Ersatzteilliste

4332

Kleiber CS III/80

Baureihe E 1, E 2

6-furchig
7-furchig

Bei Ersatzteilbestellungen bitte Rückseite beachten!

RABEWERK

Wichtig bei Ersatzteilbestellungen:

Bitte machen Sie bei jeder Bestellung folgende Angaben:

1. Gerätetype (auf Typenschild eingeschlagen).

2. Maschinennummer (auf Typenschild und Rahmen eingeschlagen).

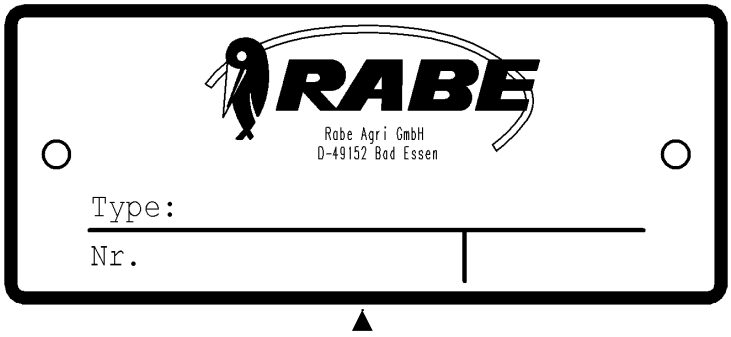

Typenschild

3. Bestellnummer oder, falls hinter der entsprechenden Bildnummer keine Bestellnummer angegeben ist, die Lagernummer bzw. die DIN-Nummer mit den dazugehörigen Maßen. Wünschen Sie den Bezug kompletter Baugruppen, so geben Sie bitte die Bestellnummer an, die unterstrichen oder deren Benennung in Großbuchstaben ist.

4. Die gewünschte Stückzahl der zu liefernden Ersatzteile.

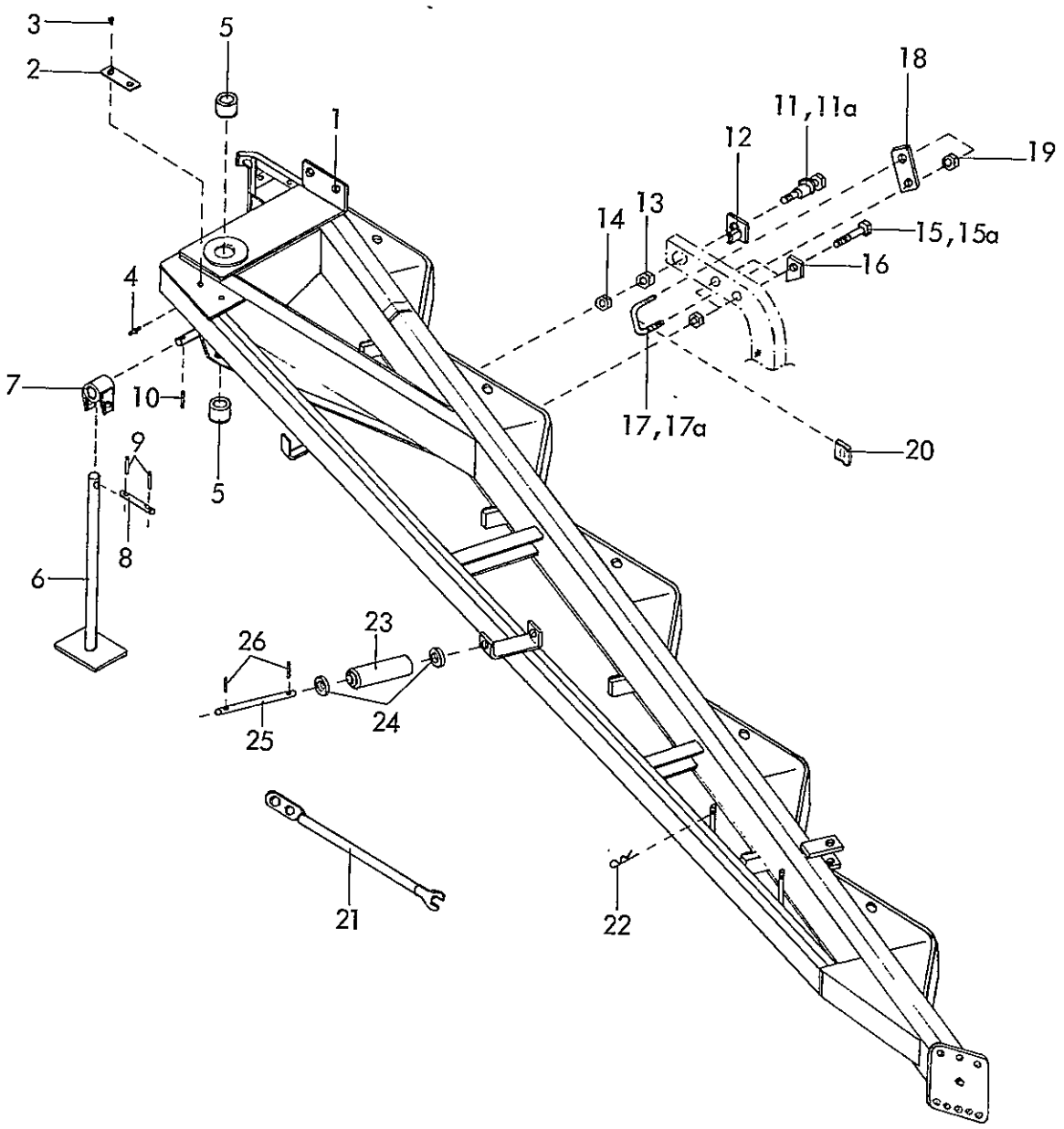

Gerätetyp: Kleiber CS III/80 Baureihe E 1, 6 - furchig
E 2, (7) "

-4332-

Bild-Nr.	Bestell-nummer	Stück pro Gerät	Ersatzteilbezeichnung	Lager- bzw. DIN-Nummer	Maße	ca. kg/Teil	
1 1	4332.01 4365.10.00	1 1	Rahmen 5-furchig Rahmen 6-furchig	U - 80 B U - 82			
2	6405.01-2	1	Typenschild	SX - 4			
3		2	Halbrundkerbnagel	DIN 1476	4x10		
4	6312.04-6	1	Schmiernippel H 1 8x1				
5	4312.02	2	Buchse	XA-7	Ø 58x50x55		
6	4320.04-1	1	Abstellstütze	E - 2904			

Gerätetyp: Kleiber CS III/80 Baureihe E 1, 6 - furchig
E 2, (7) "

Bild-Nr.	Bestell-nummer	Stück pro Gerät	Ersatzteilbezeichnung	Lager- bzw. DIN-Nummer	Maße	ca. kg/Teil
7	4320.04-2	1	Kreuzgelenk	A - 3731		
8	4320.04-3	1	Bolzen	ZB-20x96		
9		2	Spannhülse	DIN 1481	6x40	
10		1	Spannhülse	DIN 1481	10x50	
	4320.04	1	Abstellstütze komplett, Bild-Nr. 6 - 10			
11	4309.11-2	5(6)	Grindelexenter (für alle Körper ohne den letzten)	A - 2780 B	Gewindebolz. 145 lg.	
11a	4320.05	1	Grindelexenter (nur für den letzten Körper)	A - 2780 B	Gewindebolz. 195 lg.	
12	4309.11-3	6(7)	Zwischenplatte	A - 2876 B		
13		6(7)	Mutter	DIN 934-8	M 27x1,5	
14		6(7)	flache Mutter	DIN 936-8	M 27x1,5	
15		10 (12)	Schraube mit Mutter und Federring (für alle Körper ohne den letzten)	DIN 960-10.9	M 20x1,5x110	
15a		2	Schraube mit Mutter und Federring (nur für den letzten Körper)	DIN 960-10.9	M 20x1,5x160	
16	4328.02	6(7)	Abgleitscheibe	A - 3996		
17	4311.10	5(6)	Grindelklemme (für alle Körper ohne den letzten)	A - 3297		
17a	4312.06-1	1	Grindelklemme (nur für den letzten Körper)	A - 3297		
18	4311.12	6(7)	Lasche	A - 3297		
19		12 (14)	Mutter	DIN 934-8	M 27	
20	7207.02	5(6)	Führungsstück	BCG-57		
21	4311.05	1	Ringschlüssel	E - 2331		
22	6416.01-3	2	Federsteckstock	BTB-4		
23	4323.08	1	Stützrolle zur Lenkstange	A - 3747		
24		2	Scheibe	DIN 1441	Ø 17	
25	4323.09	1	Achse zur Stützrolle	A - 3747	Ø 16x375	
26		2	Spannhülse	DIN 1481	5x26	

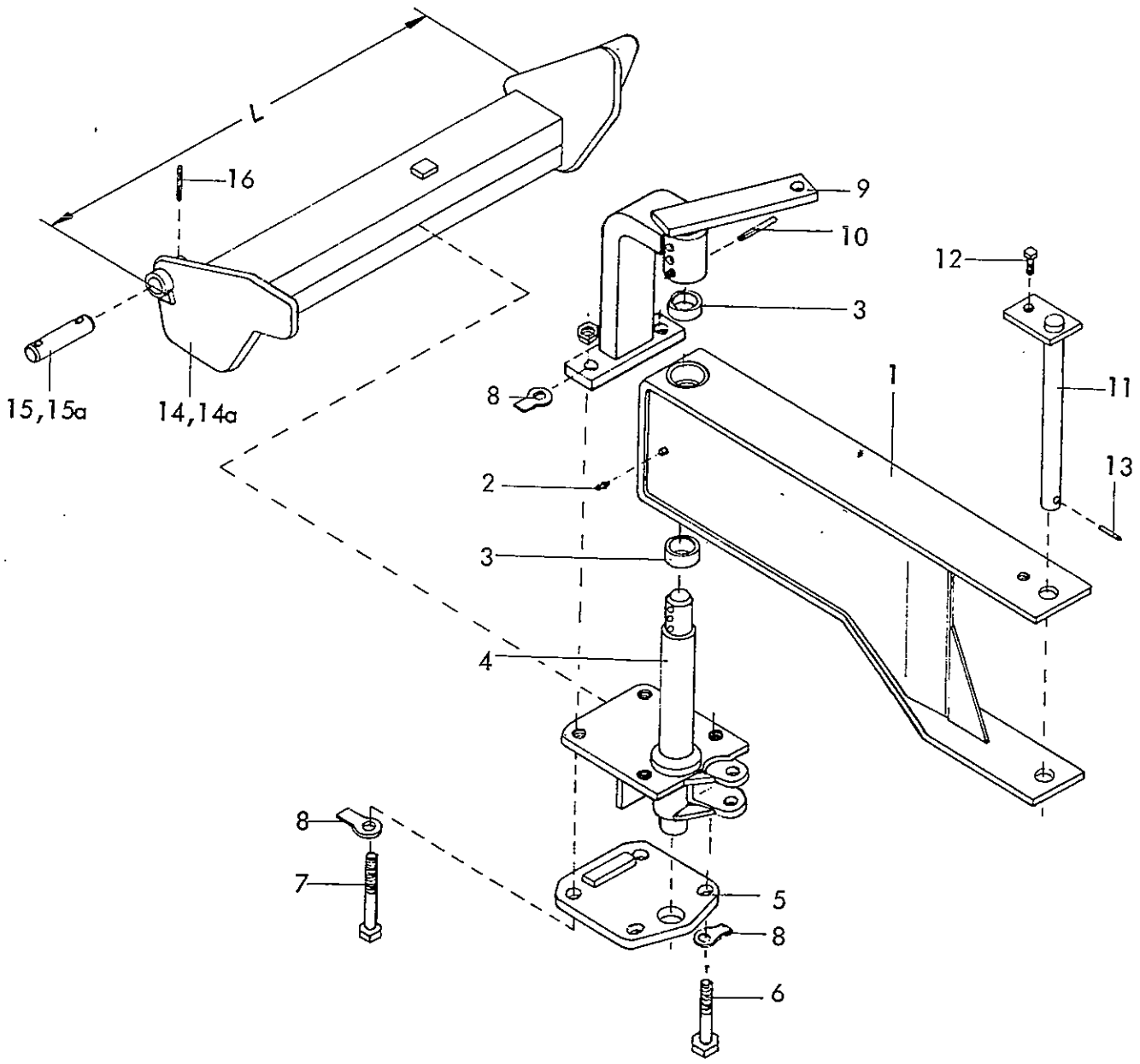

Gerätetyp: Kleiber CS III/80 Baureihe E 2, 6-furchig
7-4

Bild-Nr.	Bestell-nummer	Stück pro Gerät	Ersatzteilbezeichnung	Lager- bzw. DIN-Nummer	Maße	ca. kg/Teil	
1	4322.02-1	1	Schwenkarm	E - 2407 B			
2	6312.04-6	1	Schmiernippel H 1 8x1				
3	4312.03-2	2	Buchse	XA-8	Ø 80,6x68,9x60		
	4322.02	1	Schwenkarm komplett, Bild-Nr. 1 - 3				01.80

Gerätetyp: Kleiber CS III/80 Baureihe E 2, 6-furchig

Bild-Nr.	Bestell-nummer	Stück pro Gerät	Ersatzteilbezeichnung	Lager- bzw. DIN-Nummer	Maße	ca. kg/Teil	
4	4332.03	1	Zugachshalterung	E - 2409 E/2			
5	4312.03-4	1	Klemmplatte	A - 3519			
6		2	Schraube	DIN 931-8.8	M 30x180		
7		2	Schraube mit Mutter	DIN 933-8.8	M 30x240		
8		6	Sicherungsblech	DIN 93	31		
9	4332.12	1	Lenkhebel mit Stützbügel	I - 2414 (E - 3086)			
10		3	Verbundstift	DIN 1481	16x90+10x90		
11	4309.04-6	1	Bolzen zum Schwenkarm	A - 3078 B			
12		1	Schraube mit Federring	DIN 933-8.8	M 12x20		
13		1	Verbundstift	DIN 1481	16x75+10x75		
14	4332.09-1	1	Vierkantachse Kat. III	I - 2082	L = 965		
14a	4332.11-1	1	Vierkantachse Kat. III -kurz- für Schlüter - Schlepper	I - 2190	L = 825		
15	4312.07-2	2	Unterlenkerzapfen Kat. III	HB-33			
15a	4312.15-1	2	Unterlenkerzapfen für Dutra-Schlepper	HB-34			
16		2	Verbundstift	DIN 1481	10x50+6x50		
	4332.09	1	Vierkantachse Kat. III komplett, Bild-Nr. 14, 15, 16				
	4332.10	1	Vierkantachse Kat. III für Dutra-Schlepper komplett, Bild-Nr. 14, 15a, 16				
	4332.11	1	Vierkantachse Kat. III -kurz- für Schlüter - Schlepper komplett, Bild-Nr. 14a, 15, 16				01.80

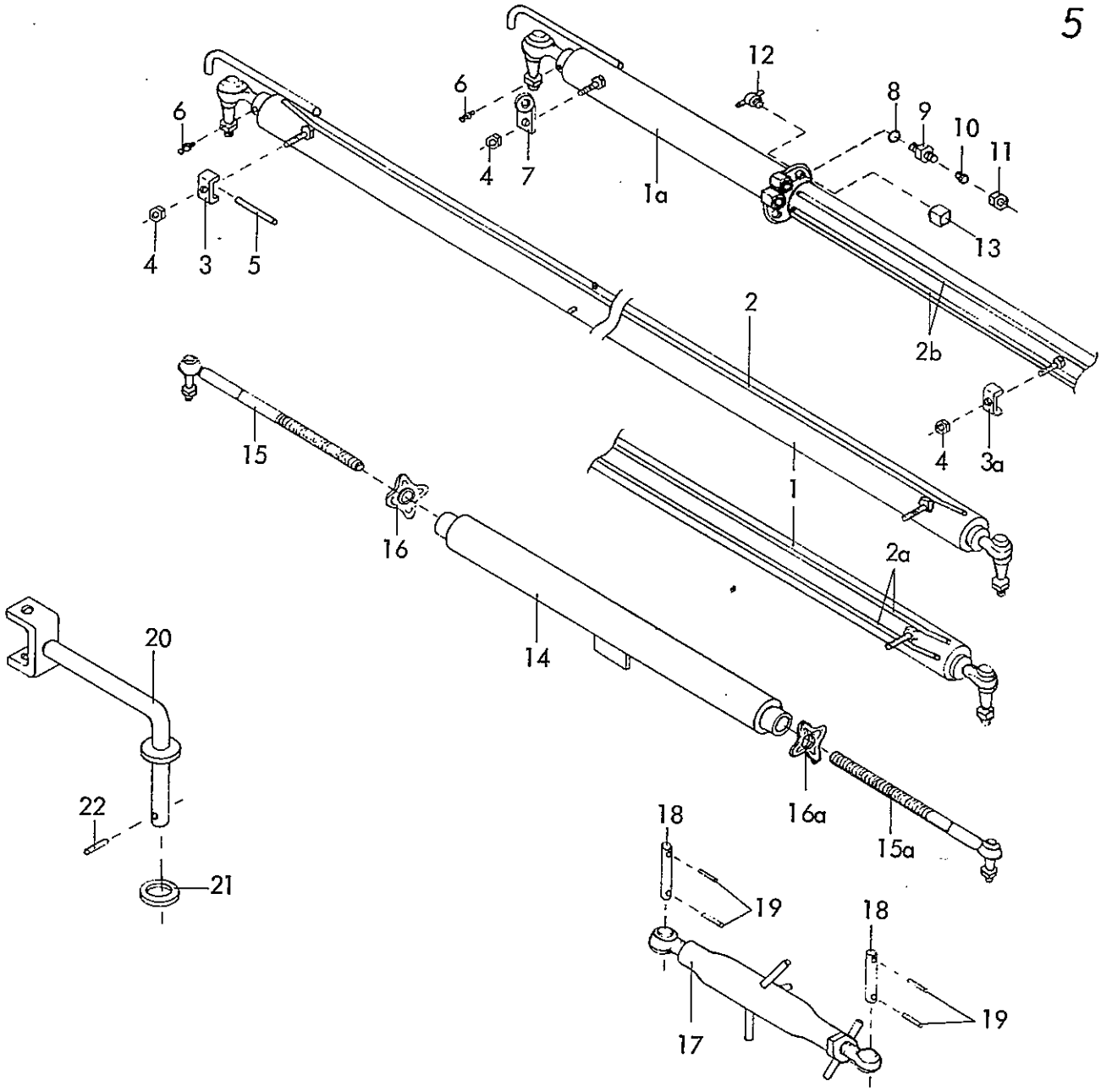

Gerätetyp: Kleiber CS III/80 Baureihe E 1 , E 2 6-furchig 7T 4

Bild-Nr.	Bestell-nummer	Stück pro Gerät	Ersatzteilbezeichnung	Lager- bzw. DIN-Nummer	Maße	ca. kg /Teil
1	4332.04-1	1	Lenkstange -vorn-	E - 2907		
1a	4332.05	1	Lenkstange -vorn- (mit Adapter für John-Deere-Remote-Anschluß)	E - 2907		
2	4332.06-1	1	Hydraulikverbindungsrohr	A - 3532		
2a	4332.06-1	2	Hydraulikverbindungsrohr	A - 3532		
2b	4332.07-1	2	Hydraulikverbindungsrohr für John-Deere-Schlepper mit Remote-Zylinder	A- 3532		
3	4312.08-3	6	Doppelrohrschelle	A - 3531		
3a	4312.08-3	5	Doppelrohrschelle	A - 3531		
4		6	Mutter mit Federring	DIN 934-8	M 8	
5	8101.06-6	6	Unterlage		Ø 12x1,5x40	
6	6312.04-6	1	Schmiernippel H 1 8x1			

Gerätetyp: Kleiber CS III/80 Baureihe E 1, E 2 6-furchig

Bild-Nr.	Bestell-nummer	Stück pro Gerät	Ersatzteilbezeichnung	Lager- bzw. DIN-Nummer	Maße	ca. kg/Teil
7	4312.08-4	1	Schlauchführung	A - 3533		
8	4312.18-1	2	O - Ring		16x2,5	
9	8101.04-2	2	Doppelstutzen	15.009-12-8		
10	8101.08-2	2	Schneidring	d 12-L		
11	8101.08-1	2	Überwurfmutter	m 12-L		
12	4320.07	2	Stopfen	A - 3832		
13	4320.06	2	Hutmutter	A - 3833		
	4332.04	1	Lenkstange -vorn- für einfachw. Zylinder komplett, Bild-Nr. 1 - 6			
	4332.06	1	Lenkstange -vorn- für doppelw. Zylinder komplett, Bild-Nr. 1, 2a, 3, 4, 6			
	4332.07	1	Lenkstange -vorn- für John-Deere-Schlepper mit J.-D.-Remote-Zyl. komplett, Bild-Nr. 1a,2b,3a,4,6 - 13			
14	4322.06-1	1	Verlängerung	A - 3826		
15	4309.14-4	1	Gewindestummel mit Kugelgelenk	A - 3824	M 30	
15a	4309.14-5	1	Gewindestummel mit Kugelgelenk	A - 3825	M 30 links	
16	4309.14-2	1	Spindelmutter	MF-67		
16a	4309.14-3	1	Spindelmutter	MF-67 L		
	4322.06	1	Steuerstange komplett, Bild-Nr. 14 - 16a			
17	4309.15-1	1	Spannschloß mit Anschweißende und Kugelgelenk	E - 2469	M 36	
18	4309.15-3	2	Bolzen	ZB-25x110		
19		4	Spannhülse	DIN 1481	8x40	
	4309.15	1	Spannschloß komplett, Bild-Nr. 17 - 19			
20	4322.07-1	1	Lenkschwinge -hinten-	E - 2410 B		
21		1	Scheibe	DIN 126	Ø 45	
22		1	Spannhülse	DIN 1481	8x70	
	4322.07	1	Lenkschwinge -hinten- komplett, Bild-Nr. 20 - 22			

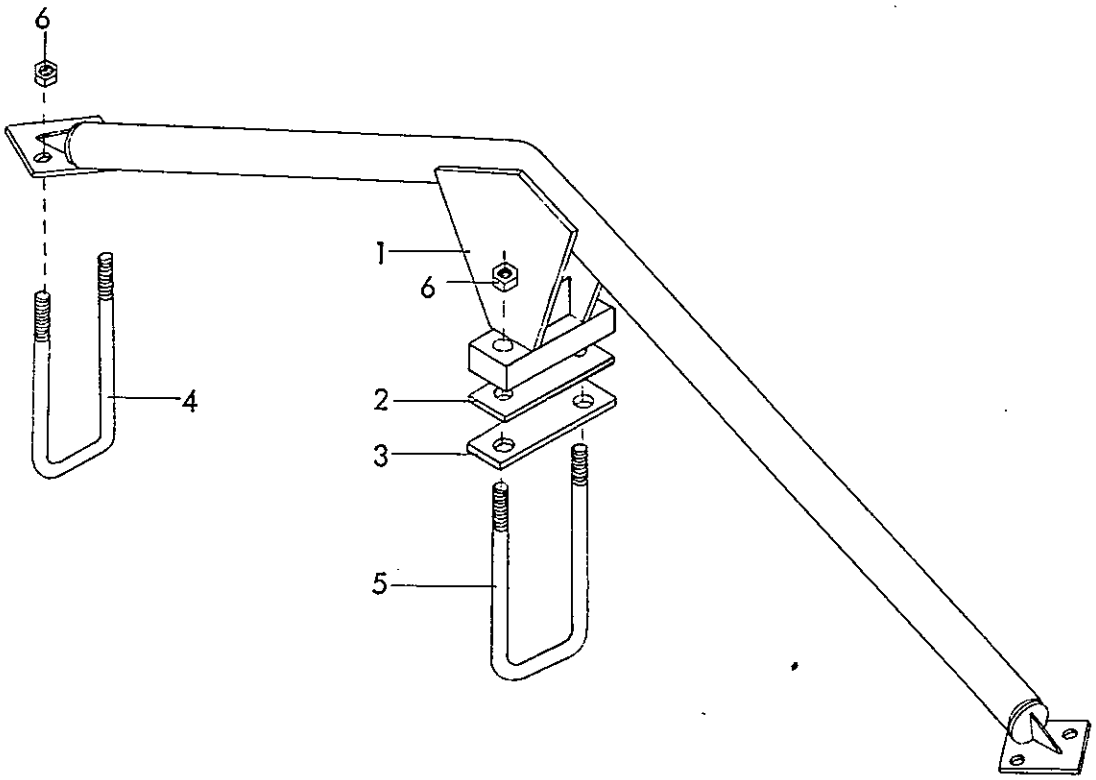

Adler K 700 - 80 Baureihe 1

Gerätetyp: Kleiber CS III/80 Baureihe EN 2,3, 4, 5, 6
Baureihe E 1,2

6-furchig
7- 4

Bild-Nr.	Bestell-nummer	Stück pro Gerät	Ersatzteilbezeichnung	Lager- bzw. DIN-Nummer	Maße	ca. kg/Teil	
1	4313.22-1	1	Brücke	I - 1872 B			
2	4309.17-2	1	Zwischenlage	I - 1872 B	70x10		
3	4312.10-2	1	Zwischenlage	I - 1872 B	70x8		
4	4320.09-1	2	Schraubband -vorn und hinten-	I - 1872 B	710 lg.		
5	4320.09-2	1	Schraubband -mitten-	I - 1872 B	780 lg.		
6		6	Mutter	DIN 934-8	M 27		
	4326.18	1	Brücke komplett, Bild-Nr. 1 - 6				
							06.75

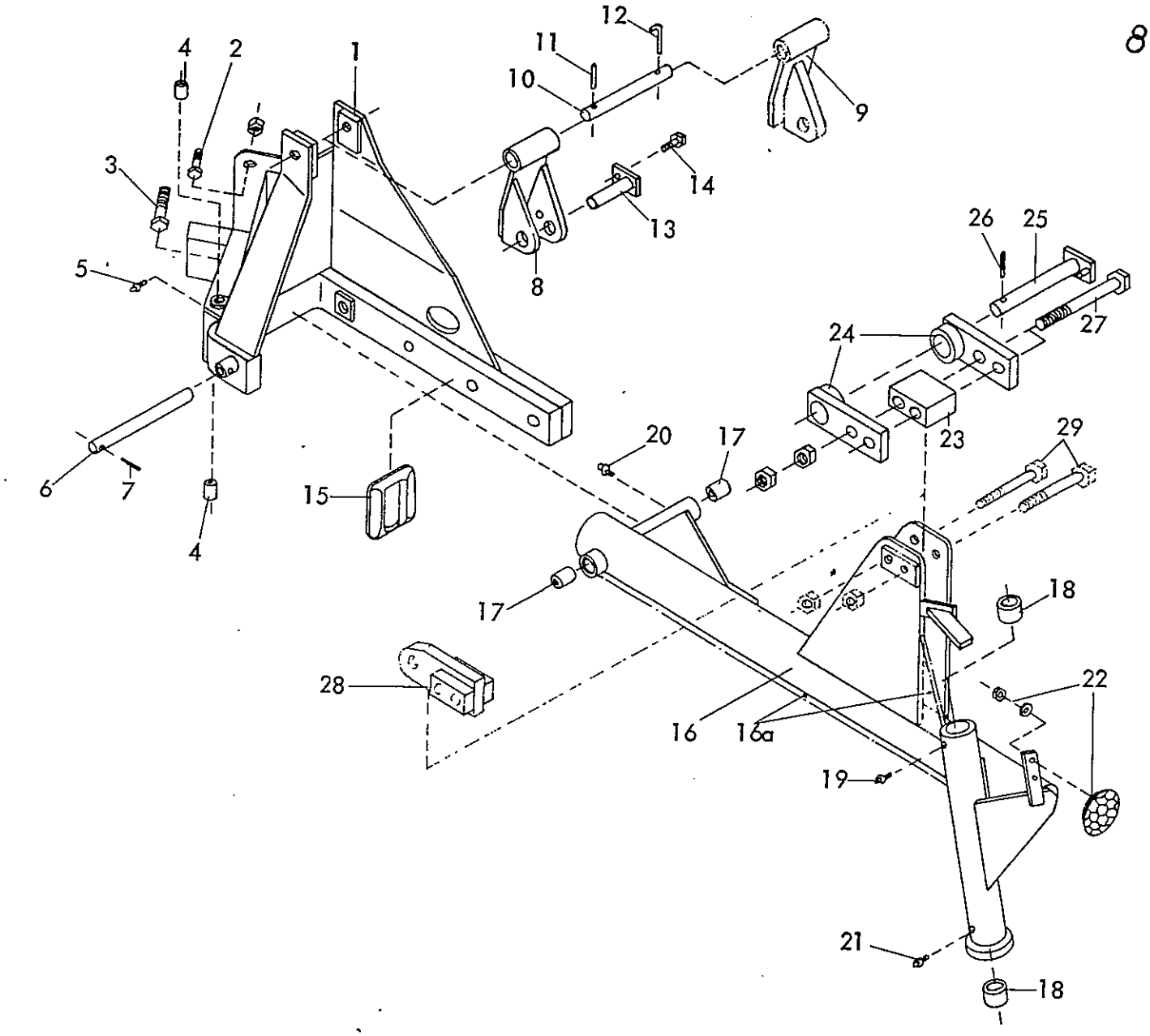

Gerätetyp: Kleiber CS III/80 Baureihe EN 2,3,4,5,6 Baureihe E, E 1, E 2

Bild-Nr.	Bestell-nummer	Stück pro Gerät	Ersatzteilbezeichnung	Lager- bzw. DIN-Nummer	Maße	ca. kg/Teil	
1	4320.11	1	Hinterradkonsole	O-669			
2		3	Schraube mit Mutter und Federring	DIN 931-8.8	M 20x55		
3		5	Schraube mit Mutter und Federring	DIN 931-8.8	M 20x100		
4	4313.10-2	2	Buchse	XA-6	Ø 52x45x55		
5	6312.04-7	1	Schmiernippel H2 8x1				
6	4320.12	1	Bolzen	A-3807	Ø 35x350		
7		1	Verbundstift	DIN 1481	13x50+8x50		
8	4326.19	1	Zylinderschwinge für Rabe-Remote-Zylinder	E-3001		10.76	

Bild-Nr.	Bestell-nummer	Stück pro Gerät	Ersatzteilbezeichnung	Lager- bzw. DIN-Nummer	Maße	ca. kg/Teil
9	4320.13	1	Zylinderschwinge (für John-Deere-Remote-Zylinder)	E - 2906		
10	4309.21	1	Bolzen	ZB-25x158		
11		1	Spannhülse	DIN 1481	8x40	
12	4313.06-5	1	Sicherungsstift	TB-8x40		
13	4326.20	1	Bolzen für Zylinderschwinge	A - 3991		
14		1	Schraube mit Federring	DIN 933-8.8	M 12x30	
15	7207.02	1	Führungsstück	BCG-57		
16	4320.14-1	1	Hinterradhalter für 4 und 5-furchig	O - 257 D		
16a	4325.23-1	1	Hinterradhalter für 6 bis 8-furchig	O - 794		
17	4312.11-2	2	Buchse	XA-40	Ø 40x35x58	
18	4312.02	2	Buchse	XA-7	Ø 58x50x55	
19	6312.04-6	1	Schmiernippel H1 8x1			
20	6312.04-7	1	Schmiernippel H2 8x1			
21	6312.04-8	1	Schmiernippel H3 8x1			
	4328.13	1	Hinterradhalter für 4 und 5-furchig komplett, Bild-Nr. 16, 17 - 21			
	4325.23	1	Hinterradhalter für 6 bis 8-furchig komplett, Bild-Nr. 16a - 21			
22	4312.11-1	1	Rückstrahler -rund-	679 115		
23	4326.21-1	1	Zylinderaufhängung -Innenteil-	E - 3000		für Rabe-Remote-Zylinder
24	4326.21-2	2	Zylinderaufhängung -Außenteil-	E - 3000		
25	4326.21-3	1	Zylinderbolzen	A - 4024		
26		1	Spannhülse	DIN 1481	8x40	
27		2	Schraube mit Mutter und Federring	DIN 931-8.8	M 24x190	
28	4312.13-1	1	Zylinderkonsole (für John-Deere-Remote-Zylinder)	A - 3529		
29		2	Schraube mit Mutter und Federring	DIN 931-8.8	M 24x140	
						10.76

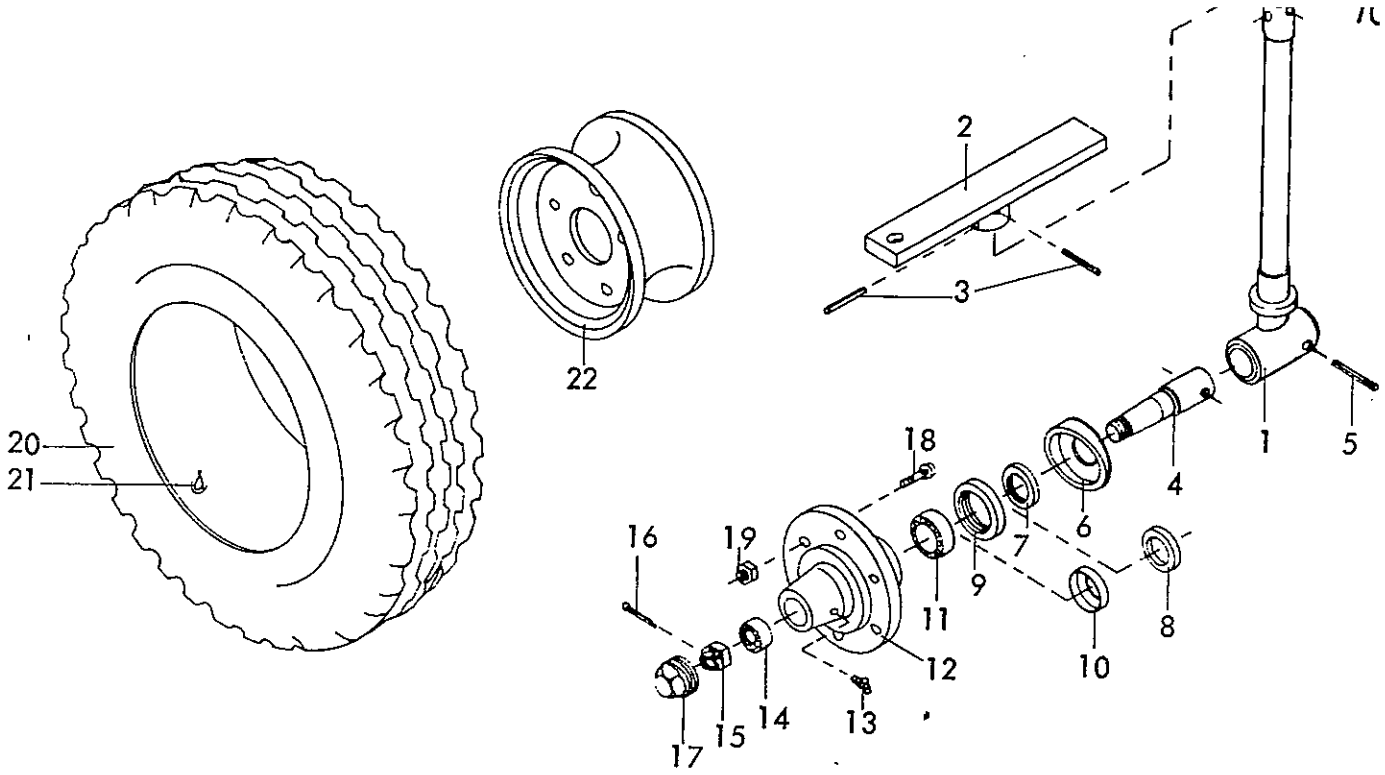

Gerätetyp: Kleiber CS III/80 Baureihe EN 5,6 E 2 — 5 bis 7-furchig

Bild-Nr.	Bestell-nummer	Stück pro Gerät	Ersatzteilbezeichnung	Lager- bzw. DIN-Nummer	Maße	ca. kg/Teil
1	4330.22	1	Hinterradachse	E - 2462 C		
2	4309.26	1	Lenkhebel -hinten-	E - 2463		
3		2	Verbundstift	DIN 1481	17x70+10x70	
4	4330.21-1	1	Achsstummel	A - 4492		
5		1	Verbundstift	DIN 1481	21x85+13x85	
6	4322.14-1	1	Staubkappe	A - 3119 C		
7	4322.14-2	1	Innenring	A - 4120		
8	4322.14-3	1	Filz	I - 2186	8x6x213	
9	4322.14-4	1	Dichtscheibe	A - 4119		
10	4322.14-5	1	Nilosring 33010 AV			
11		1	Kegelrollenlager 33010	DIN 720		
12	4322.14-6	1	Radnabe	I - 1699 B		
13	6312.04-7	1	Schmiernippel H 2 8x1			
14		1	Kegelrollenlager 33206	DIN 720		
15		1	Kronenmutter	DIN 937-8	M 30x1,5	
16		1	Splint	DIN 94	6x55	
17	4309.25-2	1	Achskapsel	UA-81		
18	6418.09- 4	6	Riffelbolzen	I - 1699 B	M 18x1,5	
19	6418.09-5	6	Kugelbundmutter	I - 1699 B	M 18x1,5	
	4330.21	1	Achse mit Lagerung komplett, Bild-Nr. 4 - 19			
20	4326.17-1	1	Reifen AW Farmer	Implement	10.0/75-15	8 PR
21	6418.09-2	1	Schlauch	Implement	10.0/75-15	
22	6418.09-3	1	Felge -verstärkte Ausf.-		9.00x15	

06.77

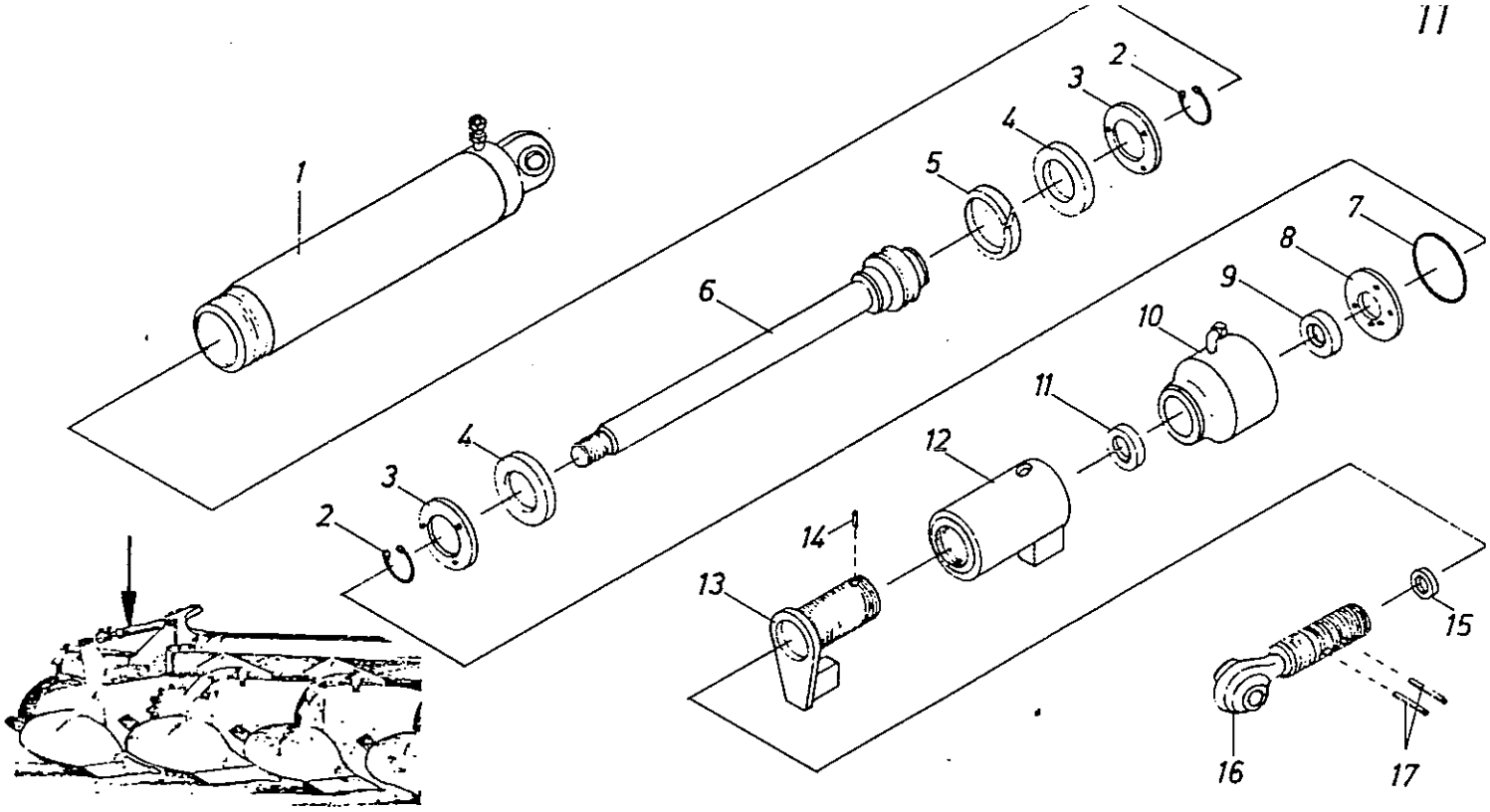

Gerätetyp: Ø 80 Hydraulikzylinder "D"

Bild-Nr.	Bestell-nummer	Stück pro Gerät	Ersatzteilbezeichnung	Lager- bzw. DIN-Nummer	Maße	ca. kg/Teil
1	4323.46-1	1	Zylinder	E-2835		
2		2	Sicherungsring	DIN 471	57x2	
3	8107.01-4	2	Abdeckscheibe	A-2877		
4	8107.01-3	2	Nutring	VN 60-107		
5	8107.01-2	1	Kolbenführungsring	Ausf. 1	Ø 80	
6	4323.46-2	1	Kolbenstange	E-2836		
7	8107.02-2	1	O-Ring	OR-89,2x5,7		
8	8107.02-3	1	Einlegescheibe	A-2736		
9	8106.02-4	1	Nutring	VN 35-110		
10	8107.02-5	1	Zylinderdeckel	A-2737		
11	8105.02-5	1	Abstreiferring	AS-35-45-7/10		
12	4323.46-3	1	Blocklängenmutter - außen -	A-3707		
13	4323.46-4	1	Blocklängenmutter - innen -	A-3708		
14		1	Spannhülse	DIN 1481	3,5 x 10	
15		1	Scheibe	DIN 126	Ø 30	
16	4323.46-5	1	Kugelkopf komplett	A-3706		
17		2	Spannhülse	DIN 1481	8x40	
	4323.46	1	Zylinder Ø 80 doppeltwirkend komplett, Bild-Nr. 1 - 17,	I- 2049		
	8107.10	1	Satz Dichtungen komplett, Bild-Nr. 4, 5, 7, 9, 11.			

09.74

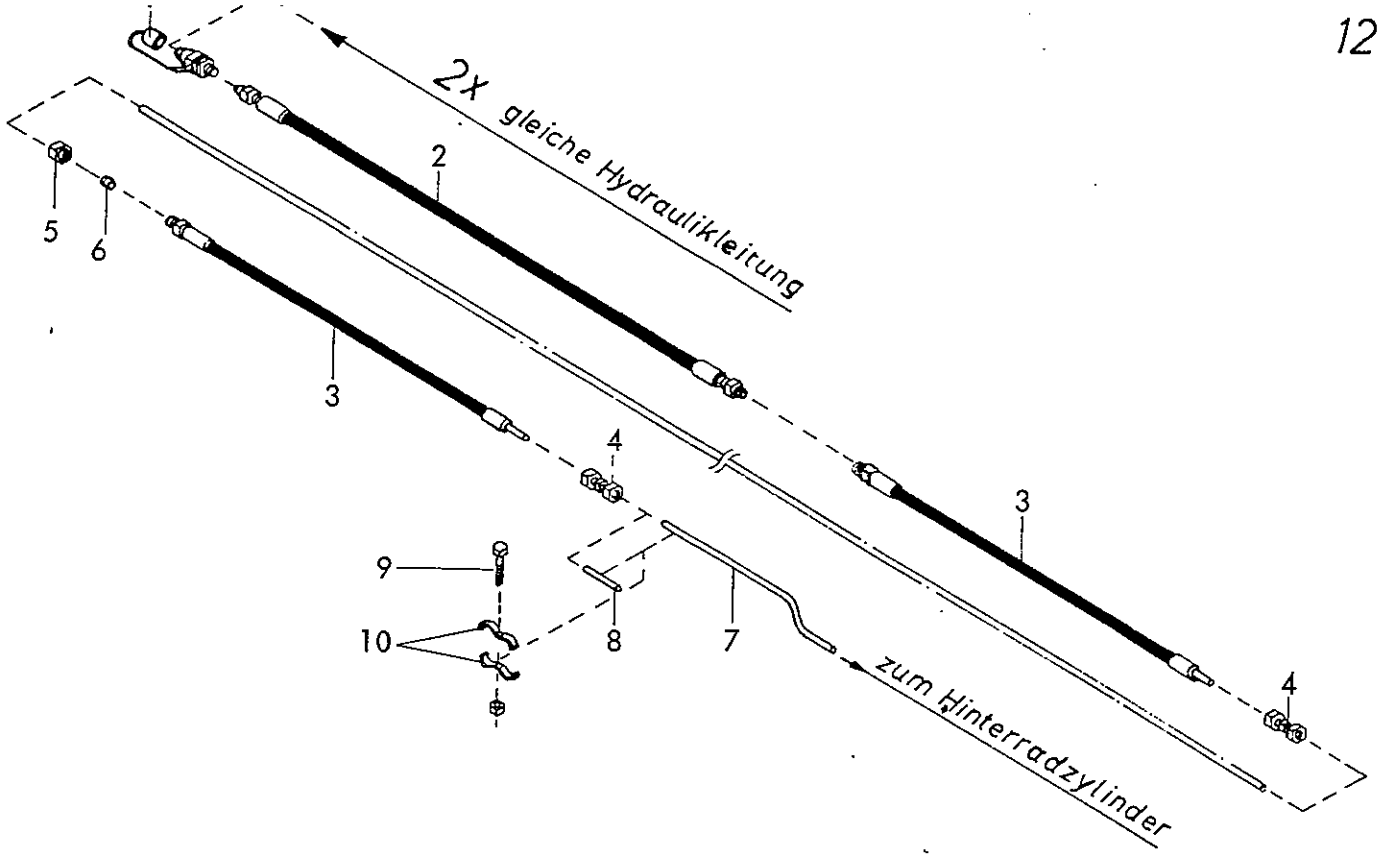

Gerätetyp: Hydraulikleitungen für Kleiber CS III/80 Baureihe E 1, 5 - , 6 - furchig
(doppeltw.) E 2, 7 - "

Bild-Nr.	Bestell-nummer	Stück pro Gerät	Ersatzteilbezeichnung	Lager- bzw. DIN-Nummer	Maße	ca. kg/Teil
1	8101.02	2	Kupplungsstecker mit Staubkappe (Aeroquip, Techno-Chemie)			
2	8102.06-6	2	Höchstdruckschlauch HST I/1	NW 10	1000 lg.	
3	8101.06-2	4	Höchstdruckschlauch HST I/1	NW 10	700 lg.	
4	8101.06-4	4	Gerade Verschraubung	G 12-L		
5	8101.08-1	2	Überwurfmutter	m 12-L		
6	8101.08-2	2	Schneidring	d 12-L		
7	4331.10	1	Hydraulikverbindungsrohr	A - 4138		
8	4331.11	1	Hydraulikverbindungsrohr		55 lg.	
9		1	Schraube mit Mutter	DIN 933-8.8	M 8x30	
10	8102.06-3	2	Schellenhälfte	E - 2139		

06.7

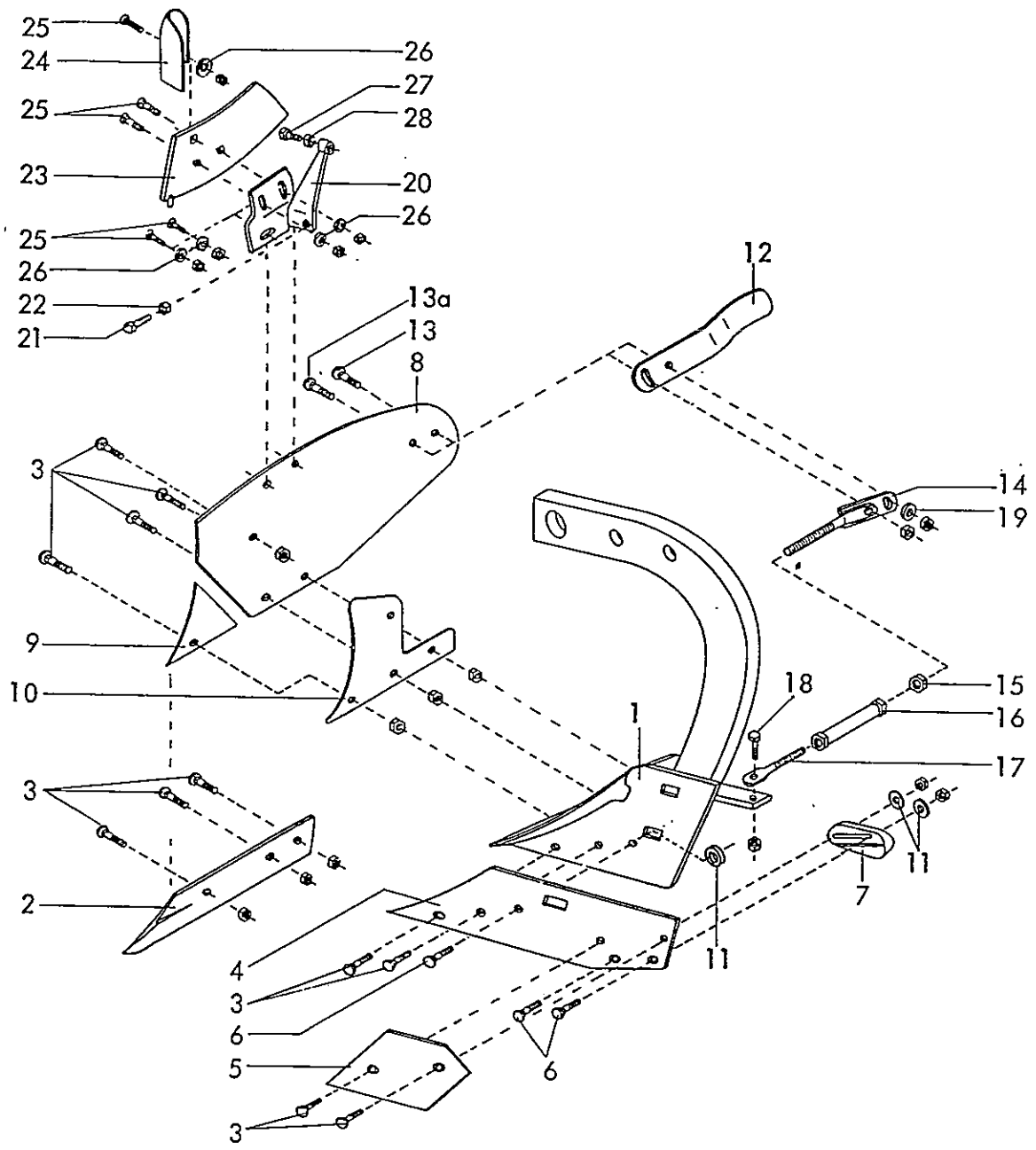

Gerätetyp: Körper SBP-404 F

Bild-Nr.	Bestell-nummer	Stück pro Gerät	Ersatzteilbezeichnung	Lager- bzw. DIN-Nummer	Maße	ca. kg/Teil	
1	7106.01	1	Körperbrust mit Grindel	SBP-402 F			
2	7106.02	1	Schnabelschar mit Hartauf-schweißung	SSP-401 F			
3 "	2700.26.07	11 11	Senkschraube Mutter	 DIN 934-8	M 12x40-10.9 M 12		
4	7106.03	1	lange Anlage	SWP-401 F			
5	7108.01	1	Anlagenschoner	XP-7			
6 "	2700.26.17	3 3	Senkschraube Mutter	 DIN 934-8	M 12x45-10.9 M 12		
							03.83

 Gerätetyp: Körper SBP - 404 F

Bild-Nr.	Bestell-nummer	Stück pro Gerät	Ersatzteilbezeichnung	Lager- bzw. DIN-Nummer	Maße	ca. kg/Teil	
7	7108.02	1	Schleifsohle	UP-9			
8	7109.01	1	hinteres Streichblech	HRP-404 F			
9	7107.02	1	vorderes Streichblech	VRP-402 F			
10	7108.04	1	Streichblechunterlage	URP-160			
11	7106.10-4	3	Scheibe	C-13			
12	2701.18.01	1	Streichschiene	FP-77			
13	2700.26.07	1	Senkschraube		M 12x40-10.9		
13a	2700.26.09	1	Senkschraube		M 12x50-10.9		
"		2	Mutter	DIN 934-8	M 12		
14	2716.23.00	1	Gewindeende -rechts- 160 lg.		M 24		
15		1	Mutter	DIN 936-8	M 24		
16	2701.03.00	1	Spannschloßmutter 190 lg.		M 24		
17	2716.24.00	1	Gewindeende -links- 160 lg.		M 24 L		
18		1	Schraube mit Mutter und Federring	DIN 933-8.8	M 16x50		
19	7106.10-4	1	Scheibe	C-13			
	2716.22.00	1	Spannschloßstrebe komplett, Bild-Nr. 13 - 19				
20	7109.02-1	1	Einlegerstellplatte	EBP-3			
21		1	Schraube	DIN 558	M 16x60		
22		1	flache Mutter	DIN 936-8	M 16		
23	7109.02-2	1	Einleger	PDG-51 U			
24	7106.10-3	1	Stellhorn	GP-5			
25	2700.26.05	5	Senkschraube		M 12x35-10.9		
"		5	Mutter	DIN 934-8	M 12		
26	7106.10-4	5	Scheibe	C-13			
27		1	Schraube	DIN 558	M 10x35		
28		1	Mutter	DIN 555	M 10		
	7109.02	1	Einlegestreichblech DG-51 U komplett, Bild-Nr. 20 - 28				

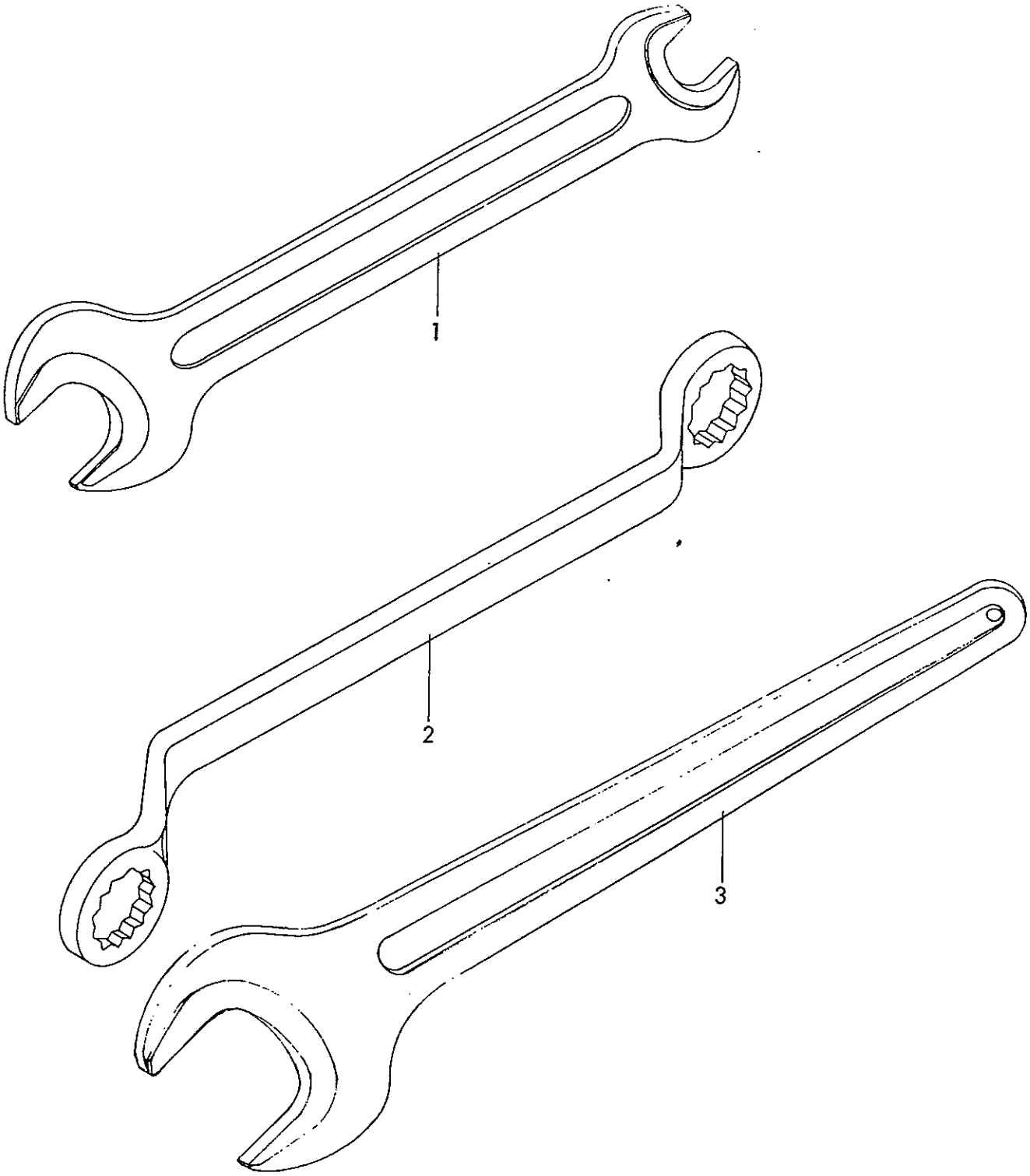

Gerätetyp: Kleiber CS III/80 , Adler K 700 ,

Bild-Nr.	Bestell-nummer	Stück pro Gerät	Ersatzteilbezeichnung	Lager- bzw. DIN-Nummer	Maße	ca. kg /Teil	
1		1	Doppelmaulschlüssel 30 x 36	DIN 895			
2		1	Ringschlüssel 17 x 19	DIN 838			
3		1	Einmaulschlüssel 46	DIN 894			

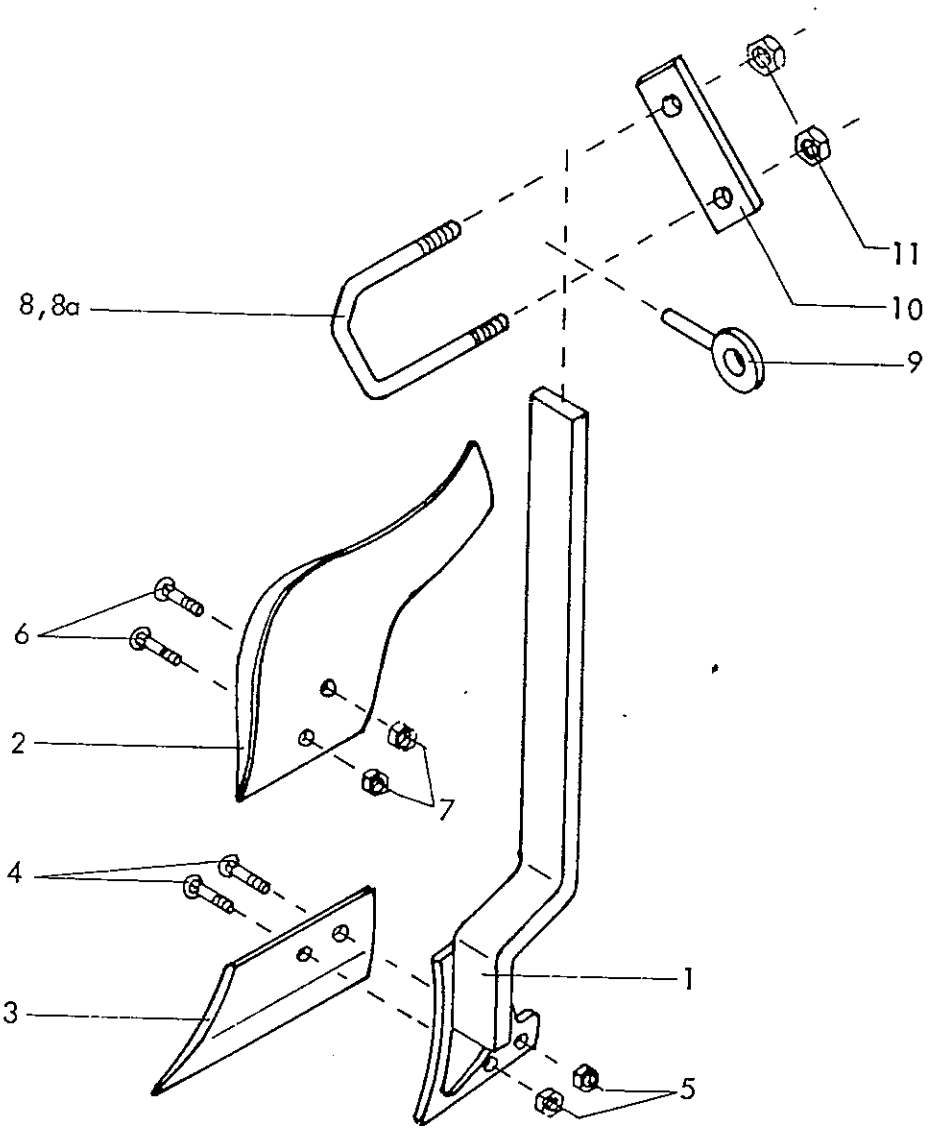

Gerätetyp: Vorschäler V 5 für Kleiber CS III/80 Baureihe E 2

Bild-Nr.	Bestell-Nr.	Stück je Gerät/Baugr.	Ersatzteilbezeichnung	Alte Bestell-Nr.	ca. kg/Teil	
1	2733.17.00	1	Stiel mit Brust TDG-577 B			
2	2733.19.01	1	Streichblech RP-V 51			
3	2733.01.01	1	Schar SDG-V 5			
4	2700.26.03	2	Senkschraube M 12x30-10.9			
5		2	6-ktmu. M 12 DIN 934-8			
6	2700.26.02	2	Senkschraube M 12x30-5.6			
7		2	6-ktmu. M 12 DIN 555			
8	4364.48.00	1	Schraubband MC-27x175x160	4311.11		
8a	4364.49.00	1	Schraubband MC-27x175x210 (nur für den letzten Körper)			
9	4364.47.00	1	Kippunterlage	4311.38		
10	4364.50.00	1	Lasche LC-28x175	4311.13		
11		2	6-ktmu. M 27 DIN 934-8			12.82

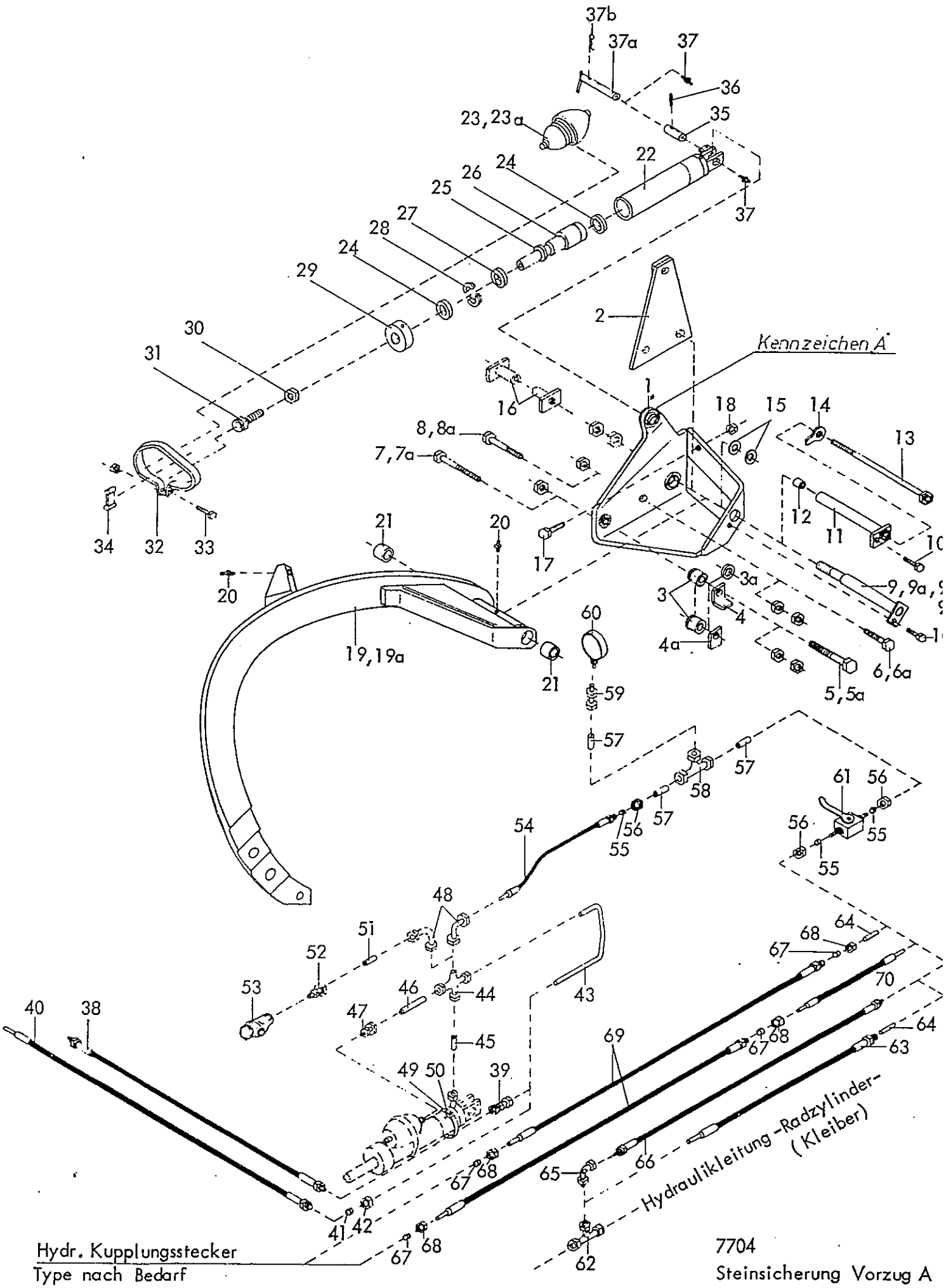

Hydr. Kupplungsstecker
Type nach Bedarf

7704
Steinsicherung Vorzug A
11.75

2 *Gerätetyp:* Steinsicherung Vorzug A

Bild-Nr.	Bestell-nummer	Stück pro Gerät	Ersatzteilbezeichnung	Lager- bzw. DIN-Nummer	Maße	ca. kg/Teil
1	7704.15	1	Konsole	1 - 1846 C		
2	7703.01-2	1	Stützblech-nur beim letzten Körper-	A - 3022		
3	7704.16	1	Exzenter	A - 3117 B		
3a		1	Scheibe	DIN 1441	Ø 21	
4	7704.17	1	Stützwinkel	A - 3508		
4a	7704.18	1	Stützlasche -nur bei Auslegearm-	A - 3511		
5		1	Schraube mit Mutter und Federring für Maisadler und Kleiber C(bei Kleiber für alle Körper ohne den letzten)	DIN 931-8.8	M 20x130	
5a		1	Schraube mit Mutter und Federring für Kleiber nur beim letzten Körper	DIN 931-8.8	M 20x180	
6		1	Schraube mit Mutter und Federring für Maisadler und Kleiber C(bei Kleiber für alle Körper ohne den letzten)	DIN 931-8.8	M 20x 80	
6a		1	Schraube mit Mutter und Federring für Kleiber nur beim letzten Körper	DIN 931-8.8	M 20x130	
7		1	Schraube mit je 2 Muttern für Lerche A, B, B 1, B 2	DIN 931-8.8	M 20x140	
7a		1	Schraube mit je 2 Muttern für Lerche A, B, B 1, B 2, Maisadler und Kleiber C mit Auslegearm	DIN 931-8.8	M 20x150	
8		1	Schraube mit je 2 Muttern für Lerche A, B, B 1, B 2	DIN 931-8.8	M 20x75	
8a		1	Schraube mit je 2 Muttern für Lerche A, B, B 1, B 2, Maisadler und Kleiber C mit Auslegearm	DIN 931-8.8	M 20x90	
9	7704.01-6	1	Lagerbolzen mit 2 Muttern für Maisadler generell, für Kleiber C/CS ohne den letzten Körper	E - 2442 B	Ø 35x352 M 27x1,5	
9a	7704.01-7	1	Lagerbolzen mit 2 Muttern für Kleiber C/CS nur für den letzten Körper	E - 2442 B	Ø 35x392 M 27x1,5	
9b	7704.01-8	1	Lagerbolzen mit 2 Muttern für Kleiber B, MB ab 2. Körper und für KB generell	E - 2442 B	Ø 35x400 M 20x1,5	
9c	7704.01-9	1	Lagerbolzen mit 2 Muttern für Kleiber B und MB nur 1. Körper	E - 2442 B	Ø 35x337 M 20x1,5	
10		1	Schraube mit Federrring	DIN 933-8.8	M 12x30	11.75
11	7704.09-1	1	Lagerrohr für Lerche A, B, B 1, B 2	A - 3469	Ø 35x253	(Gesamtlänge)

Gerätetyp: Steinsicherung Vorzug A

Bild-Nr.	Bestell-nummer	Stück pro Gerät	Ersatzteilbezeichnung	Lager- bzw. DIN-Nummer	Maße	ca. kg/Teil
12	7705.11-2	1	Buchse	A - 3471	Ø 27x19,25x40	
13	7705.11-3	1	Lagerbolzen	A - 3470 B	Ø 19x375 (Gesamtlänge)	
14		1	Sicherungsblech	DIN 93	21	
15		2	Scheibe	DIN 126	Ø 36	
16	7705.11-4	1	Mutter zum Lagerbolzen	A - 3458		
	7704.09	1	Lagerbolzen für Lerche A, B, B1, B2 komplett, Bild-Nr. 10 - 16			
17		1	Schraube	DIN 933-8.8	M 20x45	
18		1	Mutter	DIN 936-8	M 20	
19	7703.02-1	1	Grindel für Rahmenhöhe 700	U - 62 B	90x40	
19a	7704.10	1	Grindel für Rahmenhöhe 800	U - 67	90x40	
20	6312.04-6	2	Schmiernippel H 1 8x1			
21	7705.01-3	2	Buchse (Poypenko-Nylatron GS)	U - 62 B	Ø 40x35x60	
22	7704.06-1	1	Zylinderrohr	E - 2441		
23	7703.03-2	1	Druckspeicher	LEDUC	60 atü für 700 Rahmenhöhe	
23a	7704.06-6	1	Druckspeicher	LEDUC	80 atü für 800 Rahmenhöhe	
24	7703.03-3	2	Kolbenführungsring	Ausf. 1	Ø 65	
25	7704.02-5	1	Rundschnurring	E - 2318 B	OR Ø 30x3	
26	7704.02-2	1	Kolben mit Kolbenstange	E - 2318 B		
27	7703.03-5	1	Nutring	VN 45x112		
28	7704.02-3	1	geteilter Stützring	UW-45		
29	7703.03-8	1	Zylinderkopf	A - 3113		
30		1	Mutter	DIN 936-8	M 20	
31	7704.06-5	1	Schraube (Halbkugelkopf)	A - 3115		
32	7703.03-9	1	Klemmschelle	A - 3118		
33		1	Schraube mit Mutter und Federring	DIN 558-4.6	M 8x35	
34	7703.03-10	1	Disanzklotz	A - 3118		
35	7704.06-2	1	Zylinderbolzen	A - 3274	Ø 25x80	
36		1	Spannhülse	DIN 1481	10x45	
37	6312.04-6	1	Schmiernippel H 1 8x1			
37a	7704.06-3	1	Steckstock	A - 3275	Ø 25x135	
37b	7704.06-4	1	Federsteckstock	BTB-10x30		
	7704.06	1	Zylinder einfachw. für 700 Rahmenhöhe, ohne den letzten Körper komplett, Bild-Nr. 22,23,24 - 37			
	7704.07	1	Zylinder einfachw. für 700 Rahmenhöhe, nur für den letzten Körper komplett, Bild-Nr. 22,23,24 - 34, 37 - 37b			
	7704.11	1	Zylinder einfachw. für 800 Rahmenhöhe, ohne den letzten Körper komplett, Bild-Nr. 22,23a - 37			
	7704.12	1	Zylinder einfachw. für 800 Rahmenhöhe, nur für den letzten Körper komplett, Bild-Nr. 22,23a - 34, 37 - 37b			

4 Gerätetyp: Steinsicherung Vorzug A

Bild-Nr.	Bestell-nummer	Stück pro Gerät	Ersatzteilbezeichnung	Lager- bzw. DIN-Nummer	Maße	ca. kg/Teil
38	8102.06-6	1	Höchstdruckschlauch HST 1/1	NW 10	1000 lg.	
39	8101.06-4	1	Gerade Verschraubung	G 12-L		
40	8104.06-1	1	Höchstdruckschlauch HST 1/1	NW 10	1200 lg.	
41	8101.08-2	1	Schneidring	d 12-L		
42	8101.08-1	1	Überwurfmutter	m 12-L		
43	7704.03-5	1	Hydraulikverbindungsrohr	E - 3121		
44	7704.03-3	1	Kreuzverschraubung	K 12-L		
45	7704.03-4	1	Hydraulikverbindungsrohr		36 lg.	
46	7704.03-2	1	Hydraulikverbindungsrohr		90 lg.	
47	7704.03-1	1	Gerade Einschraubverschraubung	GE 12-LR-ed	R 3/8"	
48	8103.06-2	1	Einstellb. Winkelanschlußstutzen	ev W 12-L		
49	4312.19-2	1	Universalschlauchband			
50	4312.19-3	1	Schlauchbandschloß			
	7704.03	1	Hydraulikleitung für Körperabstand 92/94 cm komplett, Bild-Nr. 38,39,43 - 50			
	7704.13	1	Hydraulikleitung für Körperabstand 100 cm komplett, Bild-Nr. 40 - 50			
51	8101.06-6	1	Hydraulikverbindungsrohr		40 lg.	
52	7704.14-1	1	Gerade Einschraubverschraubung	GE 12-LM/	SA 96	
53	7704.14-2	1	Druckbegrenzungsventil 250 atü	HY/VA 1 A30		
	7704.14		Hydraulikteile für den letzten Körper komplett, Bild-Nr. 51 - 53			
54	8101.06-2	1	Höchstdruckschlauch HST 1/1	NW 10	700 lg.	
55	8101.08-2	3	Schneidring	d 12-L		
56	8101.08-1	3	Überwurfmutter	m 12-L		
57	8101.06-6	3	Hydraulikverbindungsrohr		40 lg.	
58	6315.13-1	1	T - Verschraubung	T 12-L		
59	7704.05-1	1	Manometerverschraubung	MAV 12-LR		
60	7704.05-2	1	Manometer O - 315 kp/cm²		R 1/4"	
61	8116.03-2	1	H D - Blockkugelhahn			
	7704.05		Hydraulikteile zum 1. Körper komplett, Bild-Nr. 54 - 61			09.75
62	6315.13-1	1	T - Verschraubung	T 12-L		für Kleiber C mit hydr. Schnittbreiten verstellung
63	8101.06-2	1	Höchstdruckschlauch HST 1/1	NW 10	700 lg.	
64	8101.06-6	1	Hydraulikverbindungsroh		40 lg.	

Gerätetyp: Steinsicherung Vorzug A

Bild-Nr.	Bestell-nummer	Stück pro Gerät	Ersatzteilbezeichnung	Lager- bzw. DIN-Nummer	Maße	ca. kg/Teil	
65	8103.06-2	1	Einstellb. Winkelanschlußstutzen	ev W 12-L			
66	8102.06-6	1	Höchstdruckschlauch HST I/1	NW 10	1000 lg.	für Kleiber C, C	
67	8101.08-2	2	Schneidring	d 12-L			
68	8101.08-1	2	Überwurfmutter	m 12-L			
69	8104.06-1	1	Höchstdruckschlauch HST I/1	NW 10	1200 lg.	für Maisadler	
70	8101.06-50	1	Höchstdruckschlauch HST I/1	NW 10	400 lg.		
64	8101.06-6	1	Hydraulikverbindungsrohr		40 lg.		
67	8101.08-2	2	Schneidring	d 12-L			
68	8101.08-1	2	Überwurfmutter	m 12-L		für Lerche A, B, B 2	
69	8104.06-1	1	Höchstdruckschlauch HST I/1	NW 10	1200 lg.		

09.75