Betriebsanleitung und Ersatzteilliste

Aufbau-Drillmaschinen

TURBODRILL T ... A

RABEWERK

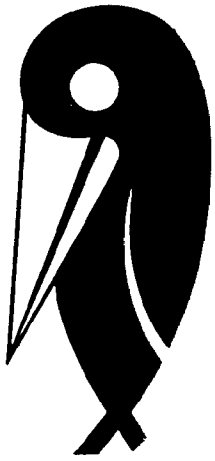

Wichtig bei Ersatzteilbestellungen:

Bitte machen Sie bei jeder Bestellung folgende Angaben:

1. Gerätetype (auf Typenschild eingeschlagen).
2. Maschinennummer (auf Typenschild und Rahmen eingeschlagen).

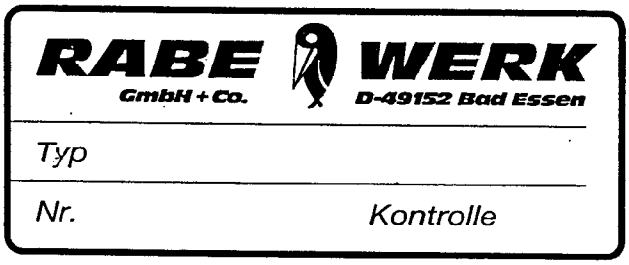

▲
Typenschild

3. Bestellnummer oder, falls hinter der entsprechenden Bildnummer keine Bestellnummer angegeben ist, die Lager-Nummer bzw. die DIN-Nummer mit den dazugehörigen Maßen. Wünschen Sie den Bezug kompletter Baugruppen, so geben Sie bitte die unterstrichene Bestellnummer an.
4. Die gewünschte Stückzahl der zu liefernden Ersatzteile.

RABEWERK
GmbH + Co., Landmaschinenfabrik, D-49152 Bad Essen
Telefon: (05472) 7710 · Telex: 941617 · Telefax: (05472) 771190

Turbodrill T 250 A - T 450 A

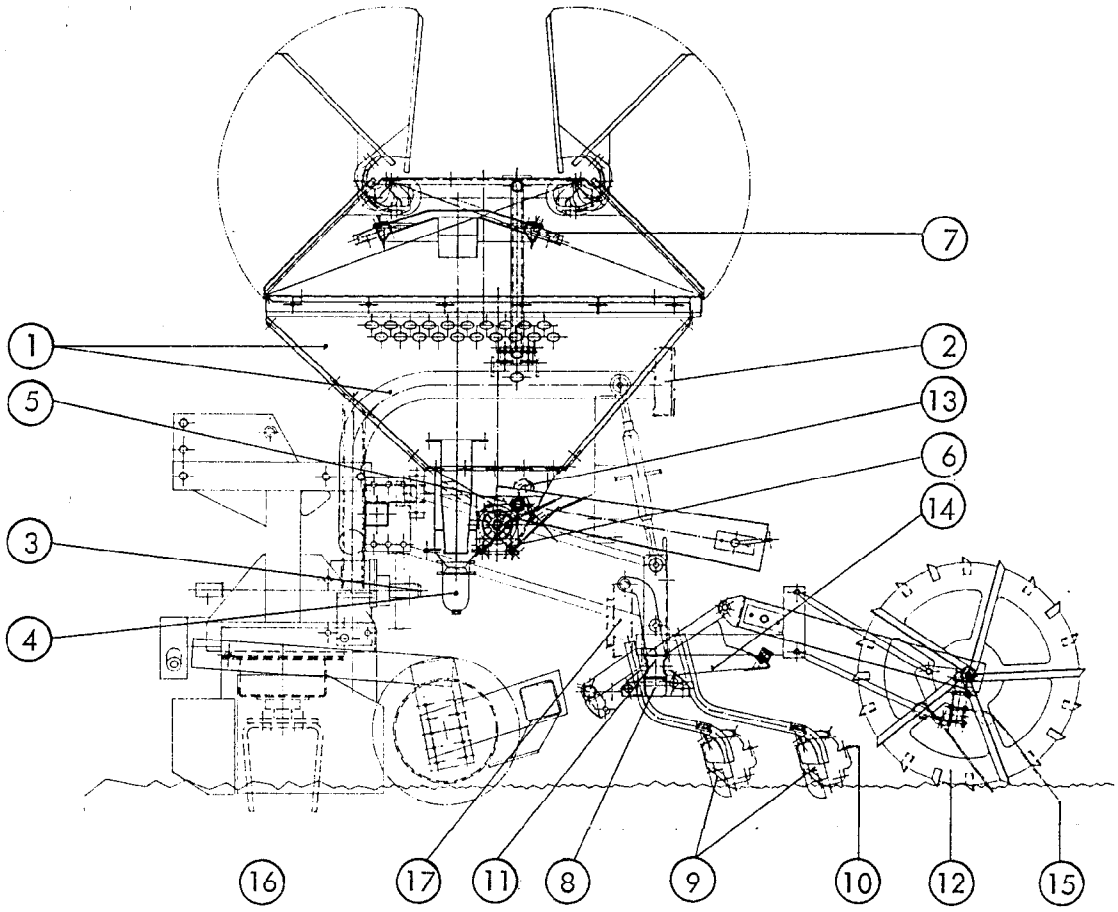

	Inhaltsübersicht	Seite		Inhaltsübersicht	Seite
1	Rahmen, Saatkasten	1- 2	11	Spuranreißer	23-24
2	Schaltautomat	3- 4	12	Spornrad	25-27
3	Antrieb	5- 6	13	Hektarzähler	28
4	Gebläse	7- 8	14	Ladesteg	29
5	Getriebe	9-10	15	Saatstriegel	30-31
6	Dosiergegäuse	11-13	16	Solofahrwerk	32-37
7	Verteiler	14-15	17	Hydr. Schardruckverstellung	38
8	Scharschiene, Abstellstütze, Leuchtenträger	16-18			
9	Schare	19-20			
10	Druckrolle	21-22			

Turbodrill T 250 A – T 450 A

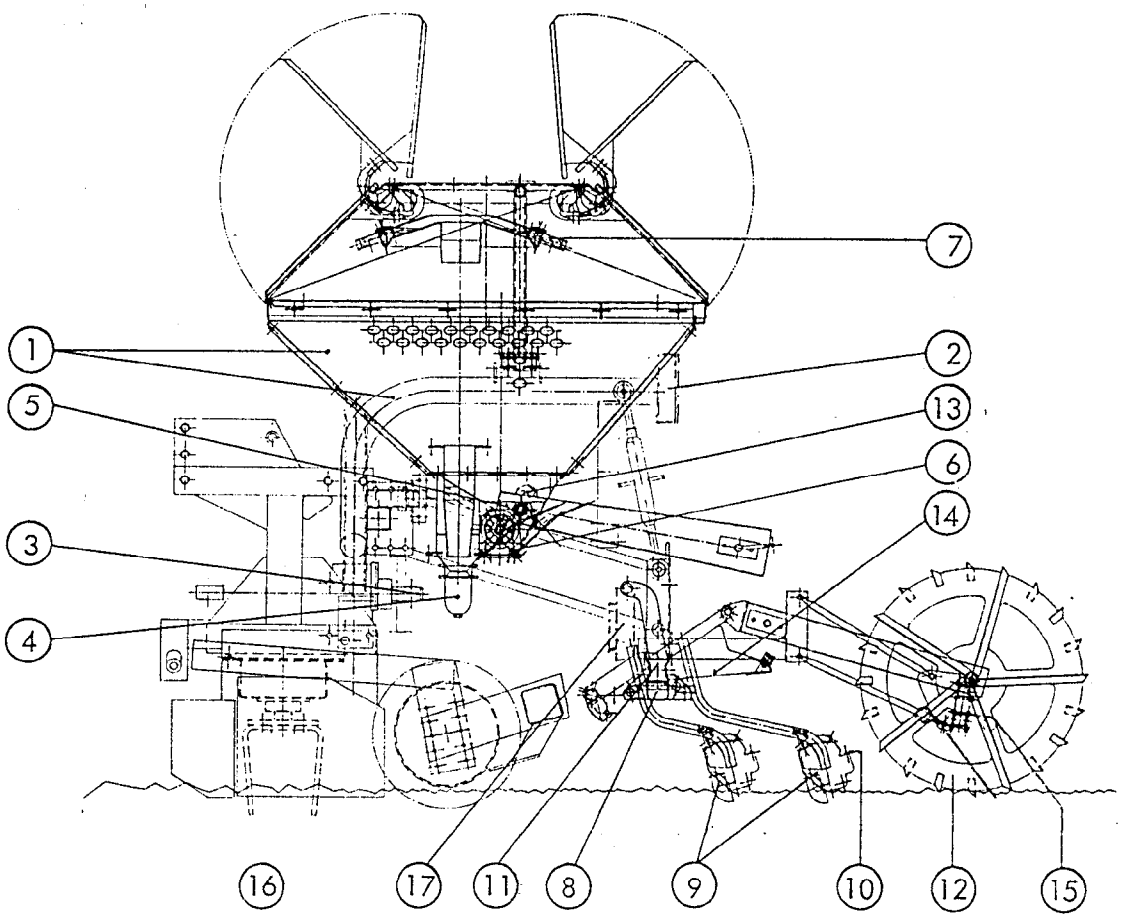

Contents

		page			page
1	Frame, Hoppper	1- 2	11	Trackmarkers	23-24
2	Change over unit	3- 4	12	Groundwheel	25-27
3	Drive	5- 6	13	Hectaremeter	28
4	Blower	7- 8	14	Loadingplatform	29
5	Gearbox	9-10	15	Harrows	30-31
6	Meteringunit	11-13	16	Solo 3-point hitch	32-37
7	Distributorhead	14-15	17	Hydr. Coulterpressure	38
8	Coulterrail, Stands	16-18			
9	Coulters	19-20			
10	Pressurerollers	21-22			

Turbodrill T 250 A - T 450 A

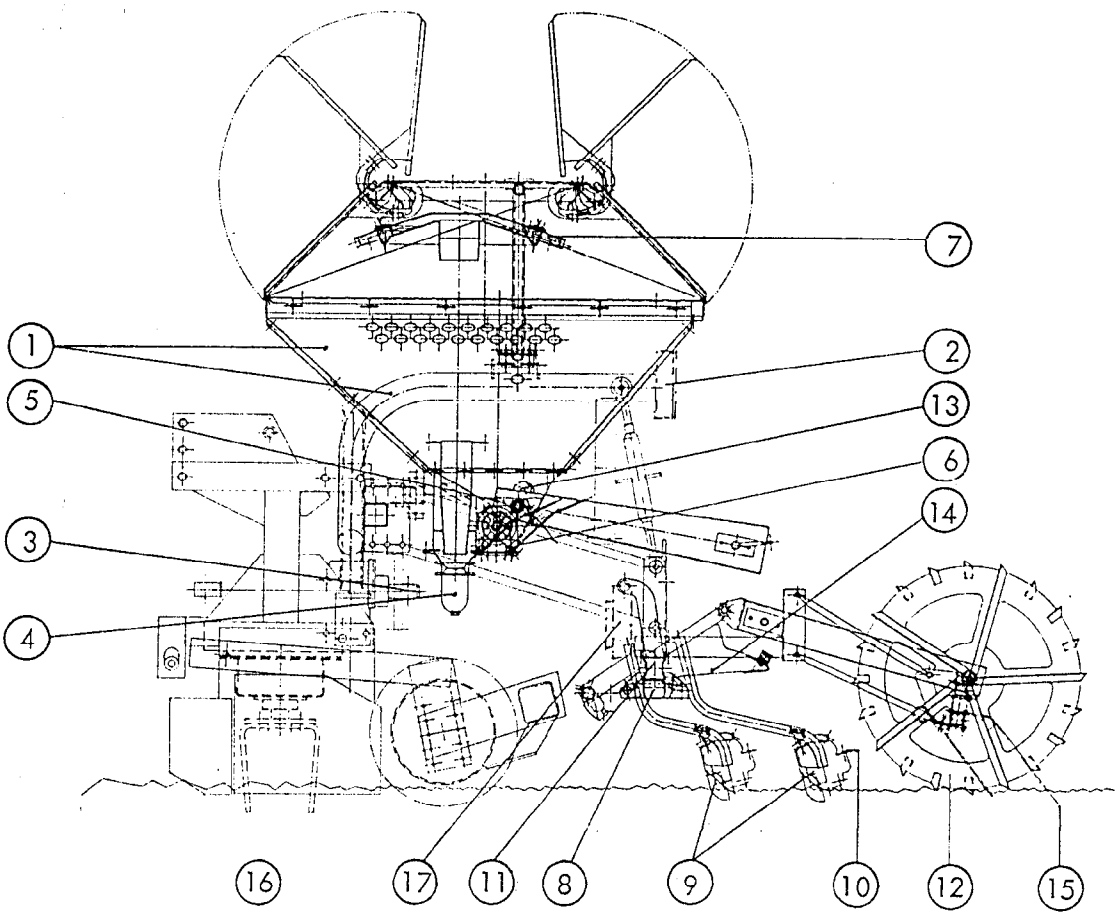

		Seite			Seite
1	Chassis, Trémie	1- 2	11	Traceurs	23-24
2	Commande des traceurs	3- 4	12	Roues à crampons	25-27
3	Entraînement	5- 6	13	Compteur d'hectares	28
4	Turbine	7- 8	14	Passerelle de chargement	29
5	Variateur	9-10	15	Herses de recouvrement	30-31
6	Distribution	11-13	16	Equipement "Solo"	32-37
7	Tête de répartition	14-15	17	Terrage hydraulique	38
8	Rampe porte-soc - Béquilles - Supports d'éclairage	16-18			
9	Socs	19-20			
10	Roues plombeuses	21-22			

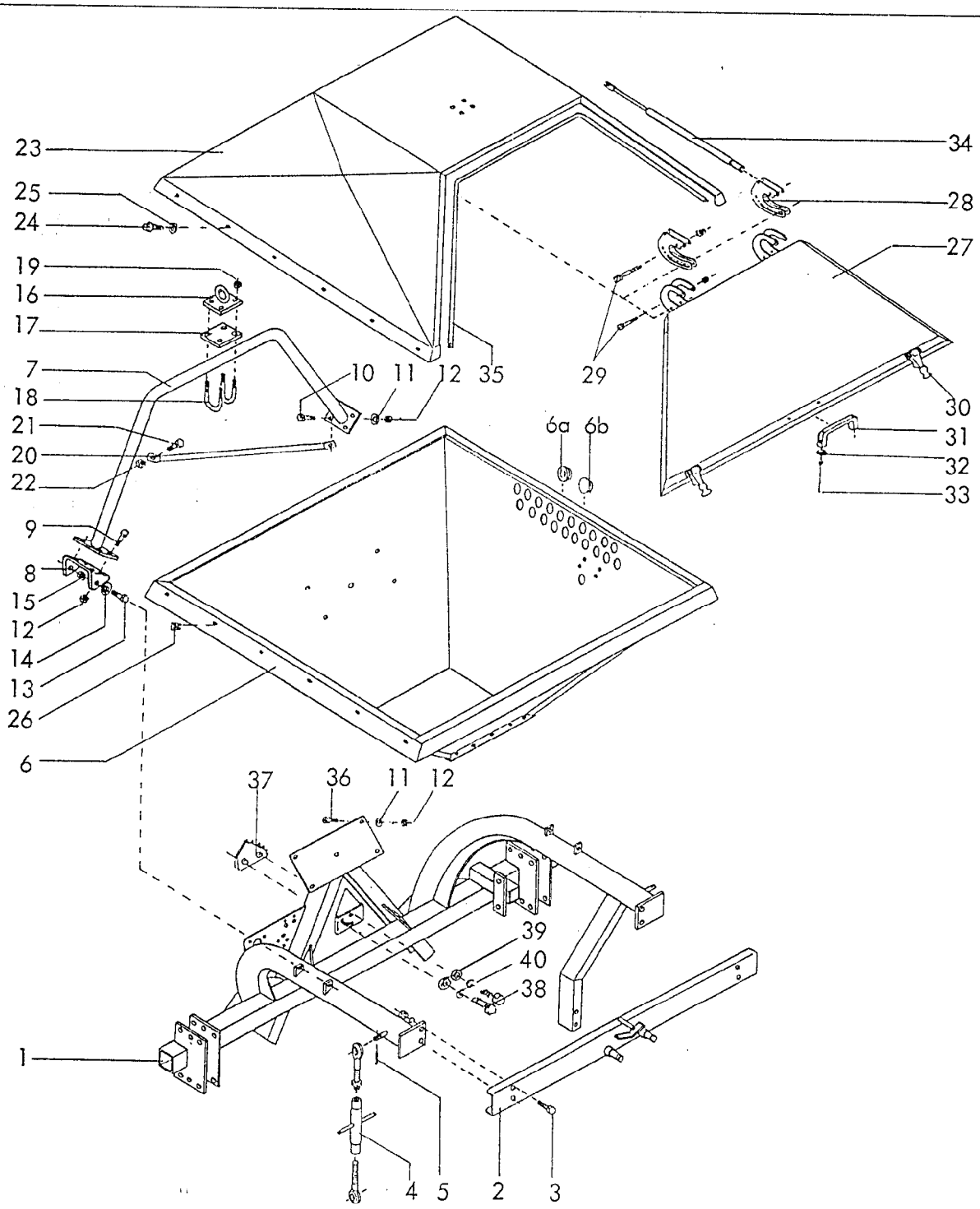

RABE WERK Ersatzteilliste

Gerätetyp: Turbodrill -Rahmen, Saatkasten- -Frame, Hopper- -Chassis, Trémie-

Bild Ref. Fig.	Bestell-Nr. Part.-No. Référence	Stück Qty. Qte.	Bezeichnung / Technische Angaben / Technical data. / Données techniques	Description	Désignation
1	9001.01.01	1	Rahmen	Frame	Chassis
2	9001.61.01	1	Schaltautomatkonsole	Console	Supp. de traceurs
3	933D1030PA	4	6-ktschr. M 10x30 DIN 933-8.8 v.	Hex.bolt	Vis H
"	127DA10	4	Federring A 10 DIN 127 verz.	Springwasher	Rondelle Grower
"	934D10PA	4	6-ktmu. M 10 DIN 934-8 verz.	Hex.nut	Ecrou H
4	9001.00.22	2	Spannschloß Kat. I kpl.	Turnbuckle Cat.I cpl.	Tirant Cat. I cplt.
5	1481D840	2	Spannstift 8x40 DIN 1481	Rollpin	Goupille

2

Gerätetyp: Turbodrill -Rahmen,Saatkasten- -Frame, Hopper- - Chassis , Trémie -

Bild Ref. Fig.	Bestell-Nr. Part.-No. Référence	Stück Qty. Qte.	Bezeichnung / Technische Angaben / Technical data. / Données techniques	Description	Désignation
6	9001.05.01	1	Saatkasten	Hopper	Trémie
6a	9001.59.40		Schlauchtülle -offen-	Inset -open-	-
6b	9001.59.41		Schlauchtülle -geschlossen-	Inset -closed-	
7	9001.07.01	1	Anschlagbügel	Crossframe	Renfort
8	9001.00.24	2	Saatkastenlasche	Bracket	Eclisse de fixation
9	933D830PA	6	6-ktschr. M 8x30 DIN 933-8.8 verz.	Hex.bolt	Vis H
10	933D835PA	2	6-ktschr. M 8x35 DIN 933-8.8 verz.	Hex.bolt	Vis H
11	9021DA8,4	12	Scheibe 8,4 DIN 9021 verz.	Washer	Rondelle
12	980DV8PA	12	Sicherungsmutter VM 8 DIN 980-8 v.	Locknut	Ecrou frein
13	933D1230PA	4	6-ktschr. M 12x30 DIN 933-8.8 verz.	Hex.bolt	Vis H
14	125DA13	4	Scheibe A 13 DIN 125 verz.	Washer	Rondelle
15	985D12PA	4	6-ktmu. M 12 DIN 985-8 verz.	Hex.nut	Vis H
16	9001.12.01	1	Dachflansch mit Ring	Lifthook	plaque de serrage
17	9001.12.02	1	Dachflansch	Bracket	plaque de serrage
18	3570D10	2	Rundstahlbügel M 10,NW 30 DIN 3570	U-Bolt	Bride
19	980DV10PA	4	Sicherungsmutter M 10 DIN 980-8 verz.	Locknut	Ecrou frein
20	9001.79.00	2	Saatkastenstrebe kpl.	Hopperstay	Renfort de trémie
21	933D1635PA	1	6-ktschr. M 16x35 DIN 933-8.8 verz.	Hex.bolt	Vis H
22	980DV16PA	1	Sicherungsmutter VM 16 DIN 980-8 v.	Locknut	Ecrou frein
23	9001.08.01	1	Saatkastendeckel	Hoppercover	Couvercle
24	9001.43.09	12	Tensilokschr. M 6x16	Tensilokbolt	Vis Tensilok
25	1921DA6,4	12	Scheibe A 6,4 DIN 1921	Washer	Rondelle
26	9001.11.05	12	Klipp-Mutternhalter M 6 KS 100	Clipp-Nutholder	Clips
27	9001.10.01	2	Saatkastenklappe	Hopperlid	Trappe de remplissag
28	9001.09.01	4	Scharniergabel	Hinge	Charnière
29	931D860PA	8	6-ktschr. M 8x60 DIN 931-8.8 verz.	Hex.bolt	Vis H
"	980DV8PA	8	Sicherungsmutter VM 8 DIN 980-8 v.	Locknut	Ecrou frein
30	9001.13.00	4	Haubenhalter	Fastener	Verrou
"	7337D48	20	Blindniet 4x8 DIN 7337	Blindrivet	Rivet
31	9001.11.03	2	Handgriff	Handle	Poignée
32	9021DA6,4	4	Scheibe A 6,4 DIN 9021	Washer	Rondelle
33	933D610PA	4	6-ktschr. M 6x10 DIN 933-8.8 verz.	Hex.bolt	Vis H
34	9001.11.02	2	Gasfeder	Gasstrut	Vérin de compensatio
35	9004.55.01	2	Kantenschutz	Edgeprotection	Joint
36	933D820PA	4	6-ktschr. M 8x20 DIN 933-8.8 verz.	Hex.bolt	Vis H
37	9001.00.25	1	Riegelblech	Lockplate	Verrou
38	933D1020PA	2	6-ktschr. M 10x20 DIN 933-8.8 verz.	Hex.bolt	Vis H
39	440DR11	2	Scheibe R 11 DIN 440 verz.	Washer	Rondelle
40	127DA10	2	Federring A 10 DIN 127 verz.	Springwasher	Rondelle Grower

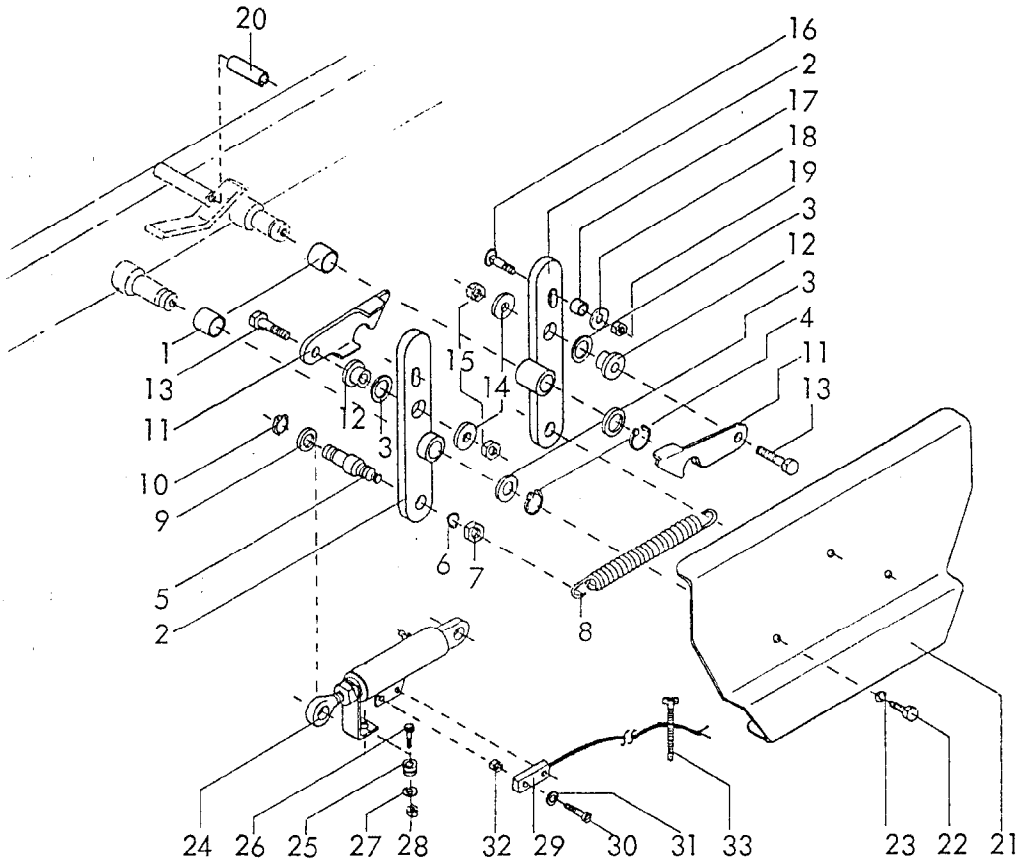

RABE WERK Ersatzteilliste

Gerätetyp: Turbodrill -Schaltautomat- -Change - over unit- - Commande des traceurs -

Bild Ref. Fig.	Bestell-Nr. Part.-No. Référence	Stück Qty. Qte.	Bezeichnung / Technische Angaben / Technical data. / Données techniques	Description	Désignation
1	9001.54.08	2	Glykadur-Lagerbuchse	Bush	Bague
2	9001.62.01	2	Schaltarm	Changearm	Bras de basculement
3	988D20281	4	Paßscheibe 20x28x1 DIN 988	Gaugewasher	Cale
"	988D202805	4	Paßscheibe 20x28x0,5 DIN 988	Gaugewasher	Cale
4	410D2012	2	Sicherungsring 20x1,2 DIN 471	Lockwasher	Circlip
5	9001.54.11	2	Zylinderzapfen	Cylinderstud	Axe de vérin
6	127DB16	2	Federring B 16 DIN 127 verz.	Springwasher	Rondelle grower
7	934D16PA	2	6-ktmu. M 16 DIN 934-8 verz.	Hex.nut	Ecrou H
8	4726.00.07	1	Zugfeder CF-209	Tensionspring	Ressort
9	988D162215	2	Paßscheibe 16x22x1,5 DIN 988	Gaugewasher	Cale
"	988D162205	2	Paßscheibe 16x22x0,5 DIN 988	Gaugewasher	Cale
10	471D161	2	Sicherungsring 16x1 DIN 471	Lockwasher	Circlip
11	9001.54.03	2	Schaltraste	Catch	Cliquet
12	9001.54.04	2	Schaltrastenlager	Guide	Palier

4

Gerätetyp: Turbodrill -Schaltautomat- -Change - over unit- - Commande de traceurs -

Bild Ref. Fig.	Bestell-Nr. Part.-No. Référence	Stück Qty. Qte.	Bezeichnung Technische Angaben Technical data. Données techniques	Description	Désignation
13	931D1040PA	2	6-ktschr. M 10x40 DIN 931-8.8 verz.	Hex.bolt	Vis H
14	440DR9	2	Scheibe R 9 DIN 440 verz.	Washer	Rondelle
15	934D10PA	2	6-ktmu. M 10 DIN 934-8 verz.	Hex.nut	Ecrou H
16	603D830PA	2	Flachrundschr. M 8x30 DIN 603-8.8v.	Bolt	Vis TRCC
17	9001.54.09	2	Distanzhülse	Spacer	Entretoise
18	440DR11	2	Scheibe R 11 DIN 440 verz.	Washer	Rondelle
19	934D8PA	2	6-ktmu. M 8 DIN 934-8 verz.	Hex.nut	Ecrou H
20	7346D1840	1	Spannstift 18x40 DIN 7346	Rollpin	Goupille
21	9001.54.10	1	Abdeckkasten	Cover	Protection
22	933D1016PA	3	6-ktschr. M 10x16 DIN 933-8.8 v.	Hex.bolt	Vis H
23	127DA10	3	Federring A 10 DIN 127 verz.	Springwasher	Rondelle grower
24	8163.00.02	1	Zylinder verstellb. mit Kontakt	Adj. ram	Vérin réglable
25	9001.54.07	1	Schaltmagnet	Switch	Aimant
26	63D420RA	1	Senkkopfschr. M 4x20 DIN 63-5.6	Bolt	Vis TFCC
27	125DA4,3	1	Scheibe A 4,3 DIN 125 verz.	Washer	Rondelle
28	980DNM4RA	1	Sicherungsmutter NM 4 DIN 980-5 v.	Locknut	Ecrou frein
29	9001.54.12	1	Kontaktgeber	Contacter	Contacteur
30	84D316VA	2	Zyl.-Schr. M 3x16 DIN 84-5.8 v.	Bolt	Vis
31	125DA3,2	4	Scheibe A 3,2 DIN 125 verz.	Washer	Rondelle
32	934D3RA	2	6-ktmu. M 3 DIN 934-5 verz.	Hex.nut	Ecrou H
33	9001.54.06	4	Kabelbinder	Cable Connector	Collier

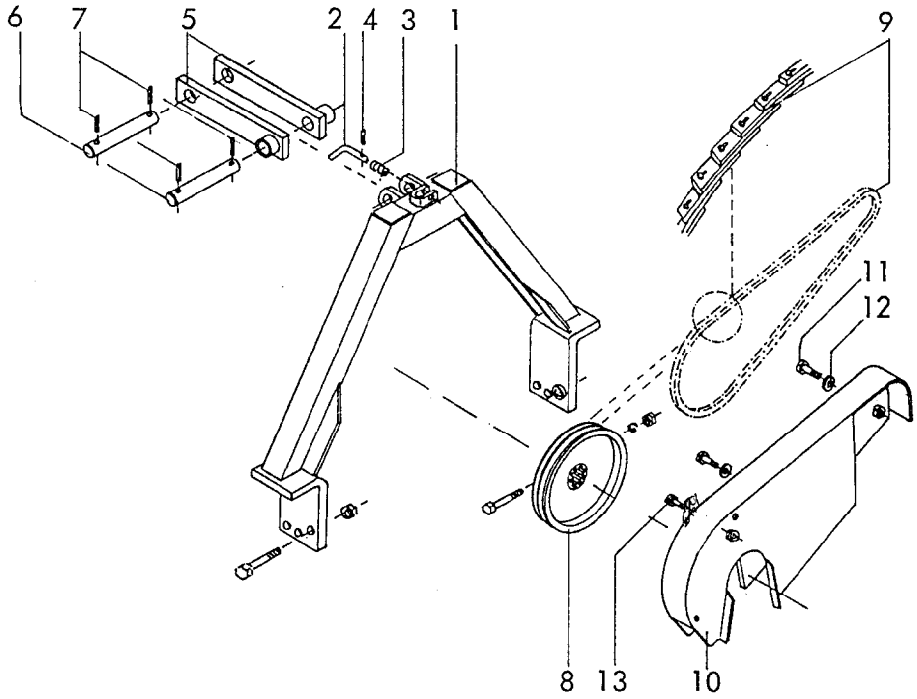

RABE WERK Ersatzteilliste

Gerätetyp: Turbodrill -Antrieb- -Drive- Entraînement

Bild Ref. Fig.	Bestell-Nr. Part.-No. Référence	Stück Qty. Qte.	Bezeichnung / Technische Angaben / Technical data. / Données techniques	Description	Désignation
1	9003.22.01	1	Satteldreieck	A-frame (male)	Triangle d'attelage
2	8412.55.05	1	Steckbolzen	Pin	Axe de fixation
3	8412.55.06	1	Druckfeder	Compr. spring	Ressort
4	8412.55.07	1	Spannstift 6x40	Rollpin	Goupille
5	9003.28.02	2	O.L.-Lasche für MKE 300 ohne Schaltgetriebe	Toplink MKE	Eclisse sup. pour MKE sans b. sélecteur
5	9003.28.03	2	O.L.-Lasche für MKE 300 mit Schaltgetriebe	Toplink MKE Leverchange gearbox	Eclisse sup. pour MKE avec b. sélecteur
5	9003.28.04	2	O.L.-Lasche für PKE 300	Toplink PKE 300	Eclisse sup. pour PKE
5	9003.28.05	2	O.L.-Lasche für MKE 301 ohne Schaltgetriebe	Toplink MKE 301	Eclisse sup. pour MKE sans b. sélecteur
5	9003.28.06	2	O.L.-Lasche für PKE 400 - 500	Toplink PKE 400-500	Eclisse sup. pour PKE 400 - 500

6

Gerätetyp: Turbodrill -Antrieb- -Drive-

Bild Ref. Fig.	Bestell-Nr. Part.-No. Référence	Stück Qty. Qte.	Bezeichnung / Technische Angaben / Technical data. / Données techniques	Description	Désignation
6	9003.23.20	2	Bolzen für Oberlenker	Pin	Axe
7	1481D840	4	Spannstift 8x40 DIN 1481 verz.	Rollpin	Goupille
8	9003.20.04	1	Riemenscheibe mit Keilnabe -lang- für MKE 300	Pulley MKE 300	Poulie à moyeu long MKE 300
8	9003.20.01	1	Riemenscheibe mit Keilnabe -kurz- für MKE 301, PKE	Pulley MKE 301, PKE	Poulie à moyeu cour pour MKE 301, PKE
9	9003.24.01	2	Nu-T-Link Lamellenkeilriemen für MKE 300 ohne Schaltgetriebe	Belt MKE 300	Courroie à maillons sans b. sélecteur
9	9003.24.02	2	Nu-T-Link Lamellenkeilriemen für MKE 300 mit Schaltgetriebe	Belt MKE 300 Leverchange gearbox	Courroie à maillons avec b. sélecteur
9	9003.24.03	2	Nu-T-Link Lamellenkeilriemen für MKE 301 ohne Schaltgetriebe	Belt MKE 301	Courroie à maillons sans b. sélecteur
9	9003.24.04	2	Nu-T-Link Lamellenkeilriemen für PKE 300	Belt PKE 300	Courroie à maillons pour PKE 300
9	9003.24.05	2	Nu-T-Link Lamellenkeilriemen für PKE 400-500	Belt PKE 400 - 500	Courroie à maillons pour PKE 400-500
10	9003.21.01	1	Schutzvorrichtung - Riementrieb	Guard	Protection
11					Vis
12					Rondelle
13					Vis

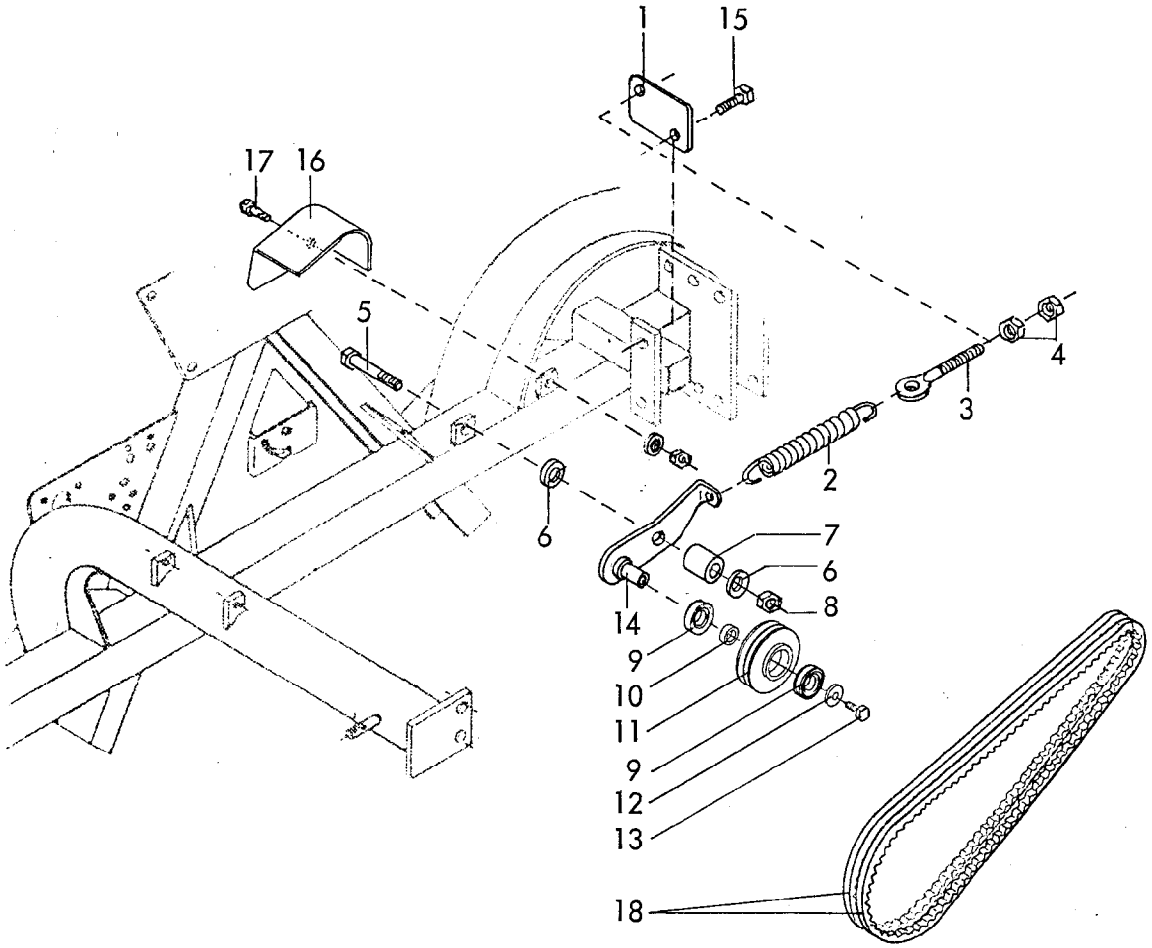

RABE WERK Ersatzteilliste

Gerätetyp: Turbodrill -Spannvorrichtung / Nachrüstsatz-

Bild-Nr.	Bestell-Nr.	Stück-zahl	Ersatzteilbezeichnung
1	9004.64.02	1	Federplatte
2	4726.00.07	1	Zugfeder CF-209 verz.
3	6241.32.01	1	Ösenschraube OS-12x70 verz.
4	934D12PA	2	6-ktmu. M 12 DIN 934-8 verz.
5	931D1270PA	1	6-ktschr. M 12x70 DIN 931-8.8 verz.
6	125DA13	2	Scheibe A 13 DIN 125 verz.
7	9004.64.03	1	Führungsrohr (angeschweißt)
8	980DV12PA	1	Sicherungsmutter VM 12 DIN 980-8 verz.
9	625D62042RS	2	Rillenkugellager 6204 2 RS DIN 625
10	9001.96.03	1	Distanzring
11	9001.96.02	1	Spannrolle
12	440DR11	1	Scheibe R 11 DIN 440 verz.

07.91

Gerätetyp: Turbodrill -Spannvorrichtung / Nachrüstsatz-

Bild-Nr.	Bestell-Nr.	Stück-zahl	Ersatzteilbezeichnung
13	933D1020PA	1	6-ktschr. M 10x20 DIN 933-8.8 verz.
14	9004.65.01	1	Spannrollenarm
	9004.66.01	1	Spannrolle montiert, Bild-Nr. 9-14
15	933D1245PA	1	6-ktschr. M 12x45 DIN 933-8.8 verz.
16	9003.33.01	1	Schutzvorrichtung
17	933D1025PA	1	6-ktschr. M 10x25 DIN 933-8.8 verz.
"	125DA10,5	1	Scheibe A 10,5 DIN 125 verz.
"	934D10PA	1	6-ktmu. M 10 DIN 934-8 verz.
	9004.64.01	1	Spannvorrichtung-Nachrüstsatz komplett, Bild-Nr. 1-17
18	9003.32.01	2	Schmalkeilriemen SPZ 1837 L=L für MKE 250,350 ohne Schaltgetriebe, PKE 300
18	9003.32.02	2	Schmalkeilriemen SPZ 1762 L=L für MKE 250 mit Schaltgetriebe, MKE 301 V, MKE 351, MKE 401 V
18	9003.32.03	2	Schmalkeilriemen SPZ 1812 L=L für MKE 300 ohne Schaltgetriebe, PKE 400, SKE 300, WMKE 300
18	9003.34.02	2	Schmalkeilriemen XPZ 1800 L=L für MKE 300 mit Schaltgetriebe, MKE 400 ohne Schaltgetriebe, PKE 450, SKE 400
18	9003.34.03	2	Schmalkeilriemen XPZ 1850 L=L für SKE 450
18	9003.34.04	2	Schmalkeilriemen XPZ 1600 L=L für EMKE 300

07.91

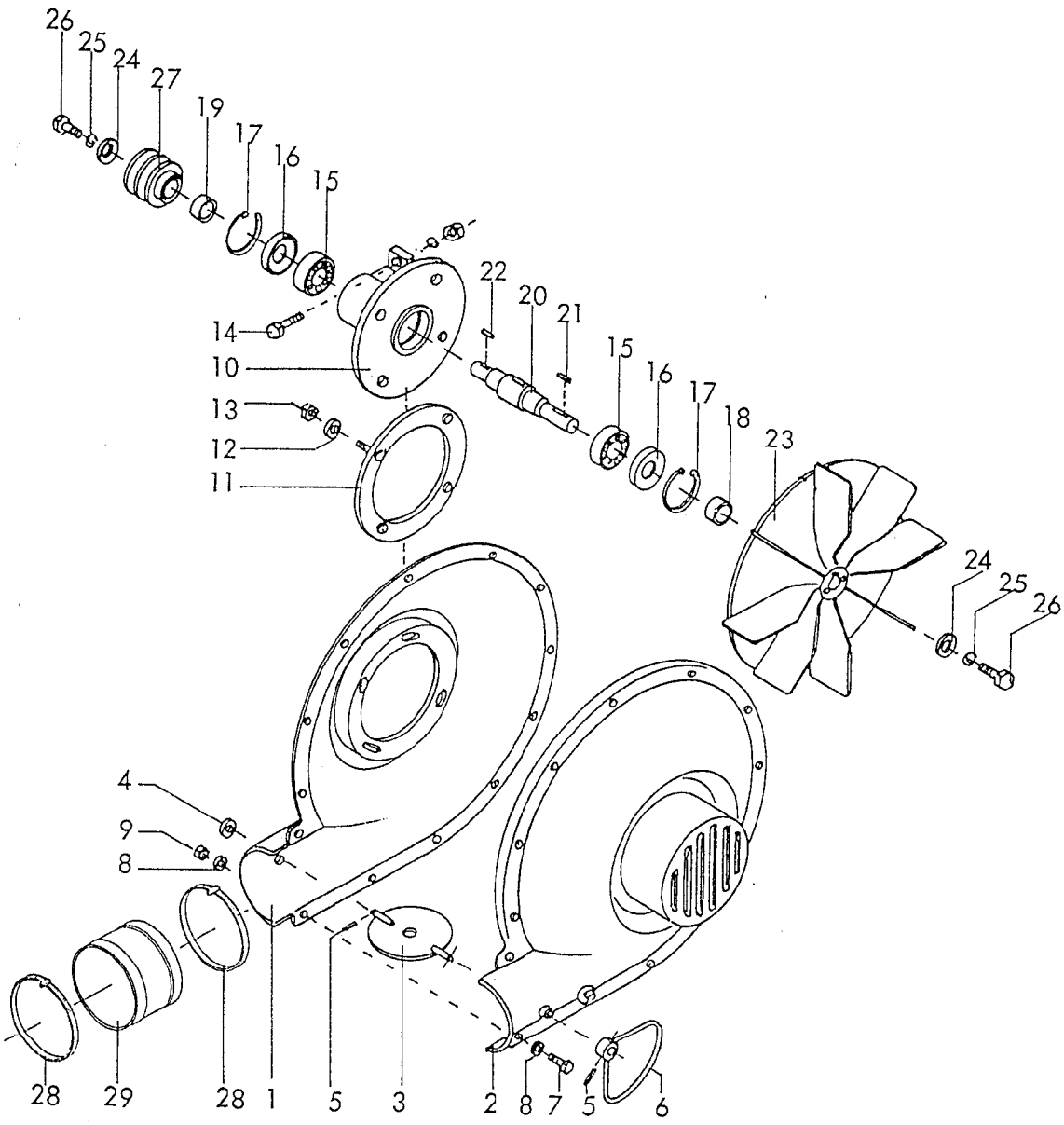

RADE WERK Ersatzteilliste

Gerätetyp: Turbodrill -Gebläse- -Blower- - Turbine -

Bild Ref. Fig.	Bestell-Nr. Part.-No. Référence	Stück Qty. Qte.	Bezeichnung	Technische Angaben Technical data. Données techniques	Description	Désignation
1	9001.32.02	1	Gebläsegehäuse-Antriebsseite-		Housing - Drive	Carter coté entraîn.
2	9001.32.03	1	Gebläsegehäuse -Ansaugseite-		Housing - Intake	Carter coté sortie
3	9001.49.01	1	Gebläsedrosselklappe		Flowvalve	Papillon de souffl.
4	125DA10,5	1	Scheibe A 10,5 DIN 125 verzinkt		Washer	Rondelle
5	1481D320	2	Spannstift 3x20 DIN 1481 verz.		Rollpin	Goupille
6	9001.50.00	1	Drosselklappenhebel		Lever	Levier de papillon
7	933D620PA	13	6-ktschr. M 6x20 DIN 933-8.8		Hex.bolt	Vis H
8	126D6,6	26	Scheibe 6,6 DIN 126 verz.		Washer	Rondelle
9	985D6PA	13	6-ktmu. M 6 DIN 985-8		Hex.nut	Ecrou H

8

Gerätetyp: Turbodrill -Gebläse- -Blower- - Turbine -

Bild Ref. Fig.	Bestell-Nr. Part.-No. Référence	Stück Qty. Qte.	Bezeichnung Technische Angaben Technical data. Données techniques	Description	Désignation
10	9001.34.01	1	Gebläselagergehäuse	Bearinghousing	Palier
11	9001.48.00	1	Befestigungsflansch	Flange	Bride
12	125DA13	4	Scheibe A 13 DIN 125 verz.	Washer	Rondelle
13	980DV12NA	4	Sicherungsmutter VM 12 DIN 980-10 v	Locknut	Ecrou frein
14	933D1235PA	2	6-ktschr. M 12x35 DIN 933-8.8 verz.	Hex.bolt	Vis H
"	127DA12	2	Federring A 12 DIN 127 verz.	Springwasher	Rondelle grower
"	934D12PA	2	6-ktmu. M 12 DIN 934-8 verz.	Hex.nut	Ecrou H
15	625D63062RS1	2	Rillenkugellager 6306 2 RS 1 DIN 625	Ballbearing	Roulem. à aiguilles
16	9001.33.05	2	Nilosdistanzring J 72	Nilosspacer	Entretoise
"	9001.33.06	2	Nilosring NUP 2306 J V	Nilosring	Rondelle
17	472D7525	2	Sicherungsring 75x2,5 DIN 472	Circlip	Circlip
18	9001.33.03	1	Distanzhülse I	Bush I	Entretoise I
19	9001.33.04	1	Distanzhülse II	Bush II	Entretoise II
20	9001.33.02	1	Gebläsewelle	Blowershaft	Arbre de turbine
21	6885DA8740	1	Paßfeder A 8x7x40 DIN 6885	Key	Clavette
22	6885DA8725	1	Paßfeder A 8x7x25 DIN 6885	Key	Clavette
23	9001.32.04	1	Gebläseschaufelrad	Bladewheel	Turbine
24	440DR11	2	Scheibe R 11 DIN 440 verz.	Washer	Rondelle
25	127DA10	2	Federring A 10 DIN 127 verz.	Springwasher	Rondelle grower
26	933D1035NA	2	6-ktschr. M 10x35 DIN 933-10.9 v.	Hex.bolt	Vis H
27	9003.00.21	1	Riemenscheibe (bis 3m Arbeitsbreite)	Pulley upto 3 m	Poulie pour herse -3
27	9003.00.22	1	Riemenscheibe (ab 4m Arbeitsbreite)	Pulley 4 m +	Poulie pour herse 4
28	3017D15017013	2	Gew. Schelle 150-170/13 DIN 3017	Hoseclip	Colier
29	9001.00.26	1	PVC-Manschette NW 150	PVC - Collar	Rallonge

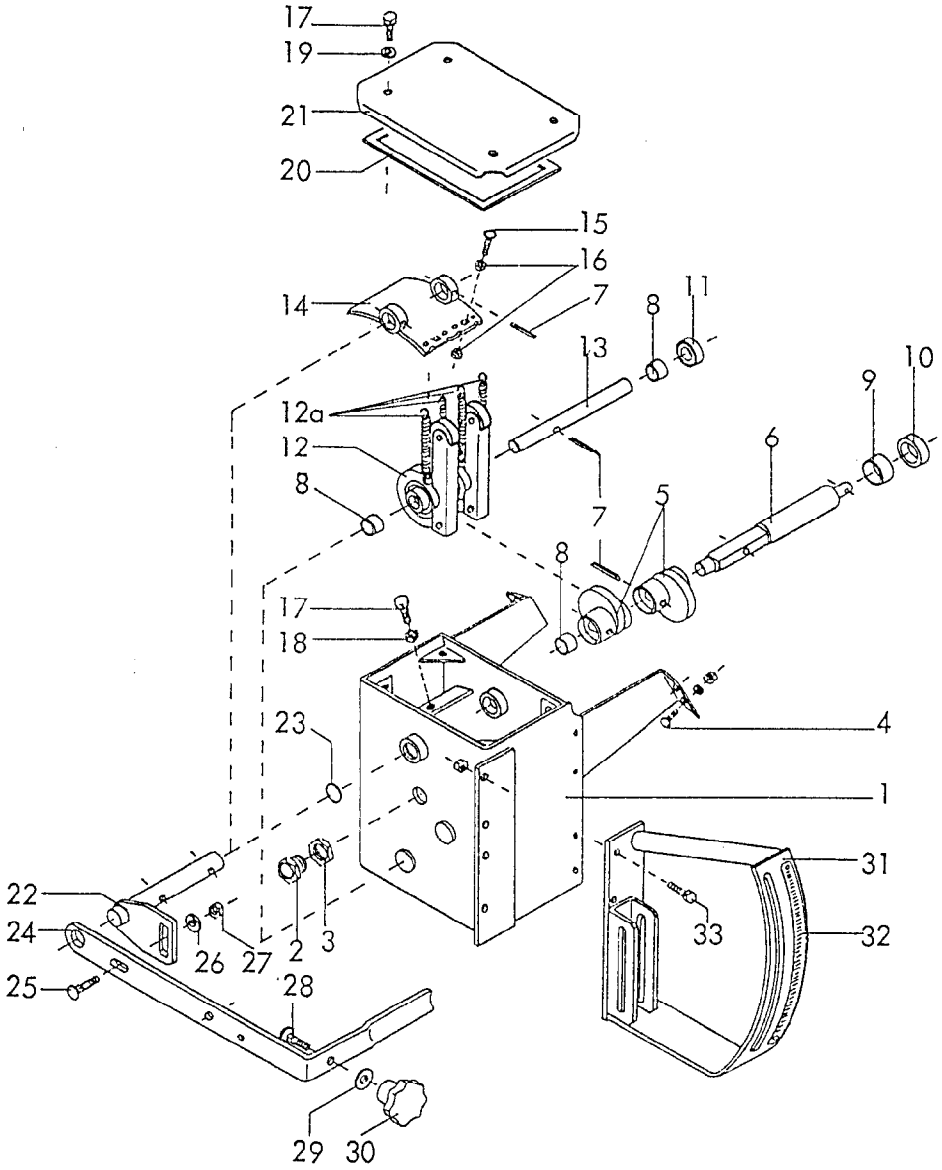

RABE WERK Ersatzteilliste

Gerätetyp: Turbodrill -Getriebe- -Gearbox- - Variateur -

Bild Ref. Fig.	Bestell-Nr. Part.-No. Référence	Stück Qty. Qte.	Bezeichnung	Technische Angaben Technical data. Données techniques	Description	Désignation
1	9001.27.01	1	Getriebegehäuse ca. 3 Ltr. Esso Spinesso 10 Nr.0827		Housing apprx.3l Esso Spinesso 10 O/No. 0827	Carter env. 3 l d'Esso Spinesso 10 No. 0827
2	9001.26.08	1	Ölschauglas		Oil indicatorglas	Vis niveau
3	9001.26.09	1	Befestigungsmutter		Nut	Ecrou
4	9001.43.06	6	Tensilockschr. M 8x16 W 151		Tensillockbolt	Vis Tensilock
"	125DA8,4	6	Scheibe A 8,4 DIN 125		Washer	Rondelle
"	985D8QA	6	6-ktmu. M 8 DIN 985-6 verz.		Hex.nut	Ecrou H
5	9001.26.03	2	Getriebenocken		Camshaft	Came
6	9001.26.04	1	Getriebeeingangswelle		Inputshaft	Arbre d'entrée

10

Gerätetyp: Turbodrill -Getriebe- -Gearbox- - Variateur -

Bild Ref. Fig.	Bestell-Nr. Part.-No. Référence	Stück Qty. Qte.	Bezeichnung / Technische Angaben / Technical data. / Données techniques	Description	Désignation
7	1481D630	4	Spannstift 6x30 DIN 1481	Rollpin	Goupille
8	9001.26.13	3	Gleitlager	Slidingbearing	Coussinet
9	9001.26.14	1	Gleitlager	Slidingbearing	Coussinet
10	9001.26.15	1	Simmerring BAFUD 2 SLX7 25-35-7	Seal	Joint
11	9001.26.16	1	Simmerring BAFUD 1 SLX7 16-28-7	Seal	Joint
12	9001.28.01	1	Freilaufeinheit montiert	Freewheel unitcpl.	Roue libre montée
12a	9001.26.10	4	Zugfeder Z 090	Tensionspring	Ressort
13	9001.26.05	1	Getriebeausgangswelle	Outputshaft	Arbre de sortie
14	9001.30.01	1	Abrollsegment	Plate	Chemin de roulement
15	603D525PA	1	Flachrundschr. M 5x25 DIN 603-8.8 v.	Bolt	Vis TRCC
16	934D5P	2	6-ktmu. M 5 DIN 934-8	Hey.nut	Ecrou H
17	933D830P	5	6-ktschr. M 8x30 DIN 933-8.8	Hex.bolt	Vis H
18	934D8PA	1	6-ktmu. M 8 DIN 934-8 verz.	Hex.nut	Ecrou H
19	9001.26.11	4	Schraubendichtung M 8	Sealring	Joint
20	9001.26.20	1	Deckeldichtung	Packing	Joint de couvercle
21	9001.26.02	1	Getriebedeckel	Lid	Couvercle
22	9001.31.01	1	Verstellhebelwelle	Adj.shaft	Arbre de réglage
23	9001.26.12	1	O-Ring 20x2	O-Ring	Joint torique
24	9001.26.07	1	Getriebestellhebel	Lever	Levier de réglage
25	603D820RA	1	Flachrundschr. M 8x20 DIN 603-5.6 v.	Bolt	Vis TRCC
26	125DA8,4	1	Scheibe A 8,4 DIN 125 verz.	Washer	Rondelle
27	985D8PA	1	6-ktmu. M 8 DIN 985-8 verz.	Hex.nut	Ecrou H
28	603D1030RA	1	Flachrundschr. M 10x30 DIN 608-5.6 v.	Bolt	Vis TRCC
29	440DV11	1	Scheibe V 11 DIN 440 verz.	Washer	Rondelle
30	9001.43.08	1	Kipp-Sterngriff M 10	Knop	Maneton
31	9001.51.01	1	Getriebeeinstellbügel	Adj.bow	Support
32	9001.26.06	1	Getriebeskala	Meteringscale	Reglette
33	601D820A	4	6-ktschr. M 8x20 DIN 601 verz.	Hex.bolt	Vis H
"	934D8PA	4	6-ktmu. M 8 DIN 934-8 verz.	Hex.nut	Ecrou H
	9001.26.01	1	Getriebe montiert Bild-Nr. 1-3, 5-33	Gearbox cpl. Ref.Nos. 1-3,5-33	Variateur cplt. Rep. 1-3, 5-33

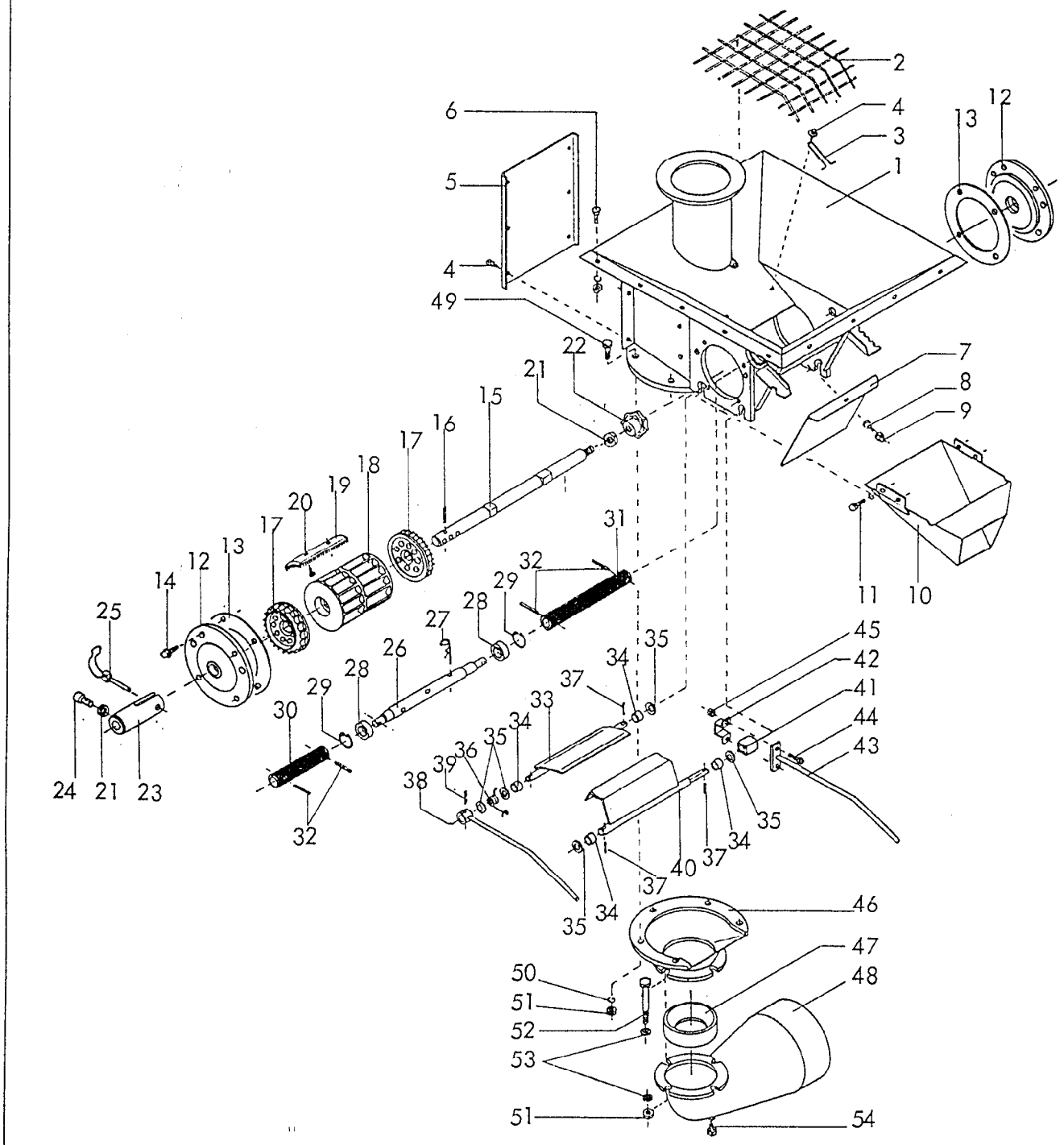

RABE WERK Ersatzteilliste

Gerätetyp: Turbodrill -Dosiergehäuse- -Metering unit- - Distribution -

Bild Ref. Fig.	Bestell-Nr. Part.-No. Référence	Stück Qty. Qte.	Bezeichnung	Technische Angaben Technical data. Données techniques	Description	Désignation
1	9001.16.01	1	Dosiergehäuse		Housing	Carter de distribution
2	9001.15.12	1	Schutzsieb		Sieve	Grille de protection
3	9001.15.09	2	Reinigungsfeder		Cleanerspring	Ressort de nettoyage
4	9002.00.14	8	Blechschr. 3x16		Platebolt	Vis tôle
5	9001.15.07	1	Rückwand		Backplate	Paroi arrière

12

Gerätetyp: Turbodrill -Dosiergehäuse- -Metering unit- - Distribution -

Bild Ref. Fig.	Bestell-Nr. Part.-No. Référence	Stück Qty. Qte.	Bezeichnung Technische Angaben Technical data. Données techniques	Description	Désignation
6	603D620PA	18	Flachrundschr. M 6x20 DIN 603-8.8 v.	Bolt	Vis TRCC
"	127DA6	18	Federring A 6 DIN 127 verz.	Springwasher	Rondelle grower
"	934D6PA	18	6-ktmu. M 6 DIN 934-8 verz.	Hex.nut	Ecrou H
7	9001.15.08	1	Absperrschieber	Shutter	Trappe de vidange
8	933D810PA	1	6-ktschr. M 8x10 DIN 933-8.8 verz.	Hex.bolt	Vis H
9	1587D8	1	Hutmutter M 8 DIN 1587-6 verz.	Nut	Ecrou borgne
10	9001.25.01	1	Auslaufstutzen	Dischargefunnel	etonnoir d'écoulement
11	933D612PA	4	6-ktschr. M 6x12 DIN 933-8.8 verz.	Hex.bolt	Vis H
"	127DA6	4	Federring A 6 DIN 127 verz.	Springwasher	Rondelle grower
12	9001.15.02	2	Lagerdeckel	Bearingcover	Couvercle
13	9001.15.11	2	Ausgleichsscheibe	Spacer	Cale
14	933D616P	8	6-ktschr. M 6x16 DIN 933-8.8	Hex.bolt	Vis H
"	127DA6	8	Federring A 6 DIN 127	Springwasher	Rondelle grower
15	9001.15.03	1	Dosierwelle	Meterringshaft	Arbre de dosage
16	7346D3,540	1	Spannstift 3,5x40 DIN 7346	Rollpin	Goupille
17	9001.15.06	2	Feindosierrad	Fineseedwheel	Roue à petite cannel.
18	9001.24.01	1	Grobdosierrad	Standardseedwheel	Roue à grandes cannel
19	9001.15.05	1	Reinigungsbürste	Cleanerbrush	Brosse nettoyante
20	933D612PA	3	6-ktschr. M 6x12 DIN 933-8.8 verz.	Hex.bolt	Vis H
21	936D10PA	2	6-kmu. M 10 DIN 936-8 verz.	Hex.nut	Ecrou H
22	9001.43.08	1	Kipp-Sterngriff N 10	Knop	Maneton
23	9001.43.03	1	Dosierwellenkupplung	Clutch	Verrou
24	912D1020PA	1	Zyl.Schraube M 10x20 DIN 912-8.8 v.	Bolt	Vis cylindrique
25	9001.43.07	1	Rohrklappsplint 8x45 verzinkt	Lynchpin	Goupille
26	9001.15.04	1	Rührwelle	Agitatorshaft	Arbre agitateur
27	9001.15.14	3	Rührstecker	Agitatorfinger	Doigt agitateur
28	625D60022RS1	2	Rillenkugellager 6002 2 RS 1 DIN 625	Ballbearing	Roul. à aiguilles
29	472D3212	2	Sicherungsring 32x1,2 DIN 472	Circlip	Circlip
30	9001.43.04	1	Verbindungsschlauch 105 lg.	Connectingtube	Tuyau de raccordement
31	9001.43.05	1	Verbindungsschlauch 202 lg.	Connectingtube	Tuyau de raccordement
32	7346D528	4	Spannstift 5x28 DIN 7346	Rollpin	Goupille
33	9001.20.01	1	Abdrehklappe	Calibrationflap	Trappe de contrôle
34	9001.15.13	4	Bundbuchse 12-16-10	Bush	Bague
35	125D13	2-4	Scheibe 13 DIN 125 verz.	Wascher	Rondelle

Gerätetyp: Turbodrill -Dosiergehäuse- -Metering unit- - Distribution -

Bild Ref. Fig.	Bestell-Nr. Part.-No. Référence	Stück Qty. Qte.	Bezeichnung Technische Angaben Technical data. Données techniques	Description	Désignation
36	9001.15.10	1	Abdrehklappenfeder	Spring	Ressort
37	1481D3,530	3	Spannstift 3,5x30 DIN 1481 verz.	Rollpin	Goupille
38	9001.19.01	1	Abdrehklappenhebel	Lever	Levier de trappe
39	1481D530	1	Spannstift 5x30 DIN 1481 verz.	Rollpin	Goupille
40	9001.21.01	1	Bodenklappe	Bottomflap	Linguet
41	9001.18.05	1	Gummifederelement	Rubberspring	Silentbloc
42	9001.18.06	1	Bügel	Fastener	Support
43	9001.18.02	1	Bodenklappenhebel	Lever	Levier de linguet
44	933D612P	2	6-ktschr. M 6x12 DIN 933-8.8	Hex.bolt	Vis H
45	934D6P	2	6-ktmu. M 6 DIN 934-8	Hex.nut	Ecrou H
46	9001.52.01	1	Einlauftrichter	Dischargesocket	Ecoulement
47	9001.00.21	1	Düse Ø 60	Nozzle	Tuyère
48	9001.45.01	1	Siederohrbogen	Pipebend	Coude
49	933D825PA	5	6-ktschr. M 8x25 DIN 933-8.8 verz.	Hex.bolt	Vis H
50	127DA8	5	Federring A 8 DIN 127 verz.	Springwasher	Rondelle grower
51	934D8PA	9	6-ktmu. M 8 DIN 934-8 verz.	Hex.nut	Ecrou H
52	931D855PA	4	6-ktschr. M 8x55 DIN 931-8.8 verz.	Hex.bolt	Vis H
53	9021DA8,4	8	Scheibe A 8,4 DIN 9021 verz.	Washer	Rondelle
54	933D1220PA	1	6-ktschr. M 12x20 DIN 933-8.8 verz.	Hex.bolt	Ecrou H

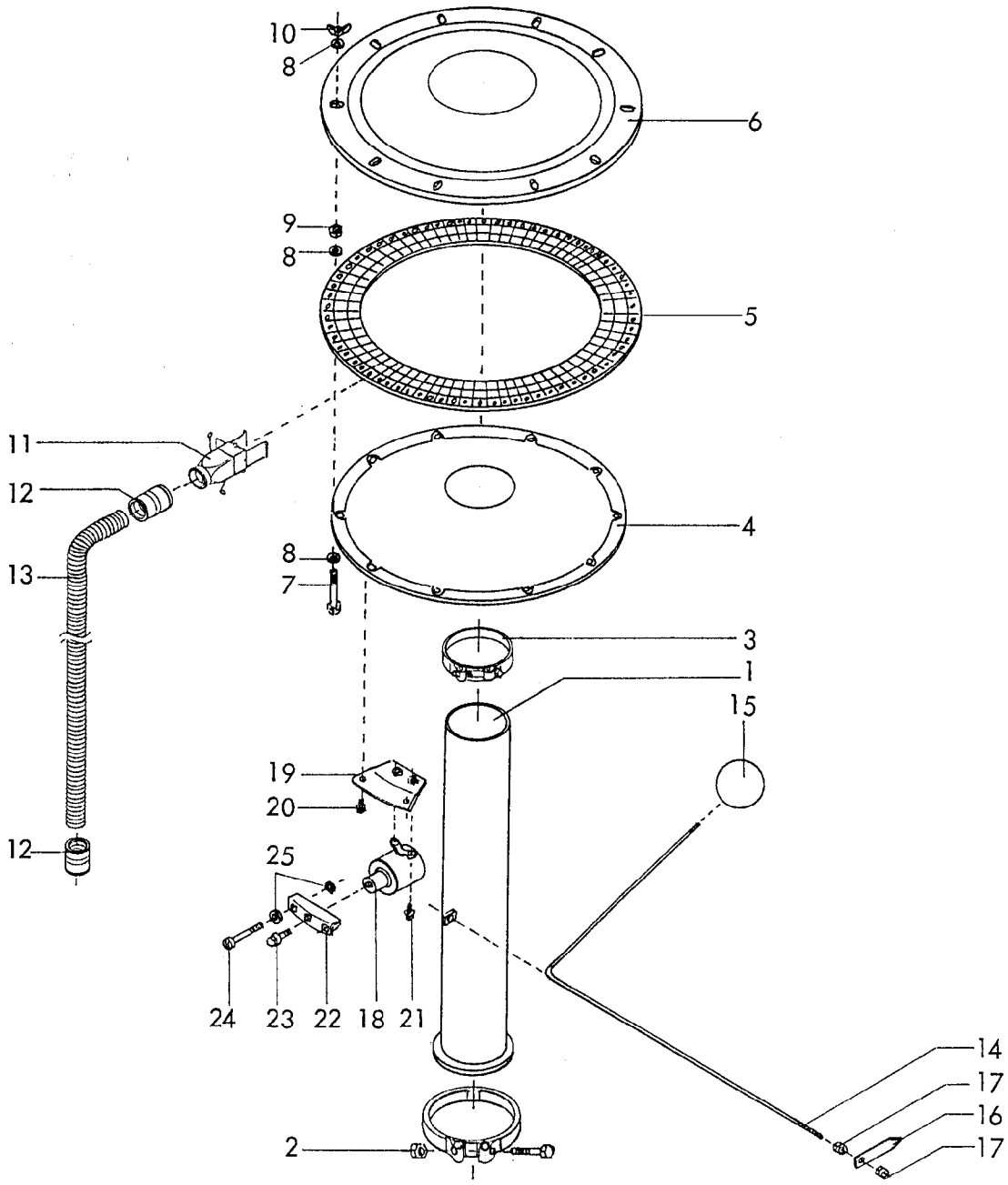

RABE WERK Ersatzteilliste

Gerätetyp: Turbodrill -Verteiler- -Distributor head- - Tête de répartition -

Bild Ref. Fig.	Bestell-Nr. Part.-No. Référence	Stück Qty. Qte.	Bezeichnung / Technische Angaben / Technical data. / Données techniques	Description	Désignation
1	9001.47.01	1	Steigrohr -lang-	Risingpipe-long	Tube de montée
2	9001.00.27	1	Profilschelle	Hoseclip	Collier
3	9001.46.06	1	Schlauchschelle GBS 135/25	Hoseclip	Collier
4	9001.46.05	1	Verteilerkopfboden	Distributorbotto	Carter de tête
5	9001.46.03	1	Verteilerkopfring	Distributorring	Couronne de répart.
6	9001.46.04	1	Verteilerkopfdeckel	Distributorlid	Couvercle

Gerätetyp: Turbodrill -Verteiler- -Distributor head- -Tête de répartition-

Bild Ref. Fig.	Bestell-Nr. Part.-No. Référence	Stück Qty. Qte.	Bezeichnung / Technische Angaben / Technical data. / Données techniques	Description	Désignation
7	933D580SA	10	6-ktschr. M 5x80 DIN 933-4.6 verz.	Hex.bolt	Vis H
8	9021DA5,3	20	Scheibe A 5,3 DIN 9021 verz.	Washer	Rondelle
9	6923D5RA	10	6-ktmu. mit Bund DIN 6923-5 verz.	Hex.nut	Ecrou à embase
10	315D5RA	10	Flügelmutter M 5 DIN 315-5 verz.	Wingnut	Ecrou papillon
11	9001.57.01	30 40	Verteilerauslauf montiert	2-Way outlet	Sorties cplt.
12	9001.46.07		Schlauchkupplung	Pipe coupling	Raccord
13			Schlauch	Pipe	Tuyau de descente
			Füllstandsanzeige	Lowlevelindicator	Jauge de niveau
14	9004.53.01	1	Verbindungsstange	Connectingrod	Tige
15	9004.48.05	1	Hostalen-Kugel	Hastalenball	Flotteur
16	9004.48.02	1	Zeiger	Indicator	Indicateur
17	934D6PA	2	6-ktmu. M 6 DIN 934-8 verz.	Hex.nut	Ecrou H
			Fahrgassenschaltung	Tramlineswitch	Dispos. de Jalonnemen
18			Elektromagnet	Magnet	Electro-vanne
19					
20					
21					
22					
23					
24					
25					

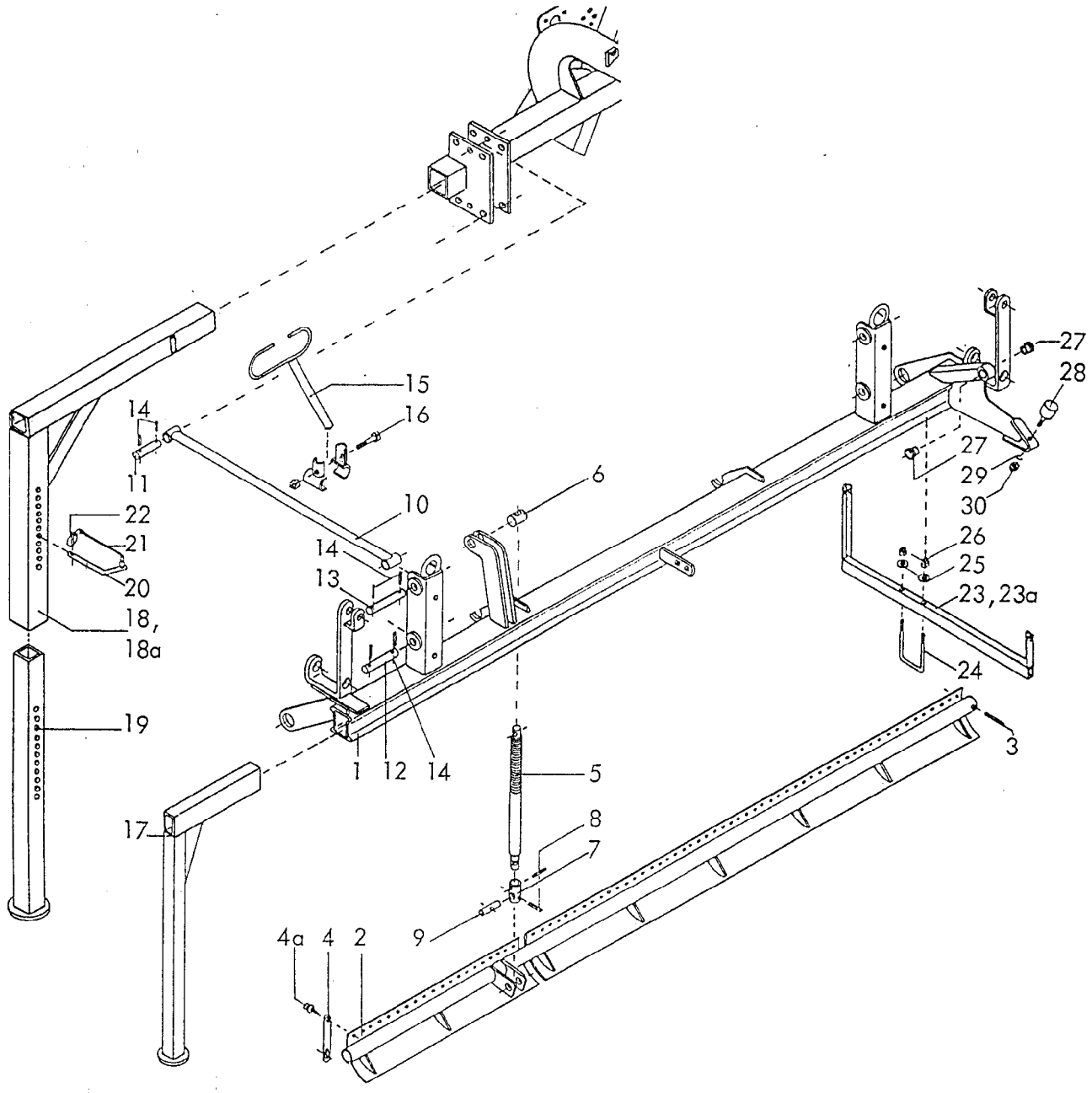

RABE WERK Ersatzteilliste

-Rampe porte-soc - Béquilles - Supports d'éclairage -

Gerätetyp: Turbodrill -Scharschiene, Abstellstütze- -Coulterrail and Stands-

Bild Ref. Fig.	Bestell-Nr. Part.-No. Référence	Stück Qty. Qte.	Bezeichnung	Technische Angaben Technical data. Données techniques	Description	Désignation
1	9002.01.03	1	Scharschiene 2,5 m		Rail 2,5 m	Rampe porte-soc 2,5m
1	9002.01.01	1	Scharschiene 3,0 m		Rail 3,0 m	Rampe porte-soc 3 m
1	9002.01.02	1	Scharschiene 4,0 m		Rail 4,0 m	Rampe porte-soc 4 m
1	9002.01.09	1	Scharschiene 4,5 m		Rail 4,5 m	Rampe porte-soc 4,5 m

Bild Ref. Fig.	Bestell-Nr. Part.-No. Référence	Stück Qty. Qte.	Bezeichnung Technische Angaben Technical data. Données techniques	Description	Désignation
2	9002.07.05	1	Schardruck-Verstellwelle 2,5 m	Pressure bar 2,5m	Arbre de terrage 2,5m
2	9002.07.01	1	Schardruck-Verstellwelle 3,0 m	Pressure bar 3,0m	Arbre de terrage 3 m
2	9002.07.02	1	Schardruck-Verstellwelle 4,0 m	Pressure bar 4,0m	Arbre de terrage 4 m
2	9002.07.06	1	Schardruck-Verstellwelle 4,5 m	Pressure bar 4,5m	Arbre de terrage 4,5m
3	1481D860	1	Spannstift 8x60 DIN 1481	Rollpin	Goupille
4	9002.00.06		Federlasche	Springlatch	Lame ressort
4a	9002.00.14		Blechschraube mit Scheibe B 26,3x16	Platebolt	Vis tôle
5	9004.12.01	1	Verstellspindel	Adj.screw	Tirant
6	9004.12.02	1	Verstellmutter	Adj.nut	Ecrou de tirant
7	9004.12.03	1	Gleitstück	Guide	Guide
8	1481D630	2	Spannstift 6x30 DIN 1481 verz.	Rollpin	Goupille
9	9004.12.04	1	Gleitstückachse	Guideshaft	Axe
	9004.12.05	1	Schardruckspindel kpl. Bild-Nr. 5-9	Coulterpressure screw cpl. Ref.Nos. 5-9	Tirant cplt. rep. 5-9
10	9001.03.01	4	Parallelführungsstange	Parallellink	Tige
11	9001.56.01	4	Bolzen Ø 19x103	Pin	Axe
12	9001.56.02	2	Bolzen Ø 19x110	Pin	Axe
13	9001.56.03	2	Bolzen Ø 19x156	Pin	Axe
14	1481D840	16	Spannstift 8x40 DIN 1481	Rollpin	Goupille
15	9001.75.01	2	Schlauchstütze (ab 4,0 m)	Pipeholder (4m+)	supp.caoutchouc (à par. de 4m)
16	9001.00.31	2	T-Schelle kpl.	T-Clip	Raccord
17	9001.72.01	2	Abstellstütze für Scharschiene	Stand for coulter rail	Béquille de rampe
18	9001.71.01	1	Stützenoberteil -rechts- für 2,5 m	Stand(top)r.h.2,5m	Support de béquille droit 2,5 m
18a	9001.71.02	1	Stützenoberteil -links- für 2,5 m	Stand(top)l.h.2,5m	Support de béquille gauche 2,5 m
18	9001.71.03	1	Stützenoberteil -rechts- für 3,0 m	Stand(top)r.h.3,0m	Support de béquille droit 3 m
18a	9001.71.04	1	Stützenoberteil -links- für 3,0 m	Stand(top)l.h.3,0m	Support de béquille gauche 3 m
18	9001.71.05	1	Stützenoberteil -rechts- für 4,0 m	Stand(top)r.h.4,0m	Support de béquille droit 4 m
18a	9001.71.06	1	Stützenoberteil -links- für 4,0 m	Stand(top)l.h.4,0m	Support de béquille gauche 4 m
18	9001.71.07	1	Stützenoberteil -rechts- für 4,5 m	Stand(top)r.h.4,5m	Support de béquille droit 4,5 m
18a	9001.71.08	1	Stützenoberteil -links- für 4,5 m	Stand(top)l.h.4,5m	Support de béquille gauche 4,5 m

18

-Rampe porte-soc - Béquilles - Supports d'éclairage -

Gerätetyp: Turbodrill -Scharschiene, Abstellstütze- -Coulterrail and Stands-

Bild Ref. Fig.	Bestell-Nr. Part.-No. Référence	Stück Qty. Qte.	Bezeichnung / Technische Angaben / Technical data. / Données techniques	Description	Désignation
19	9001.71.20	2	Stützenunterteil	Stand bottom	Béquille
20	9001.70.~~02~~ 20	2	Steckbolzen	Pin	Axe
21	8163.01.03	2	Sicherungsband	Safetystrap	Caoutchouc
22	8405.12.09	2	Klappstecker STB-4,5x340	Lynchpin	Goupille
23	9001.74.01	1	Leuchtenträger -rechts-	Deflectorholder r.h.	Supp.d'éclair. droit
23a	9001.74.02	1	Leuchtenträger -links-	Deflectorholder l.h.	Supp. d'éclair. gauch
24	9001.00.29	2	Leuchtenträgerschelle	U-bolt	Bride
25	9021DA8,4	4	Scheibe A 8,4 DIN 9021 verz.	Washer	Rondelle
26	934D8PA	4	6-ktmu. M 8 DIN 934-8 verz.	Hex.nut	Ecrou H
27	9002.21.05	2	Bundbuchse	Bush	Bague
28	9004.15.29	1	Puffer	Buffer	Silent-bloc
29	127DA8	1	Federring A 8 DIN 127 verz.	Springwasher	Rondelle grower
30	934D8PA	1	6-ktmu. M 8 DIN 934-8 verz.	Hex.nut	Ecrou H

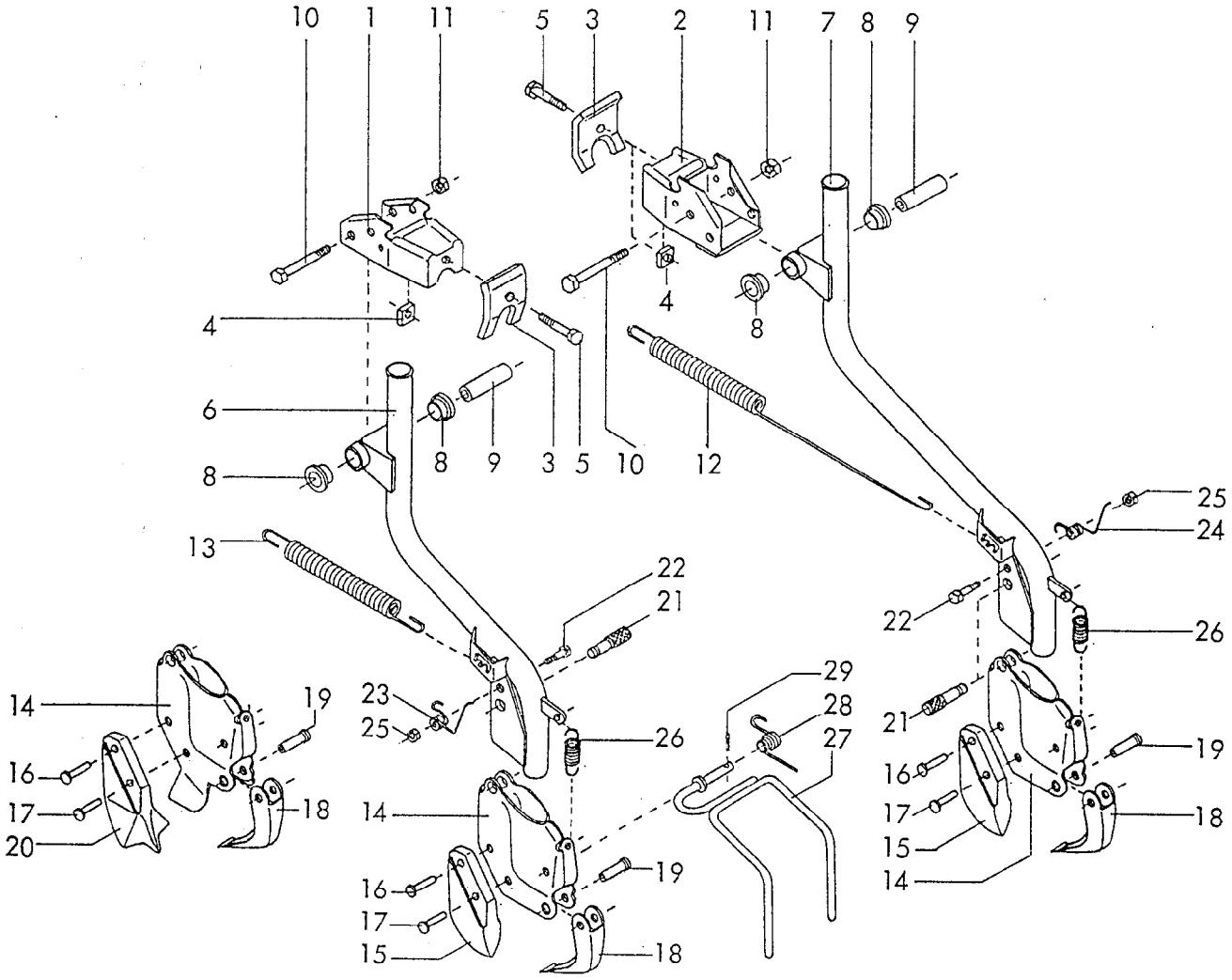

RABE WERK Ersatzteilliste

Gerätetyp: Turbodrill -Schare- -Coulters- -Socs-

Bild Ref. Fig.	Bestell-Nr. Part.-No. Référence	Stück Qty. Qte.	Bezeichnung	Technische Angaben Technical data. Données techniques	Description	Désignation
1	9002.11.01	1	Säscharhalterung -kurz-		Coulterbracket -short-	Support court
2	9002.10.01	1	Säscharhalterung -lang-		Coulterbracket -long-	Support long
3	9002.00.05	1	Klemmplatte		Clampplate	Plaque de fixation
4	557D10	1	4-ktmu. M 10 DIN 557		Squarenut	Ecrou H
5	931D1065P	1	6-ktschr. M 10x65 DIN 931-8.8		Hex.bolt	Vis H
6	9002.06.01	1	Säscharrohr -kurz-		Seedpipe-short	Tube de descente court
7	9002.05.01	1	Säscharrohr -lang-		Seedpipe-long	Tube de descente l.
8	9002.00.03	2	Scharlager		Pivot	Bague

20

Gerätetyp: Turbodrill -Schare- -Coulters- -Socs-

Bild Ref. Fig.	Bestell-Nr. Part.-No. Référence	Stück Qty. Qte.	Bezeichnung / Technische Angaben / Technical data. / Données techniques	Description	Désignation
9	9002.00.04	1	Scharlagerinnehülse	Innerbush	Bague
10	931D1090P	1	6-ktschr. M 10x90 DIN 931-8.8	Hex.bolt	Vis H
11	934D10PA	1	6-ktmu. M 10 DIN 934-8 verz.	Hex.nut	Ecrou H
	9002.00.01	1	Säscharrohr -lang- montiert Bild-Nr. 2-5, 7-11	Seedpipe-long cpl Ref.Nos.2-5,7-11	Tube de descente long cplt. rep. 2-5,7-11
	9002.00.02	1	Säscharrohr -kurz- montiert Bild-Nr. 1, 3-6, 8-11	Seedpipe-shortcpl Ref.Nos.1,3-6,8-11	Tube de descente cour cplt. rep.1,3-6,8-11
12	9002.00.07	1	Scharzugfeder -lang-	Tensionspring -long-	Ressort long
13	9002.00.08	1	Scharzugfeder -kurz-	Tensionspring -short-	Ressort court
14	9002.12.02	1	Säscharkörper	Coulterbody	Sabot
15	9002.12.03	1	Säscharspitze	Coulterpoint	Soc
16	661D530	1	Senkniet 5x30 DIN 661	Rivet	Rivet
17	661D536	1	Senkniet 5x36 DIN 661	Rivet	Rivet
18	9002.12.04	1	Säscharabstellstütze	Coulterrest	Béquille anti-bourr.
19	9002.12.05	1	Halbhohlniet	Hollowrivet	Rivet
20	9002.20.03	1	Breitsaatscharspitze	Bandseed point	Soc étaleur
	9002.12.01	1	Schleppschar montiert Bild-Nr. 14-19	Universal coulter cpl.Ref.Nos.14-19	Soc traînant cplt. rep. 14-19
	9002.20.01	1	Breitsaatschar montiert Bild-Nr. 14, 16-20	Bandseed coulter cpl.Ref.Nos.14,16-20	Soc étaleur cplt. rep. 14, 16-20
21	9002.00.10	1	Scharabsteckbolzen	Coulterpin	Axe
22	931D835PA	1	6-ktschr. M 8x35 DIN 931-8.8 verz.	Hex.bolt	Vis H
23	9002.13.01	1	Scharsicherungsfeder -links-	Spring l.h.	Ressort gauche
24	9002.13.02	1	Scharsicherungsfeder -rechts-	Spring r.h.	Ressort droit
25	985D8PA	1	6-ktmu. M 8 DIN 985-8 verz.	Hex.nut	Ecrou H
26	9002.00.09	1	Scharhaltefeder	Fixingspring	Ressort
27	9004.26.01	1	Scharstriegel	Coulterharrow	Herse de soc
28	9004.13.02	1	Striegeldämpfungsfeder	Spring	Ressort de herse
29	1481D525	1	Spannstift 5x25 DIN 1481	Rollpin	Goupille

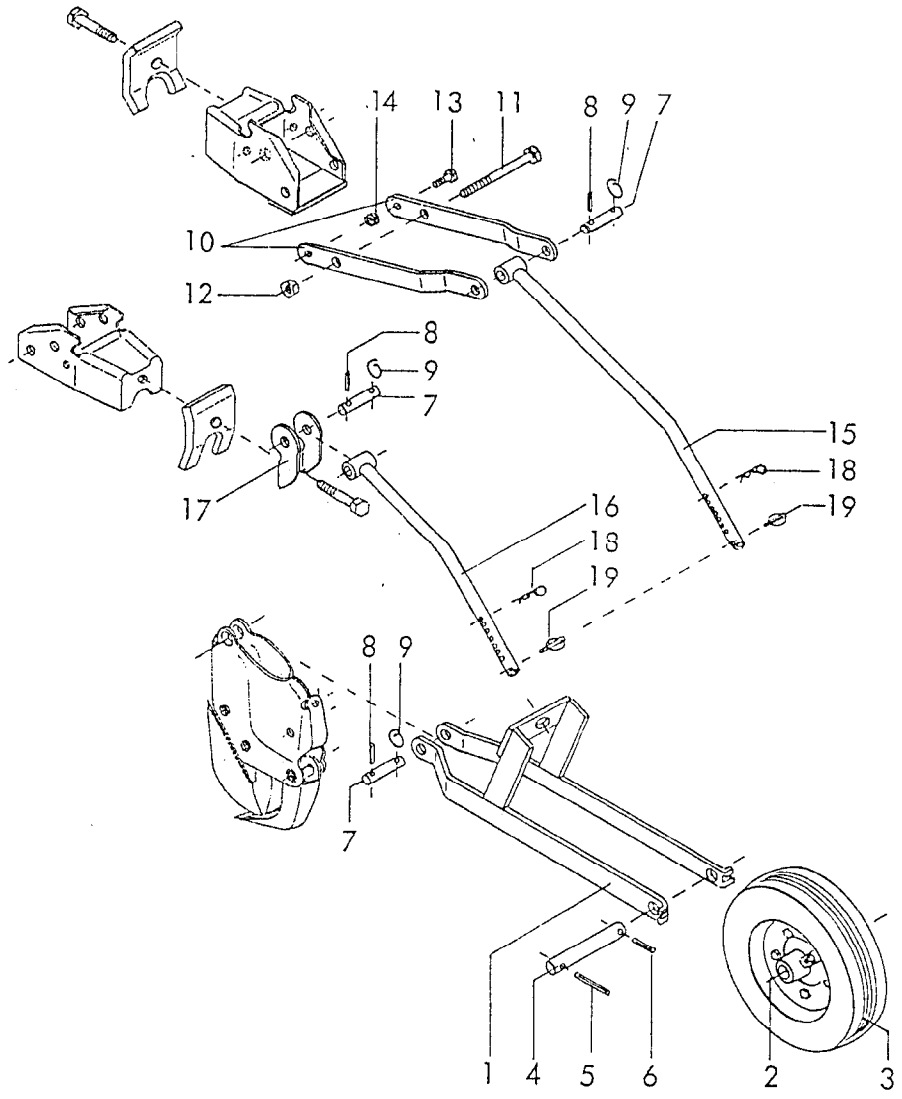

RABE WERK Ersatzteilliste

Gerätetyp: Turbodrill -Druckrolle- -Pressureroller- -Roues plombeuses-

Bild Ref. Fig.	Bestell-Nr. Part.-No. Référence	Stück Qty. Qte.	Bezeichnung / Technische Angaben / Technical data. / Données techniques	Description	Désignation
1	9004.25.01	1	Druckrollengabel	Rollerfork	Fourche de roue
2	9004.24.03	1	Farmflex-Rad 200x35	Farmflexwheel	Jante Farmflex
3	9004.24.04	1	Farmflex-Reifen 200x65	Farmflextyre	Pneu Farmflex
4	9004.24.02	1	Druckrollenachse	Shaft	Axe de roue
5	1481D640	1	Spannstift 6x40 DIN 1481	Rollpin	Goupille
6	1481D630	1	Spannstift 6x30 DIN 1481	Rollpin	Goupille
	9004.24.01	1	Druckrolle montiert Bild-Nr. 1-6	Pressureroller cpl.Ref.Nos.1-6	Roue cplt. rep.1-6

22

Gerätetyp: Turbodrill -Druckrolle- -Pressureroller- -Roues plombeuses-

Bild Ref. Fig.	Bestell-Nr. Part.-No. Référence	Stück Qty. Qte.	Bezeichnung / Technische Angaben / Technical data. / Données techniques	Description	Désignation
7	9004.22.05	2	Arretierbolzen	Lockingpin	Axe
8	1481D625	2	Spannstift 6x25 DIN 1481	Rollpin	Goupille
9	6608.12.07	2	Sicherungsring	Circlip	Circlip
10	9004.23.03	2	Druckrollenhalter	Rollerarm	Tirant
11	931D10110P	1	6-ktschr. M 10x110 DIN 931-8.8	Hex.bolt	Vis H
12	934D10P	1	6-ktmu. M 10 DIN 934-8	Hex.nut	Ecrou H
13	933D620P	2	6-ktschr. M 6x20 DIN 933-8.8	Hex.bolt	Vis H
14	934D6P	2	6-ktmu. M 6 DIN 934-8	Hex.nut	Ecrou H
15	9004.51.01	1	Tiefenverstellrohr -lang-	Depthrod -long-	Tirant long
16	9004.51.02	1	Tiefenverstellrohr -kurz-	Depthrod -short-	Tirant court
17	9004.22.03	1	Haltetasche	Bracket	Support
18	4716.35.00	1	Federsteckstock BTB-4 verzinkt	R-clip	Goupille
19	8405.12.09	1	Klappstecker STB-4,5x340	Lynchpin	Goupille
	9004.22.01	1	Druckrolle -kurz- montiert Bild-Nr. 1-9, 16-19	Pressureroller -short- cpl. Ref.Nos.1-9,16-19	Roue plombeuses court cplt. rep.1-9,16-19
	9004.23.01	1	Druckrolle -lang- montiert Bild-Nr. 1-15, 18,19	Pressureroller -long- cpl. Ref.Nos.1-15,18,19	Roue plombeuse longue cplt. rep. 1-15,18,19

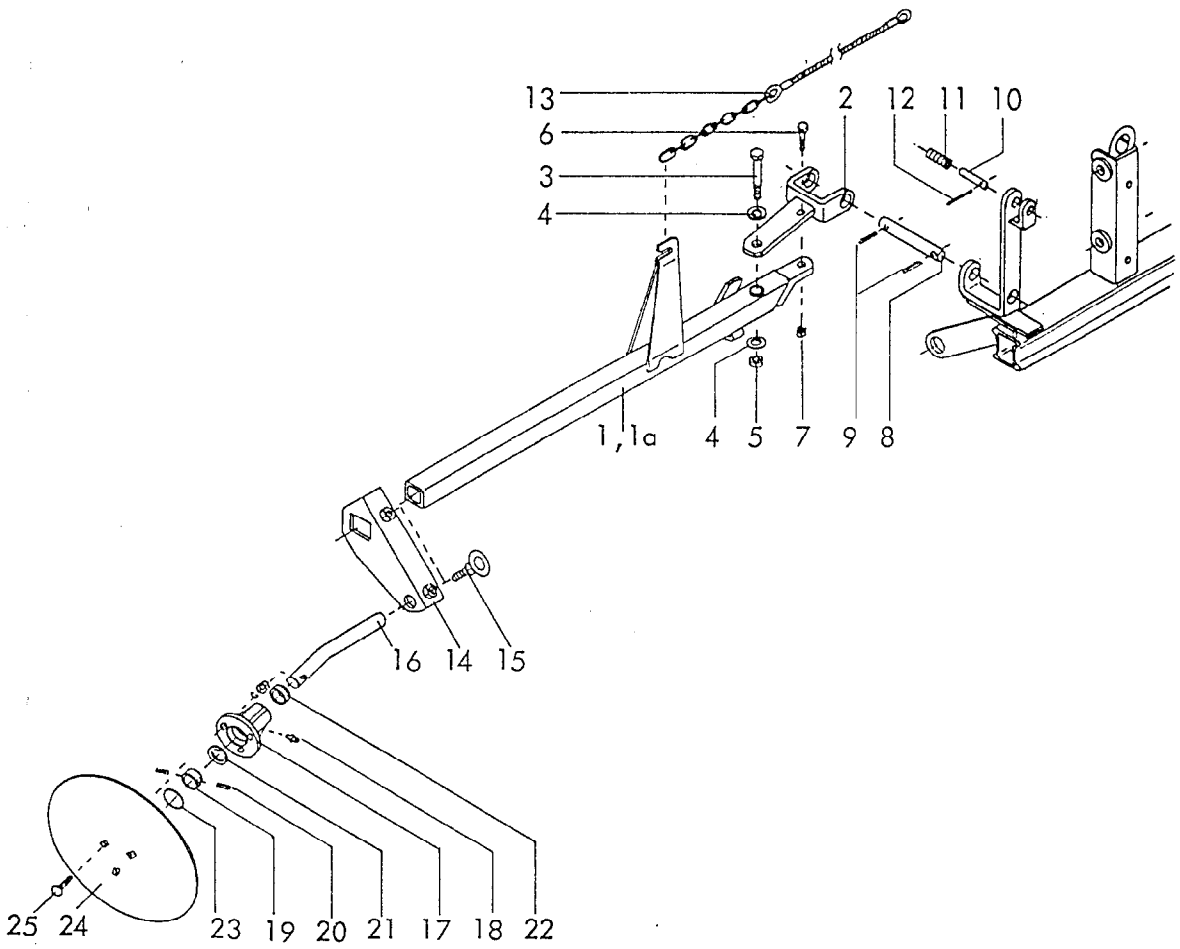

RABE WERK Ersatzteilliste

Gerätetyp: Turbodrill -Spuranreißer- -Trackmarkers- - Traceurs -

Bild Ref. Fig.	Bestell-Nr. Part.-No. Référence	Stück Qty. Qte.	Bezeichnung / Technische Angaben / Technical data. / Données techniques	Description	Désignation
1	9001.40.01	1	Spuranreißerarm -rechts- 2,5 m	Markerarm r.h.2,5m	Bras droit 2,5 m
1	9001.40.02	1	Spuranreißerarm -rechts- 3,0 m	Markerarm r.h.3,0m	Bras droit 3,0 m
1	9001.40.03	1	Spuranreißerarm -rechts- 4,0 m	Markerarm r.h.4,0m	Bras droit 4,0 m
1	9001.40.04	1	Spuranreißerarm -rechts- 4,5 m	Markerarm r.h.4,5m	Bras droit 4,5 m
1	9001.40.05	1	Spuranreißerarm -rechts- 5,0 m	Markerarm r.h.5,0m	Bras droit 5,0 m
1a	9001.40.11	1	Spuranreißerarm -links- 2,5 m	Markerarm l.h.2,5m	Bras gauche 2,5 m
1a	9001.40.12	1	Spuranreißerarm -links- 3,0 m	Markerarm l.h.3,0m	Bras gauche 3,0 m
1a	9001.40.13	1	Spuranreißerarm -links- 4,0 m	Markerarm l.h.4,0m	Bras gauche 4,0 m
1a	9001.40.14	1	Spuranreißerarm -links- 4,5 m	Markerarm l.h.4,5m	Bras gauche 4,5 m
1a	9001.40.15	1	Spuranreißerarm -links- 5,0 m	Markerarm l.h.5,0m	Bras gauche 5,0 m
2	9001.37.01	2	Armgelenk	Joint	Articulation
3	931D1290PA	2	6-ktschr. M 12x90 DIN 931-8.8 verz.	Hex.bolt	Vis H
4	125DA13	4	Scheibe A 13 DIN 125 verz.	Washer	Rondelle
5	980DV12PA	2	Sicherungsmutter VM 12 DIN 980-8 v.	Locknut	Ecrou frein

Gerätetyp: Turbodrill -Spuranreißer- -Trackmarkers- -Traceurs-

Bild Ref. Fig.	Bestell-Nr. Part.-No. Référence	Stück Qty. Qte.	Bezeichnung / Technische Angaben Technical data. Données techniques	Description	Désignation
6	931D835P	2	6-ktschr. M 8x35 DIN 931-8.8	Hex.bolt	Vis H
7	934D8P	2	6-ktmu. M 8 DIN 934-8	Hex.nut	Ecrou H
8	9001.00.28	2	Gelenkbolzen	Pin	Axe d'articulation
9	1481D1340	4	Spannstift 13x40 DIN 1481 verz.	Rollpin	Goupille
10	9001.36.05	2	Riegelbolzen	Pin	Axe de verrouillage
11	9001.36.02	2	Druckfeder DF-211 verz.	Tensionspring	Ressort
12	1481D675	2	Spannstift 6x75 DIN 1481 verz.	Rollpin	Goupille
13	9001.36.21	2	Spuranreißerseil 2,5 m	Markerrope 2,5 m	Cable 2,5 m
13	9001.36.22	2	Spuranreißerseil 3,0 m	Markerrope 3,0 m	Cable 3,0 m
13	9001.36.23	2	Spuranreißerseil 4,0 m	Markerrope 4,0 m	Cable 4,0 m
13	9001.36.24	2	Spuranreißerseil 4,5 m	Markerrope 4,5 m	Cable 4,5 m
13	9001.36.25	2	Spuranreißerseil 5,0 m	Markerrope 5,0 m	Cable 5,0 m
14	9001.41.01	2	Spuranreißerhalter	Bracket	Support
15	9001.39.01	2	Ösenschraube	Eyebolt	Vis à anneau
16	9001.38.03	2	Spuranreißerwelle	Crankedshaft	Arbre d'effaceur
17	9001.38.05	2	Spuranreißernabe	Hub	Moyeu
18	4716.38.00	2	Schmiernippel H 1 8x1	Greasenipple	Graisseur
19	9001.38.04	2	Lagerring	Bush	Bague
20	1481D616	4	Spannstift 6x16 DIN 1481	Rollpin	Goupille
21	988D25352	2	Paßscheibe 25x35x2 DIN 988	Washer	Entretoise
22	8131.01.07	2	Abstreifer P 38 25x33x7	Scraper	Joint
23	9001.38.06	2	O-Ring 49x3	O-Ring	Joint torique
24	9001.38.02	2	Markierscheibe	Disc	Disque traceur
25	603D825PA	6	Flachrundschr. M 8x25 DIN 603-8.8 v.	Bolt	Vis TRCC
"	127DA8	6	Federring A 8 DIN 127 verz.	Springwasher	Rondelle grower
"	934D8PA	6	6-ktmu. M 8 DIN 934-8 verz.	Hex.nut	Ecrou H
	9001.38.01	2	Markierer montiert, Bild-Nr. 16-25	Marker cpl. Ref.Nos. 16-25	Traceur cplt. rep. 16-25

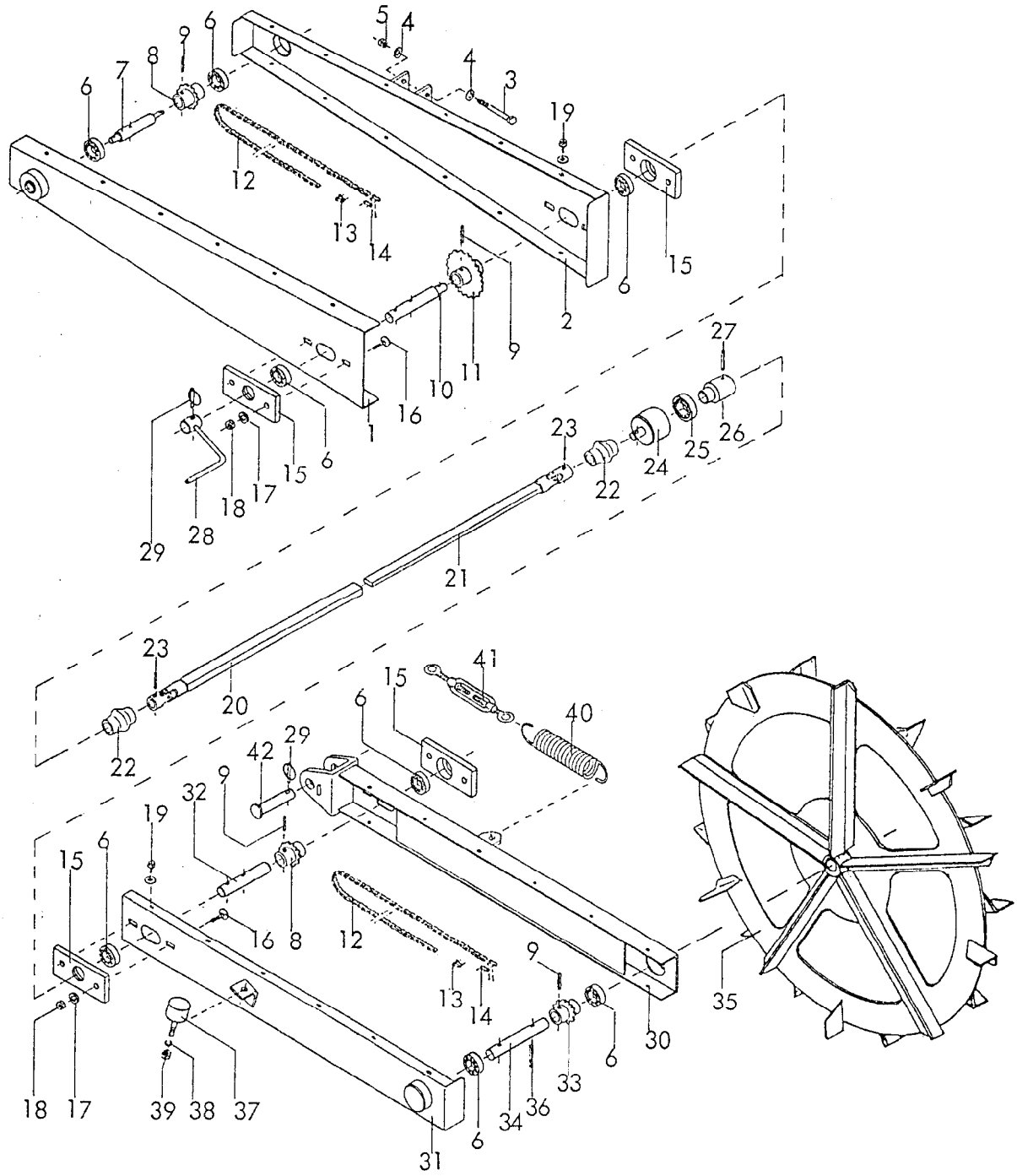

RABE WERK Ersatzteilliste

Gerätetyp: Turbodrill -Spornrad- -Groundwheel- -Roues à crampons-

Bild Ref. Fig.	Bestell-Nr. Part.-No. Référence	Stück Qty. Qte.	Bezeichnung	Technische Angaben Technical data. Données techniques	Description	Désignation
1	9003.08.01	1	Antriebskasten -oben- 2,5 m-4,0 m		Drivebox(top)2,5 -4,0m	Carter sup. 2,5-4 m
1	9003.26.01	1	Antriebskasten -oben- 4,5 m		Drivebox(top)4,5m	Carter sup. 4,5 m
2	9003.09.01	1	Deckel für Antriebskasten -oben- für Typ 2,5 m - 4,0 m		Lid(top)2,5-4,0m	Couvercle sup. 2,5-4m
2	9003.27.01	1	Deckel für Antriebskasten -oben- 4,5 m		Lid(top) 4,5 m	Couvercle sup. 4,5 m
3	931D12100PA	2	6-ktschr. M 12x100 DIN 931-8.8 v.		Hex.bolt	Vis H

Gerätetyp: Turbodrill -Spornrad- -Groundwheel- - Roues à crampons-

Bild Ref. Fig.	Bestell-Nr. Part.-No. Référence	Stück Qty. Qte.	Bezeichnung Technische Angaben Technical data. Données techniques	Description	Désignation
4	125DA13	4	Scheibe A 13 DIN 125 verz.	Washer	Rondelle
5	980DV12PA	2	Sicherungsmutter VM 12 DIN 980-8 v.	Locknut	Ecrou frein
6	625D60042RS1	8	Rillenkugellager 6004 2 RS 1 DIN 625	Bearing	Roul. à aiguilles
7	9003.07.05	1	Zwischenwelle 3	Interm.shaft	Arbre 3
8	9003.10.01	2	Kettenrad z = 12	Sprocket	Pignon Z=12
9	1481D630	4	Spannstift 6x30 DIN 1481	Rollpin	Goupille
10	9003.07.04	1	Zwischenwelle 2	Interm.shaft	Arbre 2
11	9003.17.01	1	Kettenrad z = 20 für 2,5 m	Sprocket 2,5 m	Pignon Z-20 p. 2,5 m
11	9003.18.01	1	Kettenrad z = 24 für 3,0 m	Sprocket 3,0 m	Pignon Z-24 p. 3,0 m
11	9003.19.01	1	Kettenrad z = 32 für 4,0 m	Sprocket 4,0 m	Pignon Z=32 p. 4,0 m
11	9003.25.01	1	Kettenrad z = 36 für 4,5 m	Sprocket 4,5 m	Pignon Z-36 p. 4,5 m
12		1	Rollenkette 1/2"x1/4" für 2,5 m	Rollerchain 2,5 m	chaine 1/2x1/4" 2,5m
12		1	Rollenkette 1/2"x1/4" für 3,0 m	Rollerchain 3,0 m	chaine 1/2x1/4" 3,0m
12		1	Rollenkette 1/2"x1/4" für 4,0 m	Rollerchain 4,0 m	chaine 1/2x1/4" 4,0m
12		1	Rollenkette 1/2"x1/4" für 4,5 m	Rollerchain 4,5 m	chaine 1/2x1/4" 4,5m
13		2	Kettenglied gekröpft 1/2"x1/4"	Chainlink	Raccord 1/2 x 1/4"
14		2	Verschlußglied 1/2"x1/4"	Chainlock	Fermeture 1/2x1/4"
15	9003.04.04	4	Zwischenlager	Plate	Palier
16	603D630PA	8	Flachr.Schr. M 6x30 DIN 603-8.8 v.	Bolt	Vis TRCC
17	125DA6,4	8	Scheibe A 6,4 DIN 125 verz.	Washer	Rondelle
18	934D6PA	8	6-ktmu. M 6 DIN 934-8 verz.	Hex.nut	Ecrou H
19	9002.00.14	24	Bl.Schr. mit Scheibe B 26,3x16	Bolt with Washer	Vis et Rondelle
20	9003.06.07	1	Gelenkwellenhälfte -links- 2,5 m	Halfshaft,l.h.2,5m	Demi-transmis. g.2,5
20	9003.06.06	1	Gelenkwellenhälfte -links- 3,0 m	Halfshaft,l.h.3,0m	Demi-transmis.g3,0m
20	9003.06.05	1	Gelenkwellenhälfte -links- 4,0 m	Halfshaft,l.h.4,0m	Demi-transmis. g.4,0
20	9003.06.20	1	Gelenkwellenhälfte -links- 4,5 m	Halfshaft,l.h.4,5m	Demi-transmis. g.4,5
21	9003.06.04	1	Gelenkwellenhälfte -rechts-	Halfshaft r.h.	Demi-transmis. droite
22	9003.02.10	2	Gummischutzhülle	Rubberprotection	Protection
23	1481D625	2	Spannstift 6x25 DIN 1481	Rollpin	Goupille

Gerätetyp: Turbodrill -Spornrad- -Groundwheel- - Roues à crampons -

Bild Ref. Fig.	Bestell-Nr. Part.-No. Référence	Stück Qty. Qte.	Bezeichnung / Technische Angaben / Technical data. / Données techniques	Description	Désignation
24	9003.05.04	1	Freilaufgehäuse	Freewheelhousing	Cage
25	9003.05.03	1	Wälzlagerfreilauf	Freewheel	Roue libre
26	9003.05.02	1	Freilaufnabe	Freewheelhub	Moyeu
	9003.05.01	1	Freilaufeinheit montiert Bild-Nr. 24-26	Freewheel unit cpl.Ref.Nos.24-26	Roue libre cplt. rep. 24-26
27	1481D640	1	Spannstift 6x40 DIN 1481	Rollpin	Goupille
28	9003.14.01	1	Abdrehkurbel	Crankhandle	Manivelle
29	8405.12.09	2	Klappstecker STB-4,5x340	Lynchpin	Goupille
30	9003.11.01	1	Antriebskasten -unten-	Drivebox-bottom	Carter inférieur
31	9003.15.01	1	Deckel für Antriebskasten -unten-	Lid-bottom	Couvercle inférieur
32	9003.04.03	1	Zwischenwelle 1	Intem.shaft	Arbre 1
33	9003.16.01	1	Kettenrad z = 15	Sprocket	Pignon Z-15
34	9003.04.02	1	Spornradwelle	Wheelshaft	Arbre de roue
35	9003.03.01	1	Spornrad Ø 750	Groundwheel	Roue à crampons Ø 750
36	1481D635	1	Spannstift 6x35 DIN 1481	Rollpin	Goupille
37	9004.15.29	1	Puffer	Absorber	Amortisseur
38	127DA8	1	Federring A 8 DIN 127 verz.	Springwasher	Rondelle grower
39	934D8PA	1	6-ktmu. M 8 DIN 934-8 verz.	Hex.nut	Ecrou H
40	6241.41.09	1	Zugfeder CF-244	Tensionspring	Ressort
41	1480DSP12	1	Spannschloß SP M 12 DIN 1480	Turnbuckle	Tirant
42	9001.55.01	1	Lagerbolzen Ø 20x80	Pin	Axe

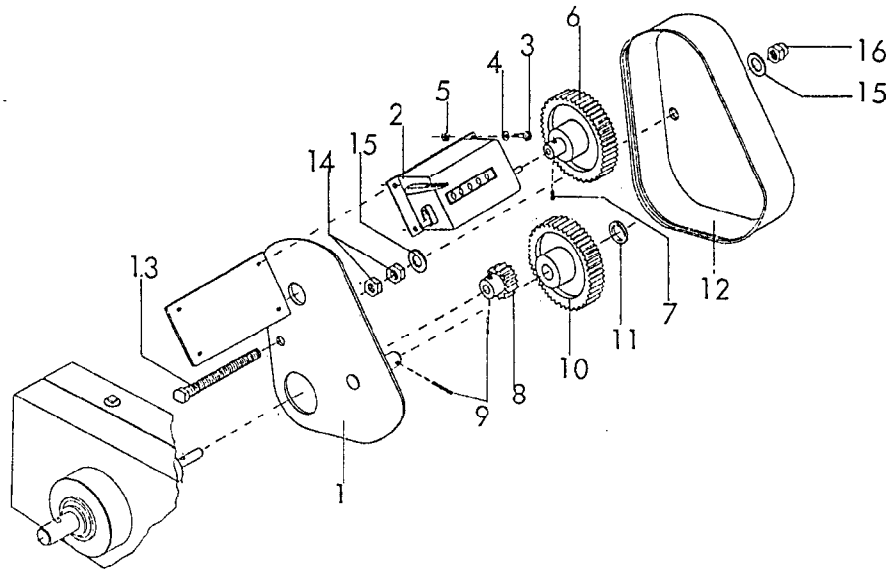

RABE WERK Ersatzteilliste

Gerätetyp: Turbodrill -Hektarzähler- -Hectaremeter- -Compteur d'hectares-

Bild Ref. Fig.	Bestell-Nr. Part.-No. Référence	Stück Qty. Qte.	Bezeichnung Technische Angaben Technical data. Données techniques	Description	Désignation
1	9004.36.01	1	Befestigungsplatte	Fixingplate	Plaque de fixation
2	9004.20.03	1	Umdrehungszähler	Meteringunit	Compte-tours
3	84D410PA	4	Zyl.Schr. M 4x10 DIN 84-8.8 verz.	Bolt	Vis TRCC
4	125DA4,3	4	Scheibe A 4,3 DIN 125 verz.	Washer	Rondelle
5	934D4PA	4	6-ktmu. M 4 DIN 934-8 verz.	Hex.nut	Ecrou H
6	9004.38.01	1	Stirnrad z = 40	Spurgear	Pignon Z-40
7	916D412	1	Gewindestift M 4x12 DIN 916	Threaded pin	Vis
8	9004.20.02	1	Stirnrad z = 12, M = 1,5	Spurgear	Pignon Z=12
9	1481D320	2	Spannstift 3x20 DIN 1481 verz.	Rollpin	Goupille
10	9004.38.03	1	Stirnrad z = 40, M = 1,5	Spurgear	Pignon Z-40
11	125DA10,5	1	Scheibe A 10,5 DIN 125 verz.	Washer	Rondelle
12	9004.20.04	1	Schutzhaube	Cover	Protection
13	933D870PA	1	6-ktschr. M 8x70 DIN 933-8.8 verz.	Hex.bolt	Vis H
14	934D8PA	2	6-ktmu. M 8 DIN 934-8 verz.	Hex.nut	Ecrou H
15	125DA8,4	2	Scheibe A 8,4 DIN 125 verz.	Washer	Rondelle
16	1587D80A	1	Hutmutter M 8 DIN 1587-6 verz.	Nut	Ecrou borgne
	9004.20.01	1	Hektarzähler kpl. montiert Bild-Nr. 1-16	Hectaremeter cpl. Ref.Nos.1-16	Compt. d'hect. cplt. rep. 1-16

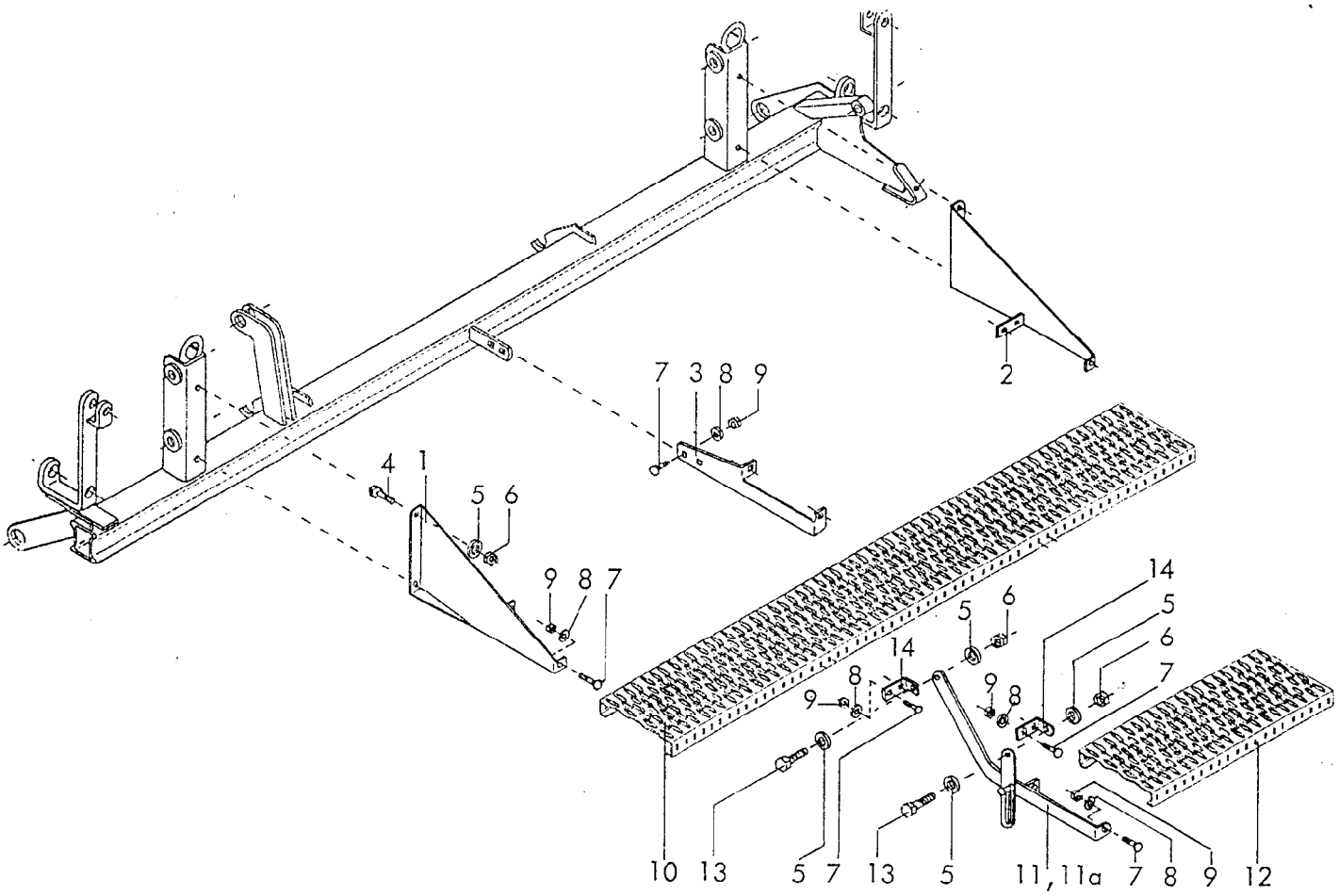

RABE WERK Ersatzteilliste

Gerätetyp: Turbodrill -Ladesteg- -Loading platform- -Passerelle de chargement-

Bild Ref. Fig.	Bestell-Nr. Part.-No. Référence	Stück Qty. Qte.	Bezeichnung / Technische Angaben / Technical data. / Données techniques	Description	Désignation
1	9004.35.01	1	Ladesteghalter -links-	Bracket l.h.	Support gauche
2	9004.35.02	1	Ladesteghalter -rechts-	Bracket r.h.	Support droit
3	9004.21.02	1	Stegstrebe	Strut	Support central
4	933D1225PA	4	6-ktschr. M 12x25 DIN 933-8.8 verz.	Hex.bolt	Vis H
5	125DA13	12	Scheibe A 13 DIN 125 verz.	Washer	Rondelle
6	980DV12PA	8	Sicherungsmu. VM 12 DIN 980-8 verz.	Locknut	Ecrou frein
7	603D820PA	24	Flachr. Schr. M 8x20 DIN 603-8.8 v.	Bolt	Vis TRCC
8	9021DA8,4	24	Scheibe 8,4 DIN 9021	Washer	Rondelle
9	985D8PA	24	6-ktmu. M 8 DIN 985-8 verz.	Hex.nut	Ecrou H
10	9004.21.03	1	Stahlurost feuerverz. 1740 lg.	Grid, 1740 lg.	Passerelle l=1740
11	9004.39.01	1	Trittstufenträger -links-	Bracket l.h.	Support gauche
11a	9004.39.02	1	Trittstufenträger -rechts-	Bracket r.h.	Support droit
12	9004.21.04	1	Stahlurost feuerverz. 600 lg.	Grid, 600 lg.	Passerelle l=600
13	933D1235PA	4	6-ktschr. M 12x35 DIN 933-8.8 verz.	Hex.bolt	Vis H
14	9004.21.05	4	Lagerwinkel	Angle	Equerre

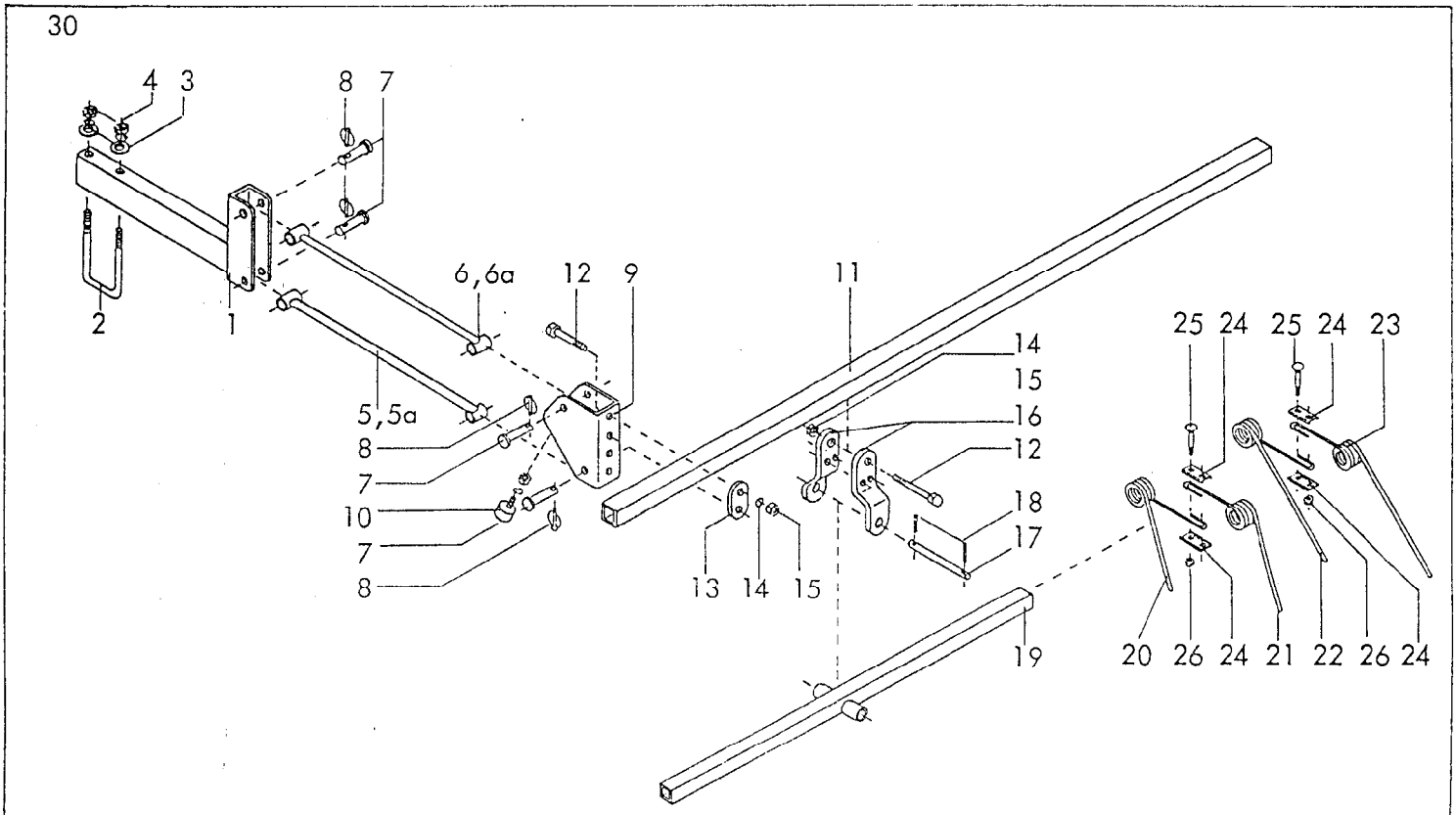

RABE WERK Ersatzteilliste

Gerätetyp: Turbodrill -Saatstriegel- -Rearharrow- -Herses de recouvrement-

Bild Ref. Fig.	Bestell-Nr. Part.-No. Référence	Stück Qty. Qte.	Bezeichnung / Technische Angaben / Technical data. / Données techniques	Description	Désignation
1	9004.31.01	2	Striegelhaltetasche -oben-	Bracket	Support de herse
2	9004.15.27	2	Bügelschraube verz.	Wingbolt	Bride
3	1440D16	4	Scheibe 16 DIN 1440 verz.	Washer	Rondelle
"	127DB16	4	Federring B 16 DIN 127 verz.	Springwasher	Rondelle grower
4	934D16PA	4	6-ktmu. M 16 DIN 934-8 verz.	Hex.nut	Ecrou H
5	9004.28.01	2	Striegelstrebe -unten kurz-	Strut-bottom short	Tige inf. courte
5a	9004.28.02	2	Striegelstrebe -unten lang- bei Scharen mit Druckrolle)	Strut-bottom long (for pressure rollers)	Tige inf. longue (avec roues plombeuses
6	9004.29.01	2	Striegelstrebe -oben kurz-	Strut-top,short	Tige sup. courte
6a	9004.29.02	2	Striegelstrebe -oben lang- (bei Scharen mit Druckrolle)	Strut-top,long (for pressure rollers)	Tige sup. longue (avec roues plombeuses
7	9004.15.25	8	Striegelabsteckniet Ø 14x75	Rivet	Rivet
8	8405.12.09	8	Klappstecker STB-4,5x340	Lynchpin	Goupille
9	9004.27.01	2	Striegelhaltetasche -unten-	Bracket-bottom	Support inf.
10	9004.15.29	2	Puffer	Absorber	Amortisseur
"	127DA8	2	Federring A 8 DIN 127 verz.	Springwasher	Rondelle grower
"	934D8PA	2	6-ktmu. M 8 DIN 934-8 verz.	Hex.nut	Ecrou H

Gerätetyp: Turbodrill -Saatstriegel- -Rearharrow- -Herses de recouvrement-

Bild Ref. Fig.	Bestell-Nr. Part.-No. Référence	Stück Qty. Qte.	Bezeichnung / Technische Angaben / Technical data. / Données techniques	Description	Désignation
11	VK40404X2060	1	Vierkantrohr für 2,5 + 3,0 m	Squarepipe 2,5+3m	Tube carré 2,5+3m
11	VK40404X2660	1	Vierkantrohr für 4,0 m	Squarepipe 4,0 m	Tube carré 4,0 m
11	VK40404X3160	1	Vierkantrohr für 4,5 m	Squarepipe 4,5 m	Tube carré 4,5m
12	931D1075PA	10	6-ktschr. M 10x75 DIN 931-8.8 verz.	Hex.bolt	Vis H
13	9004.15.28	2	Klemmplatte	Clampplate	Eclisse
14	127DA10	10	Federring A 10 DIN 127	Springwasher	Rondelle grower
15	934D10PA	10	6-ktmu. M 10 DIN 934-8 verz.	Hex.nut	Ecrou H
16	9004.15.26	4	Striegelbalkenlager	Fixingplate	Support
17	6435.25.02	2	Bolzen ZB-20x175 verz.	Pin	Axe
18	1481D640	4	Spannstift 6x40 DIN 1481 verz.	Rollpin	Goupille
19	9004.30.01	2	Zinkenträger 2,5 m	Harrowbar 2,5 m	Support de dents 2,5m
19	9004.30.07	2	Zinkenträger 3,0 m	Harrowbar 3,0 m	Support de dents 3 m
19	9004.30.08	2	Zinkenträger 4,0 m	Harrowbar 4,0 m	Support de dents 4 m
19	9004.30.09	2	Zinkenträger 4,5 m	Harrowbar 4,5 m	Support de dents 4,5m
			Stückzahl pro Gerät :	Qty.requ.per unit	Quantité par outil
		14	für Typ 2,5 m	for 2,5 m	14 p. type 2,5 m
		16	für Typ 3,0 m	for 3,0 m	16 p. type 3,0 m
		20	für Typ 4,0 m	for 4,0 m	20 p. type 4,0 m
		22	für Typ 4,5 m	for 4,5 m	22 p. type 4,5 m
20	9004.15.20		Striegelzinken -vorn- 15°	Tines-front- 15	dent de herse av. 15°
21	9004.15.21		Striegelzinken -hinten- 15°	Tines-rear- 15	dent de herse ar. 15°
22	9004.15.22		Striegelzinken -vorn- 45°	Tines-front- 45	dent de herse av. 45°
23	9004.15.23		Striegelzinken -hinten- 45°	Tines-rear- 45	dent de herse ar. 45°
			Stückzahl pro Gerät :	Qty.requ.per unit	Quantité par outil
		28	für Typ 2,5 m	for 2,5 m	28 p. type 2,5 m
		32	für Typ 3,0 m	for 3,0 m	32 p. type 3,0m
		40	für Typ 4,0 m	for 4,0 m	40 p. type 4,0 m
		44	für Typ 4,5 m	for 4,5 m	44 p. type 4,5 m
24	9004.15.24		Klemmblech	Clampplate	Tôle
25	603D870PA		Flachr. Schr. M 8x70 DIN 603-8.8 verz.	Bolt	Vis TRCC
26	934D8PA		6-ktmu. M 8 DIN 934-8 verz.	Hex.nut	Ecrou H

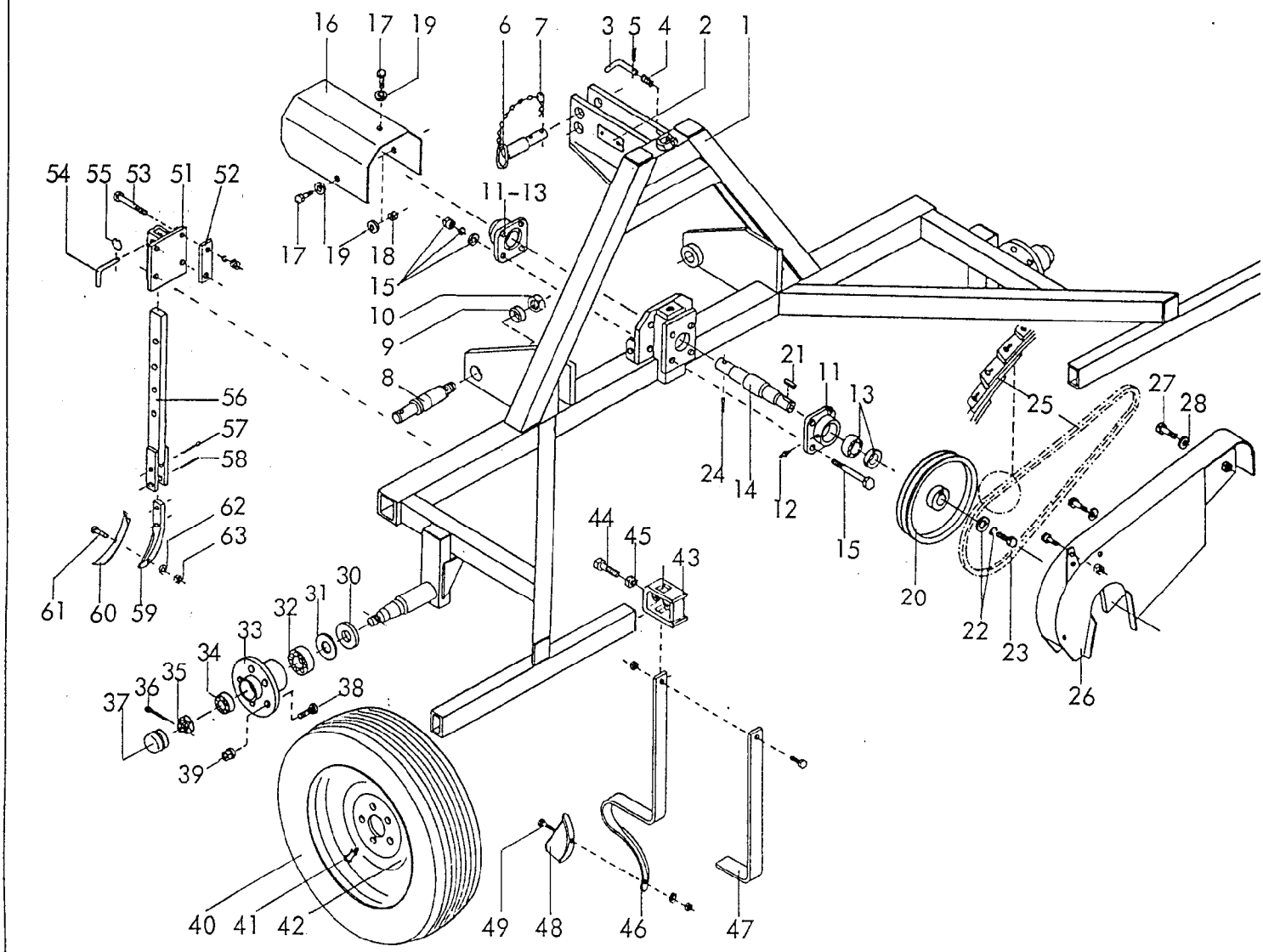

RABE WERK Ersatzteilliste

Gerätetyp: Turbodrill -Solofahrwerk- -Solo 3-point hitch- - Equipement "Solo"

Bild Ref. Fig.	Bestell-Nr. Part.-No. Référence	Stück Qty. Qte.	Bezeichnung Technische Angaben Technical data. Données techniques	Description	Désignation
1	9004.01.01	1	Solofahrwerk -Rahmen-	Carrierframe	Chassis
2	4716.37.00	1	Typenschild SX-4	I.D. plate	Plaque signalitique
"	1476D410	2	Halbrundkerbnagel 4x10 DIN 1476	Rivet	Rivet
3	8412.55.05	1	Steckbolzen	Pin	Broche
4	8412.55.06	1	Drückfeder	Tensionspring	Ressort
5	8412.55.07	1	Spannstift	Rollpin	Goupille
6	4346.37.03	1	O.L.-Stock DTB-152x82	Toplinkpin	Axe 3 points
7	4716.35.00	1	Federsteckstock BTB-4	R-clip	Goupille Beta

07.90

Gerätetyp: Turbodrill -Solofahrwerk- -Solo 3-point hitch- -Equipement "Solo"

Bild Ref. Fig.	Bestell-Nr. Part.-No. Référence	Stück Qty. Qte.	Bezeichnung / Technische Angaben / Technical data. / Données techniques	Description	Désignation
8	4773.03.00	2	Unterlenkerzapfen Kat. II	Lower link pin	Piton Cat. II
9	4716.08.00	2	Hülse AC-42x7x20	Sleeve	Douille
10	934D2715P	2	6-ktmu. M 27x1,5 DIN 934-8	Hex.nut	Ecrou H
11	8409.00.41	2	Flanschlager	Housing	Palier
12	71412DB81	2	Kegelschmiernippel 8x1 DIN 71412	Greasenipple	Graisseur
13	8409.16.02	2	Y-Lager 238207 BD 2 LS	Bearing	Roulement
	8409.16.00	2	Flanschlager montiert Bild-Nr. 11-13	Bearing cpl. Ref.Nos. 11-13	Palier cplt. rep. 11-13
14	9004.00.03	1	Zwischenlagerwelle	Interm.shaft	Arbre
15	931D12110PA	4	6-ktschr. M 12x110 DIN 931-8.8 v.	Hex.bolt	Vis H
"	934D12PA	4	6-ktmu. M 12 DIN 934-8 verz.	Hex.nut	Ecrou H
"	125DA13	4	Scheibe A 13 DIN 125 verz.	Washer	Rondelle
"	127DA12	4	Federring A 12 DIN 127 verz.	Springwasher	Rondelle grower
16	9004.00.04	1	Gelenkwellenschutz	Guard	Protection
17	933D1020PA	3	6-ktschr. M 10x20 DIN 933-8.8 verz.	Hex.bolt	Vis H
18	934D10PA	2	6-ktmu. M10 DIN 934-8 verz.	Hex.nut	Ecrou H
19	125DA10,5	5	Scheibe A 10,5 DIN 125 verz.	Washer	Rondelle
20	9003.20.05	1	Riemenscheibe -Solomaschiene-	Pulley	Poulie
21	6885 DA8730	1	Paßfeder A 8x7x30 DIN 6885	Spring	Clavette
22	440DR11	1	Scheibe R 11 DIN 440 verz.	Washer	Rondelle
23	933D1035PA	1	6-ktschr. M 10x35 DIN 933-8.8 verz.	Hex.bolt	Vis H
"	127DA10	1	Federring A 10 DIN 127 verz.	Springwasher	Rondelle grower
24	1481D860	1	Spannstift 8x60 DIN 1481 verz.	Rollpin	Goupille
25	9003.24.05	2	Nu-T-Link Lamellenkeilriemen	Linked belt	Courroie à maillon
26	9003.21.01	1	Schutzvorrichtung -Riementrieb-	Guard	Protection
27	933D1045PA		6-ktschr. M 10x45 DIN 933-8.8 verz.	Hex.bolt	Vis H
28					
29					

Gerätetyp: Turbodrill -Solofahrwerk- -Solo 3-point hitch- -Equipement "Solo"-

Bild Ref. Fig.	Bestell-Nr. Part.-No. Référence	Stück Qty. Qte.	Bezeichnung / Technische Angaben / Technical data. / Données techniques	Description	Désignation
30	9004.02.03	2	Dichtungsring	Seal	Joint
31	9004.02.02	2	Nilosring 30206 AV	Nilosring	Joint
32	720D30206	2	Kegelrollenlager 30206 DIN720 innen	Tapered Roller-bearing	Roulement à rouleaux coniques
33	9004.02.05	2	Radnabe	Hub	Moyeu
34	720D30205	2	Kegelrollenlager 30205 DIN 720 außen	Tap:Rollerbearing	Roulement à rouleaux coniques
35	937D2415P	2	Kronenmutter M 24x1,5 DIN 837-8	Cast.Nut	Ecrou à craneaux
36	94D4540	2	Splint 4,5x40 DIN 94	Splitpin	Goupille
37	9004.02.04	2	Radkappe	Endcap	Couvercle
38	7522.30.01	10	Riffelbolzen RE 14	Stud	Vis
39	74361DA14	10	Radmutter A 14 DIN 74361	Wheelnut	Ecrou de roue
40	9004.46.02	2	Reifen 6.00-16 / 6 PR	Tyre	Pneu
41	9004.46.03	2	Schlauch 6.00-16	Tube	Chambre à air
42	9004.46.04	2	Felge 450xD 16 5/67/112 ET 40	Rim	Jante
40	9004.47.02	2	Reifen 10.0/75-15 6 PR	Tyre	Pneu
41	9004.47.03	2	Schlauch 10.0/75-15	Tube	Chambre à air
42	9004.47.04	2	Felge 9x15 5/67/112 ET D	Rim	Jante
			Stückzahl pro Spurlockerer :	Qty.requ.per unit	Quantité par effa-ceur de trace
43	9004.10.01	1	Spurlockererschelle	Clamp	Console
44	931D1660P	1	6-ktschr. M 16x60 DIN 931-8.8	Hex.bolt	Vis H
45	934D16PA	1	6-ktmu. M 16 DIN 934-8 verz.	Hex.nut	Ecrou H
46	9004.08.01	1	Zinken P 80/5	Tine	Dent
47	9004.08.02	1	Zinkenteil P 80/16	Reinforcement	Dent incomplète
48	9004.09.01	1	Zustreichschar	Point	Soc
49	9004.08.04	1	Befestigungsschraubr P 80/10	Bolt	Vis
	9004.06.01	1	Spurzustreicher komplett, Bild-Nr. 43-49	Track eradicator cpl.Ref.Nos.43-49	Effaceur de traces arrière cplt. 43-49
51	9004.11.01	1	Tasche für 70 er Vierkantrohr	Clamplate 10 mm Square	Console
52	8009.22.11	2	Lasche	Backplate	Eclisse
53	931D12110P	4	6-ktschr. M 12x110 DIN 931-8.8	Hex. bolt	Vis H
"	127DA12	4	Federring A 12 DIN 127	Springwasher	Rondelle grower
"	934D12P	4	6-ktmu. M 12 DIN 934-8	Hex.nut	Ecrou H

Gerätetyp: Turbodrill - Solofahrwerk- -Solo 3-point hitch- -Equipement "Solo"

Bild Ref. Fig.	Bestell-Nr. Part.-No. Référence	Stück Qty. Qte.	Bezeichnung Technische Angaben Technical data. Données techniques	Description	Désignation
54	6241.29.02	1	Steckstock TB-12x50	Pin	Broche
55	6608.12.07	1	Sicherungsring	Lockingring	Circlip
56	6241.31.00	1	Stiel	Leg	Tige
57	94D850	1	Splint 8x50 DIN 94	Splitpin	Goupille
58	1481D1045	1	Spannstift 10x45 DIN 1481	Rollpin	Goupille
"	1481D645	1	Spannstift 6x45 DIN 1481	Rollpin	Goupille
59	8007.24.04	1	Zinkenvorderteil	Tine	Support de soc
60	8007.30.01	1	Scher GG-5	Point	Soc GG-5
61	8007.30.02	1	Scharschraube SSS-12x40	Bolt	Vis
62	127DA12	1	Federring A 12 DIN 127	Springwasher	Rondelle grower
63	934D12P	1	6-ktschr. M 12 DIN 934-8	Hex.nut	Ecrou H
	9004.05.01	1	Radspurlockerer -starr- komplett, Bild-Nr. 51-63	Wheelmarkeradi-cator cpl. Ref.Nos. 51-63	effaceur de trace cplt. re. 51-63

WALTERSCHEID

Gelenkwelle / PTO drive shaft / Transmission: W2100-SD05-810-K94/1

Bestell-Nr. / Part no. / Référence: 187980

Zeichnungs-Nr. / Drawing no. / Réf. du plan: 12696

Datum / Date / Date: 28.09.1990

für Kunde / for customer / pour client: Rabewerk

Kunden-Zeichnungs-Nr. / Customer drawing no. / Réf. du plan client:

Maschinenart / Machine / Machine: Turbodrill

Type / Type / Type: T 250 A-T 450 A

Solofahrwerk

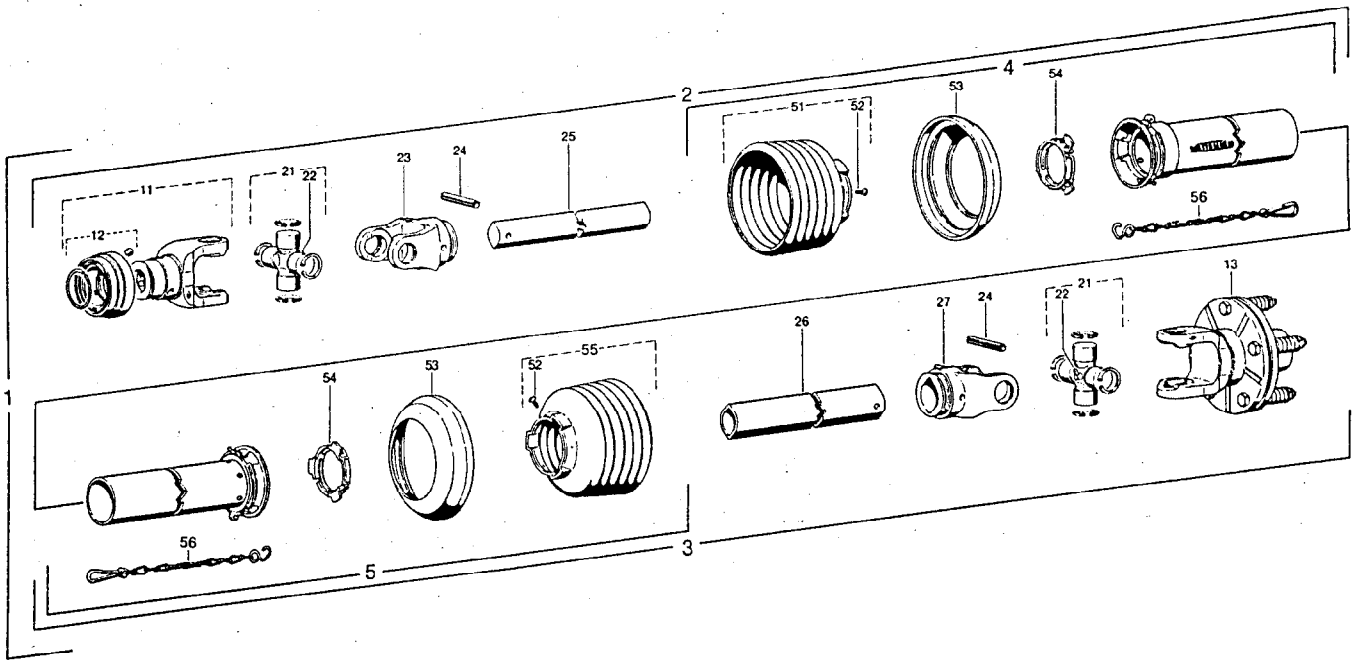

Positions-Nr. / Item / Repère	Bestell-Nr. / Part No. / Référence	Zeichnungs-Nr. / Drawing No. / Réf. du plan	Stückzahl / Quantity / Quantité	Technische Angaben / Technical data / Données techniques	Benennung	Description	Désignation
1	187980	12696	1	W2100-SD05-810-K94/1	Gelenkwelle mit Schutz	PTO drive shaft with guard	Transmission avec protecteur
2	187979		1	WH2100-SD05-756	Innere Gelenkwellenhälfte mit äußerer Schutzhälfte	Inner PTO drive shaft half with outer guard half	Demi-transmission intérieure avec demi-protecteur extérieur
3	187981		1	WH2100-SD05-741-K94/1	Äußere Gelenkwellenhälfte mit innerer Schutzhälfte	Outer PTO drive shaft half with inner guard half	Demi-transmission extérieure avec demi-protecteur intérieur
4	368655	85.005	1	SDH05-A750-RP6-K	Äußere Schutzhälfte Schutzrohr 95 mm kürzen Schutztrichter 1 Rippe(n) kürzen	Outer guard half Shorten guard tube by 95 mm Shorten guard cone by 1 rib(s)	Demi-protecteur extérieur Raccourcir le tube protecteur de 95 mm Raccourcir le cône protecteur de 1 onde(s)
5	368654	85.004	1	SDH05-J750-RP6-K	Innere Schutzhälfte Schutzrohr 110 mm kürzen Schutztrichter 2 Rippe(n) kürzen	Inner guard half Shorten guard tube by 110 mm Shorten guard cone by 2 rib(s)	Demi-protecteur intérieur Raccourcir le tube protecteur de 110 mm Raccourcir le cône protecteur de 2 onde(s)
11	365774	10.83.00	1	QSG2100-1¾"(6)	Q.S-Gabel komplett	Q.S-yoke complete	Mâchoire Q.S complète
12	376105	agraset 122	1		Q.S-Verschluß komplett; Große B	Q.S-lock complete; size B	Verrouillage Q.S complet, type B
13	186871		1	K94/1-2100-Ø30; M=360Nm	Reibkupplung komplett; drehsinnunabhängig	Friction clutch complete; independent of direction of rotation	Limiteur à friction complet; indépendant du sens de rotation
21	040116	10.01.00	2		Kreuzgarnitur komplett	Cross and bearing kit complete	Bloc croisillon complet
22	084099	63.27.00	2	M8x1	Kegel-Schmiernippel	Lubrication fitting	Graisseur
23	040444	10.48.00	1	RG2100-00a	Rillengabel	Inboard yoke	Mâchoire à gorge
24	020600	61.04.01	2	DIN1481-8x50	Spannstift	Spring type straight pin	Goupille élastique
25	049621	75.06.15	1	00a-720	Profilwelle	Profile shaft	Arbre profilé
26	046563	75.12.15	1	0a-705	Profilrohr	Profile tube	Tube profilé
27	040456	10.49.00	1	RG2100-0a	Rillengabel	Inboard yoke	Mâchoire à gorge
51	365258	85.05.05	1	n= RP5	Schutztrichter mit Schraube; n= Rippenanzahl	Guard cone with screw; n= No. of ribs	Cône protecteur avec vis; n= Nombre d'ondes
52	365305	60.15.00	2	4x10	Schraube	Screw	Vis
53	365884	83.10.03	2		Stützring	Reinforcing collar	Bague de renfort
54	359005	83.09.01	2		Gleitring	Bearing ring	Bague de glissement
55	365257	85.05.04	1	n= RP4	Schutztrichter mit Schraube; n= Rippenanzahl	Guard cone with screw; n= No. of ribs	Cône protecteur avec vis; n= Nombre d'ondes
56	044321	82.36.03	2		Haltekette	Safety chain	Chaînette

WALTERSCHEID

Kupplung / Clutch / Limiteur: K94/1-2100

Drehmoment / Torque / Couple: 360Nm

Bestell-Nr. / Part no. / Référence: 186871

Zeichnungs-Nr. / Drawing no. / No. du plan:

Datum / Date / Date: 28 09 1990

für Kunde / for customer / pour client: Rabewerk

Kundenzeichnungs-Nr. / Customer drawing no. / No. du plan client:

Maschinenart / Machine / Machine: Turbodrill

Type / Type / Type: T 250 A- T 450 A

Solofahrwerk

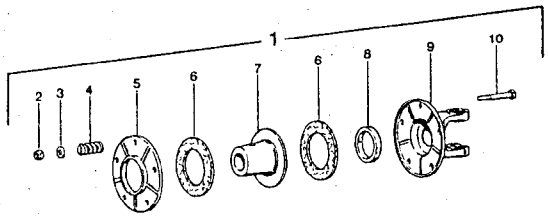

Positions-Nr. / Item / Repère	Bestell-Nr. / Part No. / Référence	Zeichnungs-Nr. / Drawing No. / Réf. du plan	Stückzahl / Quantity / Quantité	Technische Angaben / Technical data / Données techniques	Benennung	Description	Désignation
1	186871		1	K94/1-2100-Φ30; M=360Nm	Reibkupplung komplett; drehsinnunabhängig	Friction clutch complete; independent of direction of rotation	Limiteur à friction complet; indépendant du sens de rotation
2	020575	60.51.01	5	DIN985-M8	Sechskantmutter, selbstsichernd	Self-locking hexagon nut	Ecrou hexagonal, indesserrable
3	020089	60.77.00	5	DIN125-B8,4	Scheibe	Washer	Rondelle
4	080746	66.01.47	5		Druckfeder	Compression spring	Ressort de compression
5	356990	16.20.69	1		Druckscheibe	Thrust plate	Disque de pression
6	177010	56.73.13	2	56x90x4,5	Reibscheibe	Friction disk	Disque de friction
7	186353	16.50.480	1	Φ30	Nabe	Hub	Moyeu
8	356902	16.52.05	1	43x53x9	Laufring	Ring	Bague
9	356993	10.34.121	1	K94/1-2100	Kupplungsgehäuse	Clutch housing	Boîtier
10	020443	60.04.12	5	DIN931-M8x60	Sechskantschraube	Hexagon bolt	Boulon hexagonal

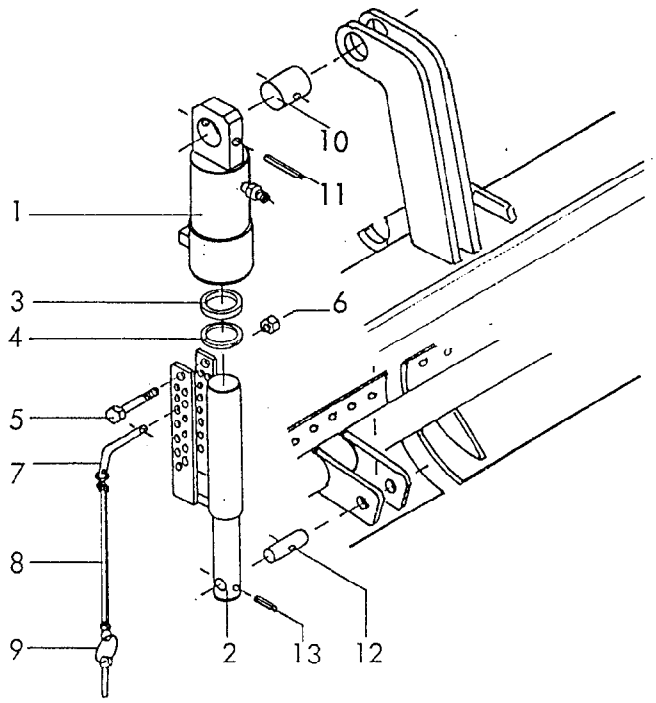

RABE WERK Ersatzteilliste

-Terrage hydraulique-

Gerätetyp: Turbodrill -Hydr. Schardruckverstellung- -Hydr. Coulterpressure-

Bild Ref. Fig.	Bestell-Nr. Part.-No. Référence	Stück Qty. Qte.	Bezeichnung	Technische Angaben Technical data. Données techniques	Description	Désignation
1	8163.02.00	1	Zylinderrohr		Hydr. pipe	Chambre de vérin
2	8163.03.04	1	Plunger		Plunger	Tige de vérin
3	8126.00.02	1	Nutring VN 40-112		Keyring	Joint
4	8126.00.04	1	Abstreifer 40-50-5/8		Scraper	Joint racleur
5	931D1060N	1	6-ktschr. M 10x60 DIN 931-10.9		Hex. bolt	Vis H
6	980DV10N	1	Sicherungsmutter VM 10 DIN 980-10		Locknut	Ecrou frein
7	8163.01.02	2	Steckbolzen		Pin	Broche
8	8163.01.03	2	Sicherungsband		Safetystrap	Caoutchouc
9	8405.12.09	2	Klappstecker STB-4,5x340		Lynchpin	Goupille
10	8163.01.01	1	Haltestück		Guide	Axe
11	1481D860	1	Spannstift 8x60 DIN 1481		Rollpin	Goupille
12	9004.12.04	1	Gleitstückachse		Shaft	Axe
13	1481D630	1	Spannstift 6x30 DIN 1481		Rollpin	Goupille
	8163.01.00	1	Schardruckzylinder montiert Bild-Nr. 1-13		Hydr.ram cpl. Ref.Nos. 1-13	Vérin de terrage des socs cplt. re. 1-13

RABEWERK

GmbH + Co., Landmaschinenfabrik, D-49152 Bad Essen

Telefon: (05472) 77 19 • Telex: 941617 • Telefax: (05472) 771190