Ersatzteilliste

Drillmaschine

Turbodrill T 250 - 450 A ***Br. 1***

Bei Ersatzteilbestellung bitte Seite 3 beachten!

RABEWERK

Wichtig bei Ersatzteilbestellungen:

Bitte machen Sie bei jeder Bestellung folgende Angaben:

1. Gerätetype (auf Typenschild eingeschlagen).
2. Maschinennummer (auf Typenschild und Rahmen eingeschlagen).

▲
Typenschild

3. Bestellnummer oder, falls hinter der entsprechenden Bildnummer keine Bestellnummer angegeben ist, die Lager-Nummer bzw. die DIN-Nummer mit den dazugehörigen Maßen. Wünschen Sie den Bezug kompletter Baugruppen, so geben Sie bitte die unterstrichene Bestellnummer an.
4. Die gewünschte Stückzahl der zu liefernden Ersatzteile.

RABEWERK
GmbH + Co., Landmaschinenfabrik, D-49152 Bad Essen
Telefon: (05472) 7710 · Telex: 941617 · Telefax: (05472) 771190

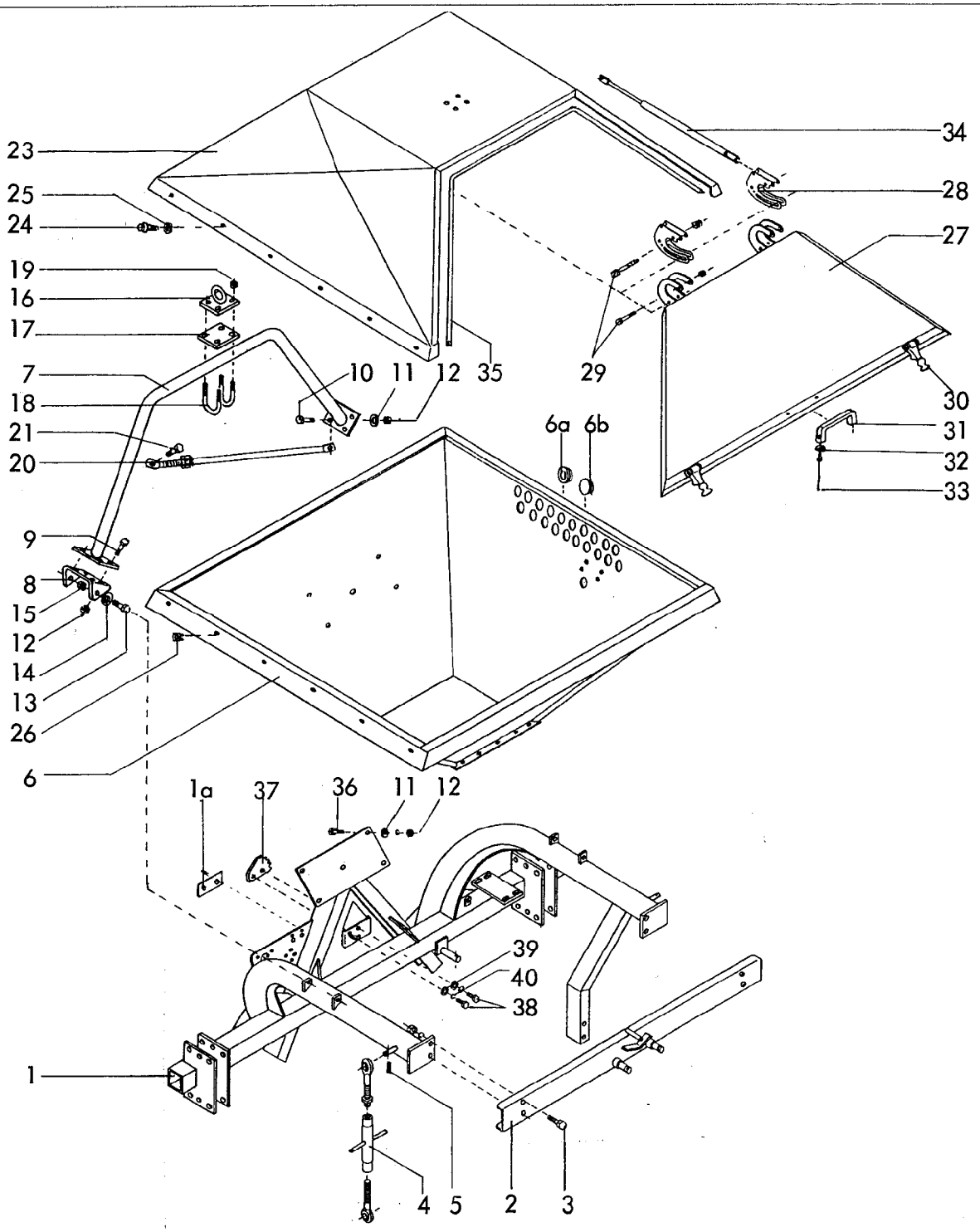

RABE WERK Ersatzteilliste

Gerätetyp: Turbodrill -Rahmen, Saatkasten- -Frame, Hopper- -Chassis, Trémie-

Bild Ref. Fig.	Bestell-Nr. Part.-No. Référence	Stück Qty. Qte.	Bezeichnung / Technische Angaben / Technical data. / Données techniques	Description	Désignation
1	9001.01.01	1	Rahmen	Frame	Chassis
1a	4716.37.00	1	Typenschild SX-4	ID-plate	ID-plaque
"	1476 D410	2	Halbrundkerbnagel 4x10 DIN 1476	Rivet	Rivet
2	9001.61.01	1	Schaltautomatkonsole	Console	Supp. de traceurs
3	933D1030PA	4	6-ktschr. M 10x30 DIN 933-8.8 verz.	Hex. bolt	Vis H
"	127DA10	4	Federring A 10 DIN 127 verz.	Springwasher	Rondelle Grower
"	934D10PA	4	6-ktmu. M 10 DIN 934-8 verz.	Hex. nut	Ecrou H
4	9001.00.22	2	Spannschloß Kat. I kpl.	Turnbuckle Cat.I	Tirant Cat. I
5	1481D840	2	Spannstift 8x40 DIN 1481	Rollpin	Goupille

2

Gerätetyp: Turbodrill -Rahmen, Saatkasten- -Frame, Hopper- - Chassis, Trémie -

Bild Ref. Fig.	Bestell-Nr. Part.-No. Référence	Stück Qty. Qte.	Bezeichnung / Technische Angaben / Technical data. / Données techniques	Description	Désignation
6	9001.05.01	1	Saatkasten	Hopper	Trémie
6a	9001.59.40		Schlauchtülle -offen-	Inset -open-	
6b	9001.59.41		Schlauchtülle -geschlossen-	Inset -closed-	
7	9001.07.01	1	Anschlagbügel	Crossframe	Renfort
8	9001.00.24	2	Saatkastenlasche	Bracket	Eclisse de fixation
9	933D830PA	6	6-ktschr. M 8x30 DIN 933-8.8 verz.	Hex.bolt	Vis H
10	933D835PA	2	6-ktschr. M 8x35 DIN 933-8.8 verz.	Hex.bolt	Vis H
11	9021DA8,4	12	Scheibe 8,4 DIN 9021 verz.	Washer	Rondelle
12	980DV8PA	12	Sicherungsmutter VM 8 DIN 980-8 v.	Locknut	Ecrou frein
13	933D1230PA	4	6-ktschr. M 12x30 DIN 933-8.8 verz.	Hex.bolt	Vis H
14	125DA13	4	Scheibe A 13 DIN 125 verz.	Washer	Rondelle
15	985D12PA	4	6-ktmu. M 12 DIN 985-8 verz.	Hex.nut	Vis H
16	9001.12.01	1	Dachflansch mit Ring	Lifthook	plaque de serrage
17	9001.12.02	1	Dachflansch	Bracket	plaque de serrage
18	3570D10	2	Rundstahlbügel M 10, NW 30 DIN 3570	U-Bolt	Bride
19	980DV10PA	4	Sicherungsmutter M 10 DIN 980-8 verz.	Locknut	Ecrou frein
20	9001.79.00	2	Saatkastenstrebe kpl.	Hopperstay	Renfort de trémie
21	933D1635PA	1	6-ktschr. M 16x35 DIN 933-8.8 verz.	Hex.bolt	Vis H
23	9001.08.01	1	Saatkastendeckel	Hoppercover	Couvercle
24	9001.95.01	12	Tensilokschr. M 6x16	Tensilokbolt	Vis Tensilok
25	9021DA6,4	12	Scheibe A 6,4 DIN 9021 verz.	Washer	Rondelle
26	9001.11.05	12	Klipp-Mutternhalter M 6 KS 100	Clipp-Nutholder	Clips
27	9001.10.01	2	Saatkastenklappe	Hopperlid	Trappe de remplissag
28	9001.09.01	4	Scharniergabel	Hinge	Charnière
29	931D860PA	8	6-ktschr. M 8x60 DIN 931-8.8 verz.	Hex.bolt	Vis H
"	980DV8PA	8	Sicherungsmutter VM 8 DIN 980-8 v.	Locknut	Ecrou frein
30	9001.13.00	4	Haubenhalter	Fastener	Verrou
"	7337D48	20	Blindniet 4x8 DIN 7337	Blindrivet	Rivet
31	9001.11.03	2	Handgriff	Handle	Poignée
32	9021DA6,4	4	Scheibe A 6,4 DIN 9021	Washer	Rondelle
33	933D610PA	4	6-ktschr. M 6x10 DIN 933-8.8 verz.	Hex.bolt	Vis H
34	9001.11.02	2	Gasfeder	Gasstrut	Vérin de compensatio
35	9004.55.01	2	Kantenschutz	Edgeprotection	Joint
36	933D820PA	4	6-ktschr. M 8x20 DIN 933-8.8 verz.	Hex.bolt	Vis H
37	9001.00.25	1	Riegelblech	Lockplate	Verrou
38	933D1020PA	2	6-ktschr. M 10x20 DIN 933-8.8 verz.	Hex.bolt	Vis H
39	440DR11	2	Scheibe R 11 DIN 440 verz.	Washer	Rondelle
40	127DA10	2	Federring A 10 DIN 127 verz.	Springwasher	Rondelle Grower

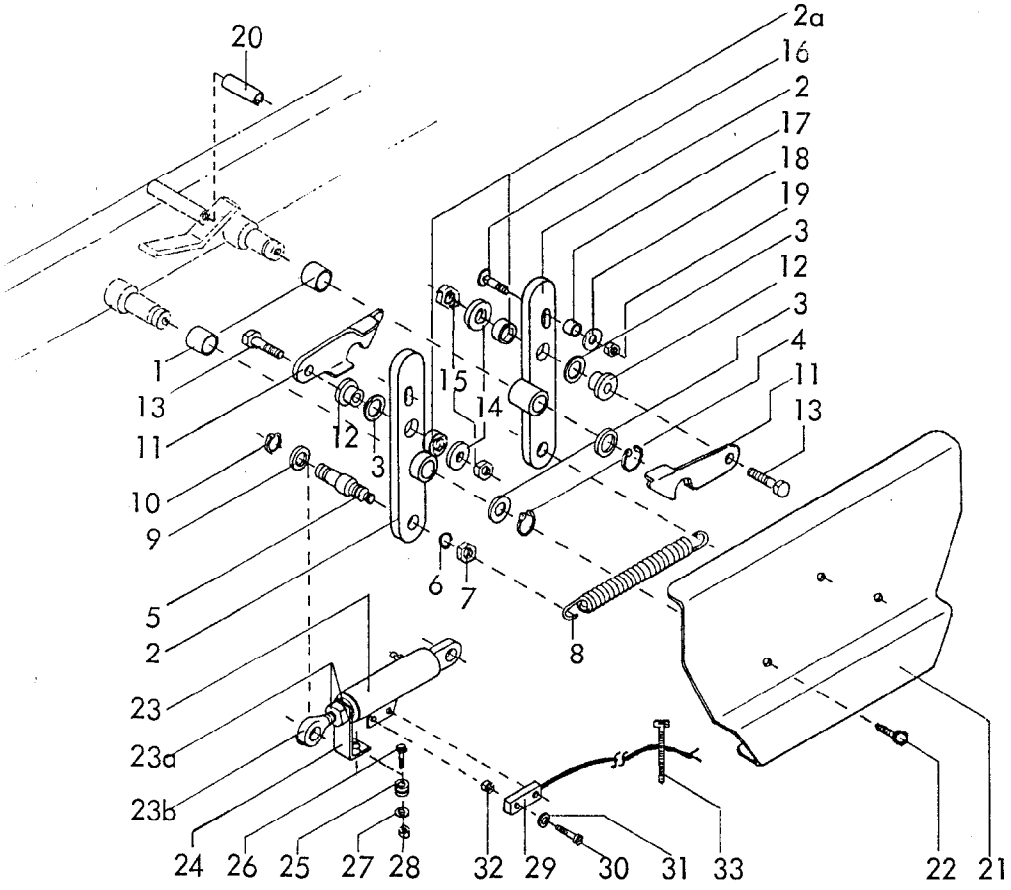

RABE WERK Ersatzteilliste

Gerätetyp: Turbodrill -Schaltautomat- -Change over unit- -Commande des traceurs-

Bild Ref. Fig.	Bestell-Nr. Part.-No. Référence	Stück Qty. Qte.	Bezeichnung / Technische Angaben / Technical data. / Données techniques	Description	Désignation
1	9001.54.08	2	Glykadur-Lagerbuchse	Bush	Bague
2	9001.62.01	2	Schaltarm	Changearm	Bras de basculement
2a	9001.54.13	2	Glykadur-Lagerbuchse	Bush	Bague
3	988D20281	4	Paßscheibe 20x28x1 DIN 988	Gaugewasher	Cale
"	988D202805	4	Paßscheibe 20x28x0,5 DIN 988	Gaugewasher	Cale
4	410D2012	2	Sicherungsring 20x1,2 DIN 471	Lockwasher	Circlip
5	9001.54.11	2	Zylinderzapfen	Cylinderstud	Axe de vérin
6	127DB16	2	Federring B 16 DIN 127 verz.	Springwasher	Rondelle grower
7	934D16PA	2	6-ktmu. M 16 DIN 934-8 verz.	Hex. nut	Ecrou H
8	4726.00.07	1	Zugfeder CF-209	Tensionspring	Ressort
9	988D162215	2	Paßscheibe 16x22x1,5 DIN 988	Gaugewasher	Cale
"	988D162205	2	Paßscheibe 16x22x0,5 DIN 988	Gaugewasher	Cale
10	471D161	2	Sicherungsring 16x1 DIN 471	Lockwasher	Circlip
11	9001.54.03	2	Schaltraste	Catch	Cliquet
12	9001.54.04	2	Schaltrastenlager	Guide	Palier

4

Gerätetyp: Turbodrill -Schaltautomat- -Change over unit- -Commande des traceurs-

Bild Ref. Fig.	Bestell-Nr. Part.-No. Référence	Stück Qty. Qte.	Bezeichnung Technische Angaben Technical data. Données techniques	Description	Désignation
13	931D1040PA	2	6-ktschr. M 10x40 DIN 931-8.8 verz.	Hex. bolt	Vis H
14	440DR9	2	Scheibe R 9 DIN 440 verz.	Washer	Rondelle
15	934D10PA	2	6-ktmu. M 10 DIN 934-8 verz.	Hex. nut	Ecrou H
16	603D830PA	2	Flachrundschr. M 8x30 DIN 603-8.8v.	Bolt	Vis TROC
17	9001.54.09	2	Distanzhülse	Spacer	Entretoise
18	440DR11	2	Scheibe R 11 DIN 440 verz.	Washer	Rondelle
19	934D8PA	2	6-ktmu. M 8 DIN 934-8 verz.	Hex. nut	Ecrou H
20	7346D1840	1	Spannstift 18x40 DIN 7346	Rollpin	Goupille
21	9001.54.10	1	Abdeckkasten	Cover	Protection
22	9001.95.01	3	Tensilockschr. M 6x16	Tensilockbolt	Vis Tensilok
23	8163.00.02	1	Zylinder verstellb. mit Kontakt kpl.	Adj. ram cpl.	Vérin réglable cpl
23a	439D16PA	2	6-ktmu. M 16 DIN 439-8 verz.	Hex. nut	Ecrou H
23b	444DA1675PA	1	Augenschraube M 16x75 DIN 444-8.8	Eyebolt	Vis á oeil
24	8163.00.07	1	Magnethalter	Magnet fixing	Support d électrov
25	9004.18.33	1	Schaltmagnet	Switch	Aimant
26	63D420RA	1	Senkkopfschr. M 4x20 DIN 63-5.6	Bolt	Vis TROC
27	125DA4,3	1	Scheibe A 4,3 DIN 125 verz.	Washer	Rondelle
28	980DN 4RA	1	Sicherungsmutter NM 4 DIN 980-5 v.	Locknut	Ecrou frein
29	9004.18.32	1	Kontaktgeber	Contacter	Contacteur
30	84D316VA	2	Zyl.-Schr. M 3x16 DIN 84-5.8 v.	Bolt	Vis
31	125DA3,2	4	Scheibe A 3,2 DIN 125 verz.	Washer	Rondelle
32	934D3RA	2	6-ktmu. M 3 DIN 934-5 verz.	Hex. nut	Ecrou H
33	9004.18.37	4	Kabelbinder	Cable Connector	Collier

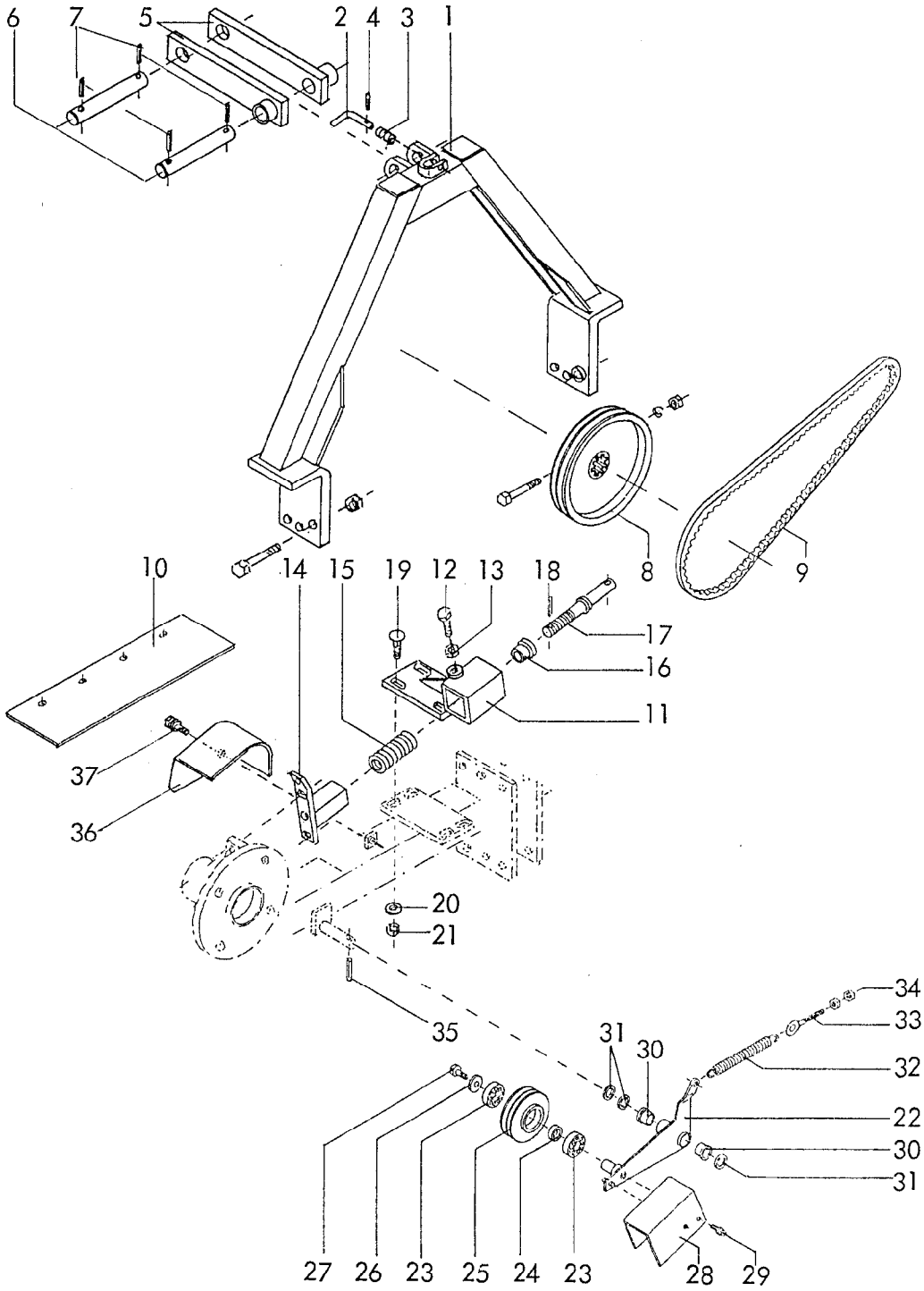

RABE WERK Ersatzteilliste

Gerätetyp: Turbodrill Br. 1 -Antrieb- -Drive- -Entrainement-

Bild Ref. Fig.	Bestell-Nr. Part.-No. Référence	Stück Qty. Qte.	Bezeichnung	Technische Angaben Technical data. Données techniques	Description	Désignation
1	9003.22.01	1	Satteldreieck		A-frame (male)	Triangle d'attelage
2	8412.55.05	1	Steckbolzen		Pin	Axe de fixation
3	8412.55.06	1	Druckfeder		Compr. spring	Ressort
4	8412.55.07	1	Spannstift 6x40		Roll pin	Goupille
	9003.22.10	1	Satteldreieck kpl. Bild-Nr. 1-4		A-frame cpl. Ref. Nos. 1-4	Triangle d'attelage Rep. 1-4

6

Gerätetyp: Turbodrill Br. 1 -Antrieb- -Drive- -Entrainement-

Bild Ref. Fig.	Bestell-Nr. Part.-No. Référence	Stück Qty. Qte.	Bezeichnung Technische Angaben Technical data. Données techniques	Description	Désignation
5	9003.28.02	2	O.L.-Lasche für MKE 250,300 ohne Schaltgetriebe	Toplink MKE	Eclisse sup. pour MKE b. sélecteur
5	9003.28.03	2	O.L.-Lasche für MKE 250,300 mit Schaltgetriebe	Toplink MKE Leverchange gearb.	Eclisse sup. pour MKE avec b.sélecteu
5	9003.28.04	2	O.L.-Lasche für PKE 300	Toplink PKE 300	Eclisse sup.pour PKE
5	9003.28.05	2	O.L.-Lasche für MKE 301 ohne Schaltgetriebe	Toplink MKE 301	Eclisse sup.pour MKE sans b. sélecteur
5	9003.28.06	2	O.L.-Lasche für MKE 401, PKE 400, 450, SKE 300,400	Toplink PKE 400,450 SKE 300,400	Eclisse sup.pour PKE 400,450, SKE
6	9003.23.20	2	Bolzen für Oberlenker	Pin	Axe
7	1481D840	4	Spannstift 8x40 DIN 1481 verz.	Roll pin	Goupille
8	9003.20.04	1	Riemenscheibe mit Keilnabe -lang- für MKE 300, SKE 300,400	Pulley MKE 300 SKE 300,400	Poulie à moyeu long MKE 300,SKE300,400
8	9003.20.01	1	Riemenscheibe mit Keilnabe -kurz- für MKE 301, PKE	Pulley MKE 301 PKE	Poulie à moyeu court MKE 301,PKE
9	9003.34.01	2	Schmalkeilriemen XPZ 1750 L=L	V-belt	Courroie fine
9	9003.34.02	2	Schmalkeilriemen XPZ 1800 L=L	V-belt MKE 300	Courroie fine
10	9003.23.21	1	Steinschutz	Stoneprotection	Protection
11	9001.87.01	1	Spannergehäuse	Tensionerhousing	Dispositis de tension
12	933D1235PA	1	6-ktschr. M 12x25 DIN 933-8.8 verz.	Hex. bolt	Vis H
13	934D12PA	1	6-ktmu. M 12 DIN 934-8 verz.	Hex. nut	Ecrou H
14	9001.88.01	1	Spannerstempel	Tensioner rod	Support de turbine
15	8415.00.34	1	Druckfeder DF-215	Compression spring	Ressort de compress.
16	9002.21.05	1	Risse-Buchse 20/24/30	Bush	Bague
17	9001.89.01	1	Spannerspindel	Spindle	vis de réglage
18	1481D526	1	Spannstift 5x26 DIN 1481	Roll pin	Goupille
	9001.91.01	1	Gebläsespannvorrichtung komplett, Bild-Nr. 11-18	Tensioner cpl. Nos. 11-18	Dispositif de maintier de turbine Rep.11-18
19	603D1030PA	4	Flachrundschr. M 10x30 DIN 603-8.8 v.	Bolt	Vis TROC
20	125DA10,5	4	Scheibe A 10,5 DIN 125 verz.	Washer	Rondelle
21	934D10PA	4	6-ktmu. M 10 DIN 934-8 verz.	Hex. nut	Ecrou H

Gerätetyp: Turbodrill Br. 1 -Antrieb- -Drive- -Entrainement-

Bild Ref. Fig.	Bestell-Nr. Part.-No. Référence	Stück Qty. Qte.	Bezeichnung / Technische Angaben / Technical data. / Données techniques	Description	Désignation
22	9001.90.01	1	Spannwippe	Lever	Balancier
23	625D62042RS	2	Rillenkugellager 6204 2 RS DIN 625	Ballbearing	Roul. à aiguilles
24	9001.96.03	1	Distanzring	Spacer	Bague entretoise
25	9001.96.02	1	Spannrolle	Tensionroller	Tendent
26	440DR11	1	Scheibe R 11 DIN 440 verz.	Washer	Rondelle
27	933D1020PA	1	6-ktschr. M 10x20 DIN 933-8.8 verz.	Hex. bolt	Vis H
28	9001.96.04	1	Schutzblech für Spannrolle	Guard	Protection de tende
29	9001.95.02	1	Tensilockschraube M 8x12 verz.	Tensilockbold	Vis Tensilock
	9001.96.01	1	Spannrolle komplett, Bild-Nr. 22-29	Tension roller cpl. Nos. 22-29	Tendeur cpl. ref. 22-29
30	9002.21.05	2	Risse-Buchse 20/24/30	Bush	Bague
31	125DA21	3	Scheibe A 21 DIN 125 verz.	Washer	Rondelle
32	4726.00.07	1	Zugfeder CF-209 verz.	Tension spring	Ressort traction
33	6241.32.01	1	Ösenschraube OS-12x70 verz.	Eyebolt	Piton filete
34	934D12PA	2	6-ktmu. M 12 DIN 934-8 verz.	Hex. nut	Ecrou H
35	1481D526	1	Spannstift 5x26 DIN 1481 verz.	Rollpin	Goupille
36	9003.33.01	1	Schutzvorrichtung	Guard	Protection
37	9001.95.02	1	Tensilockschraube M 8x12 verz.	Tensilockbolt	Vis Tensilock

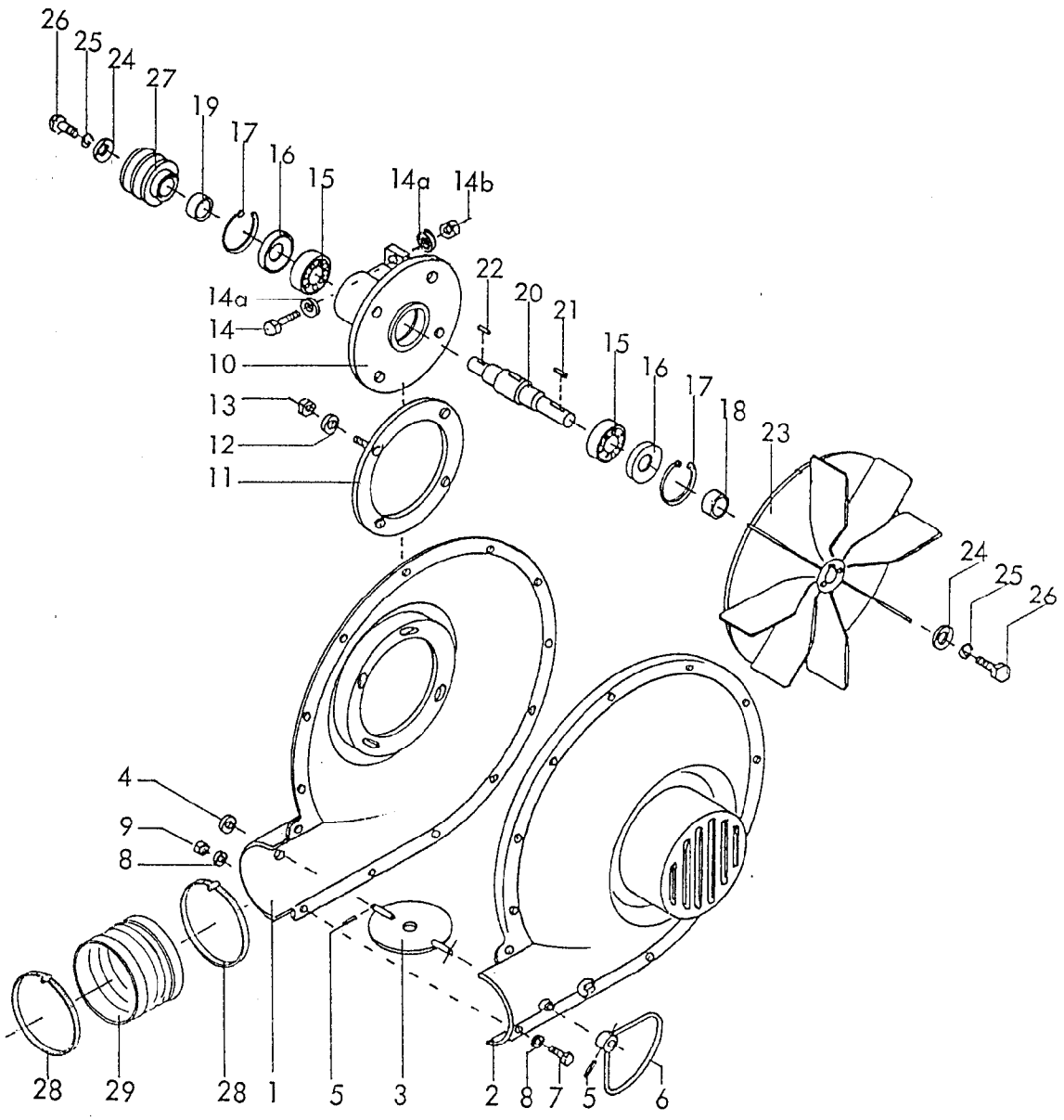

RABE WERK Ersatzteilliste

Gerätetyp: Turbodrill -Gebläse- -Blower- - Turbine -

Bild Ref. Fig.	Bestell-Nr. Part.-No. Référence	Stück Qty. Qte.	Bezeichnung / Technische Angaben / Technical data. / Données techniques	Description	Désignation
1	9001.32.02	1	Gebläsegehäuse-Antriebsseite-	Housing - Drive	Carter coté entraîn.
2	9001.32.03	1	Gebläsegehäuse -Ansaugseite-	Housing - Intake	Carter coté sortie
3	9001.49.01	1	Gebläsedrosselklappe	Flowvalve	Papillon de souffl.
4	125DA10,5	1	Scheibe A 10,5 DIN 125 verzinkt	Washer	Rondelle
5	1481D320	2	Spannstift 3x20 DIN 1481 verz.	Rollpin	Goupille
6	9001.50.00	1	Drosselklappenhebel	Lever	Levier de papillon
7	933D620PA	13	6-ktschr. M 6x20 DIN 933-8.8	Hex.bolt	Vis H
8	126D6,6	26	Scheibe 6,6 DIN 126 verz.	Washer	Rondelle
9	985D6PA	13	6-ktmu. M 6 DIN 985-8	Hex.nut	Ecrou H

Gerätetyp: Turbodrill -Gebläse- -Blower- - Turbine -

Bild Ref. Fig.	Bestell-Nr. Part.-No. Référence	Stück Qty. Qte.	Bezeichnung Technische Angaben Technical data. Données techniques	Description	Désignation
10	9001.34.01	1	Gebläselagergehäuse	Bearinghousing	Palier
11	9001.48.00	1	Befestigungsflansch	Flange	Bride
12	125DA13	4	Scheibe A 13 DIN 125 verz.	Washer	Rondelle
13	980DV12NA	4	Sicherungsmutter VM 12 DIN 980-10 v	Locknut	Ecrou frein
14	933D1240PA	2	6-ktschr. M 12x40 DIN 933-8.8 verz.	Hex.bolt	Vis H
14a	125DA13	4	Scheibe A 13 DIN 127 verz.	Washer	Rondelle
14b	934D12PA	2	6-ktmu. M 12 DIN 934-8 verz.	Hex.nut	Ecrou H
15	625D63062RS1	2	Rillenkugellager 6306 2 RS 1 DIN 625	Ballbearing	Roulem. à aiguilles
16	9001.33.05	2	Nilosdistanzring J 72	Nilosspacer	Entretoise
"	9001.33.06	2	Nilosring NUP 2306 J V	Nilosring	Rondelle
17	472D7525	2	Sicherungsring 75x2,5 DIN 472	Circlip	Circlip
18	9001.33.03	1	Distanzhülse I	Bush I	Entretoise I
19	9001.33.04	1	Distanzhülse II	Bush II	Entretoise II
20	9001.33.02	1	Gebläsewelle	Blowershaft	Arbre de turbine
21	6885DA8740	1	Paßfeder A 8x7x40 DIN 6885	Key	Clavette
22	6885DA8725	1	Paßfeder A 8x7x25 DIN 6885	Key	Clavette
23	9001.32.04	1	Gebläseschaufelrad	Bladewheel	Turbine
24	440DR11	2	Scheibe R 11 DIN 440 verz.	Washer	Rondelle
25	127DA10	2	Federring A 10 DIN 127 verz.	Springwasher	Rondelle grower
26	933D1035NA	2	6-ktschr. M 10x35 DIN 933-10.9 v.	Hex.bolt	Vis H
27	9003.00.21	1	Riemenscheibe (bis 3m Arbeitsbreite)	Pulley upto 3 m	Poulie pour herse -3m
27	9003.00.22	1	Riemenscheibe (ab 4m Arbeitsbreite)	Pulley 4 m +	Poulie pour herse 4 m
28	3017D15017013	2	Gew. Schelle 150-170/13 DIN 3017	Hoseclip	Colier
29	9001.00.33	1	Rohrmuffe	Collar	Rallonge

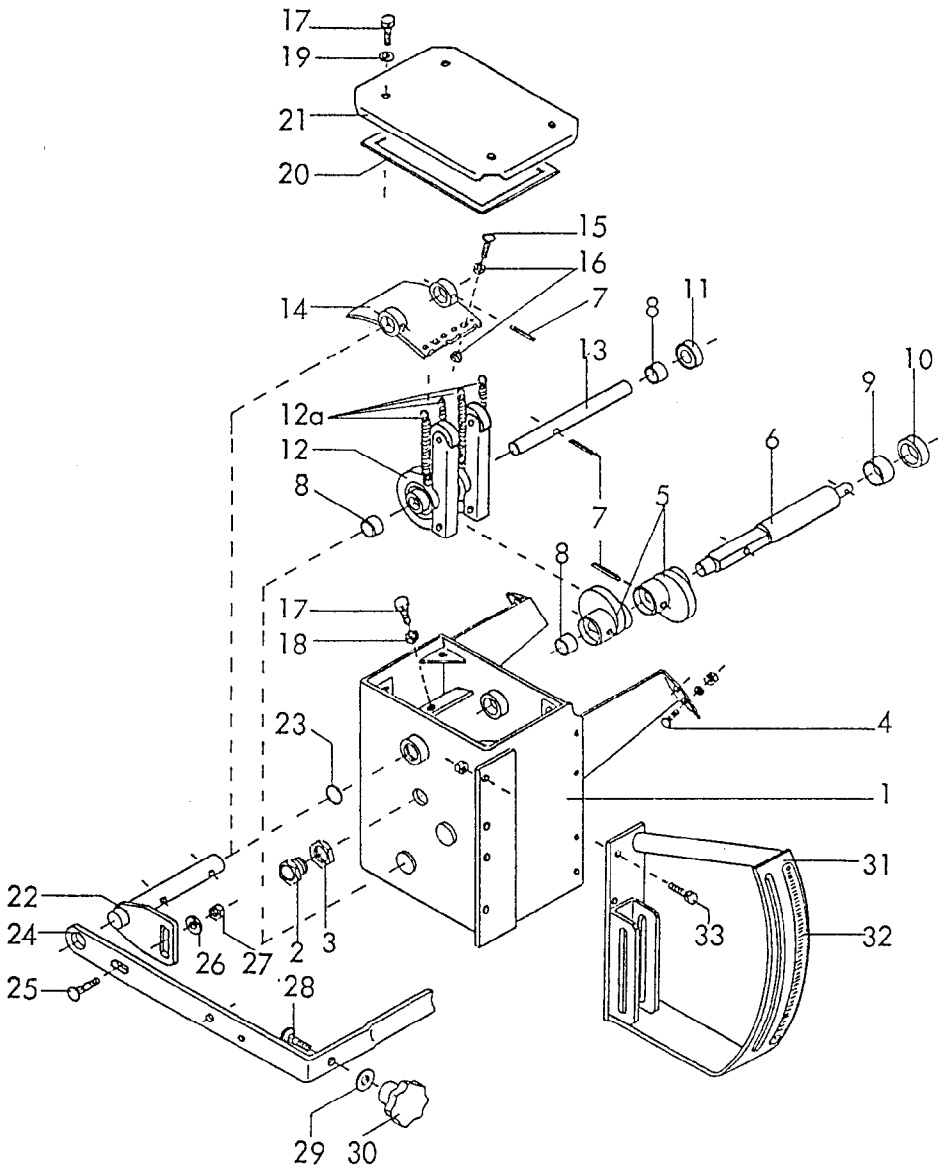

RABE WERK Ersatzteilliste

Gerätetyp: Turbodrill -Getriebe- -Gearbox- - Variateur -

Bild Ref. Fig.	Bestell-Nr. Part.-No. Référence	Stück Qty. Qte.	Bezeichnung / Technische Angaben / Technical data. / Données techniques	Description	Désignation
1	9001.27.01	1	Getriebegehäuse ca. 3 Ltr. Esso Spinesso 10 Nr.0827	Housing apprx.3l Esso Spinesso 10 O/No. 0827	Carter env. 3 l d'Esso Spinesso 10 No. 0827
2	9001.26.08	1	Ölschauglas	Oil indicatorglas	Vis niveau
3	9001.26.09	1	Befestigungsmutter	Nut	Ecrou
4	9001.43.06	6	Tensilockschr. M 8x16 W 151	Tensillockbolt	Vis Tensilock
"	125DA8,4	6	Scheibe A 8,4 DIN 125	Washer	Rondelle
"	985D8QA	6	6-ktmu. M 8 DIN 985-6 verz.	Hex.nut	Ecrou H
5	9001.26.03	2	Getriebenocken	Camshaft	Came
6	9001.26.04	1	Getriebeeingangswelle	Inputshaft	Arbre d'entrée

Gerätetyp: Turbodrill -Getriebe- -Gearbox- - Variateur -

Bild Ref. Fig.	Bestell-Nr. Part.-No. Référence	Stück Qty. Qte.	Bezeichnung / Technische Angaben / Technical data. / Données techniques	Description	Désignation
7	1481D630	4	Spannstift 6x30 DIN 1481	Rollpin	Goupille
8	9001.26.13	3	Gleitlager	Slidingbearing	Coussinet
9	9001.26.14	1	Gleitlager	Slidingbearing	Coussinet
10	9001.26.15	1	Simmerring BAFUD 2 SLX7 25-35-7	Seal	Joint
11	9001.26.16	1	Simmerring BAFUD 1 SLX7 16-28-7	Seal	Joint
12	9001.28.01	1	Freilaufeinheit montiert	Freewheel unitcpl.	Roue libre montée
12a	9001.26.10	4	Zugfeder Z 090	Tensionspring	Ressort
13	9001.26.05	1	Getriebeausgangswelle	Outputshaft	Arbre de sortie
14	9001.30.01	1	Abrollsegment	Plate	Chemin de roulement
15	603D525PA	1	Flachrundschr. M 5x25 DIN 603-8.8 v.	Bolt	Vis TRCC
16	934D5PA	2	6-ktmu. M 5 DIN 934-8 verz.	Hey.nut	Ecrou H
17	933D830P	5	6-ktschr. M 8x30 DIN 933-8.8	Hex.bolt	Vis H
18	934D8PA	1	6-ktmu. M 8 DIN 934-8 verz.	Hex.nut	Ecrou H
19	9001.26.11	4	Schraubendichtung M 8	Sealring	[illegible]int
20	8409.31.08	1	Flachdichtung	Packing	Joint de couvercle
21	9001.26.02	1	Getriebedeckel	Lid	Couvercle
22	9001.31.01	1	Verstellhebelwelle	Adj.shaft	Arbre de réglage
23	9001.26.12	1	O-Ring 20x2	O-Ring	Joint torique
24	9001.26.07	1	Getriebestellhebel	Lever	Levier de réglage
25	603D820RA	1	Flachrundschr. M 8x20 DIN 603-5.6 v.	Bolt	Vis TRCC
26	125DA8,4	1	Scheibe A 8,4 DIN 125 verz.	Washer	Rondelle
27	985D8PA	1	6-ktmu. M 8 DIN 985-8 verz.	Hex.nut	Ecrou H
28	603D1030RA	1	Flachrundschr. M 10x30 DIN 608-5.6 v.	Bolt	Vis TRCC
29	9001.26.22	1	Distanzscheibe	Washer	Rondelle
30	9001.43.08	1	Kipp-Sterngriff M 10	Knop	Maneton
31	9001.51.01	1	Getriebeeinstellbügel	Adj.bow	Support
32	9001.26.06	1	Getriebeskala	Meteringscale	Reglette
33	601D820A	4	6-ktschr. M 8x20 DIN 601 verz.	Hex.bolt	Vis H
"	934D8PA	4	6-ktmu. M 8 DIN 934-8 verz.	Hex.nut	Ecrou H
	9001.26.01	1	Getriebe montiert Bild-Nr. 1-3, 5-33	Gearbox cpl. Ref.Nos. 1-3,5-33	Variateur cplt. Rep. 1-3, 5-33

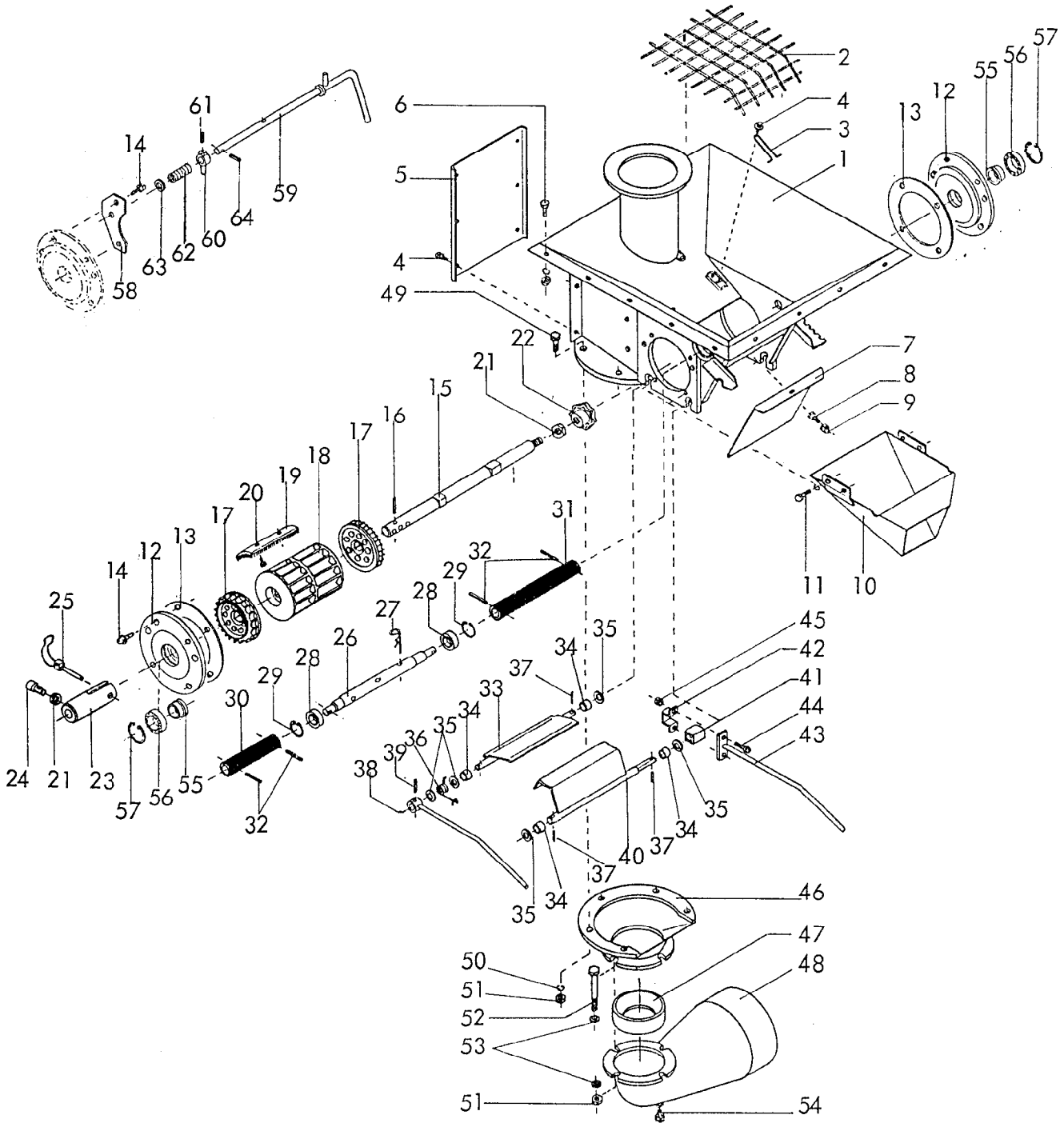

RABE WERK Ersatzteilliste

Gerätetyp: Turbodrill -Dosiergehäuse- -Metering unit- -Distribution-

Bild Ref. Fig.	Bestell-Nr. Part.-No. Référence	Stück Qty. Qte.	Bezeichnung	Technische Angaben Technical data. Données techniques	Description	Désignation
1	9001.16.01	1	Dosiergehäuse		Housing	Carter de distributior
2	9001.15.12	1	Schutzsieb		Sieve	Grille de protection
3	9001.15.09	2	Reinigungsfeder		Cleanerspring	Ressort de nettoyage
4	9002.00.14	8	Blechschr. 3x16		Platebolt	Vis tôle
5	9001.15.07	1	Rückwand		Backplate	Paroi arrière

Gerätetyp: Turbodrill -Dosiergehäuse- -Metering unit- - Distribution -

Bild Ref. Fig.	Bestell-Nr. Part.-No. Référence	Stück Qty. Qte.	Bezeichnung Technische Angaben Technical data. Données techniques	Description	Désignation
6	603D620PA	18	Flachrundschr. M 6x20 DIN 603-8.8 v.	Bolt	Vis TRCC
"	127DA6	18	Federring A 6 DIN 127 verz.	Springwasher	Rondelle grower
"	934D6PA	18	6-ktmu. M 6 DIN 934-8 verz.	Hex.nut	Ecrou H
7	9001.15.08	1	Absperrschieber	Shutter	Trappe de vidange
8	933D810PA	1	6-ktschr. M 8x10 DIN 933-8.8 verz.	Hex.bolt	Vis H
9	1587D8QA	1	Hutmutter M 8 DIN 1587-6 verz.	Nut	Ecrou borgne
10	9001.25.01	1	Auslaufstutzen	Dischargefunnel	etonnoir d'écoulement
11	933D612PA	4	6-ktschr. M 6x12 DIN 933-8.8 verz.	Hex.bolt	Vis H
"	127DA6	4	Federring A 6 DIN 127 verz.	Springwasher	Rondelle grower
12	9001.86.03	2	Lagerdeckel	Bearingcover	Couvercle
13	9001.15.11	2	Ausgleichsscheibe	Spacer	Cale
14	9001.95.01	8	Tensilockschr. M 6x16 verz.	Tensilockbolt	Vis Tensilock
				Springwasher	Rondelle grower
15	9001.15.03	1	Dosierwelle	Meterringshaft	Arbre de dosage
16	7346D3,540	1	Spannstift 3,5x40 DIN 7346	Rollpin	Goupille
17	9001.15.06	2	Feindosierrad	Fineseedwheel	Roue à petite cannel.
18	9001.24.01	1	Grobdosierrad	Standardseedwheel	Roue à grandes cannel.
19	9001.15.05	1	Reinigungsbürste	Cleanerbrush	Brosse nettoyante
20	933D612PA	3	6-ktschr. M 6x12 DIN 933-8.8 verz.	Hex.bolt	Vis H
21	936D10PA	2	6-kmu. M 10 DIN 936-8 verz.	Hex.nut	Ecrou H
22	9001.43.08	1	Kipp-Sterngriff N 10	Knop	Maneton
23	9001.43.03	1	Dosierwellenkupplung	Clutch	Verrou
24	912D1020PA	1	Zyl.Schraube M 10x20 DIN 912-8.8 v.	Bolt	Vis cylindrique
25	9001.43.07	1	Rohrklappsplint 8x45 verzinkt	Lynchpin	Goupille
26	9001.15.04	1	Rührwelle	Agitatorshaft	Arbre agitateur
27	9001.15.14	3	Rührstecker	Agitatorfinger	Doigt agitateur
28	625D60022RS1	2	Rillenkugellager 6002 2 RS 1 DIN 625	Ballbearing	Roul. à aiguilles
29	472D3212	2	Sicherungsring 32x1,2 DIN 472	Circlip	Circlip
30	9001.43.04	1	Verbindungsschlauch 105 lg.	Connectingtube	Tuyau de raccordement
31	9001.43.05	1	Verbindungsschlauch 202 lg.	Connectingtube	Tuyau de raccordement
32	7346D528	4	Spannstift 5x28 DIN 7346	Rollpin	Goupille
33	9001.20.01	1	Abdrehklappe	Calibrationflap	Trappe de contrôle
34	9001.15.13	4	Bundbuchse 12-16-10	Bush	Bague
35	125D13	2-4	Scheibe 13 DIN 125 verz.	Wascher	Rondelle

Gerätetyp: Turbodrill -Dosiergehäuse- -Metering unit- - Distribution -

Bild Ref. Fig.	Bestell-Nr. Part.-No. Référence	Stück Qty. Qte.	Bezeichnung Technische Angaben Technical data. Données techniques	Description	Désignation
36	9001.15.10	1	Abdrehklappenfeder	Spring	Ressort
37	1481D3,520	3	Spannstift 3,5x20 DIN 1481 verz.	Rollpin	Goupille
38	9001.19.01	1	Abdrehklappenhebel	Lever	Levier de trappe
39	1481D5 20	1	Spannstift 5x20 DIN 1481 verz.	Rollpin	Goupille
40	9001.21.01	1	Bodenklappe	Bottomflap	Linguet
41	9001.18.05	1	Gummifederelement	Rubberspring	Silentbloc
42	9001.18.06	1	Bügel	Fastener	Support
43	9001.18.02	1	Bodenklappenhebel	Lever	Levier de linguet
44	933D612P	2	6-ktschr. M 6x12 DIN 933-8.8	Hex.bolt	Vis H
45	934D6P	2	6-ktmu. M 6 DIN 934-8	Hex.nut	Ecrou H
46	9001.52.01	1	Einlauftrichter	Dischargesocket	Ecoulement
47	9001.00.21	1	Düse	Nozzle	Tuyère
48	9001.45.01	1	Siederohrbogen	Pipebend	Coude
49	933D825PA	5	6-ktschr. M 8x25 DIN 933-8.8 verz.	Hex.bolt	Vis H
50	127DA8	5	Federring A 8 DIN 127 verz.	Springwasher	Rondelle grower
51	934D8PA	9	6-ktmu. M 8 DIN 934-8 verz.	Hex.nut	Ecrou H
52	931D855PA	4	6-ktschr. M 8x55 DIN 931-8.8 verz.	Hex.bolt	Vis H
53	9021DA8,4	8	Scheibe A 8,4 DIN 9021 verz.	Washer	Rondelle
54	933D1220PA	1	6-ktschr. M 12x20 DIN 933-8.8 verz.	Hex.bolt	Ecrou H
55	9001.86.02	2	Reduzierbuchse	Bush	Bague
56	625D618052RS	2	Rillenkugellager 61805 2RS DIN 625	Ballbearing	Roul. à aiguilles
57	472D3715	2	Sicherungsring 37x1,5 DIN 472	Circlip	Circlip
58	9001.81.01	1	Riegellasche	Notch	Crémaillére
59	9001.82.01	1	Riegelwelle	Lockingshaft	Axe de verrou
60	9001.83.01	1	Riegel	Lock	Verrou
61	916D58	1	Gewindestift 5x8 DIN 916	Threaded pin	Vis sans féte
62	4716.12.00	1	Druckfeder DF-80 verz.	Compression spring	Ressort de compr.
63	125DA8,4	1	Scheibe A 8,4 DIN 125 verz.	Washer	Rondelle
64	1481D3,516	1	Spannstift 3,5x16 DIN 1481 verz.	Roll pin	Goupille

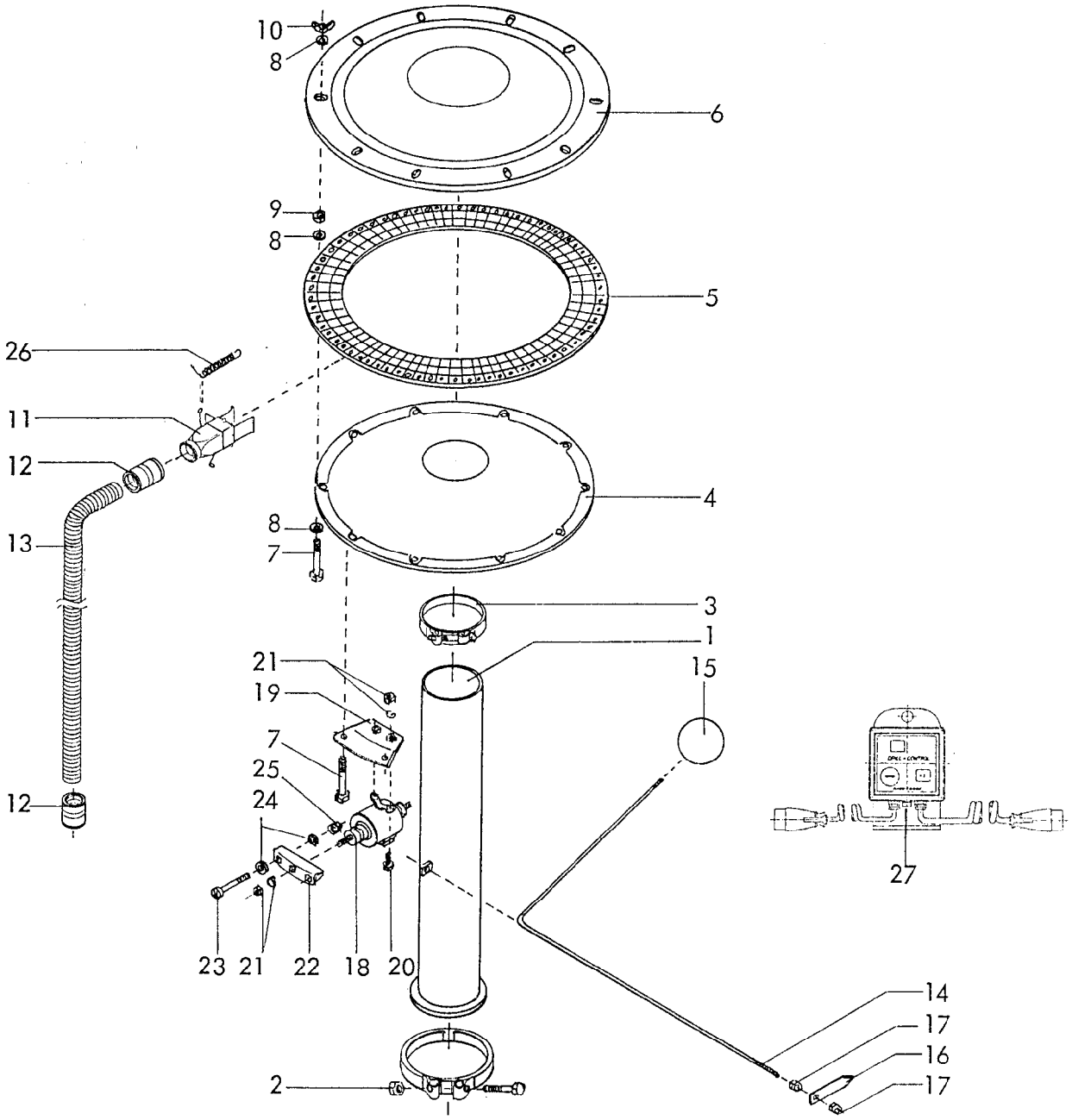

RABE WERK Ersatzteilliste

Gerätetyp: Turbodrill -Verteiler- -Distributor head- -Tête de répartition-

Bild Ref. Fig.	Bestell-Nr. Part.-No. Référence	Stück Qty. Qte.	Bezeichnung	Technische Angaben Technical data. Données techniques	Description	Désignation
1	9001.93.01	1	Steigrohr -lang-		Risingpipe-long	Tube de montée
2	9001.00.27	1	Profilschelle		Hoseclip	Collier
3	9001.46.06	1	Schlauchschelle GBS 135/25		Hoseclip	Collier
4	9001.46.05	1	Verteilerkopfboden		Distributorbotto	Carter de tête
5	9001.46.03	1	Verteilerkopfring		Distributorring	Courronne de répa
6	9001.46.04	1	Verteilerkopfdeckel		Distributorlid	Couvercle

16

Gerätetyp: Turbodrill -Verteiler- -Distributor head- -Tete de répartition-

Bild Ref. Fig.	Bestell-Nr. Part.-No. Référence	Stück Qty. Qte.	Bezeichnung / Technische Angaben / Technical data. / Données techniques	Description	Désignation
7	933D580SA	10	6-ktschr. M 5x80 DIN 933-4.6 verz.	Hex. bolt	Vis H
8	9021DA5,3	20	Scheibe A 5,3 DIN 9021 verz.	Washer	Rondelle
9	6923D5RA	10	6-ktmu. M 5 mit Bund DIN 6923-5 verz.	Hex. nut	Ecrou à embase
10	315D5RA	10	Flügelmutter M 5 DIN 315-5 verz.	Wingnut	Ecrou papillon
11	9001.57.01	30 40	Verteilerauslauf montiert	2-Way outlet	Sorties cplt.
12	9001.46.07		Schlauchkupplung	Pipe coupling	Raccord
13	9001.85.01		Spiralschlauch 1,70 m	Pipe	Tuyau de descente
13	9001.85.02		" " 1,75 m	"	" " "
13	9001.85.03		" " 1,80 m	"	" " "
13	9001.85.04		" " 1,85 m	"	" " "
13	9001.85.05		" " 1,90 m	"	" " "
13	9001.85.06		" " 1,95 m	"	" " "
13	9001.85.07		" " 2,00 m	"	" " "
13	9001.85.08		" " 2,05 m	"	" " "
13	9001.85.09		" " 2,10 m	"	" " "
13	9001.85.10		" " 2,15 m	"	" " "
13	9001.85.11		" " 2,20 m	"	" " "
13	9001.85.12		" " 2,25 m	"	" " "
13	9001.85.13		" " 2,30 m	"	" " "
13	9001.85.14		" " 2,35 m	"	" " "
13	9001.85.15		" " 2,40 m	"	" " "
13	9001.85.16		" " 2,45 m	"	" " "
13	9001.85.17		" " 2,50 m	"	" " "
13	9001.85.18		" " 2,55 m	"	" " "
13	9001.85.19		" " 2,60 m	"	" " "
13	9001.85.20		" " 2,65 m	"	" " "
13	9001.85.21		" " 2,70 m	"	" " "
13	9001.85.22		" " 2,75 m	"	" " "
13	9001.85.23		" " 2,80 m	"	" " "
13	9001.85.24		" " 2,85 m	"	" " "
13	9001.85.25		" " 2,90 m	"	" " "
13	9001.85.26		" " 2,95 m	"	" " "
13	9001.85.27		" " 3,05 m	"	" " "
	9001.85.00	1	Spiralschlauch 50 m Rolle	50 m Roller	50 m Rouleau
			Füllstandsanzeige	Lowlevelindicator	Jauge de niveau
14	9004.53.01	1	Verbindungstange	Connectingrod	Tige
15	9004.48.05	1	Hostalen-Kugel	Hastalenball	Flotteur
16	9004.48.02	1	Zeiger	Indicator	Indicateur
17	934D6PA	2	6-ktmu. M 6 DIN 934-8 verz.	Hex. nut	Ecrou H

Gerätetyp: Turbodrill -Fahrgassenschaltung- -Distributorhead- Tête de répartition-

Bild Ref. Fig.	Bestell-Nr. Part.-No. Référence	Stück Qty. Qte.	Bezeichnung Technische Angaben Technical data. Données techniques	Description	Désignation
18	9004.18.50	2	Zugmagnet	Magnet	Electrovanne
19	9004.18.51	2	Zugmagnetkonsole	Console	Support délectrov.
20	933D612PA	4	6-ktschr. M 6x12 DIN 933-8.8 verz.	Hex. bolt	Vis H
21	127DA6	6	Federring A 6 DIN 127 verz.	Springwasher	Rondelle grower
"	934D6PA	6	6-ktmu. M 6 DIN 934-8 verz.	Hex. nut	Vis H
22	9004.18.52	2	Zugschraubenaufnahme	Bracket	Support
23	933D560PA	4	6-ktschr. M 5x60 DIN 933-8.8 verz.	Hex. bolt	Vis H
24	9021DA5,3	4	Scheibe A 5,3 DIN 9021 verz.	Washer	Rondelle
25	985D5PA	4	6-ktmu. M 5 DIN 985-8 verz.	Hex. nut	Vis H
26	9004.18.53	4(6)	Klappenrückzugsfeder	Tensionspring	Ressort
27	9004.57.01	1	Elektronikkasten -Standard- mit 4,5 m Spiralkabel	Electronic box Standard	Boitier électronique Standard
27	9004.57.02	1	Elektronikkasten -Trac- mit 6,5 m Spiralkabel	Electronic box Trac	Boitier électronique Trac

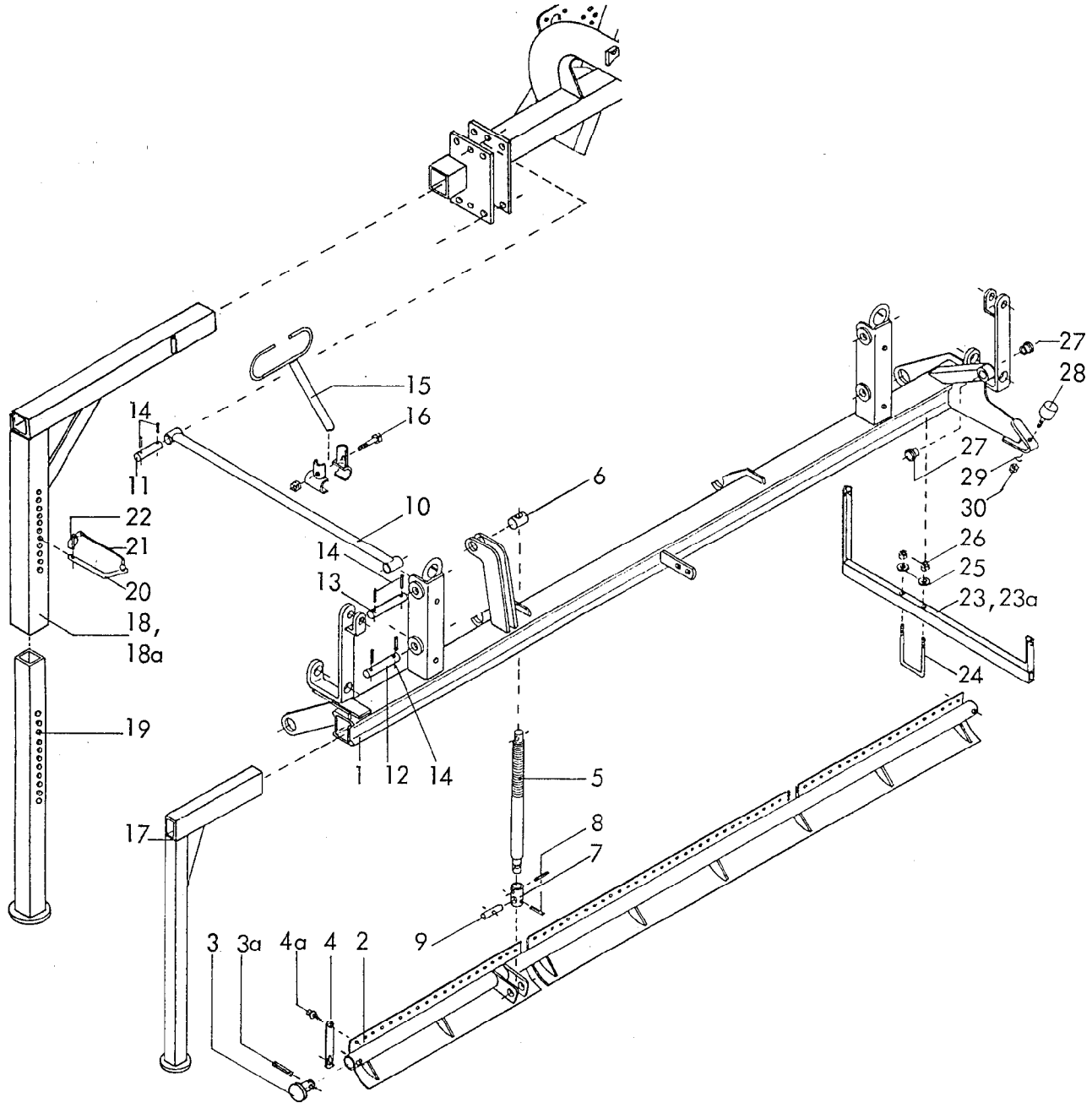

RABE WERK Ersatzteilliste

Gerätetyp: Turbodrill -Scharschiene, Abstellstütze- -Rampe porte-coc-Béquilles-Supports d'éclairage- -Coulterrail and Stands-

Bild Ref. Fig.	Bestell-Nr. Part.-No. Référence	Stück Qty. Qte.	Bezeichnung	Technische Angaben Technical data. Données techniques	Description	Désignation
1	9002.01.03	1	Scharschiene 2,5 m		Rail 2,5 m	Rampe porte-soc 2,5 m
1	9002.01.01	1	Scharschiene 3,0 m		Rail 3,0 m	" " 3,0 m
1	9002.01.02	1	Scharschiene 4,0 m		Rail 4,0 m	" " 4,0 m
1	9002.01.09	1	Scharschiene 4,5 m		Rail 4,5 m	" " 4,5 m

Gerätetyp: Turbodrill -Scharschiene, Abstellstütze- -Coulterrail and Stands-

Bild Ref. Fig.	Bestell-Nr. Part.-No. Référence	Stück Qty. Qte.	Bezeichnung Technische Angaben Technical data. Données techniques	Description	Désignation
2	9002.07.05	1	Schardruck-Verstellwelle 2,5 m	Pressure bar 2,5m	Arbre de terrage 2,5m
2	9002.07.01	1	Schardruck-Verstellwelle 3,0 m	Pressure bar 3,0m	Arbre de terrage 3 m
2	9002.07.02	1	Schardruck-Verstellwelle 4,0 m	Pressure bar 4,0m	Arbre de terrage 4 m
2	9002.07.06	1	Schardruck-Verstellwelle 4,5 m	Pressure bar 4,5m	Arbre de terrage 4,5m
3	9002.00.20	2	Verstellrohrsicherung	Bush	Bague
3a	1481D655		Spannstift 6x55 DIN 1481 verz.	Rollpin	Goupille
4	9002.00.06		Federlasche	Springlatch	Lame ressort
4a	9002.00.14		Blechschraube mit Scheibe B 26,3x16	Platebolt	Vis tôle
5	9004.12.01	1	Verstellspindel	Adj.screw	Tirant
6	9004.12.02	1	Verstellmutter	Adj.nut	Ecrou de tirant
7	9004.12.03	1	Gleitstück	Guide	Guide
8	1481D630	2	Spannstift 6x30 DIN 1481 verz.	Rollpin	Goupille
9	9004.12.04	1	Gleitstückachse	Guideshaft	Axe
	9004.12.05	1	Schardruckspindel kpl. Bild-Nr. 5-9	Coulterpressure screw cpl. Ref.Nos. 5-9	Tirant cplt. rep. 5-9
10	9001.03.01	4	Parallelführungsstange	Parallellink	Tige
11	9001.56.01	4	Bolzen Ø 19x103	Pin	Axe
12	9001.56.02	2	Bolzen Ø 19x110	Pin	Axe
13	9001.56.03	2	Bolzen Ø 19x156	Pin	Axe
14	1481D840	16	Spannstift 8x40 DIN 1481	Rollpin	Goupille
15	9001.75.01	2	Schlauchstütze (ab 4,0 m)	Pipeholder (4m+)	supp.caoutchouc (à par. de 4m)
16	9001.00.31	2	T-Schelle kpl.	T-Clip	Raccord
17	9001.72.01	2	Abstellstütze für Scharschiene	Stand for coulter rail	Béquille de rampe
18	9001.71.01	1	Stützenoberteil -rechts- für 2,5 m	Stand(top)r.h.2,5m	Support de béquille droit 2,5 m
18a	9001.71.02	1	Stützenoberteil -links- für 2,5 m	Stand(top)l.h.2,5m	Support de béquille gauche 2,5 m
18	9001.71.03	1	Stützenoberteil -rechts- für 3,0 m	Stand(top)r.h.3,0m	Support de béquille droit 3 m
18a	9001.71.04	1	Stützenoberteil -links- für 3,0 m	Stand(top)l.h.3,0m	Support de béquille gauche 3 m
18	9001.71.05	1	Stützenoberteil -rechts- für 4,0 m	Stand(top)r.h.4,0m	Support de béquille droit 4 m
18a	9001.71.06	1	Stützenoberteil -links- für 4,0 m	Stand(top)l.h.4,0m	Support de béquille gauche 4 m
18	9001.71.07	1	Stützenoberteil -rechts- für 4,5 m	Stand(top)r.h.4,5m	Support de béquille droit 4,5 m
18a	9001.71.08	1	Stützenoberteil -links- für 4,5 m	Stand(top)l.h.4,5m	Support de béquille gauche 4,5 m

20

Gerätetyp: Turbodrill

-Rampe porte-soc - Béquilles - Supports d'éclairage -
-Scharschiene, Abstellstütze- -Coulterrail and Stands-

Bild Ref. Fig.	Bestell-Nr. Part.-No. Référence	Stück Qty. Qte.	Bezeichnung / Technische Angaben / Technical data. / Données techniques	Description	Désignation
19	9001.71.20	2	Stützenunterteil	Stand bottom	Béquille
20	9001.70.20	2	Steckbolzen	Pin	Axe
21	8163.01.03	2	Sicherungsband	Safetystrap	Caoutchouc
22	8405.12.09	2	Klappstecker STB-4,5x340	Lynchpin	Goupille
23	9001.74.01	1	Leuchtenträger -rechts-	Deflectorholder r.h.	Supp.d'éclair. droit
23a	9001.74.02	1	Leuchtenträger -links-	Deflectorholder l.h.	Supp. d'éclair. gauche
24	9001.00.29	2	Leuchtenträgerschelle	U-bolt	Bride
25	9021DA8,4	4	Scheibe A 8,4 DIN 9021 verz.	Washer	Rondelle
26	934D8PA	4	6-ktmu. M 8 DIN 934-8 verz.	Hex.nut	Ecrou H
27	9002.21.05	2	Bundbuchse	Bush	Bague
28	9004.15.29	1	Puffer	Buffer	Silent-bloc
29	127DA8	1	Federring A 8 DIN 127 verz.	Springwasher	Rondelle grower
30	934D8PA	1	6-ktmu. M 8 DIN 934-8 verz.	Hex.nut	Ecrou H

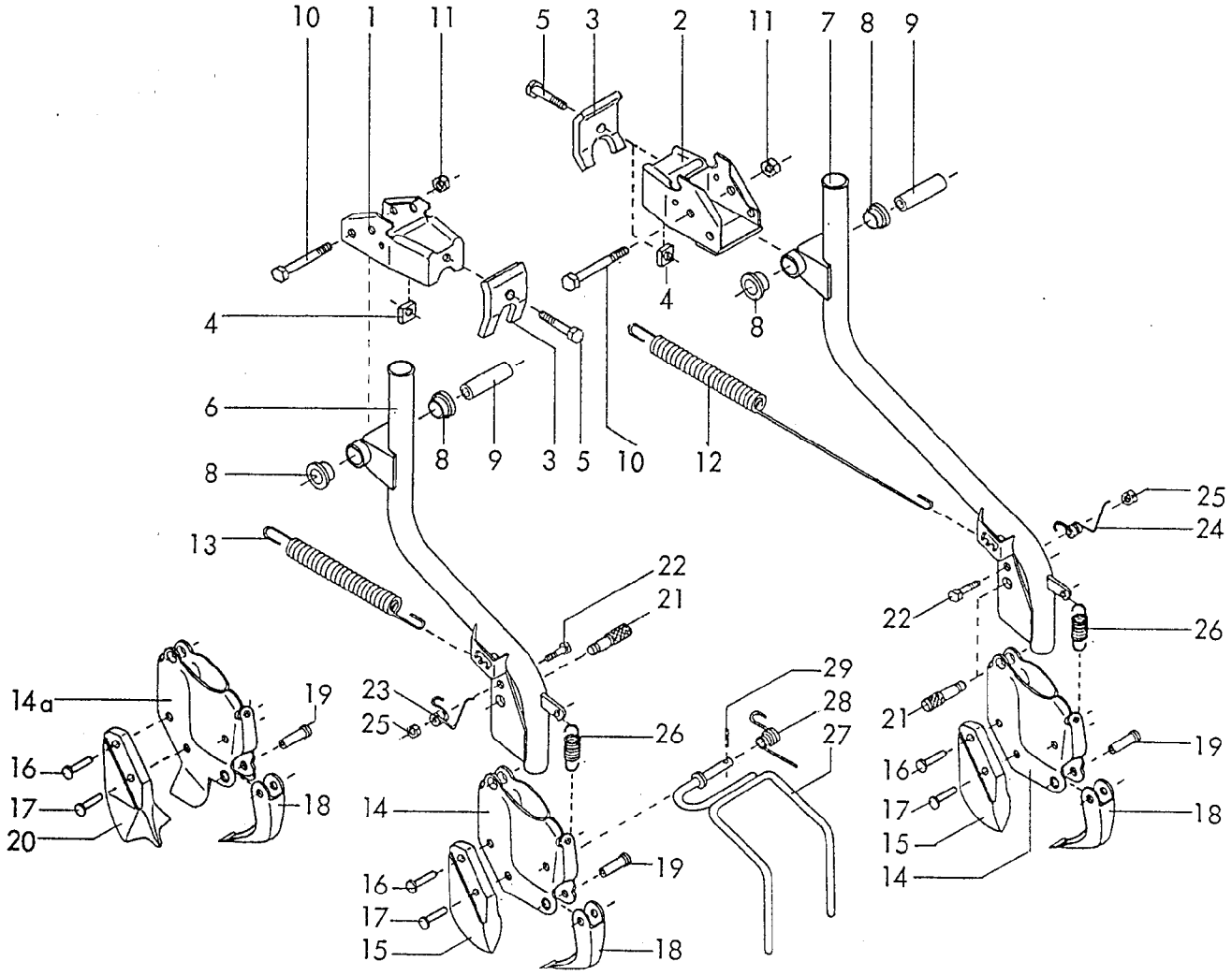

RABE WERK Ersatzteilliste

Gerätetyp: Turbodrill -Schare- -Coulters- -Socs-

Bild Ref. Fig.	Bestell-Nr. Part.-No. Référence	Stück Qty. Qte.	Bezeichnung / Technische Angaben / Technical data. / Données techniques	Description	Désignation
1	9002.11.01	1	Säscharhalterung -kurz-	Coulterbracket -short-	Support court
2	9002.10.01	1	Säscharhalterung -lang-	Coulterbracket -long-	Support long
3	9002.00.05	1	Klemmplatte	Clampplate	Plaque de fixation
4	557D10R	1	4-ktmu. M 10 DIN 557-5	Squarenut	Ecrou H
5	931D1065P	1	6-ktschr. M 10x65 DIN 931-8.8	Hex.bolt	Vis H
6	9002.06.01	1	Säscharrohr -kurz-	Seedpipe-short	Tube de descente court
7	9002.05.01	1	Säscharrohr -lang-	Seedpipe-long	Tube de descente l.
8	9002.00.03	2	Scharlager	Pivot	Bague

22

Gerätetyp: Turbodrill -Schare- -Coulters- -Socs-

Bild Ref. Fig.	Bestell-Nr. Part.-No. Référence	Stück Qty. Qte.	Bezeichnung Technische Angaben Technical data. Données techniques	Description	Désignation
9	9002.00.04	1	Scharlagerinnehülse	Innerbush	Bague
10	931D1090P	1	6-ktschr. M 10x90 DIN 931-8.8	Hex.bolt	Vis H
11	980DV10PA	1	Sicherungsmutter VM 10 DIN 980-8 v.	Lock nut	Ecrou frein
	9002.00.01	1	Säscharrohr -lang- montiert Bild-Nr. 2-5, 7-11	Seedpipe-long cpl Ref.Nos.2-5,7-11	Tube de descente long cplt. rep. 2-5,7-11
	9002.00.02	1	Säscharrohr -kurz- montiert Bild-Nr. 1, 3-6, 8-11	Seedpipe-shortcpl Ref.Nos.1,3-6,8-11	Tube de descente court cplt. rep.1,3-6,8-11
12	9002.00.07	1	Scharzugfeder -lang-	Tensionspring -long-	Ressort long
13	9002.00.08	1	Scharzugfeder -kurz-	Tensionspring-short-	Ressort court
14	9002.12.02	1	Säscharkörper	Coulterbody	Sabot
14a	9002.20.02	1	Breitsaatscharkörper	Bandseed body	Soc ètaleur
15	9002.12.03	1	Säscharspitze	Coulterpoint	Soc
16	661D530	1	Senkniet 5x30 DIN 661	Rivet	Rivet
17	661D536	1	Senkniet 5x36 DIN 661	Rivet	Rivet
18	9002.12.04	1	Säscharabstellstütze	Coulterrest	Béquille anti-bourr.
19	9002.12.05	1	Halbhohlniet	Hollowrivet	Rivet
20	9002.20.03	1	Breitsaatscharspitze	Bandseed point	Soc étaleur
	9002.12.01	1	Schleppschar montiert Bild-Nr. 14-19	Universal coulter cpl.Ref.Nos.14-19	Soc traînant cplt. rep. 14-19
	9002.20.01	1	Breitsaatschar montiert Bild-Nr. 14a, 16-20	Bandseed coulter cpl.Ref.Nos.14a, 16-20	Soc étaleur cplt. rep. 14a, 16-20
21	9002.00.10	1	Scharabsteckbolzen	Coulterpin	Axe
22	931D835PA	1	6-ktschr. M 8x35 DIN 931-8.8 verz.	Hex.bolt	Vis H
23	9002.13.01	1	Scharsicherungsfeder -links-	Spring l.h.	Ressort gauche
24	9002.13.02	1	Scharsicherungsfeder -rechts-	Spring r.h.	Ressort droit
25	985D8PA	1	6-ktmu. M 8 DIN 985-8 verz.	Hex.nut	Ecrou H
26	9002.00.09	1	Scharhaltefeder	Fixingspring	Ressort
27	9004.26.01	1	Scharstriegel	Coulterharrow	Herse de soc
28	9004.13.02	1	Striegeldämpfungsfeder	Spring	Ressort de herse
29	1481D525	1	Spannstift 5x25 DIN 1481	Rollpin	Goupille

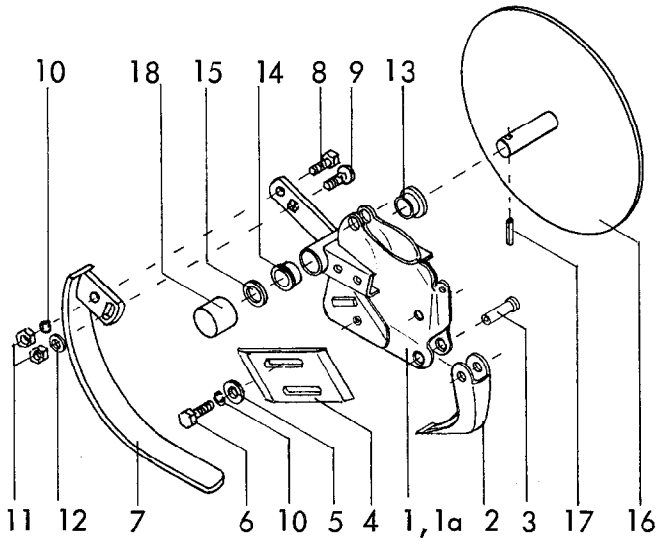

rechts = abgebildet
links = spiegelbildlich

l.h. = as pictured
r.h. = mirror minded

gauche = montré
droit = renversé

RABE WERK Ersatzteilliste

Gerätetyp: Turbodrill -Einscheibenschar- -Single disc coulter- -Soc monodisque-

Bild Ref. Fig.	Bestell-Nr. Part.-No. Référence	Stück Qty. Qte.	Bezeichnung / Technische Angaben / Technical data. / Données techniques	Description	Désignation
1	9002.26.01	1	Scheibenschargehäuse -links-	Coulterhousing l.h.	Carter de soc mono gauche
1a	9002.26.02	1	Scheibenschargehäuse -rechts-	" " " " r.h.	" " " droit
2	9002.12.04	1	Säscharabstellstütze	Openingplug	Béguille de soc
3	9002.12.05	1	Halbhohlniet	Hollowrivet	Rivet
4	9002.21.06	1	Scheibenabstreifer	Scraper	Decrottoir
5	440DR9	2	Scheibe R 9 DIN 440 verz.	Washer	Rondelle
6	933D815PA	1	6-ktschr. M 8x15 DIN 933-8.8 verz.	Hex. bolt	Vis H
7	9002.30.01	1	Kufe	Skid	patin
8	933D825PA	1	6-ktschr. M 8x25 DIN 933-8.8 verz.	Hex. bolt	Vis H
9	603D825PA	1	Flachrundschr. M 8x25 DIN 603-8.8 v.	Bolt	Vis TROC
10	127DA8	2	Federring A 8 DIN 127 verz.	Springwasher	Rondelle grower
11	934D 8PA	2	6-ktmu. M 8 DIN 934-8 verz.	Hex. nut	Ecrou H
12	125DA8,4	1	Scheibe A 8,4 DIN 125 verz.	Washer	Rondelle
13	9002.00.03	1	Scharlager	Pivot	Begue
14	9002.21.05	1	Risse-Buchse 20/24/30	Bush	Bague
15	125DA21	1	Scheibe A 21 DIN 125 verz.	Washer	Rondelle
16	9002.24.01	1	Räumscheibe	Disc	Disque
17	1481D626	1	Spannstift 6x26 DIN 1481	Roll pin	Goupille
18	9002.21.04	1	Rohrschutzkappe	Plug	Capuchon
	9002.21.01	1	Einscheibenschar -links- komplett, Bild-Nr. 1,2-18	Disc cpl. l.h. Nos. 1, 2-18	Soc monodisc gau cpl. 1, 2-18
	9002.21.02	1	Einscheibenschar -rechts- komplett, Bild-Nr. 1a-18	Disc cpl. r.h. Nos. 1a-18	Soc monodisc droit cpl. 1a-18

ersetzt 09.91
02.91

rechts = abgebildet
links = spiegelbildlich

l.h. = as pictured
r.h. = mirror minded

gauche = montré
droit = renversé

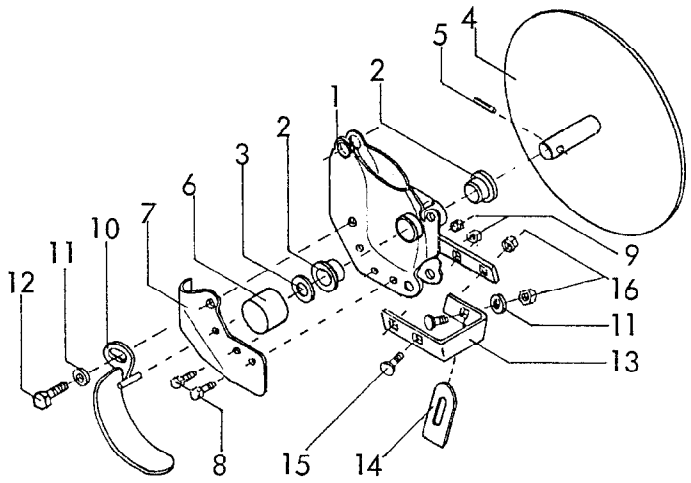

RABE WERK Ersatzteilliste

Gerätetyp: Turbodrill -Einscheibenschar- -Single disc coulter- -Soc monodisque-

Bild Ref. Fig.	Bestell-Nr. Part.-No. Référence	Stück Qty. Qte.	Bezeichnung / Technische Angaben / Technical data. / Données techniques	Description	Désignation
1	9002.33.01	1	Scheibenschargehäuse -rechts-	Coulterhousing l.h.	Carter de soc mono droit
1	9002.33.02	1	Scheibenschargehäuse -links-	Coulterhousing r.h.	" " " gauche
2	9002.00.03	2	Scharlager	Pivot	Begue
3	988D20281	1	Paßscheibe 20x28x1 DIN 988 verz.	Washer	Entretoise
4	9002.24.01	1	Räumscheibe	Disc	Disque
5	1481D626	1	Spannstift 6x26 DIN 1481	Roll pin	Goupille
6	9002.21.04	1	Rohrschutzkappe	Plug	Capuchon
7	9002.47.01	1	Führungsblech -rechts-	Guide plate r.h.	Tole de guidage dro
7	9002.47.02	1	Führungsblech -links-	Guide plate l.h.	Tole de guidage gau
8	933D610PA	2	6-ktschr. M 6x10 DIN 933-8.8 verz.	Hex. bolt	Vis H
9	985D6PA	2	6-ktmu. M 6 DIN 985-8 verz.	Hex. nut	Ecrou H
10	9002.32.01	1	Kufe -rechts-	Skid r.h.	Patin droit
10	9002.32.02	1	Kufe -links-	Skid l.h.	Patin gauche
11	125DA8,4	2	Scheibe A 8,4 DIN 125 verz.	Washer	Rondelle
12	933D816PA	1	6-ktschr. M 8x16 DIN 933-8.8 verz.	Hex. bolt	Vis H
13	9002.41.01	1	Abstreiferbügel -rechts-	Bracket r.h.	Support droit
13	9002.41.02	1	Abstreiferbügel -links-	Bracket l.h.	Support gauche
14	9002.34.03	2	Scheibenabstreifer	Scraper	Decrottoir
15	603D816PA	3	Flachrundschr. M 8x16 DIN 603-8.8 verz.	Bolt	Vis TROC
16	934D8PA	3	6-ktmu. M 8 DIN 934-8 verz.	Hex. nut	Ecrou H
	9002.46.01	1	Einscheibenschar -rechts- komplett, Bild-Nr. 1-16	Disc cpl. r.h. Nos. 1-16	Soc monodisc droit cpl. 1-16
	9002.46.02	1	Einscheibenschar -links- komplett, Bild-Nr. 1-16	Disc cpl. l.h. Nos. 1-16	Soc monodisc gauche cpl. 1-16

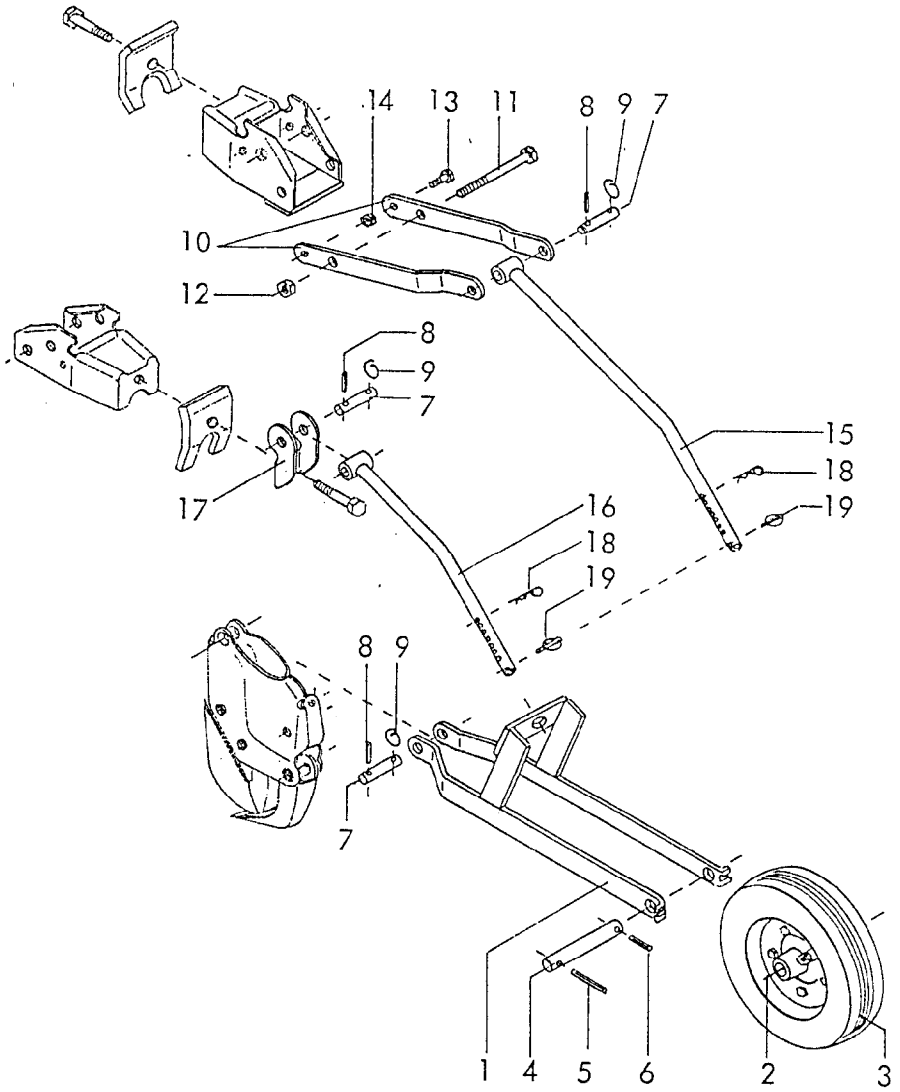

RABE WERK Ersatzteilliste

Gerätetyp: Turbodrill -Druckrolle- -Pressureroller- -Roues plombeuses-

Bild Ref. Fig.	Bestell-Nr. Part.-No. Référence	Stück Qty. Qte.	Bezeichnung	Technische Angaben Technical data. Données techniques	Description	Désignation
1	9004.25.01	1	Druckrollengabel		Rollerfork	Fourche de roue
2	9004.24.03	1	Farmflex-Rad 200x35		Farmflexwheel	Jante Farmflex
3	9004.24.04	1	Farmflex-Reifen 200x65		Farmflextyre	Pneu Farmflex
4	9004.24.02	1	Druckrollenachse		Shaft	Axe de roue
5	1481D640	1	Spannstift 6x40 DIN 1481		Rollpin	Goupille
6	1481D630	1	Spannstift 6x30 DIN 1481		Rollpin	Goupille
	9004.24.01	1	Druckrolle montiert Bild-Nr. 1-6		Pressureroller cpl.Ref.Nos.1-6	Roue cplt. rep.1-6

02.91

Gerätetyp: Turbodrill -Druckrolle- -Pressureroller- -Roues plombeuses-

Bild Ref. Fig.	Bestell-Nr. Part.-No. Référence	Stück Qty. Qte.	Bezeichnung / Technische Angaben / Technical data. / Données techniques	Description	Désignation
7	9004.22.05	2	Arretierbolzen	Lockingpin	Axe
8	1481D526	2	Spannstift 5x26 DIN 1481	Rollpin	Goupille
9	6608.12.07	2	Sicherungsring	Circlip	Circlip
10	9004.23.03	2	Druckrollenhalter	Rollerarm	Tirant
11	931D10110PA	1	6-ktschr. M 10x110 DIN 931-8.8 v.	Hex.bolt	Vis H
12	934D10P A	1	6-ktmu. M 10 DIN 934-8 verz.	Hex.nut	Ecrou H
13	933D620PA	2	6-ktschr. M 6x20 DIN 933-8.8 verz.	Hex.bolt	Vis H
14	934D6P	2	6-ktmu. M 6 DIN 934-8	Hex.nut	Ecrou H
15	9004.51.01	1	Tiefenverstellrohr -lang-	Depthrod -long-	Tirant long
16	9004.51.02	1	Tiefenverstellrohr -kurz-	Depthrod -short-	Tirant court
17	9004.22.03	1	Haltetasche	Bracket	Support
18	4716.35.00	1	Federsteckstock BTB-4 verzinkt	R-clip	Goupille
19	8405.12.09	1	Klappstecker STB-4,5x340	Lynchpin	Goupille
	9004.22.02	1	Druckrolle -kurz- montiert Bild-Nr. 1-9, 16-19	Pressureroller -short- cpl. Ref.Nos.1-9,16-19	Roue plombeuses courte cplt. rep.1-9,16-19
	9004.23.01	1	Druckrolle -lang- montiert Bild-Nr. 1-15, 18,19	Pressureroller -long- cpl. Ref.Nos.1-15,18,19	Roue plombeuse longue cplt. rep. 1-15,18,19

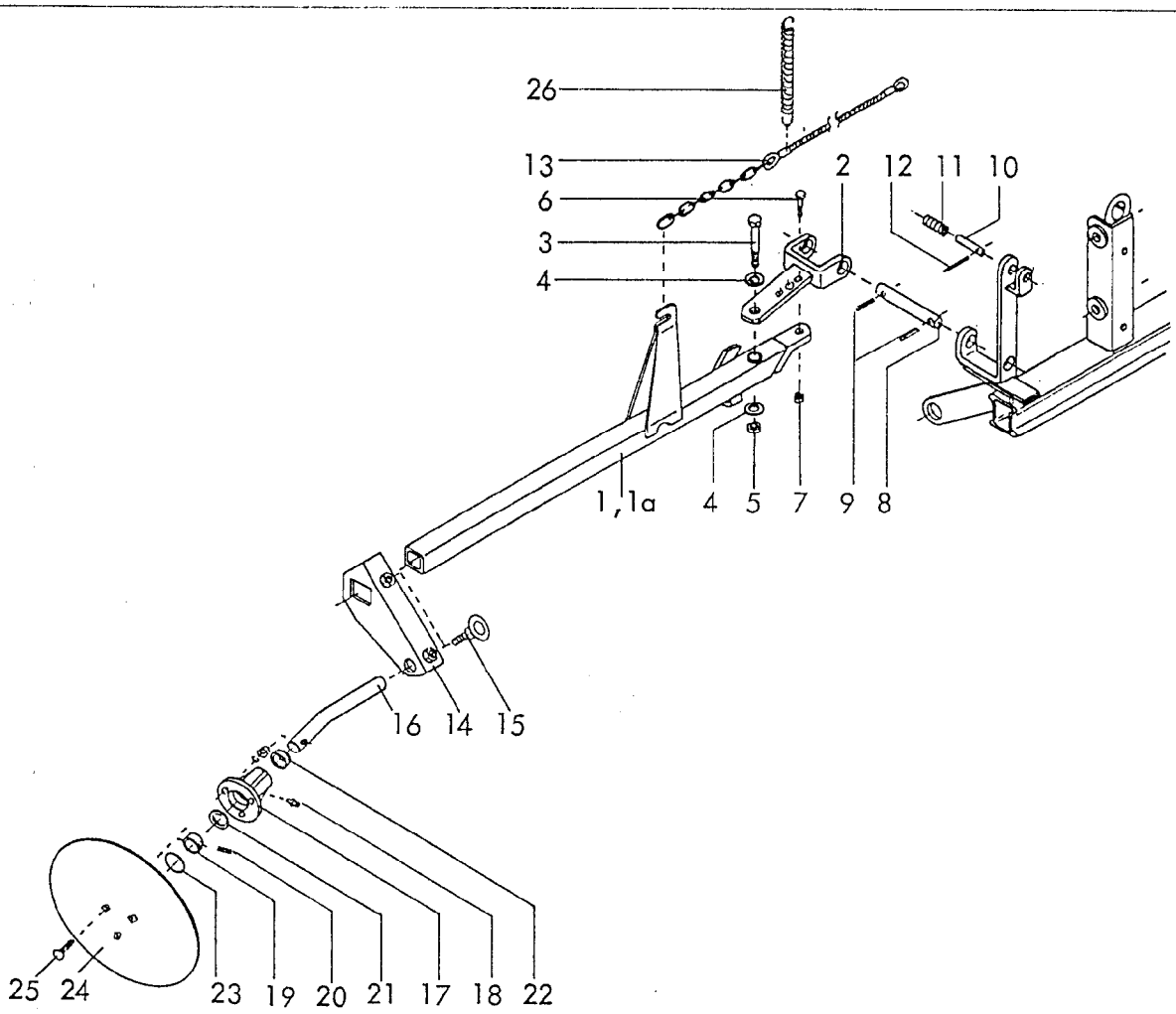

RABE WERK Ersatzteilliste

Gerätetyp: Turbodrill -Spuranreißer- -Trackmarkers- - Traceurs -

Bild Ref. Fig.	Bestell-Nr. Part.-No. Référence	Stück Qty. Qte.	Bezeichnung Technische Angaben Technical data. Données techniques	Description	Désignation
1	9001.40.01	1	Spuranreißerarm -rechts- 2,5 m	Markerarm r.h.2,5m	Bras droit 2,5 m
1	9001.40.02	1	Spuranreißerarm -rechts- 3,0 m	Markerarm r.h.3,0m	Bras droit 3,0 m
1	9001.40.03	1	Spuranreißerarm -rechts- 4,0 m	Markerarm r.h.4,0m	Bras droit 4,0 m
1	9001.40.04	1	Spuranreißerarm -rechts- 4,5 m	Markerarm r.h.4,5m	Bras droit 4,5 m
1	9001.40.05	1	Spuranreißerarm -rechts- 5,0 m	Markerarm r.h.5,0m	Bras droit 5,0 m
1a	9001.40.11	1	Spuranreißerarm -links- 2,5 m	Markerarm l.h.2,5m	Bras gauche 2,5 m
1a	9001.40.12	1	Spuranreißerarm -links- 3,0 m	Markerarm l.h.3,0m	Bras gauche 3,0 m
1a	9001.40.13	1	Spuranreißerarm -links- 4,0 m	Markerarm l.h.4,0m	Bras gauche 4,0 m
1a	9001.40.14	1	Spuranreißerarm -links- 4,5 m	Markerarm l.h.4,5m	Bras gauche 4,5 m
1a	9001.40.15	1	Spuranreißerarm -links- 5,0 m	Markerarm l.h.5,0m	Bras gauche 5,0 m
2	9001.37.01	2	Armgelenk	Joint	Articulation
3	931D1290PA	2	6-ktschr. M 12x90 DIN 931-8.8 verz.	Hex.bolt	Vis H
4	125DA13	4	Scheibe A 13 DIN 125 verz.	Washer	Rondelle
5	980DV12PA	2	Sicherungsmutter VM 12 DIN 980-8 v.	Locknut	Ecrou frein

Gerätetyp: Turbodrill -Spuranreißer- -Trackmarkers- -Traceurs-

Bild Ref. Fig.	Bestell-Nr. Part.-No. Référence	Stück Qty. Qte.	Bezeichnung / Technische Angaben / Technical data. / Données techniques	Description	Désignation
6	931D835P	6	6-ktschr. M 8x35 DIN 931-8.8	Hex.bolt	Vis H
7	934D8P	6	6-ktmu. M 8 DIN 934-8	Hex.nut	Ecrou H
8	9001.00.28	2	Gelenkbolzen	Pin	Axe d'articulation
9	1481D1340	4	Spannstift 13x40 DIN 1481 verz.	Rollpin	Goupille
10	9001.36.05	2	Riegelbolzen	Pin	Axe de verrouillage
11	9001.36.02	2	Druckfeder DF-211 verz.	Tensionspring	Ressort
12	1481D675	2	Spannstift 6x75 DIN 1481 verz.	Rollpin	Goupille
13	9001.36.21	2	Spuranreißerseil 2,5 m	Markerrope 2,5 m	Cable 2,5 m
13	9001.36.22	2	Spuranreißerseil 3,0 m	Markerrope 3,0 m	Cable 3,0 m
13	9001.36.23	2	Spuranreißerseil 4,0 m	Markerrope 4,0 m	Cable 4,0 m
13	9001.36.24	2	Spuranreißerseil 4,5 m	Markerrope 4,5 m	Cable 4,5 m
13	9001.36.25	2	Spuranreißerseil 5,0 m	Markerrope 5,0 m	Cable 5,0 m
14	9001.41.01	2	Spuranreißerhalter	Bracket	Support
15	9001.39.01	2	Ösenschraube	Eyebolt	Vis à anneau
16	9001.38.03	2	Spuranreißerwelle	Crankedshaft	Arbre d'effaceur
17	9001.38.05	2	Spuranreißernabe	Hub	Moyeu
18	4716.38.00	2	Schmiernippel H 1 8x1	Greasenipple	Graisseur
19	9001.38.04	2	Lagerring	Bush	Bague
20	1481D616	4	Spannstift 6x16 DIN 1481 verz.	Rollpin	Goupille
21	988D25352	2	Paßscheibe 25x35x2 DIN 988	Washer	Entretoise
22	8163.00.10	2	Abstreifer 25x33x7	Scraper	Joint
23	9001.38.06	2	O-Ring 49x3	O-Ring	Joint torique
24	9001.38.02	2	Markierscheibe	Disc	Disque traceur
25	603D825PA	6	Flachrundschr. M 8x25 DIN 603-8.8 v.	Bolt	Vis TRCC
"	127DA8	6	Federring A 8 DIN 127 verz.	Springwasher	Rondelle grower
"	934D8PA	6	6-ktmu. M 8 DIN 934-8 verz.	Hex.nut	Ecrou H
	9001.38.01	2	Markierer montiert, Bild-Nr. 16-25	Marker cpl. Ref.Nos. 16-25	Traceur cplt. rep. 16-25
26	9001.36.06	2	Zugfeder Z-118 A	Tensionspring	Ressort

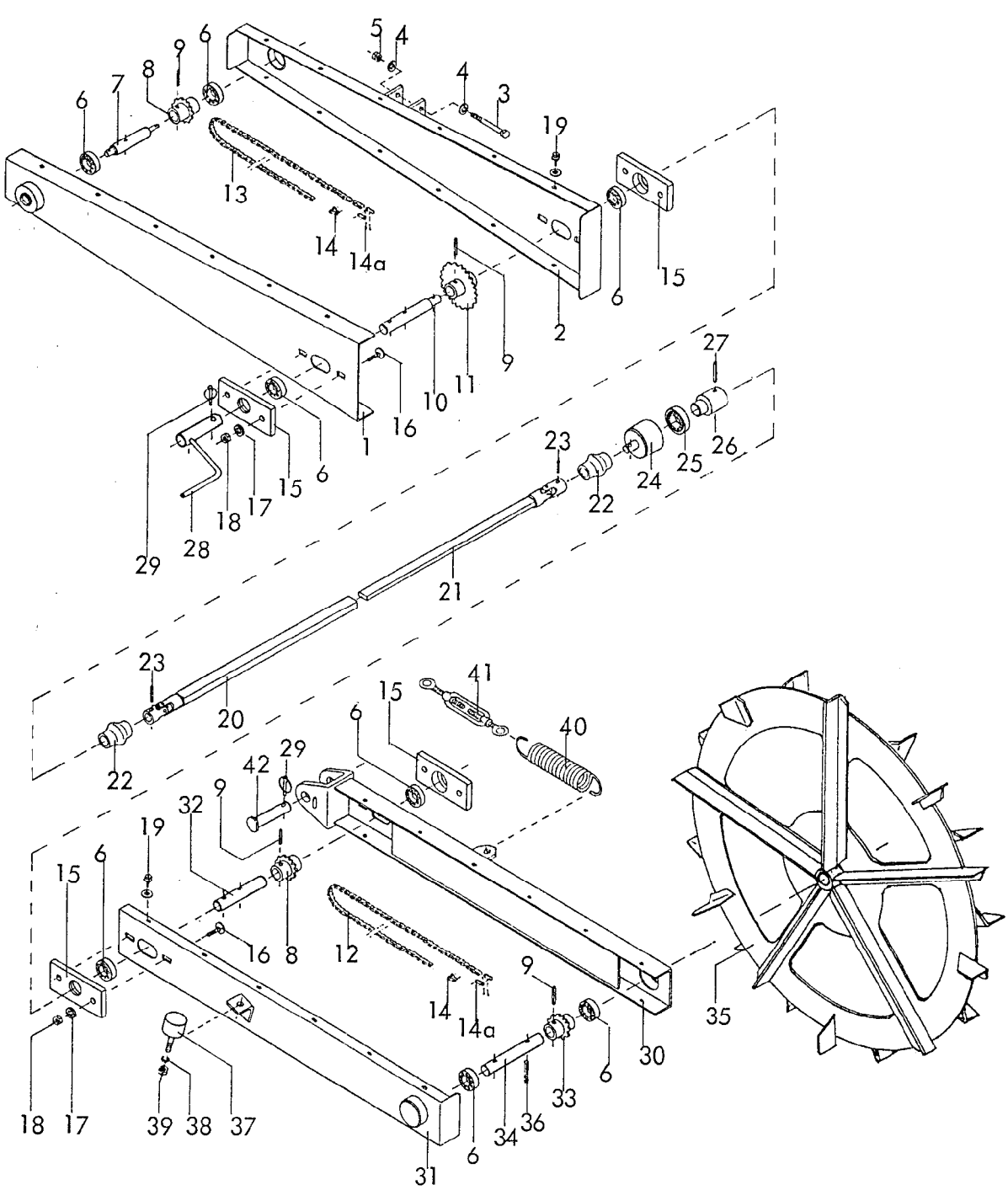

RABE WERK Ersatzteilliste

Gerätetyp: Turbodrill -Spornrad- -Groundwheel- -Roues à crampons-

Bild Ref. Fig.	Bestell-Nr. Part.-No. Référence	Stück Qty. Qte.	Bezeichnung	Technische Angaben Technical data. Données techniques	Description	Désignation
1	9003.08.01	1	Antriebskasten -oben- 2,5 m-4,0 m		Drivebox(top)2,5-4,0m	Carter sup.2,5-4m
1	9003.26.01	1	Antriebskasten -oben- 4,5 m		Drivebox(top)4,5m	Carter sup. 4,5 m
2	9003.09.01	1	Deckel für Antriebskasten -oben- für Typ 2,5 m - 4,0 m		Lid (top) 2,5-4,0m	Couvercle sup. 2,5-4,0 m
2	9003.27.01	1	Deckel für Antriebskasten -oben- 4,5 m		Lid (top) 4,5 m	Couvercle sup.4,5m
3	931D12100PA	2	6-ktschr. M 12x100 DIN 931-8.8 v.		Hex. bolt	Vis H

Gerätetyp: Turbodrill -Spornrad- -Groundwheel- - Roues à crampons-

Bild Ref. Fig.	Bestell-Nr. Part.-No. Référence	Stück Qty. Qte.	Bezeichnung / Technische Angaben / Technical data. / Données techniques	Description	Désignation
4	125DA13	4	Scheibe A 13 DIN 125 verz.	Washer	Rondelle
5	980DV12PA	2	Sicherungsmutter VM 12 DIN 980-8 v.	Locknut	Ecrou frein
6	625D60042RS1	8	Rillenkugellager 6004 2 RS 1 DIN 625	Bearing	Roul. à aiguilles
7	9003.07.05	1	Zwischenwelle 3	Interm.shaft	Arbre 3
8	9003.10.01	2	Kettenrad z = 12	Sprocket	Pignon Z=12
9	1481D630	4	Spannstift 6x30 DIN 1481	Rollpin	Goupille
10	9003.07.06	1	Zwischenwelle 2 für 2,5 m	Interm.shaft 2,5 m	Arbre 2 2,5 m
10	9003.07.04	1	Zwischenwelle 2 für 3 - 4 m	" " " 3 - 4 m	" " 3 - 4 m
11	9003.17.01	1	Kettenrad z = 20 für 2,5 m	Sprocket 2,5 m	Pignon Z-20 p. 2,5 m
11	9003.18.01	1	Kettenrad z = 24 für 3,0 m	Sprocket 3,0 m	Pignon Z-24 p. 3,0 m
11	9003.19.01	1	Kettenrad z = 32 für 4,0 m	Sprocket 4,0 m	Pignon Z=32 p. 4,0 m
11	9003.25.01	1	Kettenrad z = 36 für 4,5 m	Sprocket 4,5 m	Pignon Z-36 p. 4,5 m
12	9003.31.01	1	Rollenkette 1/2"x1/4" für 126 Rollen	Rollerchain 2,5 m	chaine 1/2x1/4" 2,5m
13	9003.31.02	1	Rollenkette 1/2"x1/4" für 2,5+3,0m 136 Rollen	2,5m Rollerchain 3,0 m	2,5m chaine 1/2x1/4" 3,0m
13	9003.31.03	1	Rollenkette 1/2"x1/4" für 4,0+4,5m 140 Rollen	Rollerchain 4,0 m 4,5 m	chaine 1/2x1/4" 4,0m 4,5 m
14	9003.31.11	1	Kettenglied gekröpft 1/2"x1/4" für 3,0 u. 4,5 m	Chainlink 3,0 m 4,5 m	Raccord 1/2x1/4" 3,0 m + 4,5 m
14a	9003.31.10	2	Verschlußglied 1/2"x1/4"	Chainlock	Fermeture 1/2x1/4"
15	9003.04.04	4	Zwischenlager	Plate	Palier
16	603D630PA	8	Flachr.Schr. M 6x30 DIN 603-8.8 v.	Bolt	Vis TROC
17	125DA6,4	8	Scheibe A 6,4 DIN 125 verz.	Washer	Rondelle
18	934D6PA	8	6-ktmu. M 6 DIN 934-8 verz.	Hex.nut	Ecrou H
19	9002.00.14	24	Bl.Schr. mit Scheibe B 26,3x16	Bolt with Washer	Vis et Rondelle
20	9003.06.07	1	Gelenkwellenhälfte -links- 2,5 m	Halfshaft,l.h.2,5m	Demi-transmis. g.2,5m
20	9003.06.06	1	Gelenkwellenhälfte -links- 3,0 m	Halfshaft,l.h.3,0m	Demi-transmis.g3,0m
20	9003.06.05	1	Gelenkwellenhälfte -links- 4,0 m	Halfshaft,l.h.4,0m	Demi-transmis. g.4,0m
20	9003.06.20	1	Gelenkwellenhälfte -links- 4,5 m	Halfshaft,l.h.4,5m	Demi-transmis. g.4,5m
21	9003.06.04	1	Gelenkwellenhälfte -rechts-	Halfshaft r.h.	Demi-transmis. droite
22	9003.02.10	2	Gummischutzhülle	Rubberprotection	Protection
23	1481D625	2	Spannstift 6x25 DIN 1481	Rollpin	Goupille

Gerätetyp: Turbodrill -Spornrad- -Groundwheel- - Roues à crampons -

Bild Ref. Fig.	Bestell-Nr. Part.-No. Référence	Stück Qty. Qte.	Bezeichnung / Technische Angaben / Technical data. / Données techniques	Description	Désignation
24	9003.05.04	1	Freilaufgehäuse	Freewheelhousing	Cage
25	9003.05.03	1	Wälzlagerfreilauf	Freewheel	Roue libre
26	9003.05.02	1	Freilaufnabe	Freewheelhub	Moyeu
	9003.05.01	1	Freilaufeinheit montiert Bild-Nr. 24-26	Freewheel unit cpl.Ref.Nos.24-26	Roue libre cplt. rep. 24-26
27	1481D640	1	Spannstift 6x40 DIN 1481	Rollpin	Goupille
28	9003.14.01	1	Abdrehkurbel	Crankhandle	Manivelle
29	8405.12.09	2	Klappstecker STB-4,5x340	Lynchpin	Goupille
30	9003.11.01	1	Antriebskasten -unten-	Drivebox-bottom	Carter inférieur
31	9003.15.01	1	Deckel für Antriebskasten -unten-	Lid-bottom	Couvercle inférieur
32	9003.04.03	1	Zwischenwelle 1	Intem.shaft	Arbre 1
33	9003.16.01	1	Kettenrad z = 15	Sprocket	Pignon Z-15
34	9003.04.02	1	Spornradwelle	Wheelshaft	Arbre de roue
35	9003.03.01	1	Spornrad Ø 750	Groundwheel	Roue à crampons Ø 750
36	1481D630	1	Spannstift 6x 30 DIN 1481	Rollpin	Goupille
37	9004.15.29	1	Puffer	Absorber	Amortisseur
38	127DA8	1	Federring A 8 DIN 127 verz.	Springwasher	Rondelle grower
39	934D8PA	1	6-ktmu. M 8 DIN 934-8 verz.	Hex.nut	Ecrou H
40	6241.41.09	1	Zugfeder CF-244	Tensionspring	Ressort
41	1480DSP12	1	Spannschloß SP M 12 DIN 1480	Turnbuckle	Tirant
42	9001.55.01	1	Lagerbolzen Ø 20x80	Pin	Axe

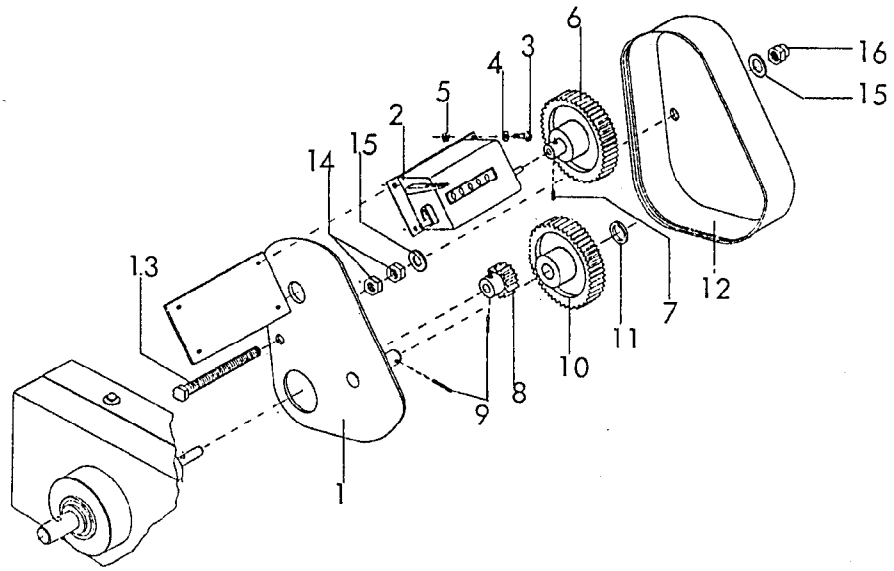

RABE WERK Ersatzteilliste

Gerätetyp: Turbodrill -Hektarzähler- -Hectaremeter- -Compteur d'hectares-

Bild Ref. Fig.	Bestell-Nr. Part.-No. Référence	Stück Qty. Qte.	Bezeichnung / Technische Angaben / Technical data. / Données techniques	Description	Désignation
1	9004.36.01	1	Befestigungsplatte	Fixingplate	Plaque de fixation
2	9004.20.03	1	Umdrehungszähler	Meteringunit	Compte-tours
3	84D410PA	4	Zyl.Schr. M 4x10 DIN 84-8.8 verz.	Bolt	Vis TRCC
4	125DA4,3	4	Scheibe A 4,3 DIN 125 verz.	Washer	Rondelle
5	934D4PA	4	6-ktmu. M 4 DIN 934-8 verz.	Hex.nut	Ecrou H
6	9004.38.01	1	Stirnrad z = 40	Spurgear	Pignon Z-40
7	916D412	1	Gewindestift M 4x12 DIN 916	Threaded pin	Vis
8	9004.20.02	1	Stirnrad z = 12, M = 1,5	Spurgear	Pignon Z=12
9	1481D320	2	Spannstift 3x20 DIN 1481 verz.	Rollpin	Goupille
10	9004.38.03	1	Stirnrad z = 40, M = 1,5	Spurgear	Pignon Z-40
11	125DA10,5	1	Scheibe A 10,5 DIN 125 verz.	Washer	Rondelle
12	9004.20.04	1	Schutzhaube	Cover	Protection
13	933D870PA	1	6-ktschr. M 8x70 DIN 933-8.8 verz.	Hex.bolt	Vis H
14	934D8PA	2	6-ktmu. M 8 DIN 934-8 verz.	Hex.nut	Ecrou H
15	125DA8,4	2	Scheibe A 8,4 DIN 125 verz.	Washer	Rondelle
16	1587D8	1	Hutmutter M 8 DIN 1587-6 verz.	Nut	Ecrou borgne
	9004.20.01	1	Hektarzähler kpl. montiert Bild-Nr. 1-16	Hectaremeter cpl. Ref.Nos.1-16	Compt. d'hect. cplt. rep. 1-16

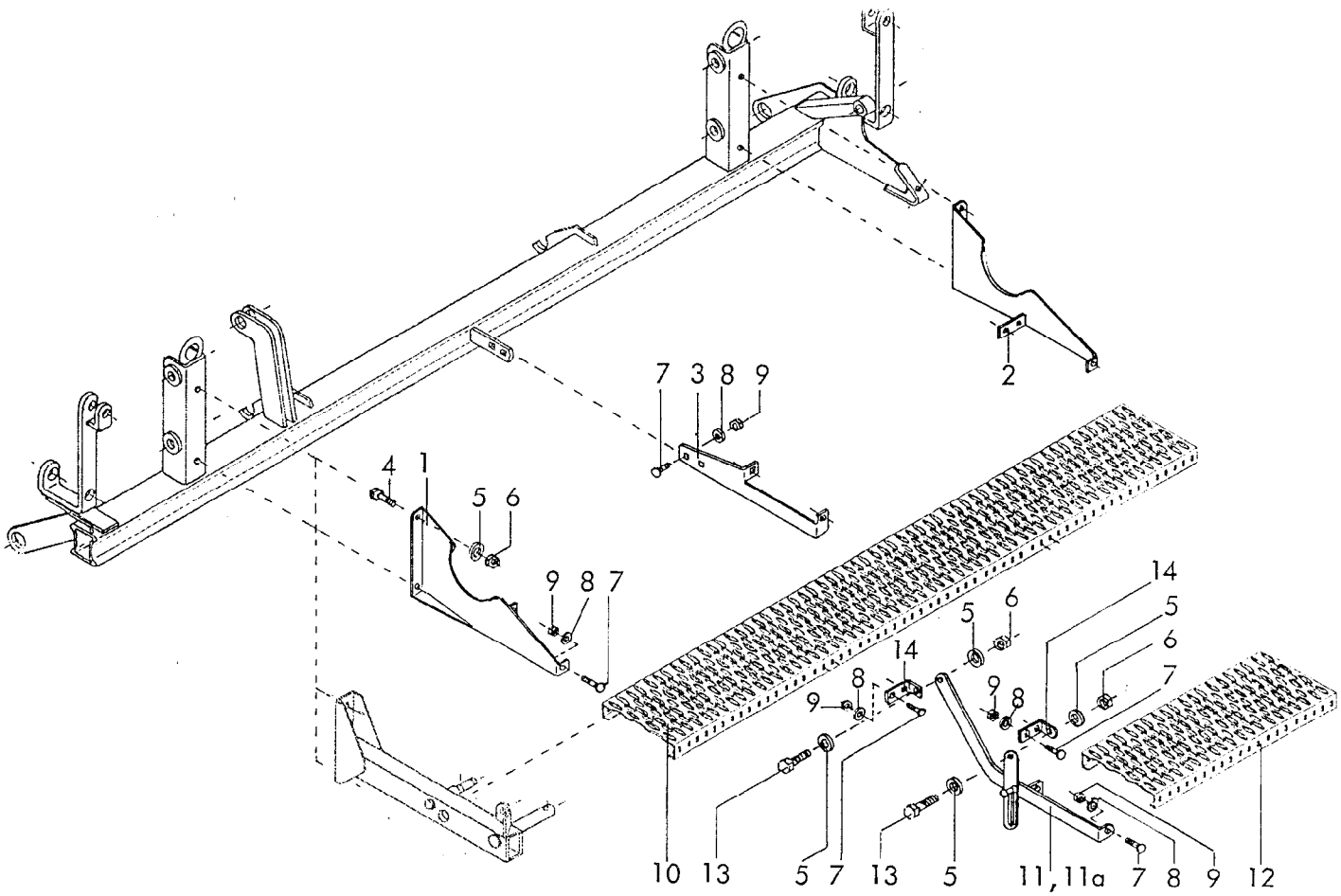

RABE WERK Ersatzteilliste

Gerätetyp: Turbodrill -Ladesteg- -Loading platform- -Passerelle de chargement-

Bild Ref. Fig.	Bestell-Nr. Part.-No. Référence	Stück Qty. Qte.	Bezeichnung / Technische Angaben / Technical data. / Données techniques	Description	Désignation
1	9004.35.01	1	Ladesteghalter -links-	Bracket l.h.	Support gauche
2	9004.35.02	1	Ladesteghalter -rechts-	Bracket r.h.	Support droit
3	9004.21.02	1	Stegstrebe	Strut	Support central
4	933D1225PA	4	6-ktschr. M 12x25 DIN 933-8.8 verz.	Hex. bolt	Vis H
5	125DA13	12	Scheibe A 13 DIN 125 verz.	Washer	Rondelle
6	980DV12PA	8	Sicherungsmu. VM 12 DIN 980-8 verz.	Locknut	Ecrou frein
7	603D820PA	24	Flachr. Schr. M 8x20 DIN 603-8.8 v.	Bolt	Vis TROC
8	9021DA8,4	24	Scheibe 8,4 DIN 9021	Washer	Rondelle
9	985D8PA	24	6-ktmu. M 8 DIN 985-8 verz.	Hex. nut	Ecrou H
10	9004.21.03	1	Stahlurost feuerverz. 1740 lg.	Grid, 1740 lg.	Passerelle l=1740
11	9004.39.01	1	Trittstufenträger -links-	Bracket l.h.	Support gauche
11a	9004.39.02	1	Trittstufenträger -rechts-	Bracket r.h.	Support droit
12	9004.21.04	1	Stahlurost feuerverz. 600 lg.	Grid, 600 lg.	Passerelle l=600
13	933D1235PA	4	6-ktschr. M 12x35 DIN 933-8.8 verz.	Hex. bolt	Vis H
14	9004.21.05	4	Lagerwinkel	Angle	Equerre

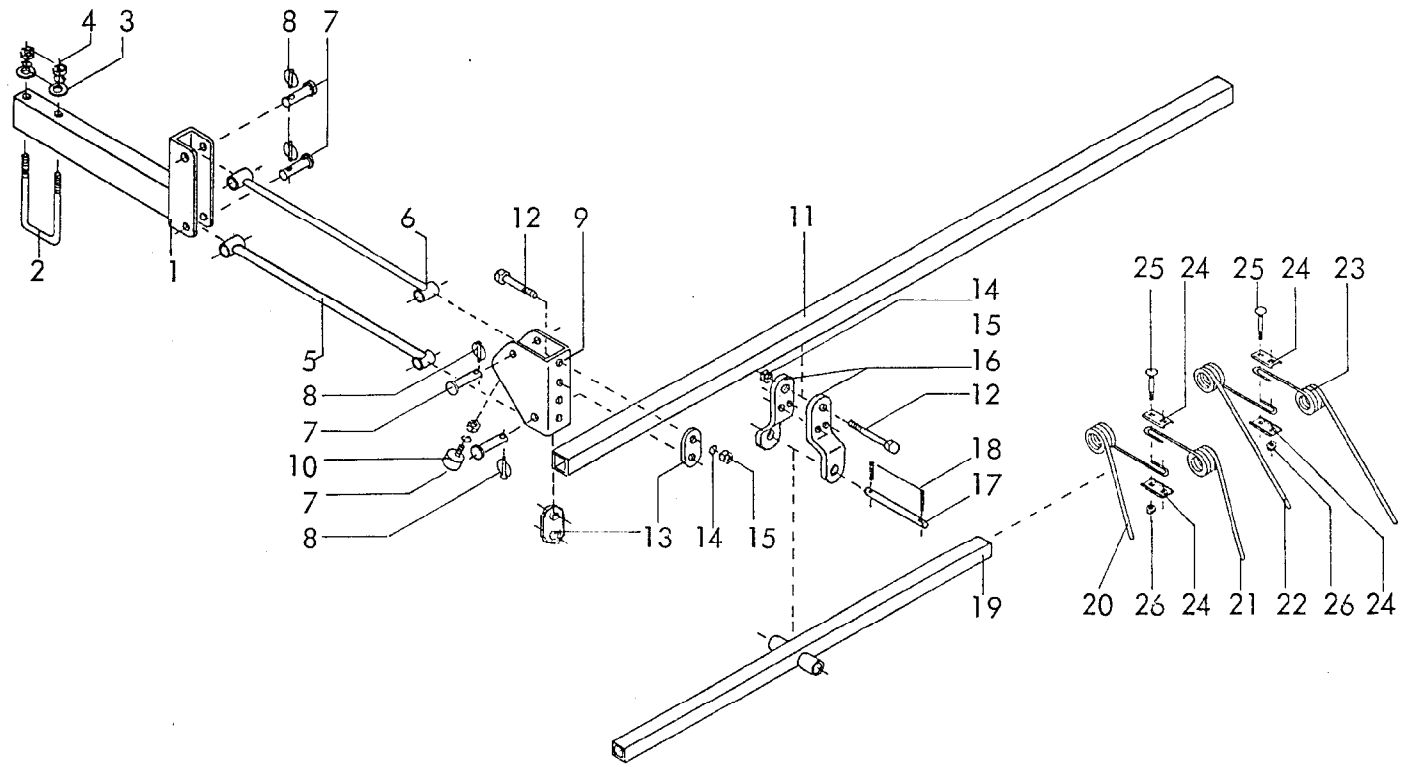

RABE WERK Ersatzteilliste

Gerätetyp: Turbodrill -Saatstriegel- -Rearharrow- -Herses de recouvrement-

Bild Ref. Fig.	Bestell-Nr. Part.-No. Référence	Stück Qty. Qte.	Bezeichnung / Technische Angaben / Technical data. / Données techniques	Description	Désignation
1	9004.31.01	2	Striegelhaltetasche -oben-	Bracket	Support de herse
1	9004.68.01	2	Striegelhaltetasche -oben verlängert- -bei Scharen mit Druckrolle-	Bracket for pressure rollers	Support de herse avec roues plombeuse
2	9004.15.27	2	Bügelschraube verzinkt	Wingbolt	Bride
3	1440D16	4	Scheibe 16 DIN 1440 verz.	Washer	Rondelle
"	127DB16	4	Federring B 16 DIN 127 verz.	Springwasher	Rondelle grower
4	934D16PA	4	6-ktmu. M 16 DIN 934-8 verz.	Hex. nut	Ecrou H
5	9004.28.01	2	Striegelstrebe -unten kurz-	Strut-bottom short	Tige inf. courte
6	9004.29.01	2	Striegelstrebe -oben kurz-	Strut-top, short	Tige sup. courte
7	9004.15.25	8	Striegelabsteckniet Ø 14x75	Rivet	Rivet
8	8405.12.09	8	Klappstecker STB-4,5x340	Lynchpin	Goupille
9	9004.27.01	2	Striegelhaltetasche -unten-	Bracket-bottom	Support inf.
10	9004.15.29	2	Puffer	Absorber	Amortisseur
"	127DA8	2	Federring A 8 DIN 127 verz.	Springwasher	Rondelle grower
"	934D8PA	2	6-ktmu. M 8 DIN 934-8 verz.	Hex. nut	Ecrou H

Gerätetyp: Turbodrill -Saatstriegel- -Rearharrow- -Herses de recouvrement-

Bild Ref. Fig.	Bestell-Nr. Part.-No. Référence	Stück Qty. Qte.	Bezeichnung / Technische Angaben / Technical data. / Données techniques	Description	Désignation
11	VK40404X2060	1	Vierkantrohr für 2,5 + 3,0 m	Squarepipe 2,5+3m	Tube carré 2,5+3m
11	VK40404X2660	1	Vierkantrohr für 4,0 m	Squarepipe 4,0 m	Tube carré 4,0 m
11	VK40404X3160	1	Vierkantrohr für 4,5 m	Squarepipe 4,5 m	Tube carré 4,5m
12	931D1075PA	10	6-ktschr. M 10x75 DIN 931-8.8 verz.	Hex.bolt	Vis H
13	9004.15.28	4	Klemmplatte	Clampplate	Eclisse
14	127DA10	10	Federring A 10 DIN 127	Springwasher	Rondelle grower
15	934D10PA	10	6-ktmu. M 10 DIN 934-8 verz.	Hex.nut	Ecrou H
16	9004.15.26	4	Striegelbalkenlager	Fixingplate	Support
17	6435.25.02	2	Bolzen ZB-20x175 verz.	Pin	Axe
18	1481D640	4	Spannstift 6x40 DIN 1481 verz.	Rollpin	Goupille
19	9004.30.01	2	Zinkenträger 2,5 m	Harrowbar 2,5 m	Support de dents 2,5m
19	9004.30.07	2	Zinkenträger 3,0 m	Harrowbar 3,0 m	Support de dents 3 m
19	9004.30.08	2	Zinkenträger 4,0 m	Harrowbar 4,0 m	Support de dents 4 m
19	9004.30.09	2	Zinkenträger 4,5 m	Harrowbar 4,5 m	Support de dents 4,5m
			Stückzahl pro Gerät :	Qty.requ.per unit	Quantité par outil
		14	für Typ 2,5 m	for 2,5 m	14 p. type 2,5 m
		16	für Typ 3,0 m	for 3,0 m	16 p. type 3,0 m
		20	für Typ 4,0 m	for 4,0 m	20 p. type 4,0 m
		22	für Typ 4,5 m	for 4,5 m	22 p. type 4,5 m
20	9004.15.20		Striegelzinken -vorn- 15°	Tines-front- 15	dent de herse av. 15°
21	9004.15.21		Striegelzinken -hinten- 15°	Tines-rear- 15	dent de herse ar. 15°
22	9004.15.22		Striegelzinken -vorn- 45°	Tines-front- 45	dent de herse av. 45°
23	9004.15.23		Striegelzinken -hinten- 45°	Tines-rear- 45	dent de herse ar. 45°
			Stückzahl pro Gerät :	Qty.requ.per unit	Quantité par outil
		28	für Typ 2,5 m	for 2,5 m	28 p. type 2,5 m
		32	für Typ 3,0 m	for 3,0 m	32 p. type 3,0m
		40	für Typ 4,0 m	for 4,0 m	40 p. type 4,0 m
		44	für Typ 4,5 m	for 4,5 m	44 p. type 4,5 m
24	9004.15.24		Klemmblech	Clampplate	Tôle
25	603D870PA		Flachr. Schr. M 8x70 DIN 603-8.8 verz.	Bolt	Vis TRCC
26	934D8PA		6-ktmu. M 8 DIN 934-8 verz.	Hex.nut	Ecrou H

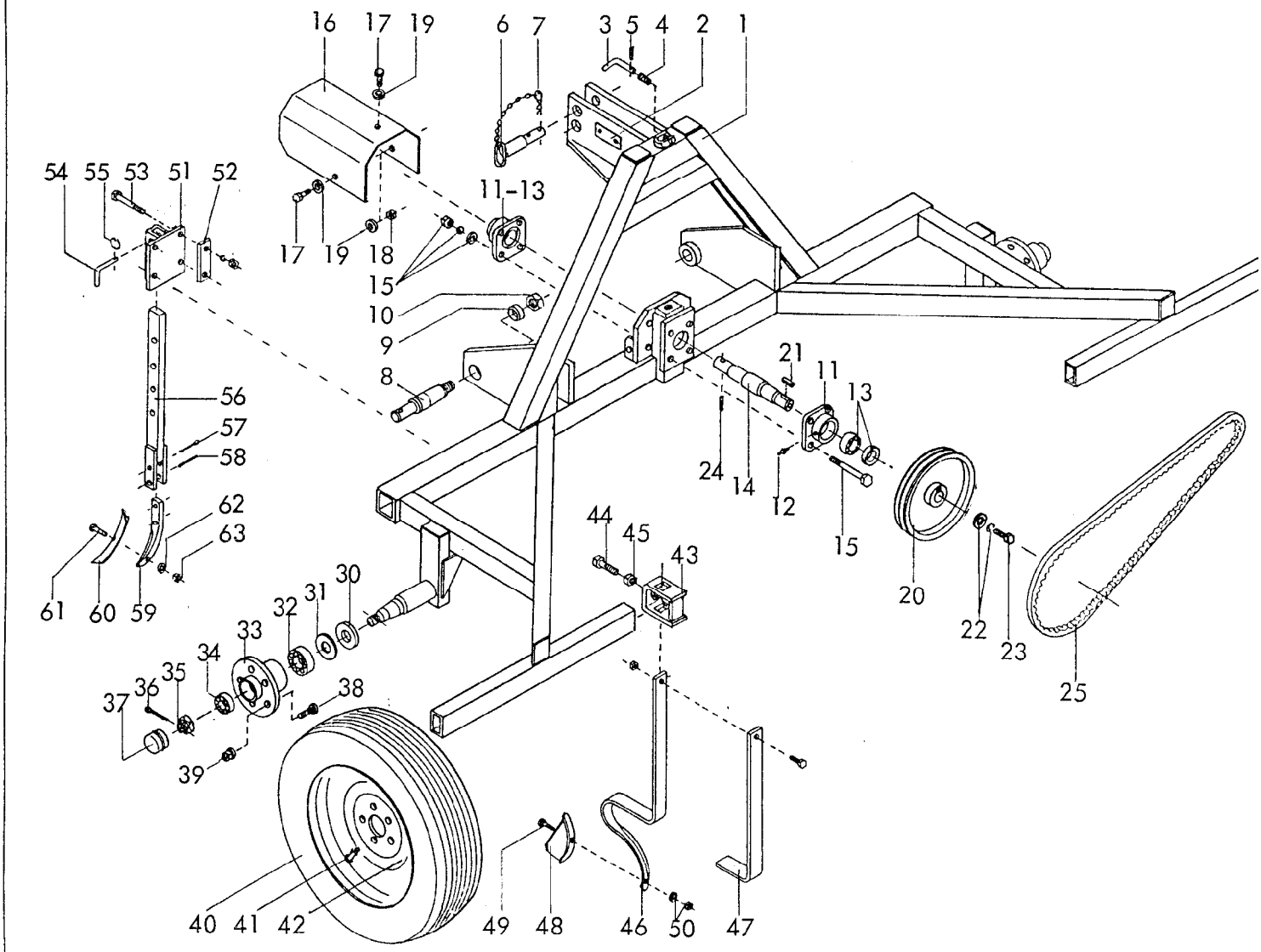

RABE WERK Ersatzteilliste

Gerätetyp: Turbodrill -Solofahrwerk- -Solo 3-point hitch- -Equipement "Solo"-

Bild Ref. Fig.	Bestell-Nr. Part.-No. Référence	Stück Qty. Qte.	Bezeichnung / Technische Angaben / Technical data. / Données techniques	Description	Désignation
1	9004.01.01	1	Solofahrwerk -Rahmen-	Carrierframe	Chassis
2	4716.37.00	1	Typenschild SX-4	I.D. plate	Plaque signalitique
"	1476D410	2	Halbrundkerbnagel 4x10 DIN 1476	Rivet	Rivet
3	8412.55.05	1	Steckbolzen	Pin	Broche
4	8412.55.06	1	Druckfeder	Tensionspring	Ressort
5	8412.55.07	1	Spannstift	Rollpin	Goupille
6	4346.37.03	1	O.L.-Stock DTB-152x82	Toplinkpin	Axe 3 points
7	4716.35.00	1	Federsteckstock BTB-4	R-clip	Goupille Beta

Gerätetyp: Turbodrill -Solofahrwerk- -Solo 3-point hitch- -Equipement "Solo"

Bild Ref. Fig.	Bestell-Nr. Part.-No. Référence	Stück Qty. Qte.	Bezeichnung Technische Angaben Technical data. Données techniques	Description	Désignation
8	4773.03.00	2	Unterlenkerzapfen Kat. II	Lower link pin	Piton Cat. II
9	4716.08.00	2	Hülse AC-42x7x20	Sleeve	Douille
10	934D2715P	2	6-ktmu. M 27x1,5 DIN 934-8	Hex.nut	Ecrou H
11	8409.00.41	2	Flanschlager	Housing	Palier
12	71412DB81	2	Kegelschmiernippel 8x1 DIN 71412	Greasenipple	Graisseur
13	8409.16.02	2	Y-Lager 238207 BD 2 LS	Bearing	Roulement
	8409.16.00	2	Flanschlager montiert Bild-Nr. 11-13	Bearing cpl. Ref.Nos. 11-13	Palier cplt. rep. 11-13
14	9004.00.03	1	Zwischenlagerwelle	Interm.shaft	Arbre
15	931D12110PA	4	6-ktschr. M 12x110 DIN 931-8.8 v.	Hex.bolt	Vis H
"	934D12PA	4	6-ktmu. M 12 DIN 934-8 verz.	Hex.nut	Ecrou H
"	125DA13	4	Scheibe A 13 DIN 125 verz.	Washer	Rondelle
"	127DA12	4	Federring A 12 DIN 127 verz.	Springwasher	Rondelle grower
16	9004.00.04	1	Gelenkwellenschutz	Guard	Protection
17	933D1020PA	3	6-ktschr. M 10x20 DIN 933-8.8 verz.	Hex.bolt	Vis H
18	934D10PA	2	6-ktmu. M10 DIN 934-8 verz.	Hex.nut	Ecrou H
19	125DA10,5	5	Scheibe A 10,5 DIN 125 verz.	Washer	Rondelle
20	9003.20.05	1	Riemenscheibe -Solomaschiene-	Pulley	Poulie
21	6885 DA8730	1	Paßfeder A 8x7x30 DIN 6885	Spring	Clavette
22	440DR11	1	Scheibe R 11 DIN 440 verz.	Washer	Rondelle
23	933D1035PA	1	6-ktschr. M 10x35 DIN 933-8.8 verz.	Hex.bolt	Vis H
"	127DA10	1	Federring A 10 DIN 127 verz.	Springwasher	Rondelle grower
24	1481D860	1	Spannstift 8x60 DIN 1481 verz.	Rollpin	Goupille
25	9003.34.02	2	Schmalkeilriemen XPZ 1800 L=L	V-belt	Courroie fine

Gerätetyp: Turbodrill -Solofahrwerk- -Solo 3-point hitch- -Equipement "Solo"-

Bild Ref. Fig.	Bestell-Nr. Part.-No. Référence	Stück Qty. Qte.	Bezeichnung / Technische Angaben / Technical data. / Données techniques	Description	Désignation
30	9004.02.03	2	Dichtungsring	Seal	Joint
31	9004.02.02	2	Nilosring 30206 AV	Nilosring	Joint
32	720D30206	2	Kegelrollenlager 30206 DIN720 innen	Tapered Roller-bearing	Roulement à rouleaux coniques
33	9004.02.05	2	Radnabe	Hub	Moyeu
34	720D30205	2	Kegelrollenlager 30205 DIN 720 außen	Tap:Rollerbearing	Roulement à rouleaux coniques
35	937D2415P	2	Kronenmutter M 24x1,5 DIN 837-8	Cast.Nut	Ecrou à craneaux
36	94D4540	2	Splint 4,5x40 DIN 94	Splitpin	Goupille
37	9004.02.04	2	Radkappe	Endcap	Couvercle
38	7522.30.01	10	Riffelbolzen RE 14	Stud	Vis
39	74361DA14	10	Radmutter A 14 DIN 74361	Wheelnut	Ecrou de roue
40	9004.46.02	2	Reifen 6.00-16 / 6 PR	Tyre	Pneu
41	9004.46.03	2	Schlauch 6.00-16	Tube	Chambre à air
42	9004.46.04	2	Felge 450xD 16 5/67/112 ET 40	Rim	Jante
40	9004.47.02	2	Reifen 10.0/75-15 6 PR	Tyre	Pneu
41	9004.47.03	2	Schlauch 10.0/75-15	Tube	Chambre à air
42	9004.47.04	2	Felge 9x15 5/67/112 ET D	Rim	Jante
			Stückzahl pro Spurlockerer :	Qty.requ.per unit	Quantité par effaceur de trace
43	9004.10.01	1	Spurlockererschelle	Clamp	Console
44	931D1660P	1	6-ktschr. M 16x60 DIN 931-8.8	Hex.bolt	Vis H
45	934D16PA	1	6-ktmu. M 16 DIN 934-8 verz.	Hex.nut	Ecrou H
46	9004.08.01	1	Zinken P 80/5	Tine	Dent
47	9004.08.02	1	Zinkenteil P 80/16	Reinforcement	Dent incomplète
48	9004.09.01	1	Zustreichschar	Point	Soc
49	8007.18.04	1	Sondersenkschraube SSS-10x38	Bolt	Vis
50	126D11	1	Scheibe 11 DIN 126	Washer	Rondelle
"	934D10P	1	6-ktmu. M 10 DIN 934-8	Hex. nut	Ecrou H
	9004.06.01	1	Spurzustreicher komplett, Bild-Nr. 43-50	Track eradicator cpl.Ref.Nos.43-50	Effaceur de traces arrière cplt.43-50
51	9004.11.01	1	Tasche für 70 er Vierkantrohr	Clamplate 10 mm Square	Console
52	8009.22.11	2	Lasche	Backplate	Eclisse
53	931D12110P	4	6-ktschr. M 12x110 DIN 931-8.8	Hex. bolt	Vis H
"	127DA12	4	Federring A 12 DIN 127	Springwasher	Rondelle grower
"	934D12P	4	6-ktmu. M 12 DIN 934-8	Hex.nut	Ecrou H

Gerätetyp: Turbodrill - Solofahrwerk- -Solo 3-point hitch- -Equipement "Solo"

Bild Ref. Fig.	Bestell-Nr. Part.-No. Référence	Stück Qty. Qte.	Bezeichnung / Technische Angaben / Technical data. / Données techniques	Description	Désignation
54	6241.29.02	1	Steckstock TB-12x50	Pin	Broche
55	6608.12.07	1	Sicherungsring	Lockingring	Circlip
56	6241.31.00	1	Stiel	Leg	Tige
57	94D850	1	Splint 8x50 DIN 94	Splitpin	Goupille
58	1481D1045	1	Spannstift 10x45 DIN 1481	Rollpin	Goupille
"	1481D645	1	Spannstift 6x45 DIN 1481	Rollpin	Goupille
59	8007.24.04	1	Zinkenvorderteil	Tine	Support de soc
60	8007.30.01	1	Scher GG-5	Point	Soc GG-5
61	8007.30.02	1	Scharschraube SSS-12x40	Bolt	Vis
62	127DA12	1	Federring A 12 DIN 127	Springwasher	Rondelle grower
63	934D12P	1	6-ktschr. M 12 DIN 934-8	Hex.nut	Ecrou H
	9004.05.01	1	Radspurlockerer -starr- kompletf, Bild-Nr. 51-63	Wheelmarkeradi-cator cpl. Ref.Nos. 51-63	effaceur de trace cplt. re. 51-63

WALTERSCHEID

Gelenkwelle / PTO drive shaft / Transmission: W2100-SD05-810-K94/1

Bestell-Nr. / Part no. / Référence: 187980

Zeichnungs-Nr. / Drawing no. / Réf. du plan: 12696

Datum / Date / Date: 28.09.1990

für Kunde / for customer / pour client: Rabewerk

Kunden - Zeichnungs-Nr. / Customer drawing no. / Réf. du plan client:

Maschinenart / Machine / Machine: Turbodrill

Type / Type / Type: T 250 A-T 450 A

Solofahrwerk
Solo 3-pointhitch
Equipement "Solo"

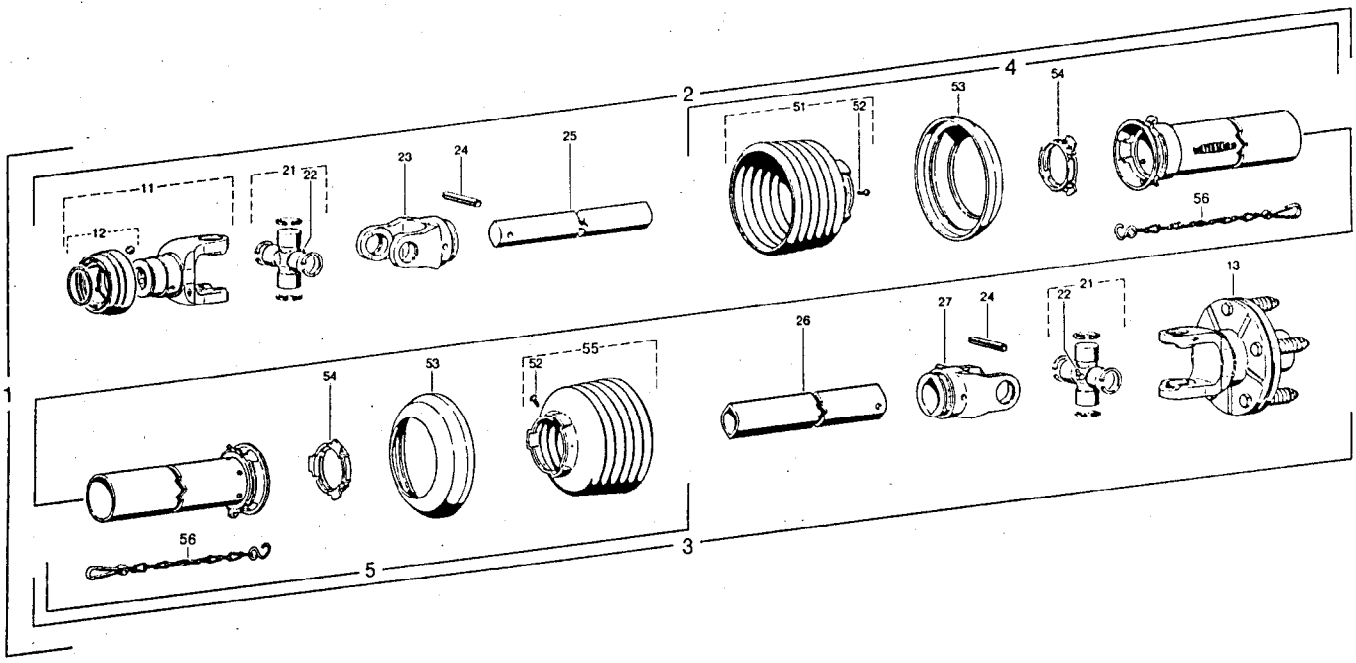

Positions-Nr. Item Repère	Bestell-Nr. Part No. Référence	Zeichnungs-Nr. Drawing No. Réf. du plan	Stückzahl Quantity Quantité	Technische Angaben Technical data Données techniques	Benennung	Description	Désignation
1	187980	12696	1	W2100-SD05-810-K94/1	Gelenkwelle mit Schutz	PTO drive shaft with guard	Transmission avec protecteur
2	187979		1	WH2100-SD05-756	Innere Gelenkwellenhälfte mit äußerer Schutzhälfte	Inner PTO drive shaft half with outer guard half	Demi-transmission intérieure avec demi-protecteur extérieur
3	187981		1	WH2100-SD05-741-K94/1	Äußere Gelenkwellenhälfte mit innerer Schutzhälfte	Outer PTO drive shaft half with inner guard half	Demi-transmission extérieure avec demi-protecteur intérieur
4	368655	85.005	1	SDH05-A750-RP6-K	Äußere Schutzhälfte Schutzrohr 95 mm kürzen Schutztrichter 1 Rippe(n) kürzen	Outer guard half Shorten guard tube by 95 mm Shorten guard cone by 1 rib(s)	Demi-protecteur extérieur Raccourcir le tube protecteur de 95 mm Raccourcir le cône protecteur de 1 ondes(s)
5	368654	85.004	1	SDH05-J750-RP6-K	Innere Schutzhälfte Schutzrohr 110 mm kürzen Schutztrichter 2 Rippe(n) kürzen	Inner guard half Shorten guard tube by 110 mm Shorten guard cone by 2 rib(s)	Demi-protecteur intérieur Raccourcir le tube protecteur de 110 mm Raccourcir le cône protecteur de 2 ondes(s)
11	365774	10.83.00	1	QSG2100-1³/4"(6)	QS-Gabel komplett	QS-yoke complete	Mâchoire QS complète
12	376105	agraset 122	1		QS-Verschluß komplett, Große B	QS-lock complete; size B	Verrouillage QS complet, type B
13	186871		1	K94/1-2100-Φ30, M=360Nm	Reibkupplung komplett, drehsinnunabhängig	Friction clutch complete, independent of direction of rotation	Limiteur à friction complet, indépendant du sens de rotation
21	040116	10.01.00	2		Kreuzgarnitur komplett	Cross and bearing kit complete	Bloc croisillon complet
22	084099	63.27.00	2	M8x1	Kegel-Schmiernippel	Lubrication fitting	Graisseur
23	040444	10.48.00	1	RG2100-00a	Rillengabel	Inboard yoke	Mâchoire à gorge
24	020600	61.04.01	2	DIN1481-8x50	Spannstift	Spring type straight pin	Goupille élastique
25	049621	75.06.15	1	00a-720	Profilwelle	Profile shaft	Arbre profilé
26	046563	75.12.15	1	0a-705	Profilrohr	Profile tube	Tube profilé
27	040456	10.49.00	1	RG2100-0a	Rillengabel	Inboard yoke	Mâchoire à gorge
51	365258	85.05.05	1	n= RP5	Schutztrichter mit Schraube; n= Rippenanzahl	Guard cone with screw; n= No. of ribs	Cône protecteur avec vis; n= Nombre d'ondes
52	365305	60.15.00	2	4x10	Schraube	Screw	Vis
53	365884	83.10.03	2		Stützring	Reinforcing collar	Bague de renfort
54	359005	83.09.01	2		Gleitring	Bearing ring	Bague de glissement
55	365257	85.05.04	1	n= RP4	Schutztrichter mit Schraube; n= Rippenanzahl	Guard cone with screw; n= No. of ribs	Cône protecteur avec vis; n= Nombre d'ondes
56	044321	82.36.03	2		Haltekette	Safety chain	Chaînette

WALTERSCHEID

Kupplung / Clutch / Limiteur: K94/1-2100
Drehmoment / Torque / Couple: 360Nm
Bestell-Nr. / Part no. / Référence: 186871
Zeichnungs-Nr. / Drawing no. / No. du plan:
Datum / Date / Date: 28.09.1990

für Kunde / for customer / pour client: Rabewerk
Kundenzeichnungs-Nr. / Customer drawing no. / No. du plan client:
Maschinenart / Machine / Machine: Turbodrill
Type / Type / Type: T 250 A- T 450 A

Solofahrwerk
Solo 3-pointhitch
Equipement "Solo"

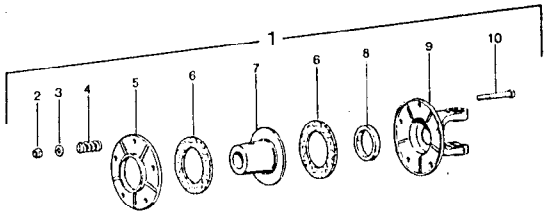

Positions-Nr. / Item / Repère	Bestell-Nr. / Part No. / Référence	Zeichnungs-Nr. / Drawing No. / Réf. du plan	Stückzahl / Quantity / Quantité	Technische Angaben / Technical data / Données techniques	Benennung	Description	Désignation
1	186871		1	K94/1-2100-Ø30; M=360Nm	Reibkupplung komplett; drehsinnunabhängig	Friction clutch complete; independent of direction of rotation	Limiteur à friction complet; indépendant du sens de rotation
2	020575	60.51.01	5	DIN985-M8	Sechskantmutter, selbstsichernd	Self-locking hexagon nut	Ecrou hexagonal, indesserrable
3	020089	60.77.00	5	DIN125-B8,4	Scheibe	Washer	Rondelle
4	080746	66.01.47	5		Druckfeder	Compression spring	Ressort de compression
5	356990	16.20.69	1		Druckscheibe	Thrust plate	Disque de pression
6	177010	56.73.13	2	56x90x4,5	Reibscheibe	Friction disk	Disque de friction
7	186353	16.50.480	1	Ø30	Nabe	Hub	Moyeu
8	356902	16.52.05	1	43x53x9	Laufring	Ring	Bague
9	356993	10.34.121	1	K94/1-2100	Kupplungsgehäuse	Clutch housing	Boîtier
10	020443	60.04.12	5	DIN931-M8x60	Sechskantschraube	Hexagon bolt	Boulon hexagonal

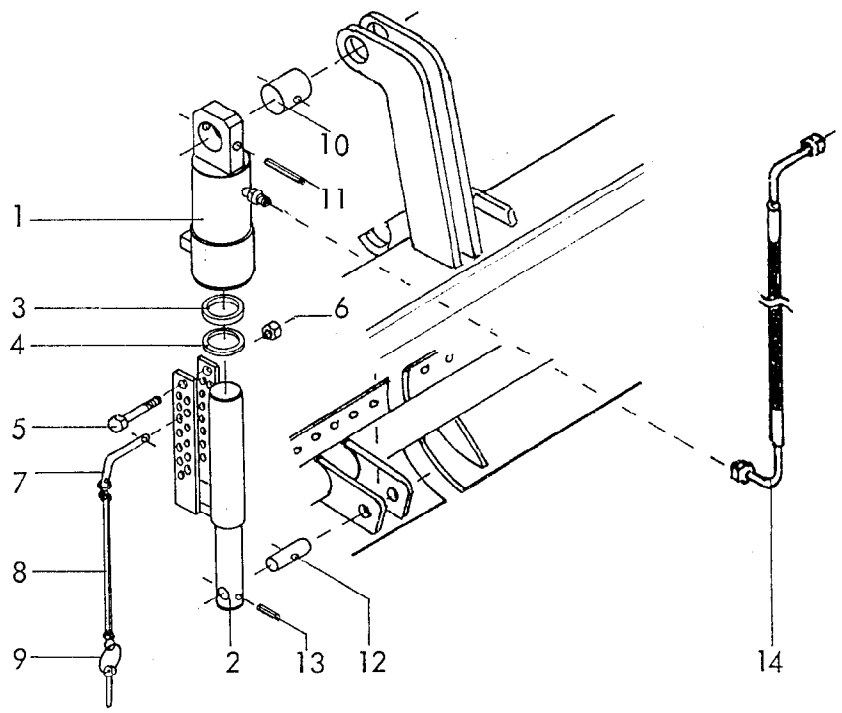

RABE WERK Ersatzteilliste

Gerätetyp: Turbodrill -Hydr. Schardruckverstellung-

-Hydr. Coulterpressure-
-Terrage hydraulique-

Bild Ref. Fig.	Bestell-Nr. Part.-No. Référence	Stück Qty. Qte.	Bezeichnung / Technische Angaben / Technical data. / Données techniques	Description	Désignation
1	8163.02.00	1	Zylinderrohr	Hydr. pipe	Chambre de vérin
2	8163.03.04	1	Plunger	Plunger	Tige de vérin
3	8126.00.02	1	Nutring VN 40-112	Keyring	Joint
4	8126.00.04	1	Abstreifer 40-50-5/8	Scraper	Joint racleur
5	931D1060N	1	6-ktschr. M 10x60 DIN 931-10.9	Hex. bolt	Vis H
6	980DV10N	1	Sicherungsmutter VM 10 DIN 980-10	Locknut	Ecrou frein
7	8163.01.02	2	Steckbolzen	Pin	Broche
8	8163.01.03	2	Sicherungsband	Safetystrap	Caotchouc
9	8405.12.09	2	Klappstecker STB-4,5x340	Lynchpin	Goupille
10	8163.01.01	1	Haltestück	Guide	Axe
11	1481D860	1	Spannstift 8x60 DIN 1481	Rollpin	Goupille
12	9004.12.04	1	Gleitstückachse	Shaft	Axe
13	1481D630	1	Spannstift 6x30 DIN 1481	Rollpin	Goupille
	8163.01.00	1	Schardruckzylinder montiert Bild-Nr. 1-13	Hydr. ram cpl. Ref. Nos. 1-13	Verin de terrage des socs cpl.1-13
14	9004.19.08	1	Hydraulikschlauch 2000 lg.	Hose	Conduite flexibel

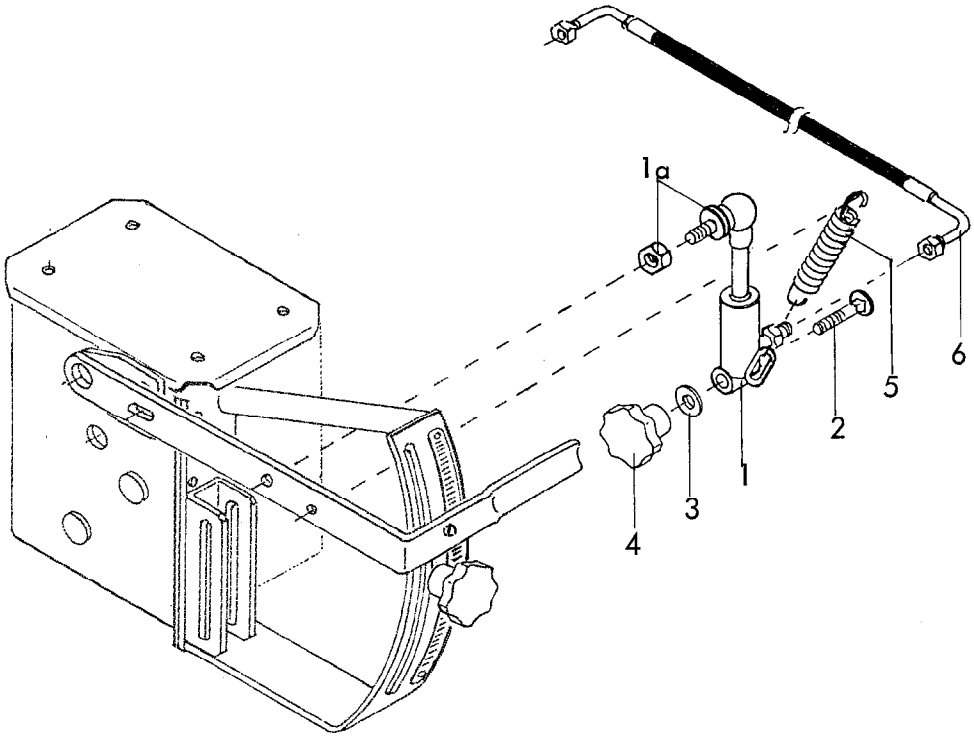

RABE WERK Ersatzteilliste

Gerätetyp: Turbodrill -Hydr. Saatmengenverstellung- -Hydr. Seedrate control - -Réglage hydraulique du débit-

Bild Ref. Fig.	Bestell-Nr. Part.-No. Référence	Stück Qty. Qte.	Bezeichnung	Technische Angaben Technical data. Données techniques	Description	Désignation
1	8163.05.09	1	Zylinder für Saatmengenverstellung kpl.		Hydr. ram cpl.	vérin
1a	71802D16	1	Winkelgelenk AS 16 DIN 71802		Angular joint	Articulation
2	603D1060RA	1	Flachrundschr. M 10x60 DIN 603-5.6 v.		Bolt	Vis TROC
3	9021DA10,5	1	Scheibe A 10,5 DIN 9021 verz.		Washer	Rondelle
4	9001.43.08	1	Kipp-Sterngriff M 10		Knop	Maneton
5	9004.17.02	1	Zugfeder CF-155 verz.		Tensionspring	Ressort
6	9004.17.04	1	Hydr. Schlauch 1006 k-6 AO / A 3 - 1450 lg.		Hydr. hose	Conduite flexibel
	9004.17.01	1	Hydr. Saatmengenverstellung komplett, Bild-Nr. 1, 2-6		Hydr. seedrate control cpl. Nos. 1, 2-6	Réglage hydrauliqu du débit cpl. Rep 1, 2-6

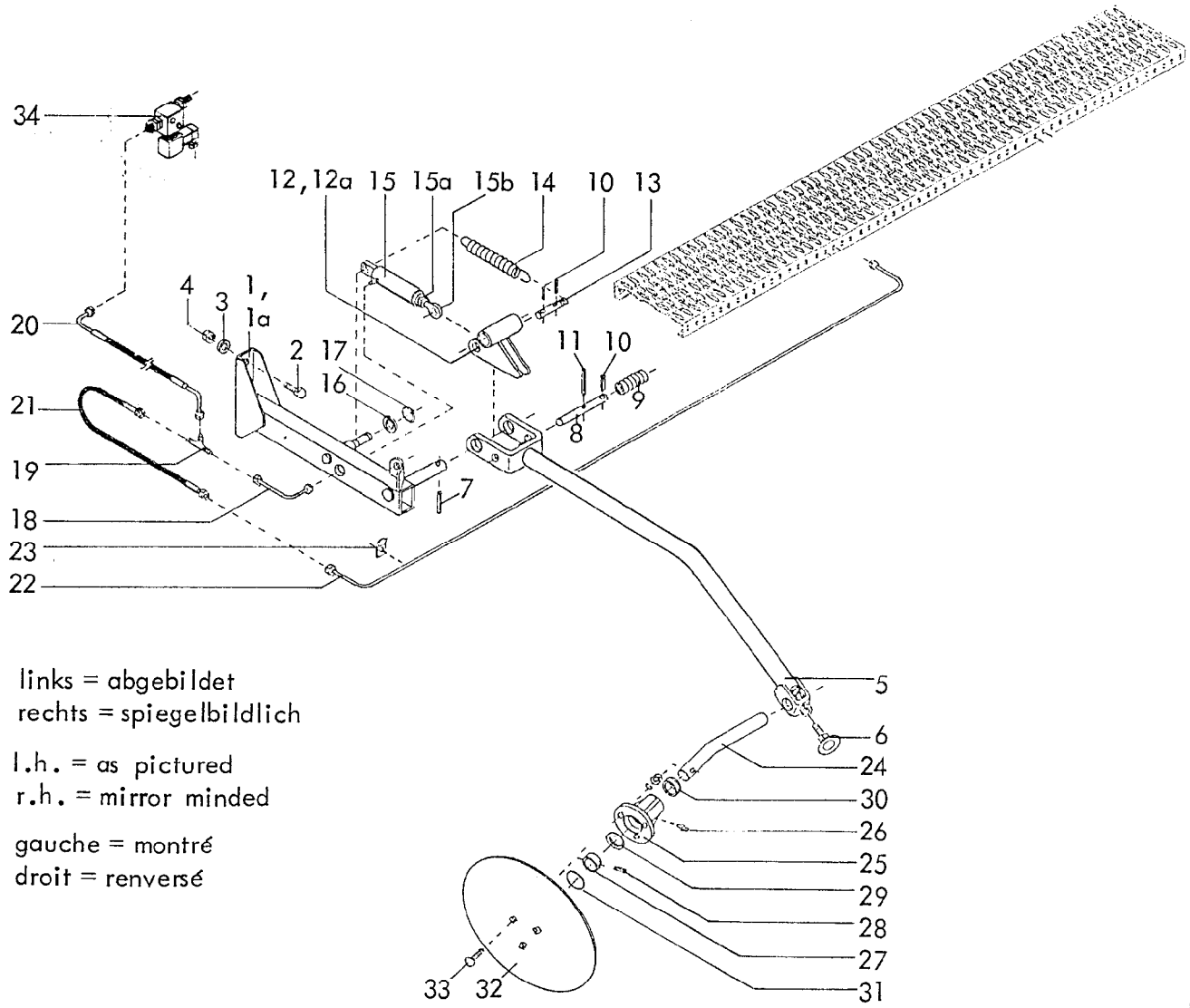

links = abgebildet
rechts = spiegelbildlich

l.h. = as pictured
r.h. = mirror minded

gauche = montré
droit = renversé

RABE WERK Ersatzteilliste

Gerätetyp: Turbodrill -Fahrgassenmarkierung- -Pre-emergence markers- -Jalonnement-

Bild Ref. Fig.	Bestell-Nr. Part.-No. Référence	Stück Qty. Qte.	Bezeichnung / Technische Angaben / Technical data. / Données techniques	Description	Désignation
1	9004.44.01	1	Markierungsträger -rechts-	Bracket r.h.	Support de marqueur droit
1a	9004.44.02	1	Markierungsträger -links-	Bracket l.h.	Support de marqueur gauche
2	933D1225PA	4	6-ktschr. M 12x25 DIN 933-8.8 verz.	Hex. bolt	Vis H
3	125DA13	4	Scheibe A 13 DIN 125 verz.	Washer	Rondelle
4	980DV12PA	4	Sicherungsmutter VM 12 DIN 980-8 v.	Locknut	Ecrou frein
5	9004.45.01	2	Scheibenträger	Disc arm	Support de disque
6	9001.39.01	2	Ösenschraube	Eyebolt	Vis à anneau
7	1481D845	2	Spannstift 8x45 DIN 1481 verz.	Rollpin	Goupille

Gerätetyp: Turbodrill -Fahrgassenmarkierung- -Pre-emergence markers- -Jalonnement-

Bild Ref. Fig.	Bestell-Nr. Part.-No. Référence	Stück Qty. Qte.	Bezeichnung / Technische Angaben / Technical data. / Données techniques	Description	Désignation
8	9004.19.03	2	Riegelbolzen	Pin	Axe de verrouillage
9	9001.36.02	2	Druckfeder DF-211 verz.	Compression spring	Ressort de compr.
10	1481D630	6	Spannstift 6x30 DIN 1481 verz.	Rollpin	Goupille
11	1481D680	2	Spannstift 6x80 DIN 1481 verz.	Rollpin	Goupille
12	9004.49.01	1	Hebel -links-	Lever l.h.	Levier gauche
12a	9004.49.02	1	Hebel -rechts-	Lever r.h.	Levier droit
13	9004.19.02	2	Kolbenbolzen	Plunger pin	Axe
14	4726.00.07	2	Zugfeder CF-209	Tensionspring	Ressort
15	8163.00.01	2	Zylinder verstellbar komplett	Hydr. ram cpl.	vérin cpl.
15a	439 D16PA	2	6-ktmu. M 16 DIN 439-8 verz.	Hex. nut	Ecrou H
15b	444DB1675PA	2	Augenschr. M 16x75 DIN 444-8.8 verz	Eyebolt	Vis á oeil
16	988D162215	2	Paßscheibe 16x22x1,5 DIN 988	Gaugewasher	Cale
17	471D161	2	Sicherungsring 16x1 DIN 471	Lockwasher	Circlip
18	9004.61.01	2	Rohrwinkel verz.	Coupling	Coude
19	9004.19.10	1	Einstellb. L-Anschlußstutzen EVL-8-PL	Adj.male stud	Raccord
20	9004.19.08	1	Hydraulikschlauch 2000 lg.	Hydr. hose	Conduite flexibel
21	9004.19.09	2	Hydraulikschlauch 500 lg.	Hydr. hose	Conduite flexibel
22	9004.50.01	1	Verbindungsrohr verz.	Pipe	Tube
23	9004.19.06	3	Rohrklemmblech verz.	Pipe binder	Tole de coincement
24	9001.38.03	2	Spuranreißerwelle	Crankedshaft	Arbre d'effaceur
25	9001.38.05	2	Spuranreißernabe	Hub	Moyeu
26	4716.38.00	2	Schmiernippel H 1 8x1	Greasenipple	Graisseur
27	9001.38.04	2	Lagerring	Bush	Bague
28	1481D616	4	Spannstift 6x16 DIN 1481 verz.	Rollpin	Goupille
29	988D25352	2	Paßscheibe 25x35x2 DIN 988	Washer	Entretoise
30	8163.00.10	2	Abstreifer 25x33x7	Scraper	Joint
31	9001.38.06	2	O-Ring 49x3	O-Ring	Joint torique
32	9001.38.02	2	Markierscheibe	Disc	Disque traceur
33	603D825PA	6	Flachrundschr. M 8x25 DIN 603-8.8 v.	Bolt	Vis TROC
"	127DA8	6	Federring A 8 DIN 127 verz.	Springwasher	Rondelle grower
"	934D8PA	6	6-ktmu. M 8 DIN 934-8 verz.	Hex. nut	Ecrou H
	9001.38.01	2	Markierer montiert, Bild-Nr. 24-33	Marker cpl. Rf. Nos. 24-33	Traceur cplt. rep. 24-33
34	9004.19.07	1	Elektr. Sitzventil 12 Volt	Eltrc. valve 12 V	Clapet

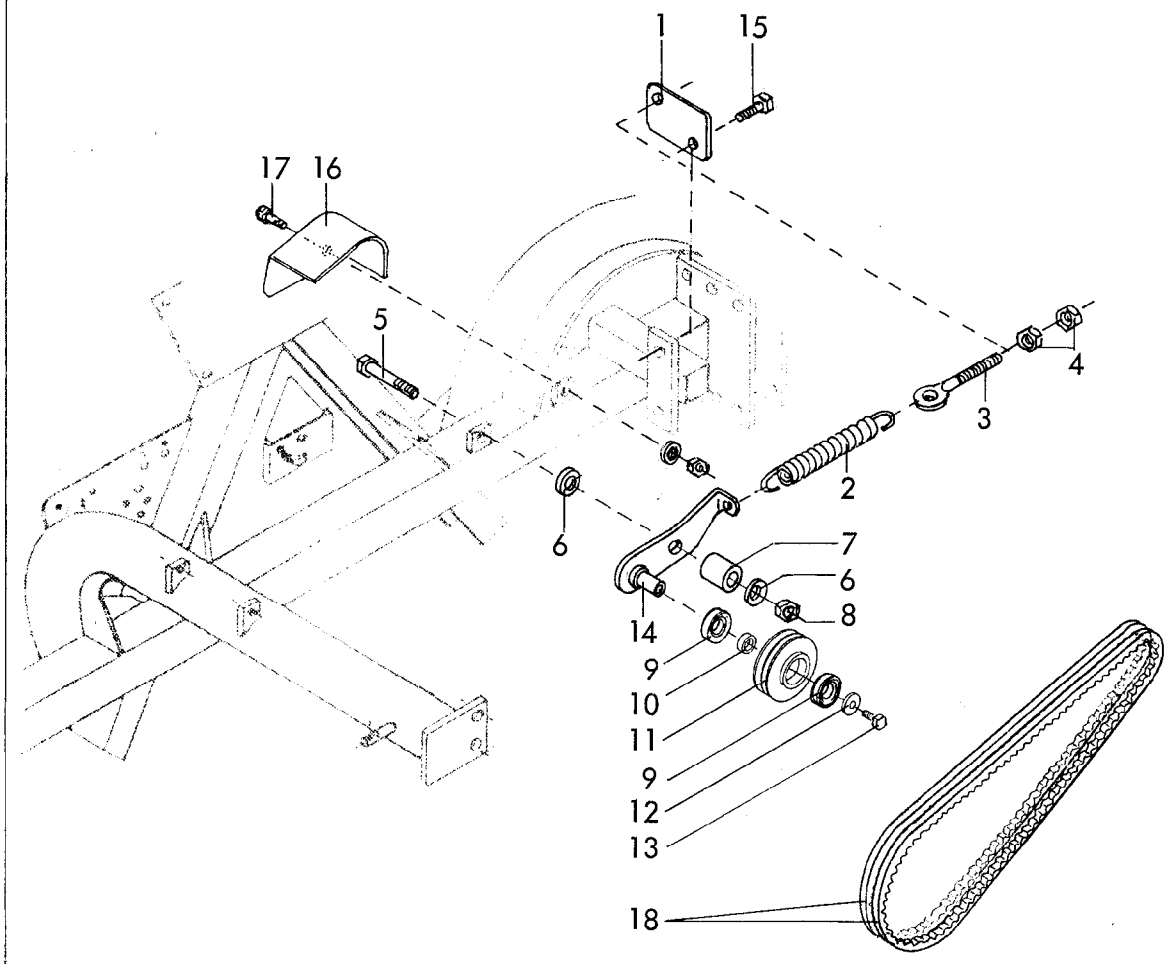

RABE WERK Ersatzteilliste

Gerätetyp: Turbodrill -Spannvorrichtung / Nachrüstsatz-

Bild-Nr.	Bestell-Nr.	Stück-zahl	Ersatzteilbezeichnung
1	9004.64.02	1	Federplatte
2	4726.00.07	1	Zugfeder CF-209 verz.
3	6241.32.01	1	Ösenschraube OS-12x70 verz.
4	934D12PA	2	6-ktmu. M 12 DIN 934-8 verz.
5	931D1270PA	1	6-ktschr. M 12x70 DIN 931-8.8 verz.
6	125DA13	2	Scheibe A 13 DIN 125 verz.
7	9004.64.03	1	Führungsrohr (angeschweißt)
8	980DV12PA	1	Sicherungsmutter VM 12 DIN 980-8 verz.
9	625D62042RS	2	Rillenkugellager 6204 2 RS DIN 625
10	9001.96.03	1	Distanzring
11	9001.96.02	1	Spannrolle
12	440DR11	1	Scheibe R 11 DIN 440 verz.

07.91

Gerätetyp: Turbodrill -Spannvorrichtung / Nachrüstsatz-

Bild-Nr.	Bestell-Nr.	Stück-zahl	Ersatzteilbezeichnung
13	933D1020PA	1	6-ktschr. M 10x20 DIN 933-8.8 verz.
14	9004.65.01	1	Spannrollenarm
	9004.66.01	1	Spannrolle montiert, Bild-Nr. 9-14
15	933D1245PA	1	6-ktschr. M 12x45 DIN 933-8.8 verz.
16	9003.33.01	1	Schutzvorrichtung
17	933D1025PA	1	6-ktschr. M 10x25 DIN 933-8.8 verz.
"	125DA10,5	1	Scheibe A 10,5 DIN 125 verz.
"	934D10PA	1	6-ktmu. M 10 DIN 934-8 verz.
	9004.64.01	1	Spannvorrichtung-Nachrüstsatz komplett, Bild-Nr. 1-17
18	9003.32.01	2	Schmalkeilriemen SPZ 1837 L=L für MKE 250,350 ohne Schaltgetriebe, PKE 300
18	9003.32.02	2	Schmalkeilriemen SPZ 1762 L=L für MKE 250 mit Schaltgetriebe, MKE 301 V, MKE 351, MKE 401 V
18	9003.32.03	2	Schmalkeilriemen SPZ 1812 L=L für MKE 300 ohne Schaltgetriebe, PKE 400, SKE 300, WMKE 300
18	9003.34.02	2	Schmalkeilriemen XPZ 1800 L=L für MKE 300 mit Schaltgetriebe, MKE 400 ohne Schaltgetriebe, PKE 450, SKE 400
18	9003.34.03	2	Schmalkeilriemen XPZ 1850 L=L für SKE 450
18	9003.34.04	2	Schmalkeilriemen XPZ 1600 L=L für EMKE 300

07.91

RABEWERK

GmbH + Co., Landmaschinenfabrik, D-49152 Bad Essen

Telefon: (05472) 77 19 • Telex: 941617 • Telefax: (05472) 771190