ERSATZTEILLISTE

Spare Parts List

Liste de pièces

Turbodrill L, XL ... A Br.5 / Serie 5

Nr.ET9207, ab 2005

(Nr. Betriebsanleitung / Operating instruction / Notice d'instruction 9198.02.51DE/GB/FR)

Maschinen-Nr./Serial number/Numero machine

Wichtig bei Ersatzteilbestellungen

Bitte machen Sie bei jeder Bestellung folgende Angaben:
1. Gerätetype (auf Typenschild eingeschlagen).
2. Maschinennummer (auf Typenschild und Rahmen eingeschlagen).
3. Bestellnummer oder, falls hinter der entsprechenden Bildnummer keine Bestellnummer angegeben ist, die Lagernummer bzw. die DIN-Nummer mit den dazugehörigen Maßen. Wünschen Sie den Bezug kompletter Baugruppen, so geben Sie bitte die Bestellnummer an, die unterstrichen oder deren Benennung in Großbuchstaben ist.

Vital Points For Ordering Spare Parts

Please give the following information whenever you order spare parts:
1. Indicate model (stamped on identification plate)
2. Serial number (stamped on identification plate and frame)
3. Part number or, if none is shown, the stock number together with the specifications.
   If a complete assembly is required please mention the underlined part number.
4. Don´t forget to specify the quantity required!

Important

Lors de chaque commande de pièces, veuillez nous communiquer les données suivantes:
1. Type d´appareils (gravé sur la plaquette).
2. Numéro de série de la machine (gravé sur la plaquette et le bâti).
3. Numéro de référence ou si le no de repère n´est pas suivi du no de référence, la position DIN ou les dimensions.
   Si vous désirez un ensemble de pièces, indiquez la référence soulignée.
4. La quantité exacte par référence.

Typenschild / Identification Plate / Plaquette

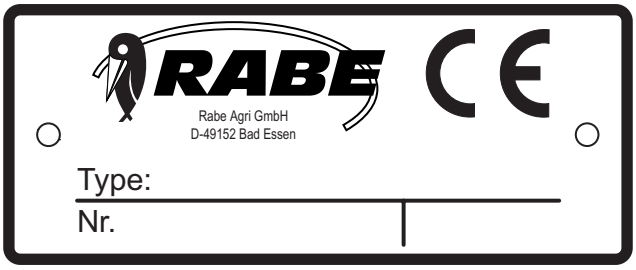

Inhaltsverzeichnis
Contents
Sommaire

Turbodrill L, XL Br.5

A	Rahmen	Frame	Bâti
A1	Beleuchtungshaltesatz	Lighting bracket	Support éclairage
B	Saattank 1400 L	Hopper 1400 L	Trémie 1400 L
B1	Saattankdeckel 1400 L	Hopper lid 1400 L	Couvercle 1400 L
B2	Saattank 1000 L	Hopper 1000 L	Trémie 1000 L
B3	Saattankdeckel 1000 L	Hopper lid 1000 L	Couvercle 1000 L
C	Dosiergehäuse	Distribution housing	Carter de distribution
D	Getriebe	Gearbox cpl.	Boitier de vitesses cpl.
E	Verteilerkopf	Distributor head	Distribution de tête
F	Antrieb	Drive	Entrainement
G	Gebläseantrieb	Fan drive hydr.	Turbine hydr.
G1	Gebläse - hydr.Antrieb	Blower - hydr.	Turbine - hydr.
G2	Gebläseantrieb - hydr.	Blower hydr.	Turbine hydr.
G3	Gebläseantrieb Load Sensing	Fan drive Load Sensing	Turbine hydr. Load Sensing
H	Scharschiene	Rail	Rampe porte-soc
H1	Anbausatz f. Scharschiene	Support	Partie d'assemblage
H2	Scharschienenanhebung	Rail lift	Rélevage hydr.
J	Abstellstütze	Stand	Bequille
K	Säscharrohr	Seed pipe	Tube de descente
K1	Einscheibenschar	Seed pipe	Tube de descente
K2	Schleppschar, Breitsaatschar	Universal coulter, band sowing coulter	Soc traînant, soc étaleur
K3	Scharstriegel	Coulter harrow	Herse de soc
L	Spornradanhebung	Ground wheel lift	Relevage de la roue
M	Füllstandsanzeige	Low level	Jauge de niveau

Turbodrill L, XL Br.5

N	Scheibenspuranreisser	Disc markers	Traceurs
N1	Spurreisserhydraulik	Disc markers hydr. pipe	Hydr. de traceurs
N2	Spurreisserautomat	Change over unit	Inverseur
O	Saatstriegel	Rear harrow	Herse dents traînantes
O1	Perfektstriegel (Modell 2005/01)	Adj. bracket holder (Model 2005/01)	Support (Modèle 2005/01)
O2	Perfektstriegel (Modell 2005/02)	Adj. bracket holder (Model 2005/02)	Support (Modèle 2005/02)
O3	Striegelverlängerung	Harrow extension	Rallonge de herse
O4	Zinkenschutz f. Perfektstriegel	Tine safety	Protection
O5	Striegeldruckverstellung hydr.	Harrow press. adjust	Hydr. press. de flex
O6	Striegeladaptersatz	Extension	Rallonge
P	Multitronic	Multitronic	Multitronic
Q	Beladeplattform	Loading platform	Passerelle de chargement
Q1	Beladeplattform	Loading platform	Passerelle de chargement
Q2	Ladebrücke	Filling platform	Rampe de chargement
R	Überwachung Dosierung	Monitoring unit	Dispositif de contr.
R1	Überwachung Gebläse	Monitoring unit	Dispositif de contr.
R2	Überwachung Füllstand	Monitoring unit	Dispositif de contr.
S	Fahrgassenmarkierung	Pre-emergence markers	Jalonnement
S1	Schardruckverstellung hydr.	Coulter press. hydr.	Terrage hydr.
S2	Schardruckverstellung mech.	Coulter press. mech.	Terrage mech.
S3	Saatmengenverstell. hydr.	Seedrate contr. hydr.	Reglage du debit hydr.
S4	Staubschutzeinrichtung	Dust	Cache
S5	Hektarzähler	Hectare counter	Compteur hectares
S6	Markierer	Marker	Disque

Turbodrill L, XL Br.5

S7	Hydr. Schlauchverläng.	Hose	Conduite flexible
S8	Säscheibe	Calibration disc	Disque de semis
T	Trittverlängerung	Frame, extension	Rallonge
T1	Spornradanhebung	Ground wheel lift	Relevage de la roue
T2	Fliehkraftkupplung	Freewheel clutch	Embrayage centrifuge
U	Steuerkabel	Cable	Cable commande
V	Anbausatz KOMPAKTEGGE	A-FRAME	PIECE D'ADAPTION
V1	Anbausatz Kreiseleggen	A-FRAME	PIECE D'ADAPTION
W	Beleuchtung	Rear light kit	Kit d'éclairage
W1	Aufsteckleuchten	Pin up lamps	Emboiter de lampe

9207_A	Rahmen Frame Bâti	Turbodrill L, XL Br.5

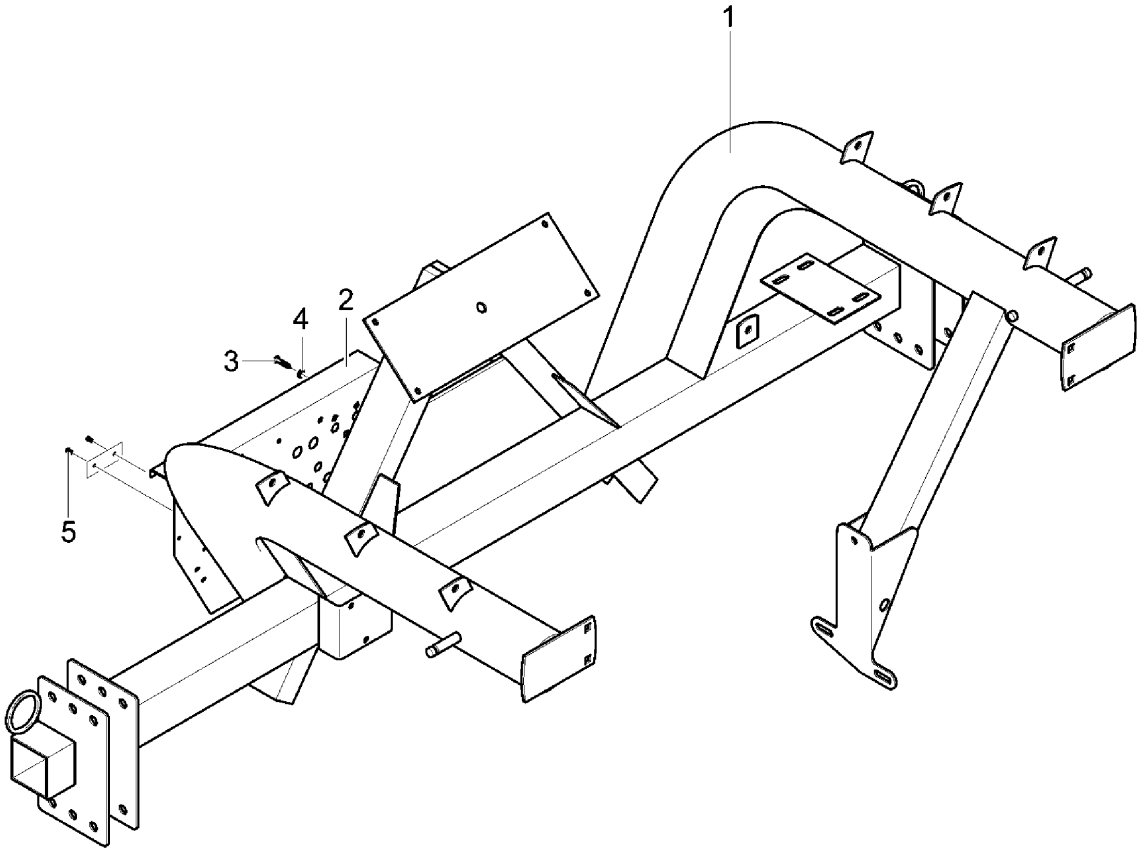

9207_A	Rahmen Frame Bâti	Turbodrill L, XL Br.5

Bild Ref. Fig.	Bestellnr. Part-No. Rèférence	Stck. Qty. Qte.	**Bezeichnung**	Technische Angaben Technical data Données techniques	**Description**	**Désignation**
1	9021.21.01	1	Rahmen		Frame	Bâti
2	9021.02.11	1	Konsole		Spacer	Console
3	7976DB6.316A	4	Blechschraube	BM6,3x16 DIN7976 vz.	Self-tapping screw	Vis
4	125DA6.4A	4	Scheibe	A6.4 DIN125 vz.	Washer	Rondelle
5	7337D48A	2	Blindniet	4x8 DIN7337 vz.	Blind rivet	Rivet

9207_A1	Beleuchtungshaltesatz Lighting bracket Support éclairage	Turbodrill L, XL Br.5

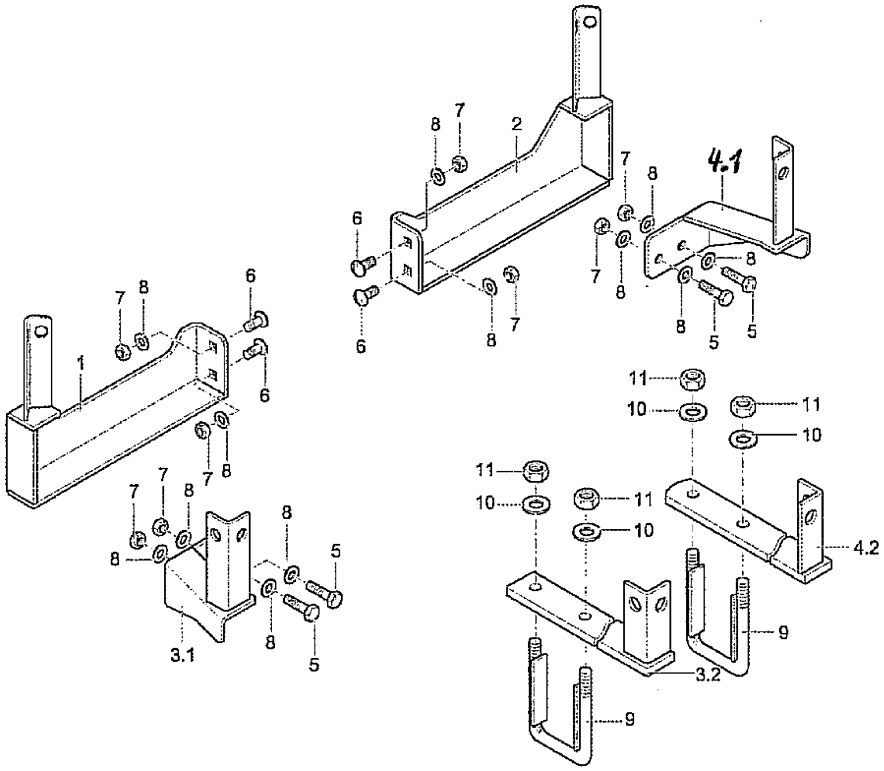

9207_A1

Beleuchtungshaltesatz
Lighting bracket
Support éclairage

Turbodrill L, XL Br.5

Bild Ref. Fig.	Bestellnr. Part-No. Rèférence	Stck. Qty. Qte.	**Bezeichnung**	Technische Angaben Technical data Données techniques	**Description**	**Désignation**
0.1	9108.22.03		BELEUCHTUNGSHALTE SATZ	bei Striegel	LIGHTING BRACKET	SUPPORT ECLAIRAGE
0.2	9108.22.10		BELEUCHTUNGSHALTE SATZ	ohne Striegel	LIGHTING BRACKET	SUPPORT ECLAIRAGE
1	854.69.110.0	1	Leuchtenträger, li.		Indic.bracket l.h.	Support éclairage gauche
2	854.69.111.0	1	Leuchtenträger, re.		Indic.bracket r.h.	Support éclairage droit
3.1	9108.22.20	1	Halter, hinten li.		Rear bracket l.h.	Support arrière gauche
3.2	9001.58.08	1	Leuchtenträger hinten li.		Rear indic. bracket l.h.	Supp. éclairage arrière gauche
4.1	9108.22.21	1	Halter, hinten re.		Rear bracket r.h.	Support arrière droit
4.2	9001.58.09	1	Leuchtenträger hinten re.		Rear indic. bracket r.h.	Supp. éclairage arrière droit
5	933D820PA	4	Sechskantschraube	M8x20 DIN933-8.8 vz.	Hex. bolt	Vis 6 pans
6	603D825PA	4	Flachrundschraube	M8x25 DIN603-8.8 vz.	Bolt	Vis
7	934D8PA	8	Sechskantmutter	M8 DIN934-8 vz.	Hex. nut	Ecrou 6 pans
8	125DA8.4A	12	Scheibe	A8,4 DIN125 vz.	Washer	Rondelle
9	9022.41.01	2	Klemmbügel		Clamp strap	Etrier de serrage
10	125DA13A	4	Scheibe	A13 DIN125 vz.	Washer	Rondelle
11	985D12PA	4	Sechskantmutter	M12 DIN985-8 vz.	Hex. nut	Ecrou 6 pans

Turbodrill L, XL Br.5

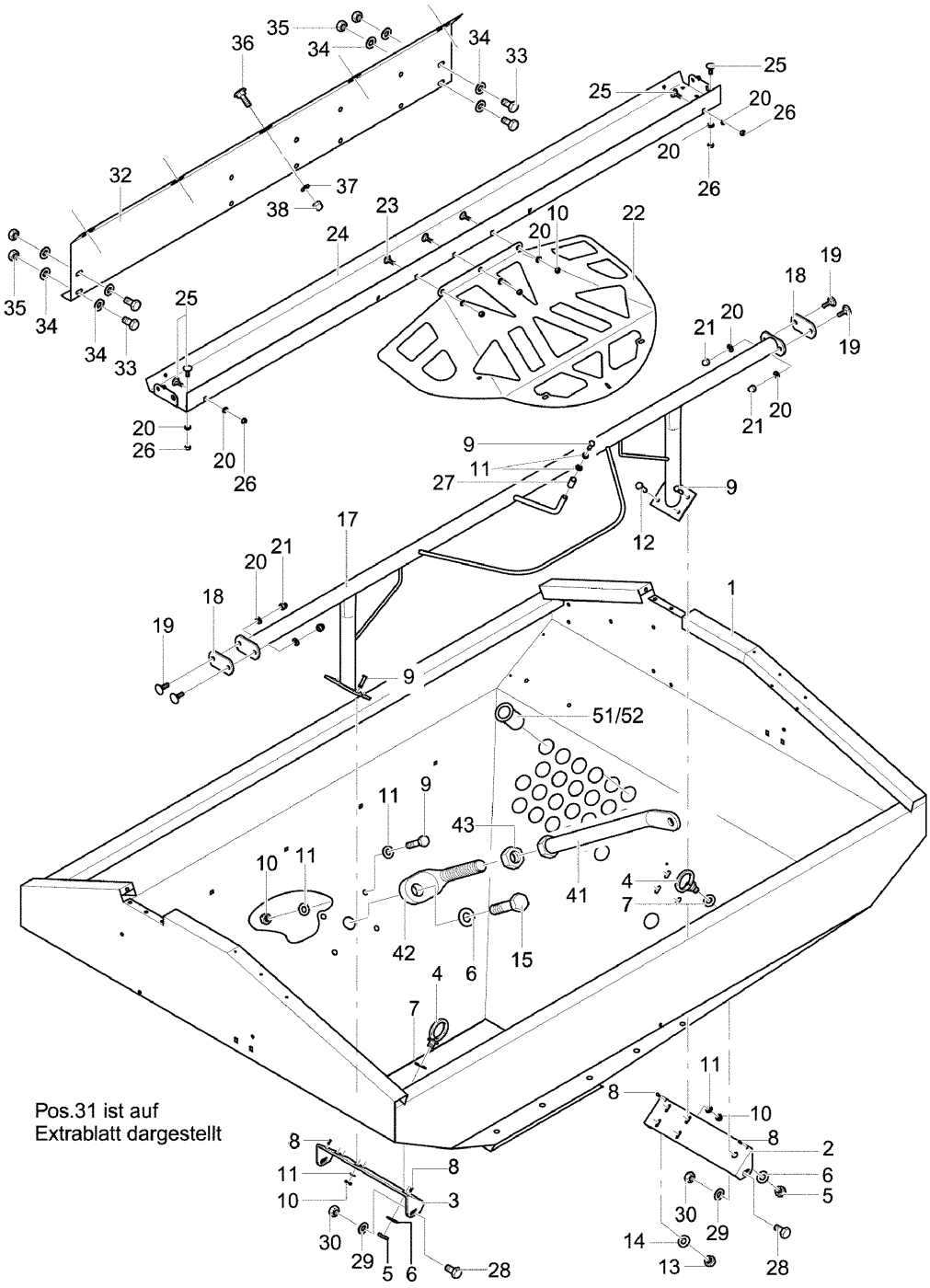

9207_B	Saattank 1400 L Hopper 1400 L Trémie 1400 L	Turbodrill L, XL Br.5

Bild Ref. Fig.	Bestellnr. Part-No. Rèférence	Stck. Qty. Qte.	**Bezeichnung**	Technische Angaben Technical data Données techniques	**Description**	**Désignation**
	9021.14.01		SAATTANK KPL.	1400 L	HOPPER CPL.	TREMIE CPL.
	9001.79.02		SAATKASTENSTREBE		HOPPERSTAY CPL.	RENFORT DE TREMIE CPL.
1	9021.31.01	1	Saattank		Hopper	Trémie
2	9021.22.02	1	Saattanklasche, links		Latch l.h.	Plat gauche
3	9021.22.01	1	Saattanklasche, rechts		Latch r.h.	Plat droit
4	9021.24.01	2	Ösenschraube		Eyebolt	Piton
5	934D16PA	2	Sechskantmutter	M16 DIN934-8 verz.	Hex. nut	Ecrou 6 pans
6	127DB16A	2	Federring	B16 DIN127 vz.	Springwasher	Rondelle grower
7	125DA17A	2	Scheibe	A17 DIN125 vz.	Washer	Rondelle
8	7337D412A	4	Blindniet	4x12 DIN7337 verz.	Blind rivet	Rivet
9	933D825P	11	Sechskantschraube	M8x25 DIN933-8.8	Hex. bolt	Vis 6 pans
10	985D8PA	11	Sechskantmutter	M8 DIN985-8 vz.	Hex. nut	Ecrou 6 pans
11	9021DA8.4A	16	Scheibe	A 8,4 DIN9021 vz.	Washer	Rondelle
12	933D1035P	2	Sechskantschraube	M10x35 DIN933-8.8	Hex. bolt	Vis 6 pans
13	985D10PA	2	Sechskantmutter	M10 DIN985-8 vz.	Hex. nut	Ecrou 6 pans
14	125DA10.5A	2	Scheibe	A10,5 DIN125 vz.	Washer	Rondelle
15	933D1650P	1	Sechskantschraube	M16x50 DIN933-8.8	Hex. bolt	Vis 6 pans
17	9021.23.01	1	Anschlagbügel		Cross frame	Renfort
18	9006.39.20	2	Klemmplatte		Clamp plate	Plaque de serrage
19	603D830PA	4	Flachrundschraube	M8x30 DIN603-8.8 vz.	Bolt	Vis
20	125DA8.4A	17	Scheibe	A8,4 DIN125 vz.	Washer	Rondelle
21	1587D8QA	4	Hutmutter	M8 DIN1587 verz.	Cap nut	Ecrou à chapeau
22	9021.10.11	1	Verteilerkopfschutz		Protecting cover	Protection couvercle
23	603D816PA	3	Flachrundschraube	M8x16 DIN603-8.8 vz.	Bolt	Vis
24	9021.10.12	1	Dachtraverse		Bracket	Plaque support
25	9108.84.10	10	Flachrundschraube	M8x16 8.8 verz.	Bolt	Vis
26	934D8PA	10	Sechskantmutter	M8 DIN934-8 vz.	Hex. nut	Ecrou 6 pans
27	9001.54.09	1	Distanzhülse		Spacer	Bague entretoise
28	933D1230P	4	Sechskantschraube	M12x30 DIN933- 8.8	Hex. bolt	Vis 6 pans
29	125DA13	4	Scheibe	A13 DIN125	Washer	Rondelle
30	985D12PA	4	Sechskantmutter	M12 DIN985-8 vz.	Hex. nut	Ecrou 6 pans
31	9021.40.01	1	SAATTANKDECKEL KPL.	1400 L	HOPPER LID CPL.	COUVERCLE CPL.
32	9021.10.10	1	Rahmentraverse		Console	Console
33	933D1030P	1	Sechskantschraube	M10x30 DIN933-8.8	Hex. bolt	Vis 6 pans
34	125DA10.5A	8	Scheibe	A10,5 DIN125 vz.	Washer	Rondelle
35	125DA10.5A	4	Scheibe	A10,5 DIN125 vz.	Washer	Rondelle
36	603D816PA	5	Flachrundschraube	M8x16 DIN603-8.8 vz.	Bolt	Vis
37	9021DA8.4A	5	Scheibe	A 8,4 DIN9021 vz.	Washer	Rondelle

Turbodrill L, XL Br.5

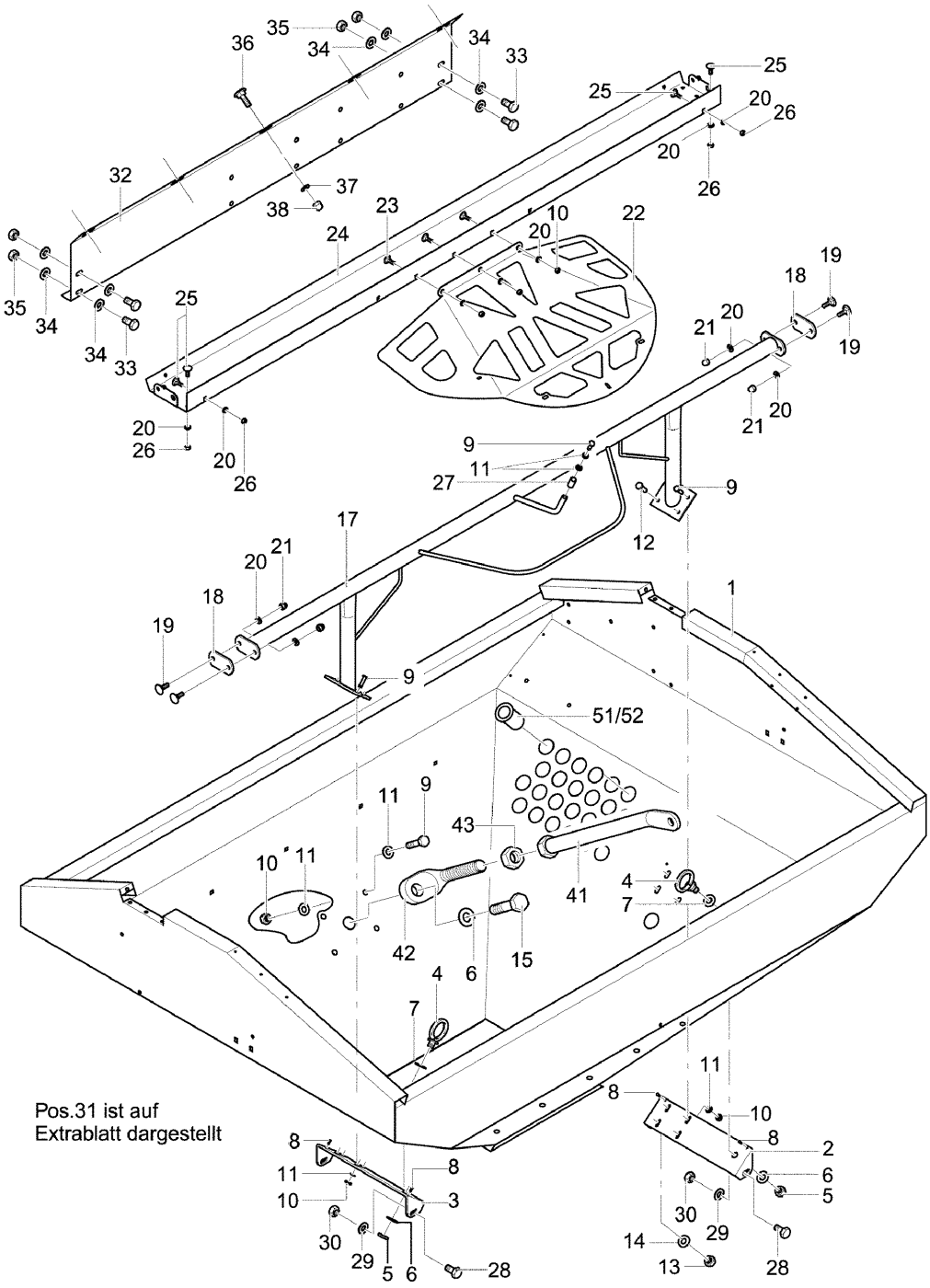

9207_B	Saattank 1400 L Hopper 1400 L Trémie 1400 L	Turbodrill L, XL Br.5

Bild Ref. Fig.	Bestellnr. Part-No. Rèférence	Stck. Qty. Qte.	**Bezeichnung**	Technische Angaben Technical data Données techniques	**Description**	**Désignation**
38	1587D8QA	5	Hutmutter	M8 DIN1587 verz.	Cap nut	Ecrou à chapeau
41	9001.79.01	2	Saatkastenstrebe		Hopperstay	Renfort de trémie
42	9001.79.04	2	Stellschraube		Adjusting screw	Vis de réglage
43	936D16P	2	Sechskantmutter	M16 DIN936-8	Hex. nut	Ecrou 6 pans
51	9001.59.40	1	Schlauchtülle offen		Inset open	Presse étoupe
52	9001.59.41	1	Schlauchtülle geschlossen		Inset closed	Bouchow

9207_B 1	Saattankdeckel 1400 L Hopper lid 1400 L Couvercle 1400 L	**Turbodrill L, XL Br.5**

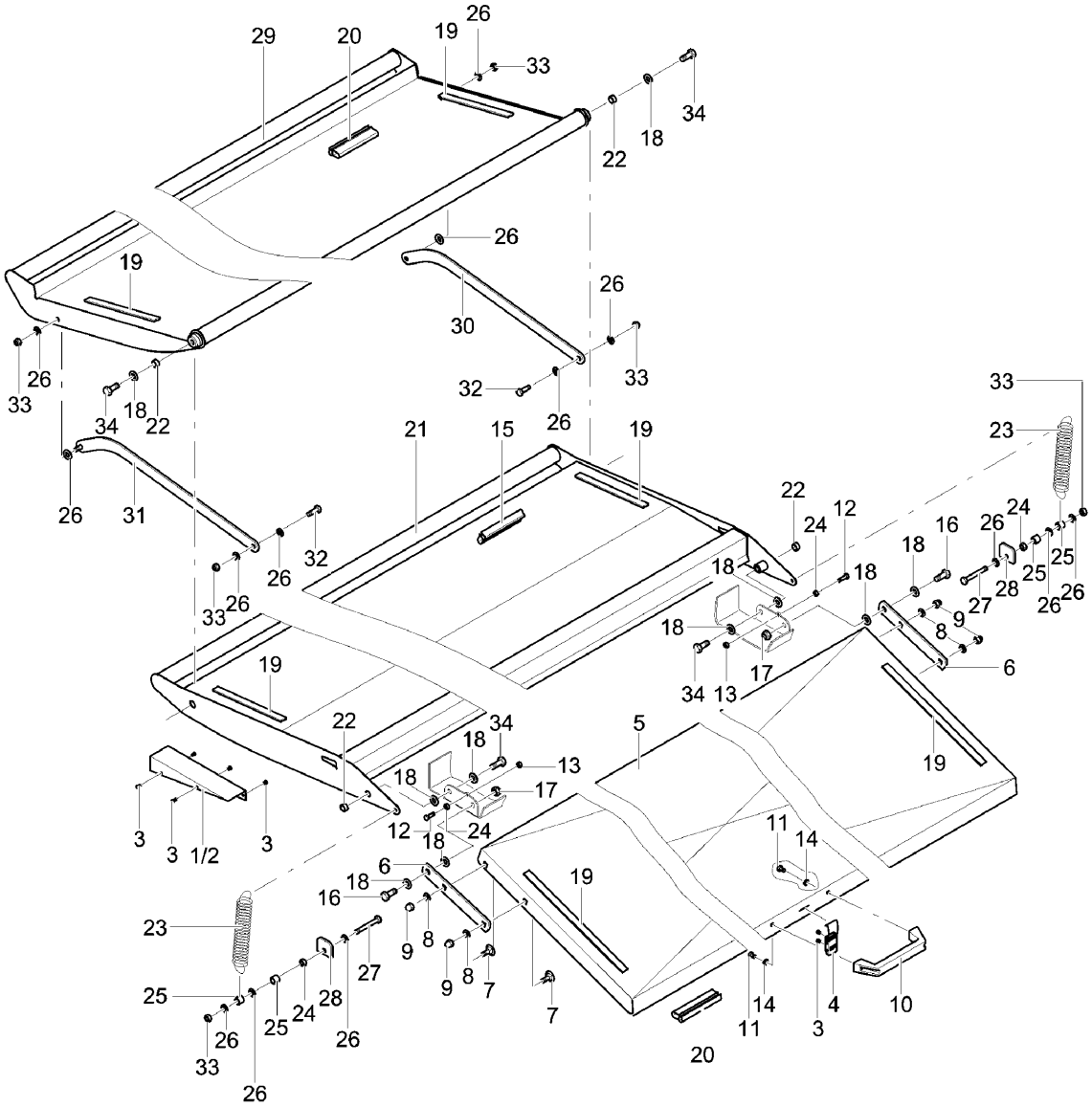

9207_B 1	Saattankdeckel 1400 L Hopper lid 1400 L Couvercle 1400 L	Turbodrill L, XL Br.5

Bild Ref. Fig.	Bestellnr. Part-No. Rèférence	Stck. Qty. Qte.	**Bezeichnung**	Technische Angaben Technical data Données techniques	**Description**	**Désignation**
	9021.40.01		SAATTANKDECKEL KPL.	1400 L	HOPPER LID CPL.	COUVERCLE CPL.
1	9021.16.01	1	Füllstück, links		Profile seal l.h.	Joint gauche
2	9021.16.02	1	Füllstück, rechts		Profile seal r.h.	Joint droit
3	7337D48A	20	Blindniet	4x8 DIN7337 vz.	Blind rivet	Rivet
4	9021.40.10	1	Spannverschluß		Turnbuckle	Tirant
5	9005.62.01	1	Tankklappe vorn	4,0 m - 6,0 m	Hopperlid	Trappe de rempliss
6	9005.59.12	2	Klappenlasche vorn		Latch	Plat
7	603D816PA	4	Flachrundschraube	M8x16 DIN603-8.8 vz.	Bolt	Vis
8	125DA8.4A	4	Scheibe	A8,4 DIN125 vz.	Washer	Rondelle
9	1587D8QA	4	Hutmutter	M8 DIN1587 verz.	Cap nut	Ecrou à chapeau
10	9001.11.03	1	Handgriff		Handle	Poignée
11	933D612PA	2	Sechskantschraube	M6x12 DIN933-8.8 vz.	Hex. bolt	Vis 6 pans
12	933D620PA	2	Sechskantschraube	M6x20 DIN933-8.8 vz.	Hex. bolt	Vis 6 pans
13	934D6PA	2	Sechskantmutter	M6 DIN934-8 vz.	Hex. nut	Ecrou 6 pans
14	9021DA6.4A	2	Scheibe	A 6.4 DIN9021 vz.	Washer	Rondelle
15	9005.18.06	1	Kantenschutz		Packing	Joint de couvercle
16	933D1025P	2	Sechskantschraube	M10x25 DIN933- 8.8	Hex. bolt	Vis 6 pans
17	985D10PA	2	Sechskantmutter	M10 DIN985-8 vz.	Hex. nut	Ecrou 6 pans
18	9021DA10.5A	10	Scheibe	A 10,5 DIN9021 vz.	Washer	Rondelle
19	8409.31.18	6	Flachdichtung	L=450 mm	Seal	Joint
20	9005.18.02	2	Kantenschutz	2,1 m	Packing	Joint de couvercle
21	9021.42.01	1	Deckel hinten, lang		Rear lid long	Couvercle arrière long
22	9021.40.11	4	Drehlager		Bearing	Palier
23	9006.39.15	2	Striegelzugfeder, lang		Tension spring long	Ressort long
24	934D8PA	4	Sechskantmutter	M8 DIN934-8 vz.	Hex. nut	Ecrou 6 pans
25	9001.54.09	4	Distanzhülse		Spacer	Bague entretoise
26	9021DA8.4A	14	Scheibe	A 8,4 DIN9021 vz.	Washer	Rondelle
27	933D850PA	2	Sechskantschraube	M8x50 DIN933-8.8 vz.	Hex. bolt	Vis 6 pans
28	9021.40.13	2	Beilage		Shim plate	Cale
29	9021.41.01	1	Deckel hinten, kurz		Rear lid short	Couvercle arrière court
30	9021.43.01	1	Deckelführung, rechts		Guide r.h.	Guide droit
31	9021.43.02	1	Deckelführung, links		Guide l.h.	Guide gauche
32	933D825P	2	Sechskantschraube	M8x25 DIN933-8.8	Hex. bolt	Vis 6 pans
33	985D8PA	6	Sechskantmutter	M8 DIN985-8 vz.	Hex. nut	Ecrou 6 pans
34	933D1030P	4	Sechskantschraube	M10x30 DIN933-8.8	Hex. bolt	Vis 6 pans

9207_B 2	Saattank 1000 L Hopper 1000 L Trémie 1000 L	**Turbodrill L, XL Br.5**

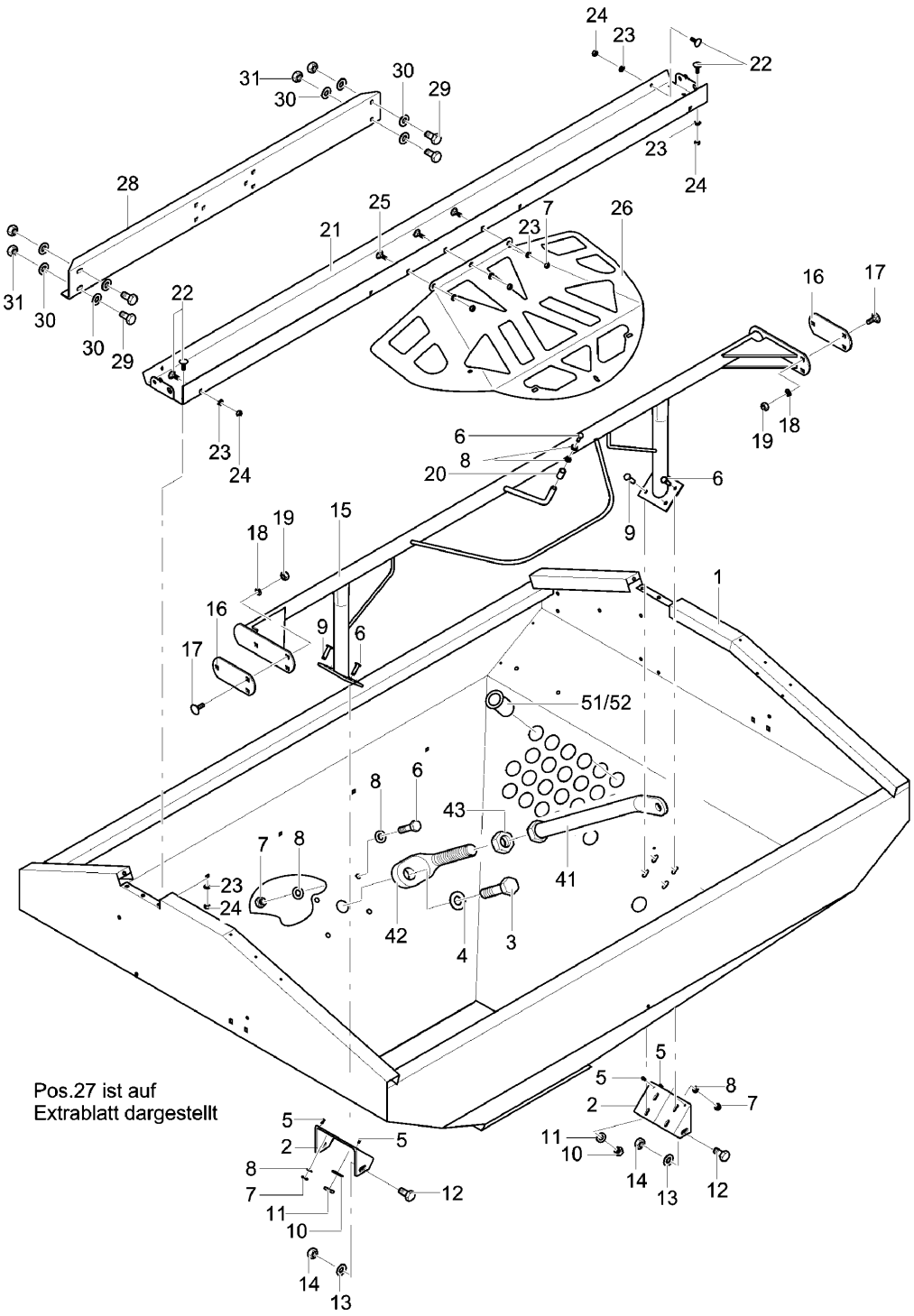

9207_B 2	Saattank 1000 L Hopper 1000 L Trémie 1000 L	Turbodrill L, XL Br.5				
Bild Ref. Fig.	Bestellnr. Part-No. Rèférence	Stck. Qty. Qte.	**Bezeichnung**	Technische Angaben Technical data Données techniques	**Description**	**Désignation**
	9022.14.01		SAATTANK KPL.	1000 L	HOPPER CPL.	TREMIE CPL.
	9001.79.02		SAATKASTENSTREBE		HOPPERSTAY CPL.	RENFORT DE TREMIE CPL.
1	9005.69.01	1	Saattank T 300 AS	Saattank T 300 AS	Hopper	Trémie
2	9001.00.24	2	Saattanklasche		Latch	Plat
3	933D1650P	1	Sechskantschraube	M16x50 DIN933-8.8	Hex. bolt	Vis 6 pans
4	127DB16A	1	Federring	B16 DIN127 vz.	Springwasher	Rondelle grower
5	7337D412A	4	Blindniet	4x12 DIN7337 verz.	Blind rivet	Rivet
6	933D825P	11	Sechskantschraube	M8x25 DIN933-8.8	Hex. bolt	Vis 6 pans
7	985D8PA	11	Sechskantmutter	M8 DIN985-8 vz.	Hex. nut	Ecrou 6 pans
8	9021DA8.4A	16	Scheibe	A 8,4 DIN9021 vz.	Washer	Rondelle
9	933D1035P	2	Sechskantschraube	M10x35 DIN933-8.8	Hex. bolt	Vis 6 pans
10	985D10PA	2	Sechskantmutter	M10 DIN985-8 vz.	Hex. nut	Ecrou 6 pans
11	125DA10.5A	2	Scheibe	A10,5 DIN125 vz.	Washer	Rondelle
12	933D1230P	4	Sechskantschraube	M12x30 DIN933- 8.8	Hex. bolt	Vis 6 pans
13	125DA13	4	Scheibe	A13 DIN125	Washer	Rondelle
14	985D12PA	4	Sechskantmutter	M12 DIN985-8 vz.	Hex. nut	Ecrou 6 pans
15	9005.72.01	1	Anschlagbügel	T 300 AS	Cross frame	Renfort
16	9005.59.17	2	Distanzplatte		Spacer plate	Entretoise
17	603D1025PA	6	Flachrundschraube	M10x25 DIN603-8.8 vz.	Bolt	Vis
18	125DA10.5A	6	Scheibe	A10,5 DIN125 vz.	Washer	Rondelle
19	985D10PA	6	Sechskantmutter	M10 DIN985-8 vz.	Hex. nut	Ecrou 6 pans
20	9001.54.09	1	Distanzhülse		Spacer	Bague entretoise
21	9005.60.13	1	Dachtraverse T 300 AS	Dachtraverse T 300 AS	Bracket	Plaque support
22	9108.84.10	10	Flachrundschraube	M8x16 8.8 verz.	Bolt	Vis
23	125DA8.4A	13	Scheibe	A8,4 DIN125 vz.	Washer	Rondelle
24	934D8PA	10	Sechskantmutter	M8 DIN934-8 vz.	Hex. nut	Ecrou 6 pans
25	603D816PA	3	Flachrundschraube	M8x16 DIN603-8.8 vz.	Bolt	Vis
26	9021.10.11	1	Verteilerkopfschutz		Protecting cover	Protection couvercle
27	9022.15.01	1	Saattankdeckel	1000 L	Hopper lid	Couvercle
28	9021.02.13	1	Grundkonsole	1000 L	Console	Support
29	933D1030P	4	Sechskantschraube	M10x30 DIN933-8.8	Hex. bolt	Vis 6 pans
30	125DA10.5A	8	Scheibe	A10,5 DIN125 vz.	Washer	Rondelle
31	934D10PA	4	Sechskantmutter	M10 DIN934-8 vz.	Hex. nut	Ecrou 6 pans
41	9001.79.01	2	Saatkastenstrebe		Hopperstay	Renfort de trémie
42	9001.79.04	2	Stellschraube		Adjusting screw	Vis de réglage
43	936D16P	2	Sechskantmutter	M16 DIN936-8	Hex. nut	Ecrou 6 pans
51	9001.59.40	1	Schlauchtülle offen		Inset open	Presse étoupe

9207_B 2	Saattank 1000 L Hopper 1000 L Trémie 1000 L	**Turbodrill L, XL Br.5**

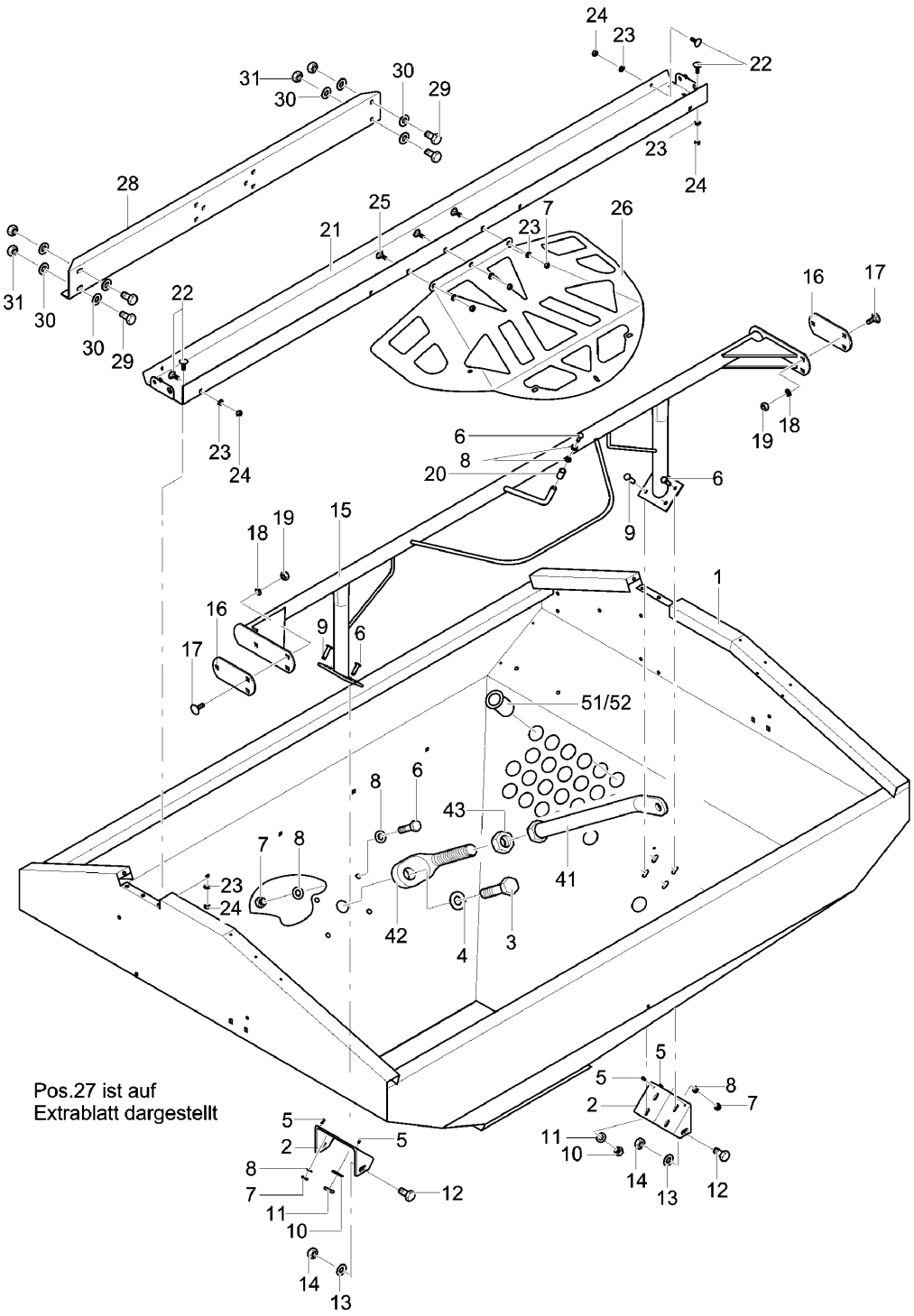

9207_B 2	Saattank 1000 L Hopper 1000 L Trémie 1000 L	Turbodrill L, XL Br.5

Bild Ref. Fig.	Bestellnr. Part-No. Rèférence	Stck. Qty. Qte.	**Bezeichnung**	Technische Angaben Technical data Données techniques	**Description**	**Désignation**
52	9001.59.41	1	Schlauchtülle geschlossen		Inset closed	Bouchow

9207_B 3	Saattankdeckel 1000 L Hopper lid 1000 L Couvercle 1000 L	**Turbodrill L, XL Br.5**

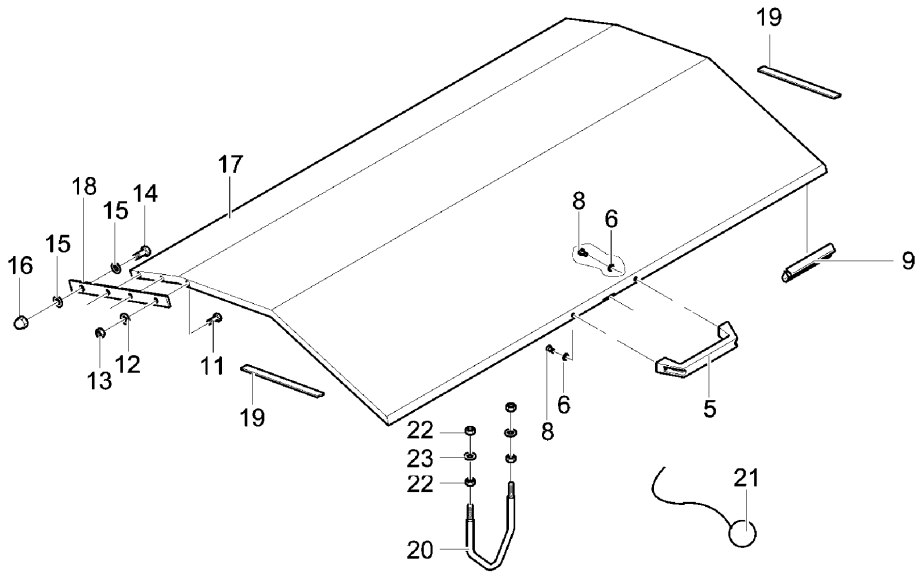

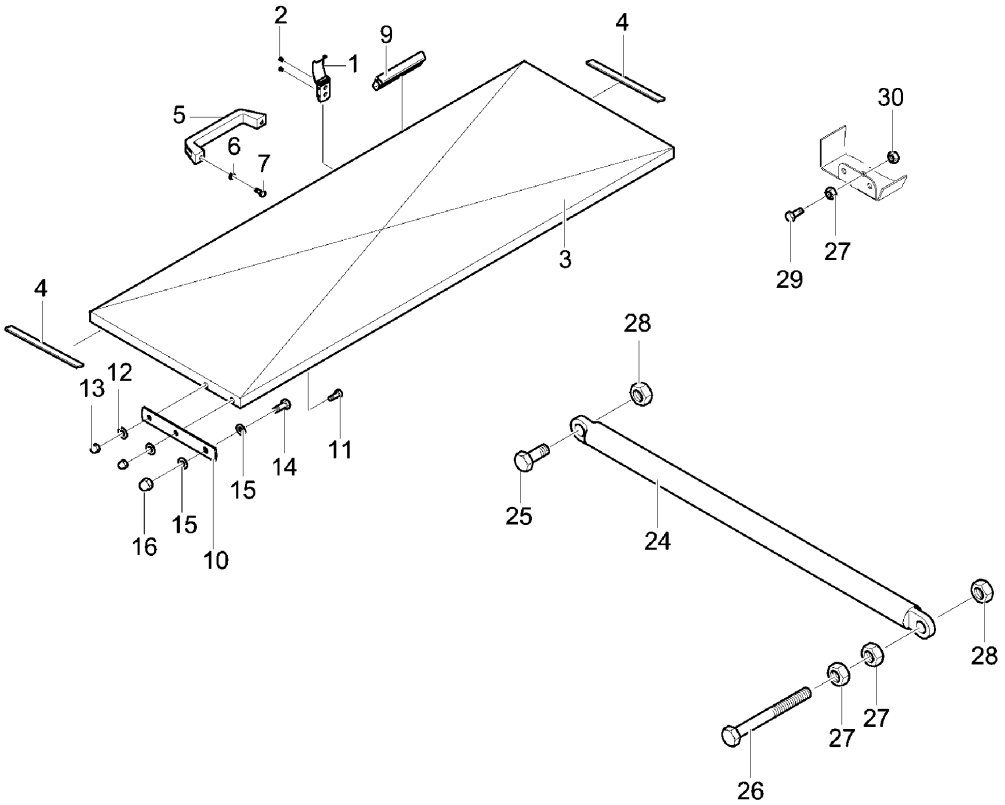

9207_B 3	Saattankdeckel 1000 L Hopper lid 1000 L Couvercle 1000 L	Turbodrill L, XL Br.5

Bild Ref. Fig.	Bestellnr. Part-No. Rèférence	Stck. Qty. Qte.	**Bezeichnung**	Technische Angaben Technical data Données techniques	**Description**	**Désignation**
	9022.15.01		Saattankdeckel	1000 L	Hopper lid	Couvercle
1	9021.40.10	1	Spannverschluß		Turnbuckle	Tirant
2	7337D48A	2	Blindniet	4x8 DIN7337 vz.	Blind rivet	Rivet
3	9005.70.01	1	Tankklappe vorn T 300 AS	Tankklappe vorn T 300 AS	Hopperlid	Trappe de rempliss
4	8409.31.18	2	Flachdichtung	L=450 mm	Seal	Joint
5	9001.11.03	2	Handgriff		Handle	Poignée
6	9021DA6.4A	4	Scheibe	A 6.4 DIN9021 vz.	Washer	Rondelle
7	933D612PA	2	Sechskantschraube	M6x12 DIN933-8.8 vz.	Hex. bolt	Vis 6 pans
8	933D620PA	2	Sechskantschraube	M6x20 DIN933-8.8 vz.	Hex. bolt	Vis 6 pans
9	9005.18.05	2	Kantenschutz 1,76 m	Kantenschutz 1,76 m	Edgeprotection	Joint
10	9005.59.12	2	Klappenlasche vorn		Latch	Plat
11	603D816PA	10	Flachrundschraube	M8x16 DIN603-8.8 vz.	Bolt	Vis
12	125DA8.4A	10	Scheibe	A8,4 DIN125 vz.	Washer	Rondelle
13	1587D8QA	10	Hutmutter	M8 DIN1587 verz.	Cap nut	Ecrou à chapeau
14	933D1025P	4	Sechskantschraube	M10x25 DIN933- 8.8	Hex. bolt	Vis 6 pans
15	9021DA10.5A	8	Scheibe	A 10,5 DIN9021 vz.	Washer	Rondelle
16	985D10PA	4	Sechskantmutter	M10 DIN985-8 vz.	Hex. nut	Ecrou 6 pans
17	9005.71.01	1	Tankklappe hinten T 300 AS	Tankklappe hinten T 300 AS	Hopperlid	Trappe de rempliss
18	9005.59.13	2	Klappenlasche hinten	Klappenlasche hinten	Latch	Plat
19	8409.31.19	2	Flachdichtung	L=1065 mm	Seal	Joint
20	9005.59.14	1	Handgriff	Handgriff	Handle	Poignée
21	9005.59.19	1	Gummikugel mit Perlonseil	Gummikugel mit Perlonseil	Rope	Cable
22	934D10PA	4	Sechskantmutter	M10 DIN934-8 vz.	Hex. nut	Ecrou 6 pans
23	9021DA10.5A	2	Scheibe	A 10,5 DIN9021 vz.	Washer	Rondelle
24	9005.00.03	2	Gasfeder	Gasfeder	Gasstrut	Verin de compens.
25	933D825P	2	Sechskantschraube	M8x25 DIN933-8.8	Hex. bolt	Vis 6 pans
26	933D880PA	2	Sechskantschraube	M 8x80 DIN933- 8.8 verz.	Hex. bolt	Vis 6 pans
26			Zinkenträger, lang rechts	3,0m	Harrow bar long r.h.	Support de dente long droit
27	934D8PA	6	Sechskantmutter	M8 DIN934-8 vz.	Hex. nut	Ecrou 6 pans
28	985D8PA	4	Sechskantmutter	M8 DIN985-8 vz.	Hex. nut	Ecrou 6 pans
29	933D620PA	2	Sechskantschraube	M6x20 DIN933-8.8 vz.	Hex. bolt	Vis 6 pans
30	934D6PA	2	Sechskantmutter	M6 DIN934-8 vz.	Hex. nut	Ecrou 6 pans

9207_C	Dosiergehäuse Distribution housing Carter de distribution	Turbodrill L, XL Br.5

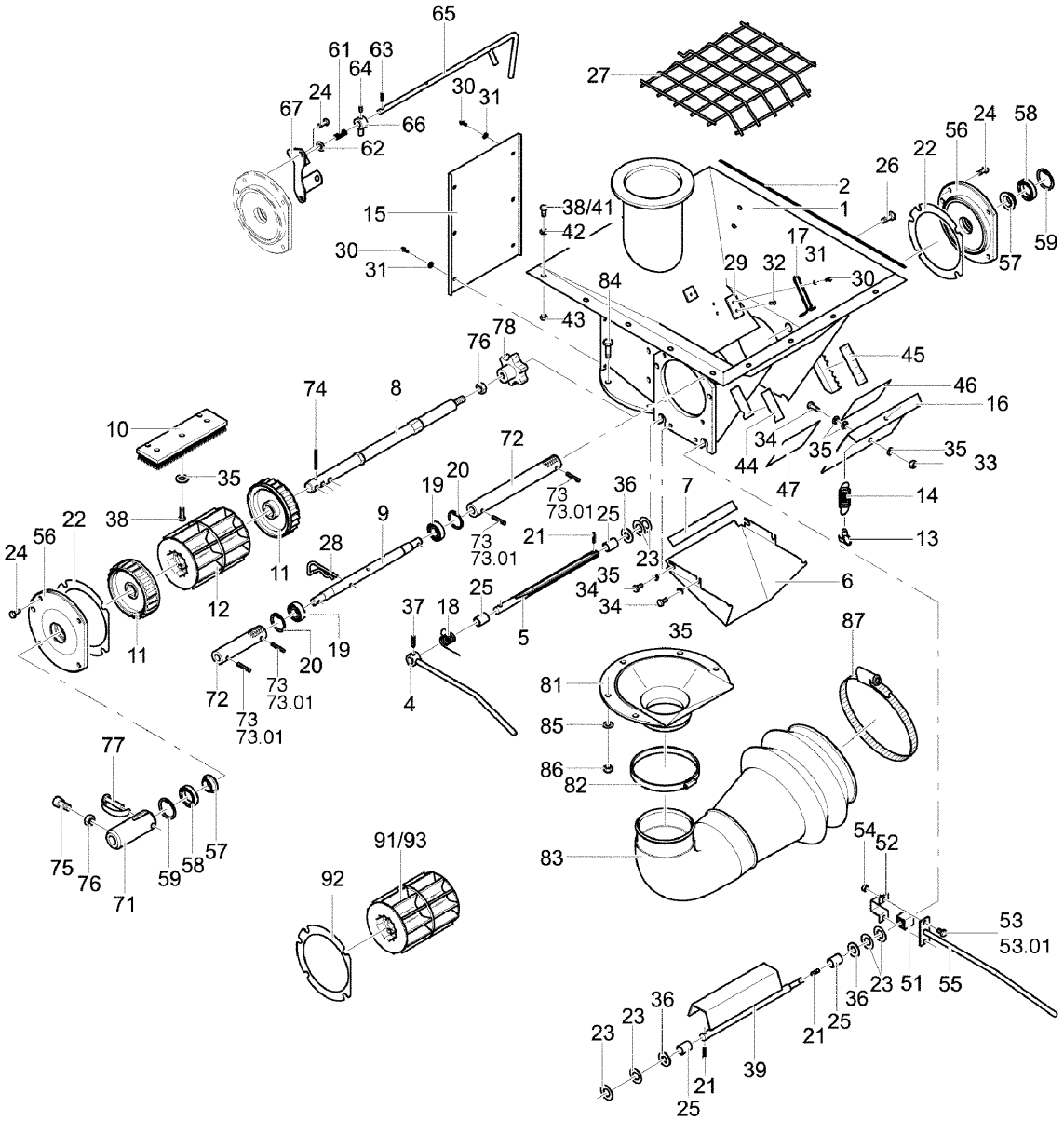

9207_C	Dosiergehäuse Distribution housing Carter de distribution	Turbodrill L, XL Br.5

Bild Ref. Fig.	Bestellnr. Part-No. Rèférence	Stck. Qty. Qte.	**Bezeichnung**	Technische Angaben Technical data Données techniques	**Description**	**Désignation**
	9001.15.01		DOSIERGEHAEUSE		DISTRIBUT. HOUS.	CARTER DE DISTRIBUT.
	9001.18.01		BODENKLAPPENHEBEL		LEVER CPL.	LEVIER DE LIGNET CPL.
	9001.86.01		LAGERDECKEL		BEARING COVER	COUVERCLE CPL.
	9001.84.02		GROBDOS.-VERR. LI.		BLOCKING L.H.	VERROUILLAGE GAUCHE
	9021.02.10		ANTRIEB-DOSIERGEHÄUSE		DRIVE	ENTRAINEMENT
	9021.02.05		SCHLAUCHBOGEN KPL.		PIPE BEND CPL.	COUDE CPL.
	9001.24.40		DOSIERRAD, GROB 100% KPL.		SEED WHEEL 100% CPL.	ROUE DE DISTR. 100% CPL.
	9001.24.41		DOSIERRAD, MITTEL 50% KPL.		SEED WHEEL 50% CPL.	ROUE DE DISTR. 50% CPL.
1	9001.16.01	1	Dosiergehäuse		Distribution housing	Carter de distribution
2	8409.31.20	1	Flachdichtung	15x4x1850	Seal	Joint
4	9001.19.01	1	Abdrehklappenhebel		Lever	Levier de trappe
5	9001.20.01	1	Abdrehklappe		Calibration flap	Trappe de contrôle
6	9001.25.01	1	Auslaufstutzen		Dischargefunnel	Etonnoir d'écoulement
7	8409.31.30	1	Flachdichtung	20x4x165	Seal	Joint
8	9001.15.03	1	Dosierwelle		Metering shaft	Arbre de dosage
9	9001.15.04	1	Rührwelle verzinkt		Agitator shaft	Arbre agitateur
10	9001.15.05	1	Reinigungsbürste		Cleaner brush	Brosse nettoyante
11	9001.15.06	2	Feindosierrad		Fine seed wheel	Roue à petite cannel.
12	9001.24.01	1	Grobdosierrad		Standard seed wheel	Roue à grandes cannel.
13	9001.15.17	1	Schiebesicherungshaken		Safety	Chrochet
14	9002.00.09	1	Scharhaltefeder		Tension spring	Ressort
15	9001.15.07	1	Rückwand		Backplate	Paroi arrière
16	9001.15.08	1	Absperrschieber		Shutter	Trappe de vidange
17	9001.15.09	2	Reinigungsfeder		Cleaner spring	Ressort de nettoyage
18	9001.15.10	1	Abdrehklappenfeder		Spring	Ressort
19	625D60022RS1	2	Rillenkugellager	6002 2RS1 DIN625	Ball bearing	Roulement à billes
20	472D321.2	2	Sicherungsring	32x1,2 DIN472	Circlip	Circlip
21	1481D3.520A	3	Spannstift	3,5x20 DIN1481 vz.	Dowel Pin	Goupille serrage
22	9001.15.11	3	Ausgleichscheibe verzinkt		Spacer	Cale
23	988D12181	6	Paßscheibe	12x18x1 DIN988	Gauge washer	Cale d'ajustage
24	9001.95.01	8	Tensilockschraube	M6x16 vz.	Tensi lock bolt	Vis tensi
25	9001.15.13	4	Bundbuchse	12-16-20	Collar bush	Douille à collet
26	9108.74.04	6	Abdeckkappe	DP-312 NR2613	Endcap	Bouchon
27	9001.15.12	1	Schutzsieb		Sieve	Grille de protection
28	9001.15.14	3	Rührstecker		Agitator finger	Doigt agitateur
29	9001.15.15	2	Federführung		Spring guide	Guide

9207_C	Dosiergehäuse Distribution housing Carter de distribution	Turbodrill L, XL Br.5

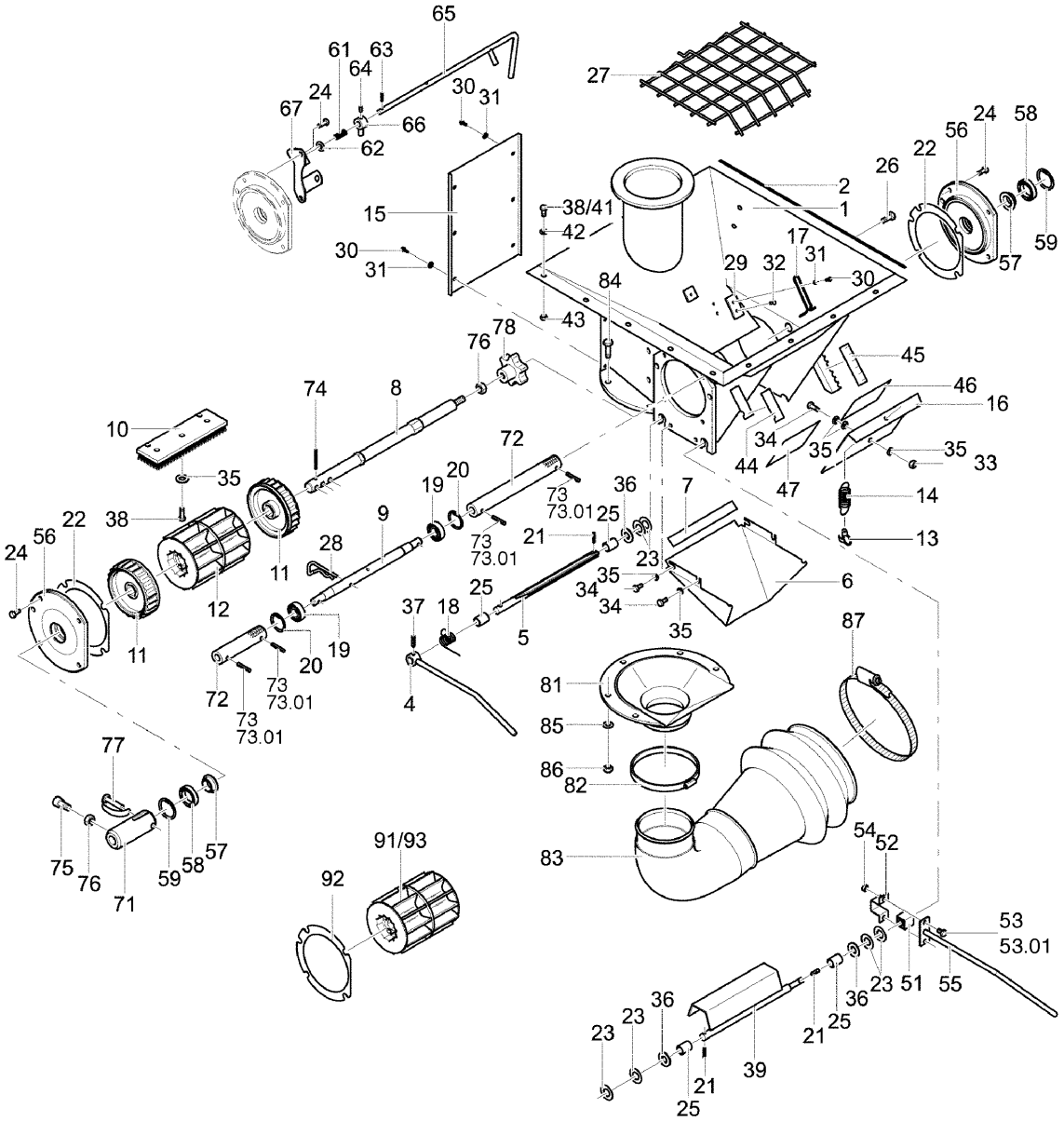

9207_C	Dosiergehäuse Distribution housing Carter de distribution	Turbodrill L, XL Br.5

Bild Ref. Fig.	Bestellnr. Part-No. Rèférence	Stck. Qty. Qte.	**Bezeichnung**	Technische Angaben Technical data Données techniques	**Description**	**Désignation**
30	7976DB6.316A	8	Blechschraube	BM6,3x16 DIN7976 vz.	Self-tapping screw	Vis
31	9021DA6.4A	8	Scheibe	A 6.4 DIN9021 vz.	Washer	Rondelle
32	7337D48A	2	Blindniet	4x8 DIN7337 vz.	Blind rivet	Rivet
33	1587D6QA	1	Hutmutter	M6 DIN1587-6 vz.	Cap nut	Ecrou à chapeau
34	933D612PA	5	Sechskantschraube	M6x12 DIN933-8.8 vz.	Hex. bolt	Vis 6 pans
35	125DA6.4A	10	Scheibe	A6.4 DIN125 vz.	Washer	Rondelle
36	125DA13	3	Scheibe	A13 DIN125	Washer	Rondelle
37	1481D526A	1	Spannstift	5x26 DIN1481 vz.	Dowel Pin	Goupille serrage
38	933D620PA	7	Sechskantschraube	M6x20 DIN933-8.8 vz.	Hex. bolt	Vis 6 pans
39	9001.21.01	1	Bodenklappe		Bottom flap	Linguet
41	933D616P	14	Sechskantschraube M 6x16 DIN933- 8.8	Sechskantschraube M 6x16 DIN	Hex. bolt	Vis 6 pans
42	9021DA6.4A	18	Scheibe	A 6.4 DIN9021 vz.	Washer	Rondelle
43	9001.95.03	18	Tensilockmutter	M 6 vz.	Tensi lock nut	Ecrou tensi
44	9998.01.24	1	Aufkleber	"Abdrehklappe"	Sticker	Autocollant
45	9998.01.23	1	Aufkleber	"Bodenklappenverstellung"	Sticker	Autocollant
46	9998.01.67	1	Aufkleber	"Dosierradverriegelung"	Sticker	Autocollant
47	9998.01.18	1	Aufkleber	"Dosierradeinstellung"	Sticker	Autocollant
51	9001.18.05	1	Gummifederelement		Rubber spring	Silent bloc
52	9001.18.06	1	Bügel		Fastener	Support
53	933D612PA	2	Sechskantschraube	M6x12 DIN933-8.8 vz.	Hex. bolt	Vis 6 pans
53.01	933D612PA	2	Sechskantschraube	M6x12 DIN933-8.8 vz.	Hex. bolt	Vis 6 pans
54	985D6PA	2	Sechskantmutter	M6 DIN985-8 vz.	Hex. nut	Ecrou 6 pans
55	9001.18.02	1	Bodenklappenhebel		Lever	Levier de linguet
56	9001.86.03	1	Lagerdeckel		Bearing cover	Couvercle
57	9001.86.02	1	Reduzierbuchse		Bush	Baque
58	625D618052RS	1	Rillenkugellager	61805 2RS DIN625	Ball bearing	Roulement à billes
59	472D371.5	1	Sicherungsring	37x1,5 DIN472	Circlip	Circlip
61	4716.12.00	1	Druckfeder	DF-80	Compression spring	Ressort
62	125DA8.4A	1	Scheibe	A8,4 DIN125 vz.	Washer	Rondelle
63	94D3216A	1	Splint	3,2x16 DIN94 vz.	Splint pin	Goupille fendue
64	916D58A	1	Gewindestift	5x8 DIN916 vz.	Threaded pin	Vis sans fete
65	9001.82.01	1	Riegelwelle, links		Locking shaft l.h.	Axe de verrou gauche
66	9001.83.01	1	Riegel		Latch	Verrou
67	9006.06.01	1	Riegelraste li.+Sensorhalter		Catch l.h. with holder	Cliquet gauche + support
71	9001.43.03	1	Dosierwellenkupplung		Clutch	Verrou
72	9001.43.04	2	Verbindungsschlauch	L=105 mm	Connecting tube	Tuyau de raccordement
73	7346D528	4	Spannstift	5x28 DIN7346	Dowel Pin	Goupille serrage

9207_C	Dosiergehäuse Distribution housing Carter de distribution	Turbodrill L, XL Br.5

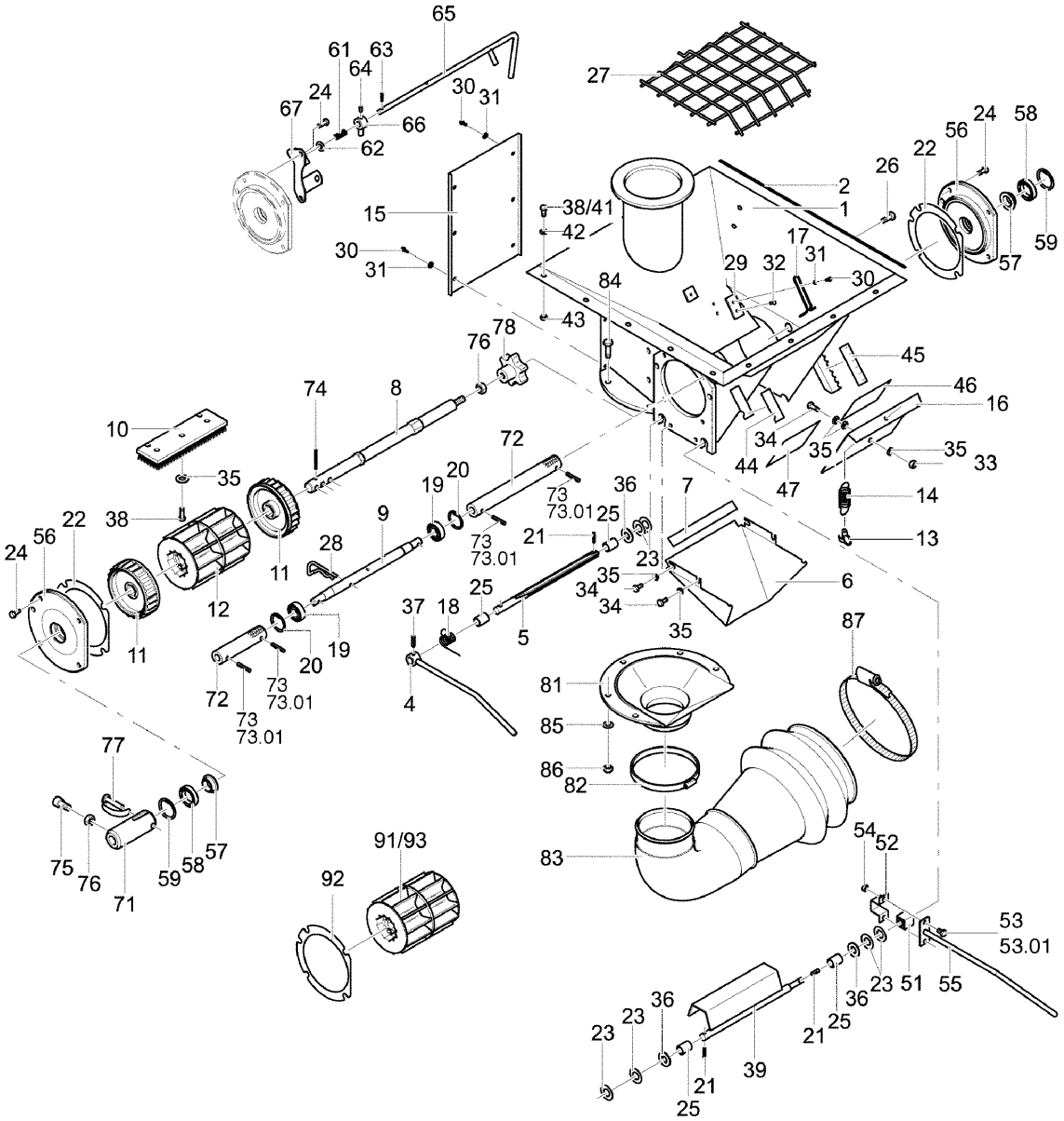

9207_C	Dosiergehäuse Distribution housing Carter de distribution	Turbodrill L, XL Br.5

Bild Ref. Fig.	Bestellnr. Part-No. Rèférence	Stck. Qty. Qte.	**Bezeichnung**	Technische Angaben Technical data Données techniques	**Description**	**Désignation**
73.01	1481D530	4	Spannstift	5x30 DIN1481	Dowel Pin	Goupille serrage
74	7346D3.540	1	Spannstift	3,5x40 DIN7346	Dowel Pin	Goupille serrage
75	933D1025P	1	Sechskantschraube	M10x25 DIN933- 8.8	Hex. bolt	Vis 6 pans
76	934D10PA	2	Sechskantmutter	M10 DIN934-8 vz.	Hex. nut	Ecrou 6 pans
77	9001.43.07	1	Rohrklappsplint	8x45 vz.	Lynch pin	Goupille
78	6336D6310	1	Sterngriff	K63 M10 DIN6336	Knop	Maneton
81	9001.52.05	1	Einlauftrichter	Ø63,5	Disarge socket	Ecoulement
82	9001.45.09	1	Spannbackenschelle	92-97/24	Hose clip	Collier
83	9001.45.08	1	Schlauchbogen		Pipe bend	Coude
84	933D825P	5	Sechskantschraube	M8x25 DIN933-8.8	Hex. bolt	Vis 6 pans
85	125DA8.4A	5	Scheibe	A8,4 DIN125 vz.	Washer	Rondelle
86	985D8PA	5	Sechskantmutter	M8 DIN985-8 vz.	Hex. nut	Ecrou 6 pans
87	3017D15017013	1	Gewindeschelle	150-170/13 DIN3017	Hose clip	Collier
91	9001.24.30	1	Dosierrad, grob 100%		Standard seed wheel 100%	Roue à grandes cannel. 100%
92	9001.15.11	4	Ausgleichscheibe verzinkt		Spacer	Cale
93	9001.24.31	1	Dosierrad, mittel 50% KPL.		Seed wheel 50% CPL.	Roue de distr. 50% CPL.

9207_D	Getriebe Gearbox cpl. Boitier de vitesses cpl.	Turbodrill L, XL Br.5

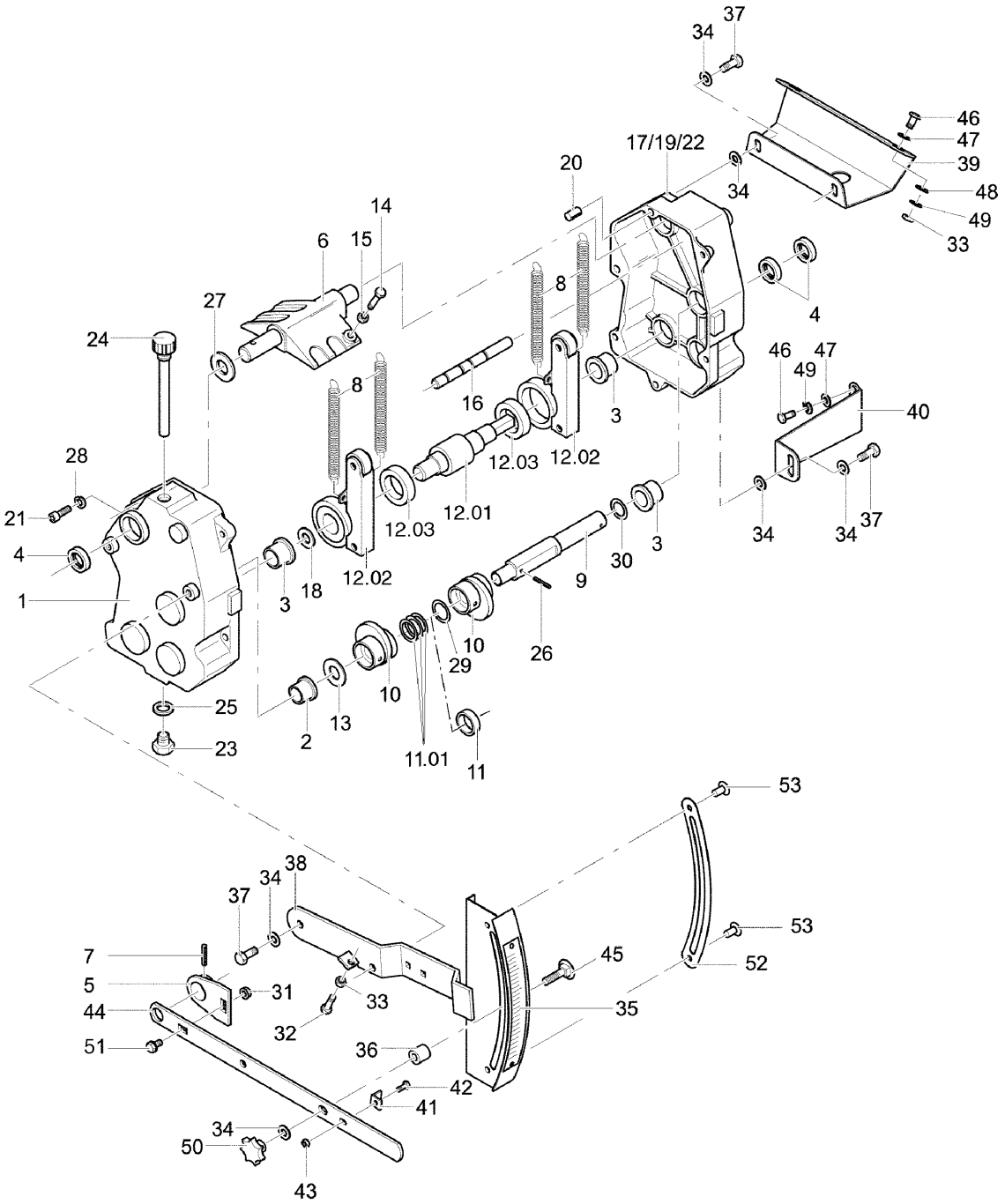

9207_D	Getriebe Gearbox cpl. Boitier de vitesses cpl.	Turbodrill L, XL Br.5

Bild Ref. Fig.	Bestellnr. Part-No. Rèférence	Stck. Qty. Qte.	**Bezeichnung**	Technische Angaben Technical data Données techniques	**Description**	**Désignation**
	9106.46.01		GETRIEBE		GEARBOX	BOITIER DE VITESSE
	9101.94.02		AUSGANGSWELLE A1 KPL.		OUTPUT SHAFT A! CPL.	ARBRE DE SORTIE A1 CPL.
1	9101.93.12	1	Gehäusedeckel/K		Cover	Couvercle
2	9106.01.16	1	Buchse	16/22/30x15	Bush	Douille
3	9101.30.31	3	Buchse	20/26/32x25	Bush	Douille
4	3760D20307	3	Wellendichtring	20x30x7 UE D3760	Shaft sealing ring	Joint de arbre
5	9101.70.00	1	Stellblech		Shift plate	Support
6	9106.30.09	1	Kurvensegment		Cam	Chenin de roulem.
7	1481D632	1	Spannstift	6x32 DIN1481	Dowel Pin	Goupille serrage
8	9001.26.10	4	Zugfeder	Z 090	Tension spring	Ressort
9	9106.46.11	1	Eingangswelle		Input shaft	Arbre d'entrée
10	9001.26.03	2	Getriebenocken		Cam shaft	Came
11	9101.30.15	1	Zwischenbuchse		Bush	Baque
11.01	988D25352	3	Paßscheibe	25x35x2 DIN988	Gauge washer	Cale d'ajustage
12.01	9106.46.12	1	Ausgangswelle A1		Output shaft A1	Arbre de sortie A1
12.02	9101.30.35	2	Freilaufeinheit kpl.		Freewheel unit cpl.	Roue libre cpl.
12.03	9101.30.36	2	Freilauf		Freewheel	Roue libre
13	9106.30.46	1	Ausgleichscheibe	17x32,5x1,5	Shim ring	Rondelle
14	933D830P	1	Sechskantschraube	M8x30 DIN933-8.8	Hex. bolt	Vis 6 pans
15	934D8PA	1	Sechskantmutter	M8 DIN934-8 vz.	Hex. nut	Ecrou 6 pans
16	9101.30.87	1	Federhalter		Springholder	Support de ressort
17	9106.30.03	1	Dichtungsmasse	Atmosit compakt	Sealing compound	Joint
18	9106.30.44	1	Ausgleichscheibe	21x32x2	Shim ring	Rondelle
19	9101.92.12	1	Gehäuseteil		Housing	Carter
20	7346D1220	2	Spannstift	12x20 DIN7346	Dowel Pin	Goupille serrage
21	912D850PA	6	Zylinderschraube	M8x50 DIN912-8.8 vz.	Spline screw	Vis cylindrique
22	9101.30.60	1	Getriebeöl	HLP 32	Gear oil	Huile
23	9108.72.18	1	Verschlußschraube		Hexagon head plug	Bouchon fileté
24	9106.30.04	1	Entlüftungsschraube	GN 522 M16x1,5	Breather	Reniflard
25	7603DA162015 CU	1	Dichtring	A16x20x1,5 DIN7603-CU	Seal ring	Joint
26	1481D430	1	Spannstift	4x30 DIN1481	Dowel Pin	Goupille serrage
27	988D20280.2A	1	Paßscheibe	20x28x0,2 verz	Gauge washer	Cale d'ajustage
28	127DA8A	6	Federring	A8 DIN127 vz.	Springwasher	Rondelle grower
29	988D25350.5	1	Paßscheibe	25x35x0,5 DIN988	Gauge washer	Cale d'ajustage
30	9106.30.45	1	Ausgleichscheibe	21x32x1	Shim ring	Rondelle
31	9106.31.03	1	Tensilockmutter	M8 verz.	Tensi lock nut	Ecrou tensi
32	933D825P	1	Sechskantschraube	M8x25 DIN933-8.8	Hex. bolt	Vis 6 pans
33	934D8PA	3	Sechskantmutter	M8 DIN934-8 vz.	Hex. nut	Ecrou 6 pans

9207_D	Getriebe Gearbox cpl. Boitier de vitesses cpl.	Turbodrill L, XL Br.5

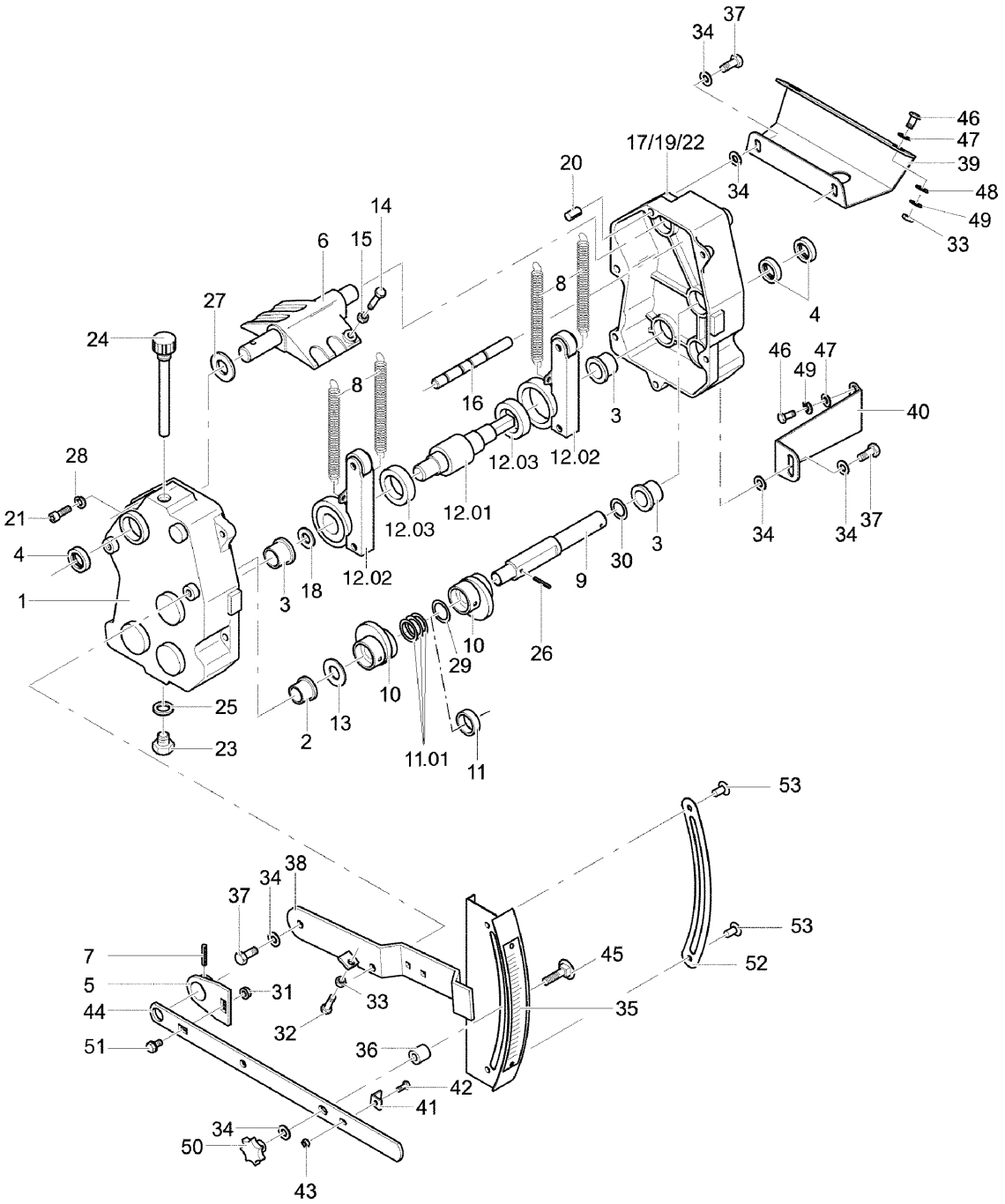

9207_D	Getriebe Gearbox cpl. Boitier de vitesses cpl.	Turbodrill L, XL Br.5

Bild Ref. Fig.	Bestellnr. Part-No. Rèférence	Stck. Qty. Qte.	**Bezeichnung**	Technische Angaben Technical data Données techniques	**Description**	**Désignation**
34	125DA10.5A	9	Scheibe	A10,5 DIN125 vz.	Washer	Rondelle
35	9998.01.16	1	Aufkleber	"Getriebeskala"	Sticker	Autocollant
36	9101.30.43	1	Distanzbuchse		Spacer	Bague entretoise
37	933D1025P	5	Sechskantschraube	M10x25 DIN933- 8.8	Hex. bolt	Vis 6 pans
38	9106.44.01	1	Hebel		Lever	Levier
39	9106.46.15	1	Tragblech		Bracket	Support
40	9106.46.16	1	Verbindungsstück		Bracket	Support
41	9106.46.17	1	Steg		Indicator	Indicateur
42	9001.95.01	1	Tensilockschraube	M6x16 vz.	Tensi lock bolt	Vis tensi
43	9001.95.03	1	Tensilockmutter	M 6 vz.	Tensi lock nut	Ecrou tensi
44	9106.46.14	1	Stellarm		Lever	Levier de reglage
45	603D1045PA	1	Flachrundschr. M 10X45 verz.D603-8.8	Flachrundschr. M 10X45 verz.D6	Bolt	Vis
46	933D820P	4	Sechskantschraube	M8x20 DIN933-8.8	Hex. bolt	Vis 6 pans
47	125DA8.4A	4	Scheibe	A8,4 DIN125 vz.	Washer	Rondelle
48	9021DA8.4A	2	Scheibe	A 8,4 DIN9021 vz.	Washer	Rondelle
49	127DA8A	4	Federring	A8 DIN127 vz.	Springwasher	Rondelle grower
50	6336D6310	1	Sterngriff	K63 M10 DIN6336	Knop	Maneton
51	9106.31.02	1	Tensilockschraube	M8x16 verz.	Tensi lock bolt	Vis tensi
52	9106.44.20	2	Gleitblech		Sliding plate	Tôle
53	7337D48A	2	Blindniet	4x8 DIN7337 vz.	Blind rivet	Rivet

9207_E	Verteilerkopf Distributor head Distribution de tête	Turbodrill L, XL Br.5

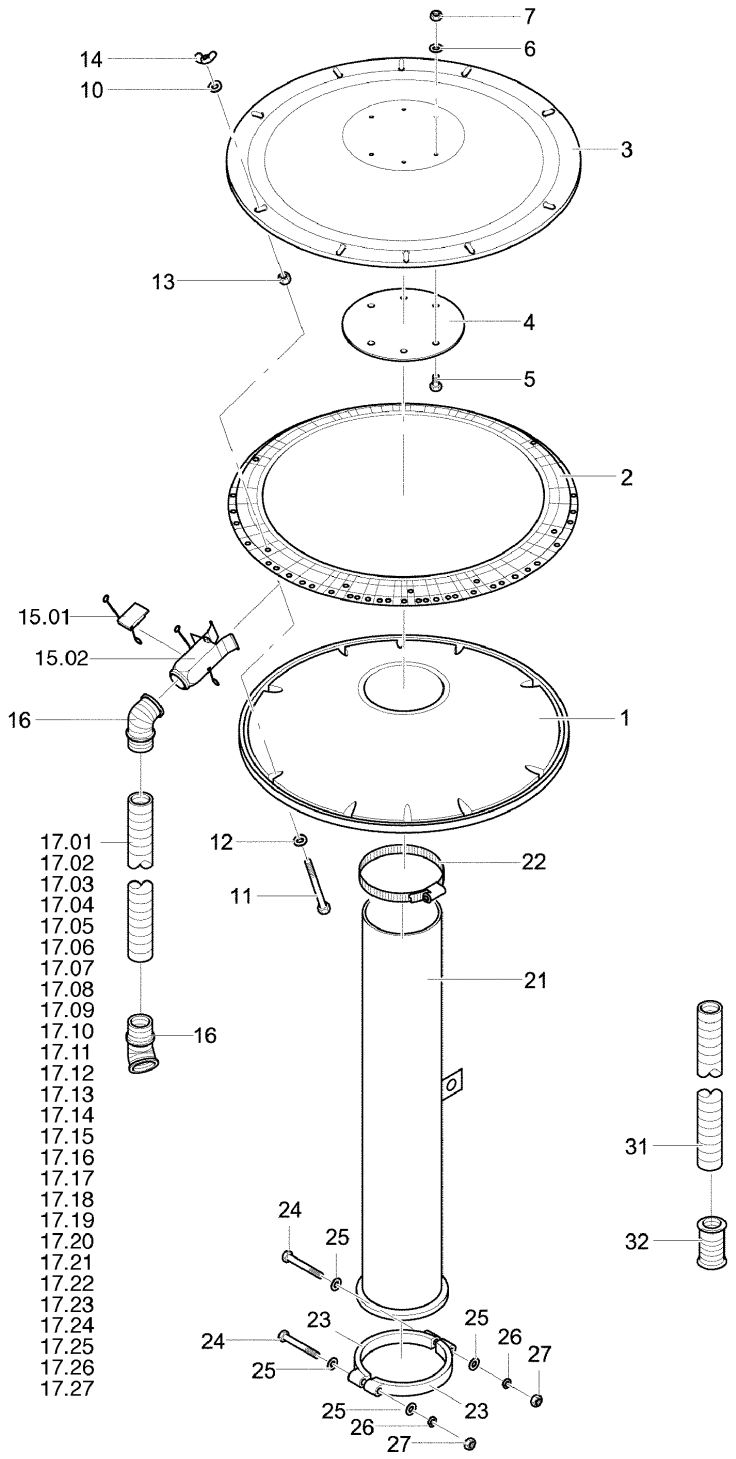

9207_E	Verteilerkopf Distributor head Distribution de tête	Turbodrill L, XL Br.5

Bild Ref. Fig.	Bestellnr. Part-No. Rèférence	Stck. Qty. Qte.	**Bezeichnung**	Technische Angaben Technical data Données techniques	**Description**	**Désignation**
	9021.18.40		VERTEILERKOPF	40	DISTRIBUT. HEAD	TETE REPARTITION
	9021.18.30		VERTEILERKOPF	30	DISTRIBUT. HEAD	TETE REPARTITION
	9021.18.24		VERTEILERKOPF	24	DISTRIBUT. HEAD	TETE REPARTITION
	9021.18.20		VERTEILERKOPF	20	DISTRIBUT. HEAD	TETE REPARTITION
	9001.97.01		VERTEILERKOPFDECKEL		DISTRIBUTOR LID	COUVERCLE DISTR.
	9001.57.01		VERTEILERAUSLAUF KPL.		2-WAY OUTLETs CPL.	SORTIES CPL.
	9021.18.01		STEIGROHR KPL.		RISING PIPE CPL.	TUBE DE MONTEE CPL.
	9005.38.01		PROFILSCHELLE KPL.		HOSE CLIP CPL.	COLLIER CPL.
	9001.59.70		SCHLAUCHVERLÄNGERUNG KPL.		EXTENSION TUBE CPL.	RALLONGE CPL.
1	9001.46.05	1	Verteilerkopfboden		Distributor bottom	Carter de tête
2	9001.46.03	1	Verteilerkopfring	30-40	Distributor ring	Couronne de répa.
3	9001.97.02	1	Verteilerkopfdeckel		Distributor lid	Couvercle
4	9001.97.03	1	Verschleißplatte		Wear plate	Disque
5	963D416PA	6	Senkschraube	M4x16 DIN963-8.8 vz.	C sunk screw	Vis tête noyee
6	9001.97.04	6	Kotflügelscheibe		Washer	Rondelle
7	985D4PA	6	Sicherungsmutter	M4 DIN985-8 vz.	Lock nut	Ecrou frein
10	9001.46.21	10	Kotflügelscheibe		Washer	Rondelle
11	933D580PA	10	Sechskantschraube	M5x80 DIN933-8.8 vz.	Hex. bolt	Vis 6 pans
12	9021DA5.3A	10	Scheibe	A 5,3 DIN9021 vz.	Washer	Rondelle
13	9106.31.07	10	Tensilockmutter	M5 verz.	Tensi lock nut	Ecrou tensi
14	315D5RA	10	Flügelmutter	M5 DIN315-5 vz.	Wing nut	Ecrou à aillettes
15.01	9001.57.02	1	Auslaßklappe		Flap	Linguet
15.02	9001.57.03	1	Verteilerauslass		2-Way outlet	Sorties
16	9001.46.07		Schlauchkupplung		Pipe couppling	Raccord
17	9001.85.00		Spiralschlauch	Länge nach Angabe	Roller	Tyau de descente
17.01	9001.85.01		Spiralschlauch	L=1,70 m	Roller	Tyau de descente
17.02	9001.85.02		Spiralschlauch	L=1,75 m	Roller	Tyau de descente
17.03	9001.85.03		Spiralschlauch	L=1,80 m	Roller	Tyau de descente
17.04	9001.85.04		Spiralschlauch	L=1,85 m	Roller	Tyau de descente
17.05	9001.85.05		Spiralschlauch	L=1,90 m	Roller	Tyau de descente
17.06	9001.85.06		Spiralschlauch	L=1,95 m	Roller	Tyau de descente
17.07	9001.85.07		Spiralschlauch	L=2,00 m	Roller	Tyau de descente
17.08	9001.85.08		Spiralschlauch	L=2,05 m	Roller	Tyau de descente
17.09	9001.85.09		Spiralschlauch	L=2,10 m	Roller	Tyau de descente
17.10	9001.85.10		Spiralschlauch	L=2,15 m	Roller	Tyau de descente
17.11	9001.85.11		Spiralschlauch	L=2,20 m	Roller	Tyau de descente
17.12	9001.85.12		Spiralschlauch	L=2,25 m	Roller	Tyau de descente

9207_E	Verteilerkopf Distributor head Distribution de tête	Turbodrill L, XL Br.5

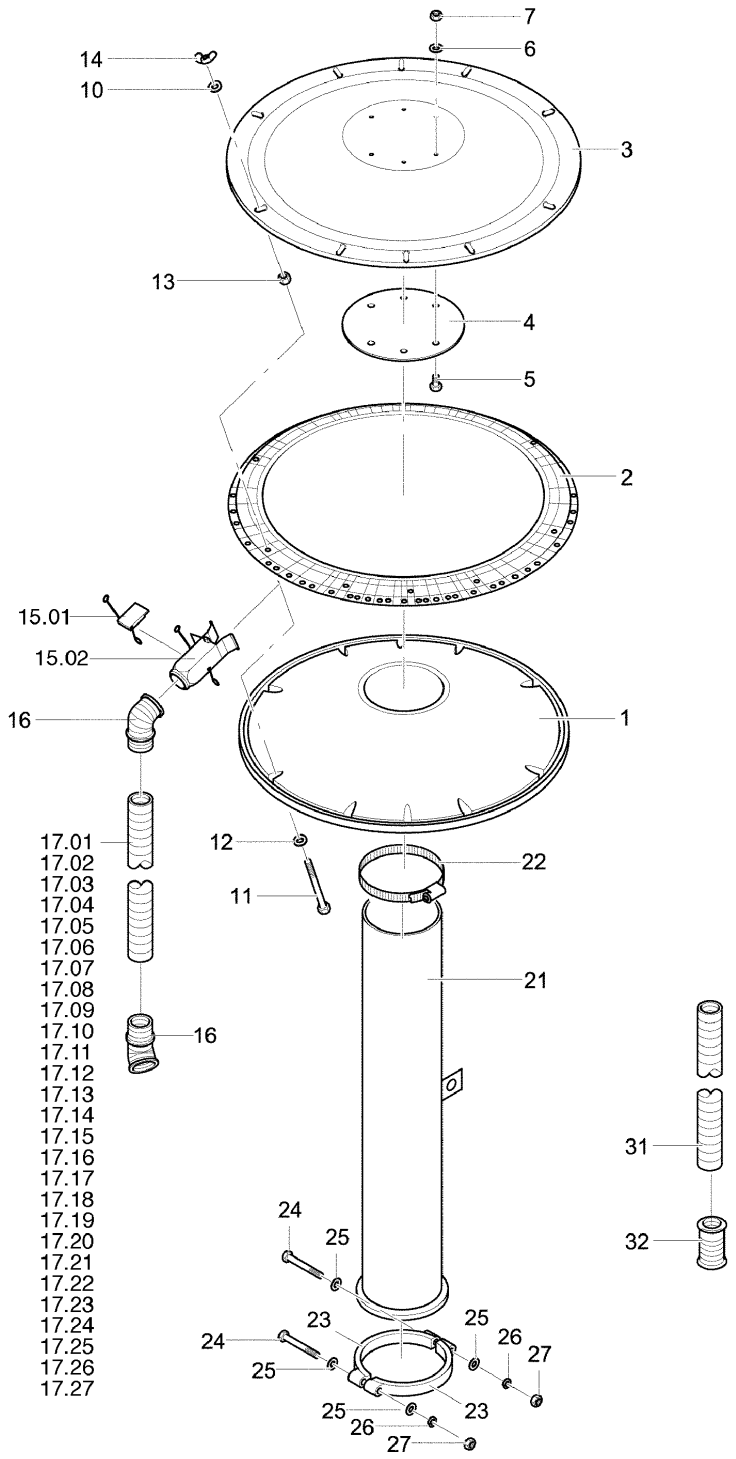

9207_E	Verteilerkopf Distributor head Distribution de tête	Turbodrill L, XL Br.5

Bild Ref. Fig.	Bestellnr. Part-No. Rèférence	Stck. Qty. Qte.	**Bezeichnung**	Technische Angaben Technical data Données techniques	**Description**	**Désignation**
17.13	9001.85.13		Spiralschlauch	L=2,30 m	Roller	Tyau de descente
17.14	9001.85.14		Spiralschlauch	L=2,35 m	Roller	Tyau de descente
17.15	9001.85.15		Spiralschlauch	L=2,40 m	Roller	Tyau de descente
17.16	9001.85.16		Spiralschlauch	L=2,45 m	Roller	Tyau de descente
17.17	9001.85.17		Spiralschlauch	L=2,50 m	Roller	Tyau de descente
17.18	9001.85.18		Spiralschlauch	L=2,55 m	Roller	Tyau de descente
17.19	9001.85.19		Spiralschlauch	L=2,60 m	Roller	Tyau de descente
17.20	9001.85.20		Spiralschlauch	L=2,65 m	Roller	Tyau de descente
17.21	9001.85.21		Spiralschlauch	L=2,70 m	Roller	Tyau de descente
17.22	9001.85.22		Spiralschlauch	L=2,75 m	Roller	Tyau de descente
17.23	9001.85.23		Spiralschlauch	L=2,80 m	Roller	Tyau de descente
17.24	9001.85.24		Spiralschlauch	L=2,85 m	Roller	Tyau de descente
17.25	9001.85.25		Spiralschlauch	L=2,90 m	Roller	Tyau de descente
17.26	9001.85.26		Spiralschlauch	L=2,95 m	Roller	Tyau de descente
17.27	9001.85.27		Spiralschlauch	L=3,05 m	Roller	Tyau de descente
21	9001.93.01	1	Steigrohr lang+Verteilblende		Rising pipe	Tube de montée
22	9001.46.06	1	Schlauchschelle	GBS 135/25	Hose clip	Collier
23	9005.38.11	2	Profilschelle		Hose clip	Collier
24	931D1090P	2	Sechskantschraube	M10x90 DIN931-8.8	Hex. bolt	Vis 6 pans
25	125DA10.5A	4	Scheibe	A10,5 DIN125 vz.	Washer	Rondelle
26	127DA10	2	Federring	A10 DIN127	Springwasher	Rondelle grower
27	934D10PA	2	Sechskantmutter	M10 DIN934-8 vz.	Hex. nut	Ecrou 6 pans
31	9001.85.00	1	Spiralschlauch	Länge nach Angabe	Roller	Tyau de descente
32	9001.46.11	1	Schlauchmuffe		Pipe couppling	Raccord

9207_F	Antrieb Drive Entrainement	Turbodrill L, XL Br.5

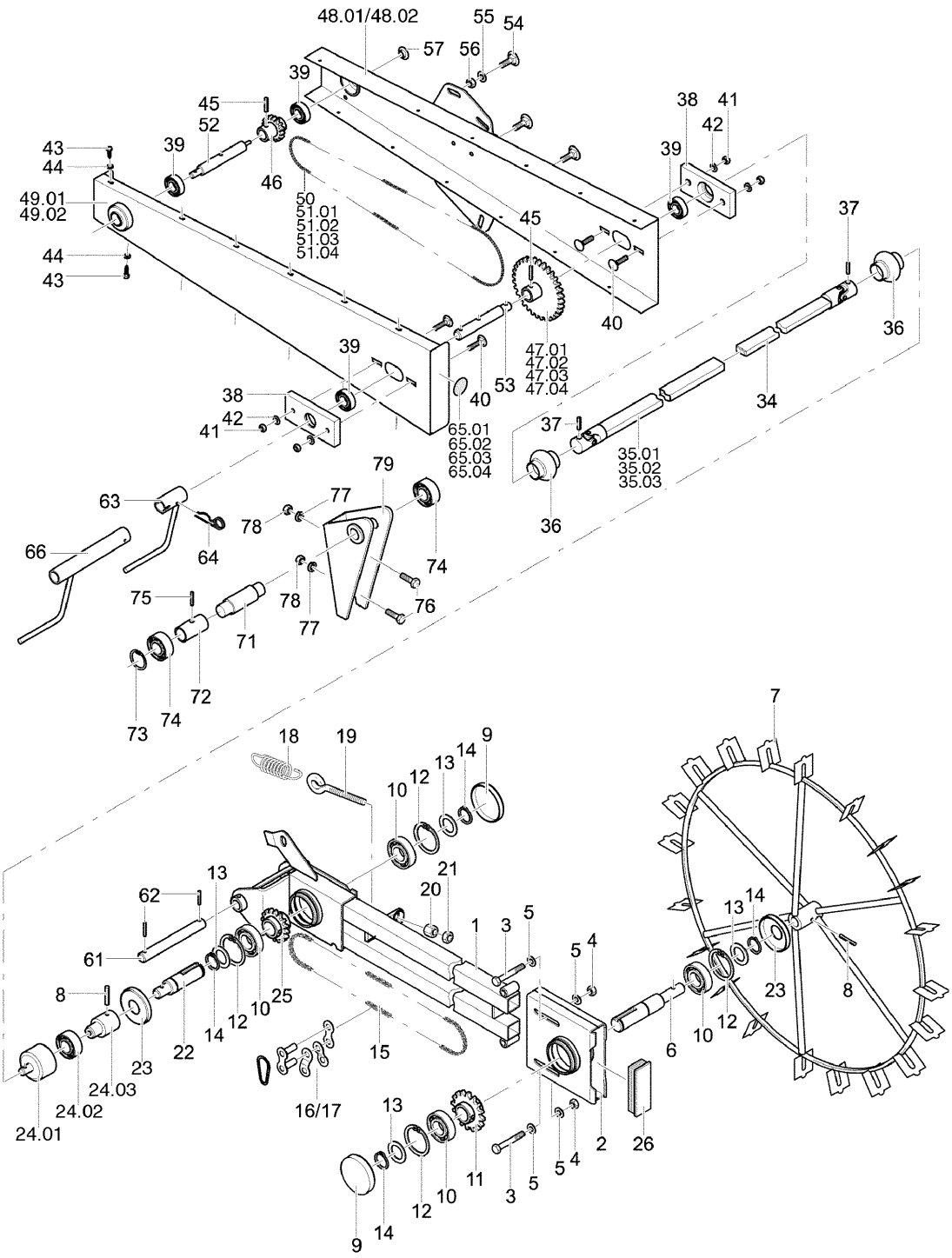

9207_F	Antrieb Drive Entrainement	Turbodrill L, XL Br.5

Bild Ref. Fig.	Bestellnr. Part-No. Rèférence	Stck. Qty. Qte.	**Bezeichnung**	Technische Angaben Technical data Données techniques	**Description**	**Désignation**
0.01	9021.12.52		ANTRIEB KPL.	3,0m	DRIVE CPL.	ENTRAINEMENT CPL.
0.02	9021.12.53		ANTRIEB KPL.	4,0m	DRIVE CPL.	ENTRAINEMENT CPL.
0.03	9021.12.54		ANTRIEB KPL.	4,5m	DRIVE CPL.	ENTRAINEMENT CPL.
0.04	9021.12.56		ANTRIEB KPL.	6,0m	DRIVE CPL.	ENTRAINEMENT CPL.
0.05	9022.20.02		ANTRIEBSTEIL, UNTEN KPL.		DRIVE BOX, BOOTOM CPL.	CARTER INFERIEUR CPL.
0.06	9003.05.01		FREILAUFEINHEIT LI. KPL.		FREEWHEEL UNIT L.H. CPL.	ROUE LIBRE GAUCHE CPL.
0.07	9021.11.11		GELENKWELLE KPL.	3,0m+6,0m	P.T.O. DRIVE SHAFT CPL.	TRANSMISSION CPL.
0.08	9021.11.12		GELENKWELLE KPL.	4,0m	P.T.O. DRIVE SHAFT CPL.	TRANSMISSION CPL.
0.09	9021.11.13		GELENKWELLE KPL.	4,5m	P.T.O. DRIVE SHAFT CPL.	TRANSMISSION CPL.
0.10	9021.25.02		ANTRIEBSKAST. OBEN	3,0m	DRIVE BOX TOP CPL.	CARTER SUP.
0.11	9021.25.03		ANTRIEBSKAST. OBEN	4,0m	DRIVE BOX TOP CPL.	CARTER SUP.
0.12	9021.25.04		ANTRIEBSKAST. OBEN	4,5m	DRIVE BOX TOP CPL.	CARTER SUP.
0.13	9021.25.06		ANTRIEBSKAST. OBEN	6,0m	DRIVE BOX TOP CPL.	CARTER SUP.
0.14	9006.76.01		ZWISCHENLAGERUNG MONT.		BEARING CPL.	PALIER CPL.
1	9022.20.30	1	Antriebsteil, unten		Drive box, bottom	Carter inférieur
2	9105.76.01	1	Antriebsteil III		Drive box III	Carter III
3	931D1070PA	2	Sechskantschraube	M10x70 DIN931- 8.8 vz.	Hex. bolt	Vis 6 pans
4	934D10PA	2	Sechskantmutter	M10 DIN934-8 vz.	Hex. nut	Ecrou 6 pans
5	9021DA10.5A	4	Scheibe	A 10,5 DIN9021 vz.	Washer	Rondelle
6	9105.69.11	1	Welle, hinten		Rear shaft	Arbre arrière
7	9003.03.01	1	Spornrad		Ground wheel	Roue à crampons
8	1481D640A	2	Spannstift	6x40 DIN1481 vz.	Dowel Pin	Goupille serrage
9	9105.64.18	2	Schutzkappe		Protecting cap	Couvercle de protection
10	625D62062RSR	4	Rillenkugellager	6206 2RSR DIN625	Ball bearing	Roulement à billes
11	9022.20.20	1	Kettenrad Z=20		Sprocket	Pignon
12	472D622	4	Sicherungsring	62x2 DIN472	Circlip	Circlip
13	9105.64.14	4	Sicherungsdeckel		Safety latch	Couvercle
14	471D301.5	4	Sicherungsring 30x1,5 D471	30x1,5 D471	Circlip	Circlip
15	9022.20.25	1	Rollenkette 157		Roller chain 157	Chaine 157
16	8187D08B1E	1	Verbindungsglied	M.O.F.08B-1 E D8187	Chain lock	Fermeture
17	8187D08B1C	1	Verbindungsglied	08C-1 E D8187	Chain lock	Fermeture
18	9107.00.01	1	Zugfeder	Zugfeder	Tension spring	Ressort
19	9108.84.02	1	Ösenschraube	M12x80 vz.	Eyebolt	Piton
20	6330DB12PA	1	Sechskantmutter	B12 DIN6330-8 vz.	Hex. nut	Ecrou 6 pans
21	934D12P	1	Sechskantmutter	M12 DIN 934-8	Hex. nut	Ecrou 6 pans

9207_F	Antrieb Drive Entrainement	Turbodrill L, XL Br.5

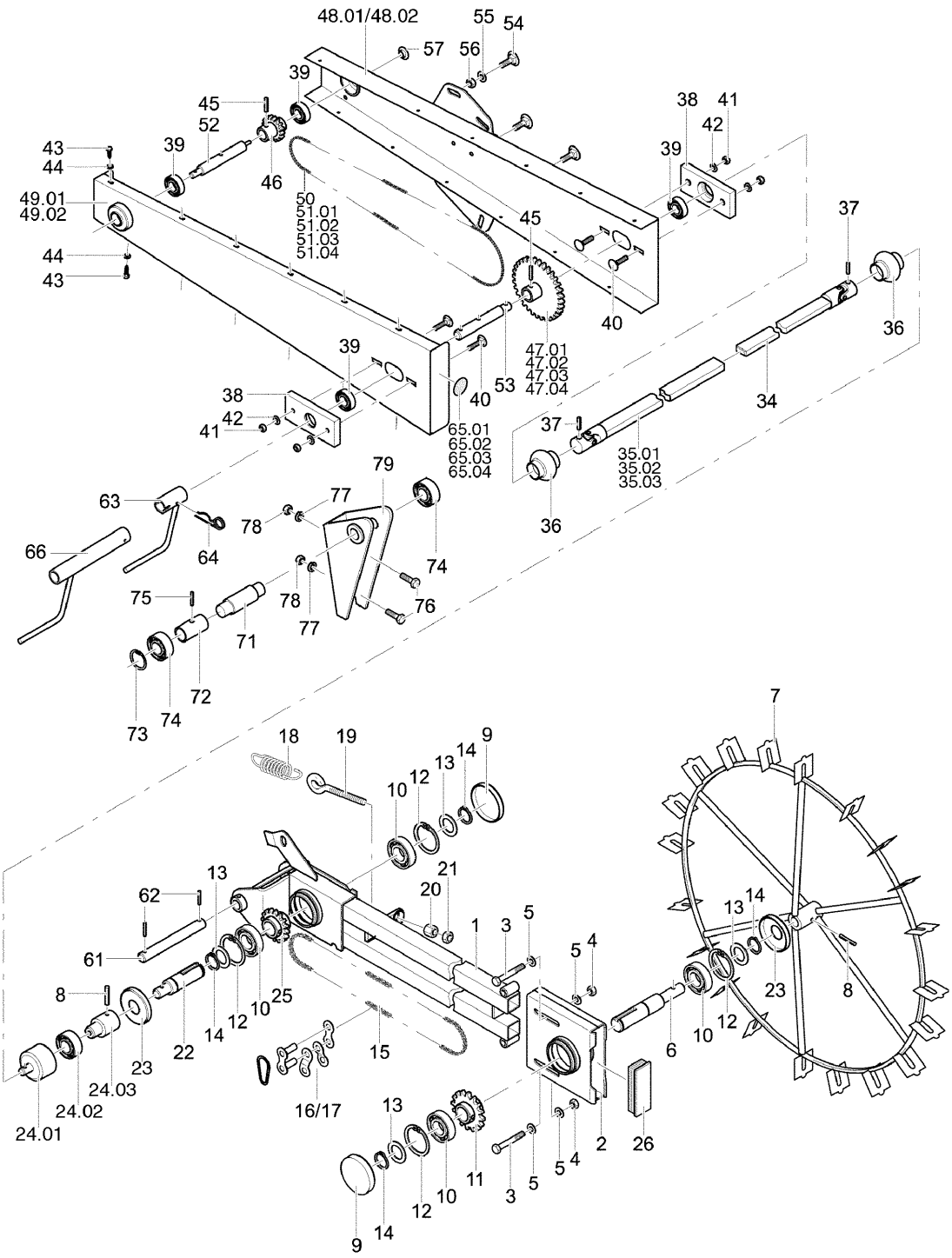

9207_F	Antrieb Drive Entrainement	Turbodrill L, XL Br.5

Bild Ref. Fig.	Bestellnr. Part-No. Rèférence	Stck. Qty. Qte.	**Bezeichnung**	Technische Angaben Technical data Données techniques	**Description**	**Désignation**
22	9022.20.14	1	Freilaufwelle		Shaft	Arbre
23	9022.20.15	1	Schutzkappe		Protecting cap	Couvercle de protection
24.01	9003.05.04	1	Freilaufgehäuse		Housing	Carter
24.02	9003.05.03	1	Wälzlagerfreilauf		Over-run unit	Roue libre
24.03	9003.05.02	1	Freilaufnabe		Hub	Moyeu
25	9022.20.16	1	Kettenrad Z=16		Sprocket Z= 16	Pignon Z= 16
26	9105.64.19	1	Vierkantstopfen		Plug	Bouchon 4 pans
34	9003.06.04	1	Gelenkwellenhälfte rechts		Half shaft r.h.	Demis-transmiss. droit
35.01	9003.06.06	1	Gelenkwellenhälfte links	3,0 m	Half shaft l.h.	Demis-transmiss. gau.
35.02	9003.06.05	1	Gelenkwellenhälfte links	4,0 m	Half shaft l.h.	Demis-transmiss. gau.
35.03	9003.06.20	1	Gelenkwellenh.links 4,5 m verzin.	Gelenkwellenh.links 4,5 m verz	Half shaft l.h.	Demis-transmission gau.
36	9003.02.12	2	Gummischutzhülle		Rubber protection	Protection
37	1481D632	2	Spannstift	6x32 DIN1481	Dowel Pin	Goupille serrage
38	9003.04.04	2	Zwischenlager		Plate	Palier
39	625D60042RS 1	4	Rillenkugellager	6004 2RS1 DIN625	Ball bearing	Roulement à billes
40	603D830PA	4	Flachrundschraube	M8x30 DIN603-8.8 vz.	Bolt	Vis
41	934D8PA	4	Sechskantmutter	M8 DIN934-8 vz.	Hex. nut	Ecrou 6 pans
42	125DA8.4A	4	Scheibe	A8,4 DIN125 vz.	Washer	Rondelle
43	7976DB6.316A	13	Blechschraube	BM6,3x16 DIN7976 vz.	Self-tapping screw	Vis
44	9021DA6.4A	13	Scheibe	A 6.4 DIN9021 vz.	Washer	Rondelle
45	1481D630	2	Spannstift	6x30 DIN1481	Dowel Pin	Goupille serrage
46	9021.25.12	1	Kettenrad	Z=12	Sprocket	Pignon
47.01	9021.25.24	1	Kettenrad	Z=24	Sprocket	Pignon
47.02	9021.25.32	1	Kettenrad	Z=32	Sprocket	Pignon
47.03	9021.25.36	1	Kettenrad Z=36	4,5m	Sprocket	Pignon
47.04	9021.25.48	1	Kettenrad Z=48	6,0m	Sprocket	Pignon
48.01	9021.25.09	1	Antriebskasten, oben		Drive box top	Carter sup.
48.02	9021.25.60	1	Antriebskasten, oben	6,0m	Drive box top	Carter sup.
49.01	9003.27.01	1	Deckel	Gr.2	Lid	Couvercle
49.02	9003.61.01	1	Deckel für Antriebskasten oben 6,0m	Deckel für Antriebskasten oben	Lid top	Couvercle supp.
50	8187D08B1E	1	Verbindungsglied	M.O.F.08B-1 E D8187	Chain lock	Fermeture
51.01	9021.25.18	1	Rollenkette	135	Roller chain	Chaine
51.02	9021.25.19	1	Rollenkette	141	Roller chain	Chaine
51.03	9021.25.21	1	Rollenkette 145	4,5m	Roller chain 145	Chaine 145
51.04	9021.25.20	1	Rollenkette 147	6,0m	Roller chain 147	Chaine 147
52	9021.25.15	1	Zwischenwelle	L=163 mm	Interm. shaft 1	Arbre 1
53	9003.07.04	1	Zwischenwelle	Typ 2	Interm. shaft 1	Arbre 1

9207_F	Antrieb Drive Entrainement	Turbodrill L, XL Br.5

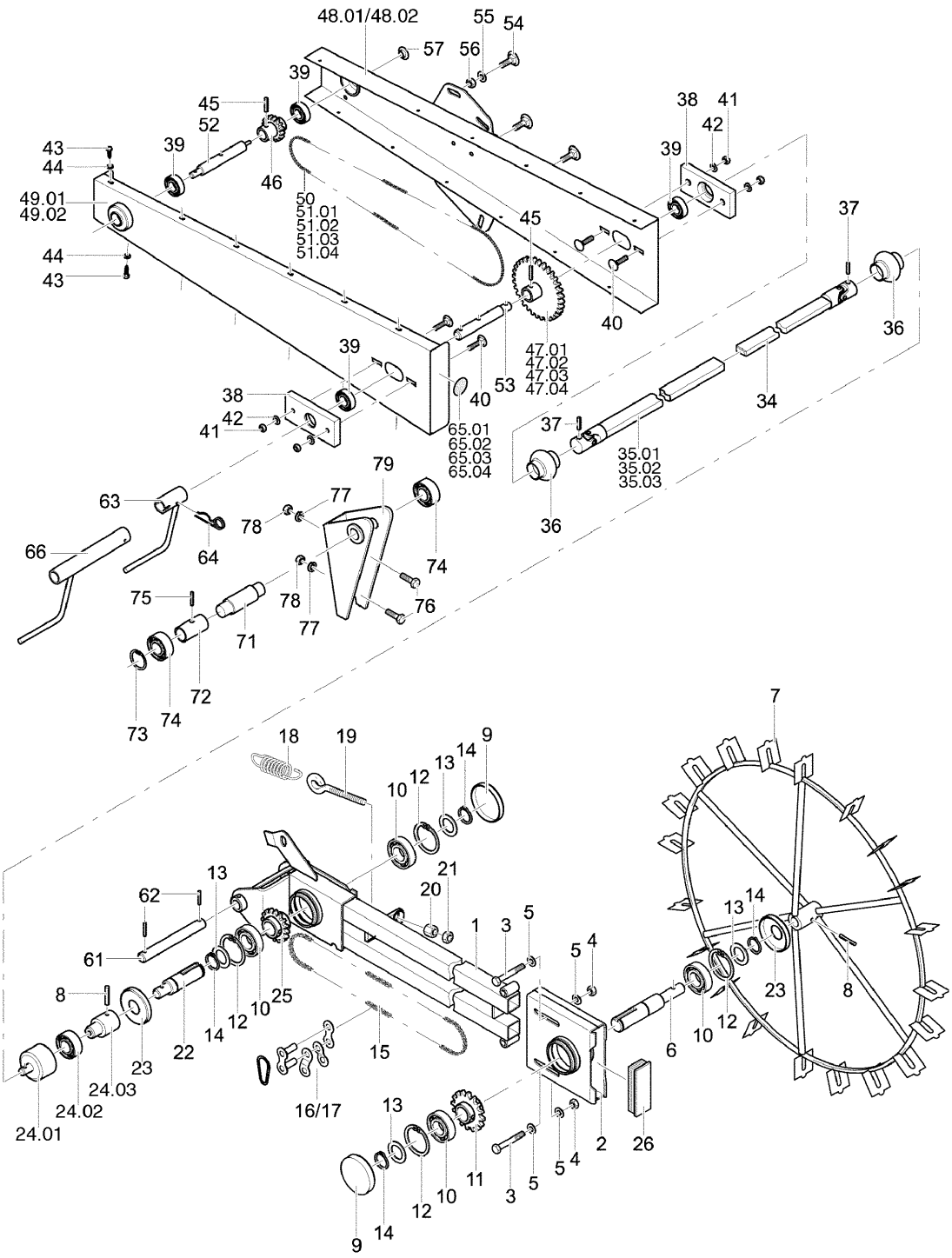

9207_F	Antrieb Drive Entrainement	Turbodrill L, XL Br.5

Bild Ref. Fig.	Bestellnr. Part-No. Rèférence	Stck. Qty. Qte.	**Bezeichnung**	Technische Angaben Technical data Données techniques	**Description**	**Désignation**
54	603D1025PA	3	Flachrundschraube	M10x25 DIN603-8.8 vz.	Bolt	Vis
55	9021DA10.5A	3	Scheibe	A 10,5 DIN9021 vz.	Washer	Rondelle
56	985D10PA	3	Sechskantmutter	M10 DIN985-8 vz.	Hex. nut	Ecrou 6 pans
57	9108.74.04	1	Abdeckkappe	DP-312 NR2613	Endcap	Bouchon
61	9022.20.22	1	Lagerbolzen		Shaft	Axe
62	1481D530	2	Spannstift	5x30 DIN1481	Dowel Pin	Goupille serrage
63	9003.78.01	1	Abdrehkurbel kurz		Crank handle	Manivelle
64	4716.35.00	1	Federsteckstock	BTB-4	R-clip	Goupille beta
65.01	9998.01.30	1	Aufkleber	Zähnezahl 24/12-3,0m	Sticker	Autocollant
65.02	9998.01.31	1	Aufkleber	Zähnezahl 32/12-4,0m	Sticker	Autocollant
65.03	9998.01.32	1	Aufkleber	Zähnezahl 36/12-4,5m	Sticker	Autocollant
65.04	9998.02.08	1	Aufkleber	"Zähnezahl 48/12-6,0m"	Sticker	Autocollant
66	9003.14.01	1	Abdrehkurbel			
71	9006.76.11	1	Zwischenwelle	Zwischenwelle	Interm. shaft 1	Arbre 1
72	9006.76.12	1	Distanzbuchse	Distanzbuchse	Spacer	Bague entretoise
73	472D421.75	1	Sicherungsring	42x1,75 DIN472	Circlip	Circlip
74	625D60042RS1	2	Rillenkugellager	6004 2RS1 DIN625	Ball bearing	Roulement à billes
75	1481D630	1	Spannstift	6x30 DIN1481	Dowel Pin	Goupille serrage
76	933D1225P	2	Sechskantschraube	M12x25 DIN933-8.8	Hex. bolt	Vis 6 pans
77	127DA12	2	Federring	A12 DIN127	Springwasher	Rondelle grower
78	934D12P	2	Sechskantmutter	M12 DIN 934-8	Hex. nut	Ecrou 6 pans
79	9006.75.01	1	Zwischenlagerungsgehäuse	Zwischenlagerungsgehäuse	Housing	Palier

9207_G	Gebläseantrieb Fan drive hydr. Turbine hydr.	Turbodrill L, XL Br.5

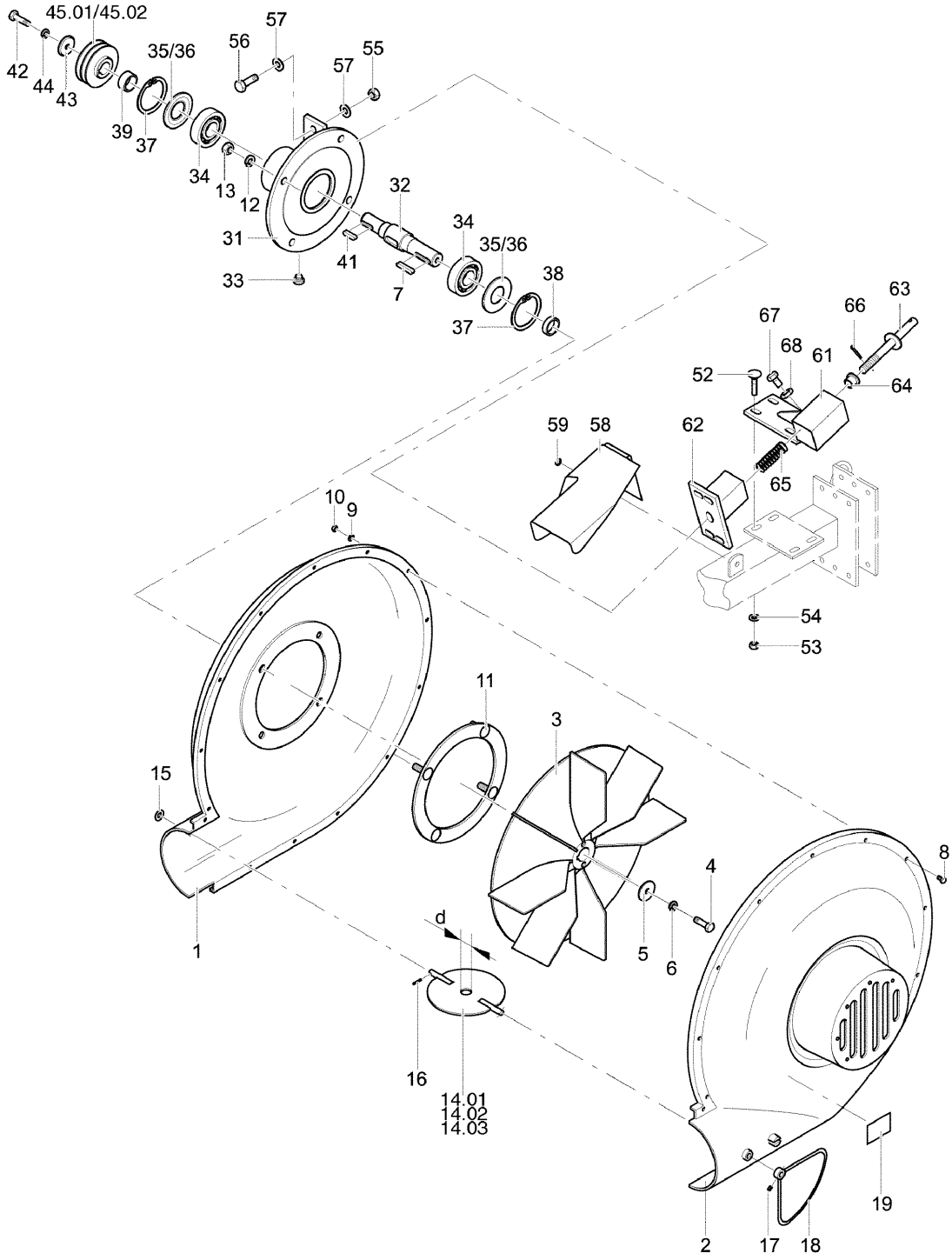

9207_G	Gebläseantrieb Fan drive hydr. Turbine hydr.	Turbodrill L, XL Br.5

Bild Ref. Fig.	Bestellnr. Part-No. Rèférence	Stck. Qty. Qte.	**Bezeichnung**	Technische Angaben Technical data Données techniques	**Description**	**Désignation**
0.03	9001.32.01		GEBLÄSE KPL.		BLOWER CPL.	TURBINE CPL.
0.04	9001.33.01		GEBLÄSELAGER MONT.		BEARING CPL.	PALIER CPL.
0.05	9003.00.01		GEBLÄSEANTRIEB	bis/up to/à numéro 3,0m	FAN DRIVE CPL.	TURBINE CPL.
0.06	9003.00.02		GEBLÄSEANTRIEB	ab/since/à partir de 4,0m	FAN DRIVE CPL.	TURBINE CPL.
0.07	9001.94.01		GEBLÄSESPANNVORR.		TENSIONER CPL.	DISP. DE MAIN. DE TURBINE
0.08	9001.91.01		GEBLÄSESPANNVORR.		TENSIONER CPL.	DISP. DE MAIN. DE TURBINE
1	9001.32.02	1	Gebläsegehäuse -Antrieb.-		Housing -drive-	Carter coté entrain.
2	9001.32.03	1	Gebläsegehäuse -Ansaug.-		Housing -Intake-	Carter coté sortie
3	9001.32.04	1	Gebläseschaufelrad		Blade wheel	Turbine
4	933D1030P	1	Sechskantschraube	M10x30 DIN933-8.8	Hex. bolt	Vis 6 pans
5	9003.00.10	1	Befestigungsscheibe		Washer	Rondelle
6	127DA10	1	Federring	A10 DIN127	Springwasher	Rondelle grower
7	6885DA8740	1	Passfeder	A8x7x40 DIN6885	Key	Clavette
8	9001.95.01	13	Tensilockschraube	M6x16 vz.	Tensi lock bolt	Vis tensi
9	125DA6.4A	13	Scheibe	A6.4 DIN125 vz.	Washer	Rondelle
10	985D6PA	13	Sechskantmutter	M6 DIN985-8 vz.	Hex. nut	Ecrou 6 pans
11	9001.48.00	1	Befestigungsflansch		Flange	Bride
12	127DA12	4	Federring	A12 DIN127	Springwasher	Rondelle grower
13	934D12PA	4	Sechskantmutter	M12 DIN934-8 vz.	Hex. nut	Ecrou 6 pans
14	9022.16.01	1	Drosselklappe	Ø25mm	Flow valve	Papillon de souffl.
14	9022.16.02	1	Drosselklappe	Ø30mm	Flow valve	Papillon de souffl.
14.03	9022.16.03	1	Drosselklappe	Ø40mm	Flow valve	Papillon de souffl.
15	125DA10.5A	1	Scheibe	A10,5 DIN125 vz.	Washer	Rondelle
16	1481D320A	1	Spannstift	3x20 DIN1481 verz.	Dowel Pin	Goupille serrage
17	916D58A	1	Gewindestift	5x8 DIN916 vz.	Threaded pin	Vis sans fete
18	9001.50.00	1	Drosselklappenhebel verz..		Lewer	Levier de papillon
19	9998.01.17	1	Aufkleber	"Drosselklappe"	Sticker	Autocollant
31	9001.34.01	1	Gebläselagergehäuse		Bearing housing	Palier
32	9001.33.02	1	Gebläsewelle		Blower shaft	Arbre de turbine
33	9001.33.07	1	Schraubstopfen	M12x1	Hex. bolt	Vis H
34	625D63062RS 1	2	Rillenkugellager	63062 RS1 D625	Ball bearing	Roulement à billes
35	9001.33.05	2	Nilosdistanzring	J 72	Nilosspacer	Entretoise
36	9001.33.06	2	Nilosring	NUP 2306 JV	Nilosring	Rondelle
37	472D722.5	2	Sicherungsring	72x2,5 DIN472	Circlip	Circlip
38	9001.33.03	1	Distanzhülse	L=12 mm, Typ 1	Spacer	Bague entretoise
39	9001.33.04	1	Distanzhülse	L=38 mm, Typ 2	Spacer	Bague entretoise
41	6885DA8730	1	Passfeder	A 8x7x30 DIN6885	Key	Clavette

9207_G	Gebläseantrieb Fan drive hydr. Turbine hydr.	Turbodrill L, XL Br.5

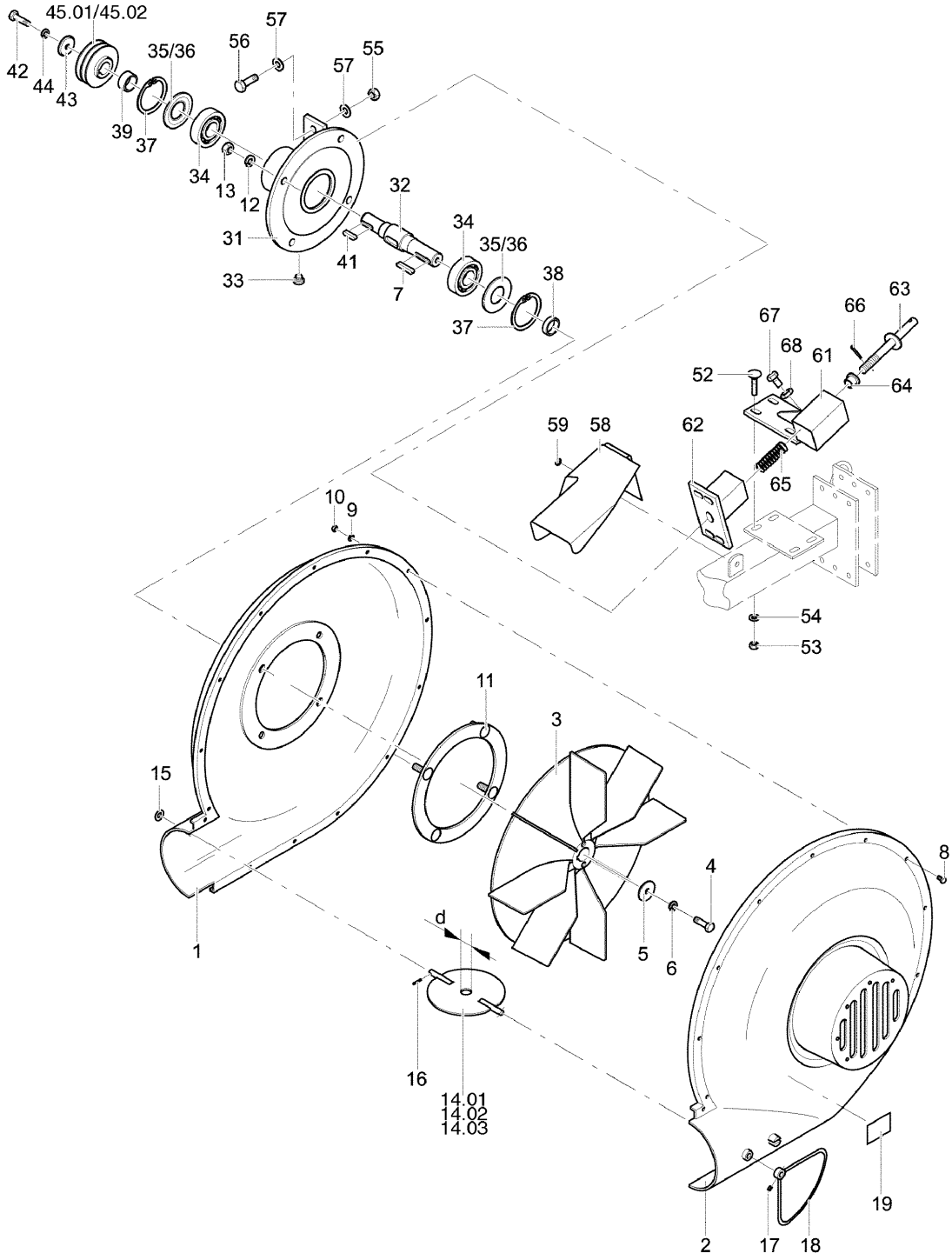

9207_G	Gebläseantrieb Fan drive hydr. Turbine hydr.	Turbodrill L, XL Br.5

Bild Ref. Fig.	Bestellnr. Part-No. Rèférence	Stck. Qty. Qte.	**Bezeichnung**	Technische Angaben Technical data Données techniques	**Description**	**Désignation**
42	933D1030N	1	Sechskantschraube	M10x30 DIN933-10.9	Hex. bolt	Vis 6 pans
43	9003.00.10	1	Befestigungsscheibe		Washer	Rondelle
44	127DA10	1	Federring	A10 DIN127	Springwasher	Rondelle grower
45.01	9003.00.21	1	Riemenscheibe / bis 3m	SPZ80-2-25H7-NL35	Pulley up to 3,0m	Poulie pour herse 3,0m
45	9003.00.22	1	Riemenscheibe / ab 4m	SPZ71-2-25H7-NL35	Pulley 4,0m +	Poulie pour herse 4,0m
52	603D1030PA	4	Flachrundschraube	M10x30 DIN603-8.8 vz.	Bolt	Vis
53	985D10PA	4	Sechskantmutter	M10 DIN985-8 vz.	Hex. nut	Ecrou 6 pans
54	125DA10.5A	4	Scheibe	A10,5 DIN125 vz.	Washer	Rondelle
55	934D12P	2	Sechskantmutter	M12 DIN 934-8	Hex. nut	Ecrou 6 pans
56	933D1240P	2	Sechskantschraube	M12x40 DIN933-8.8	Hex. bolt	Vis 6 pans
57	125DA13	4	Scheibe	A13 DIN125	Washer	Rondelle
58	9021.02.12	1	Schutzvorrichtung		Guard	Protection
59	9106.31.02	1	Tensilockschraube	M8x16 verz.	Tensi lock bolt	Vis tensi
61	9001.87.01	1	Spannergehäuse		Tensioner housing	Disp. de tension
62	9001.88.01	1	Spannerstempel		Tensioner rod	Supp. de turbine
63	9001.89.01	1	Spannerspindel		Spindle	Vis de réglage
64	9002.21.05	1	Risse-Buchse	20/24/30	Bush	Baque
65	8415.00.34	1	Druckfeder	DF-215	Compression spring	Ressort
66	1481D526A	1	Spannstift	5x26 DIN1481 vz.	Dowel Pin	Goupille serrage
67	933D1235P	1	Sechskantschraube	M12x35 DIN933-8.8	Hex. bolt	Vis 6 pans
68	934D12P	1	Sechskantmutter	M12 DIN 934-8	Hex. nut	Ecrou 6 pans

9207_G 1	Gebläse - hydr.Antrieb Blower - hydr. Turbine - hydr.	**Turbodrill L, XL Br.5**

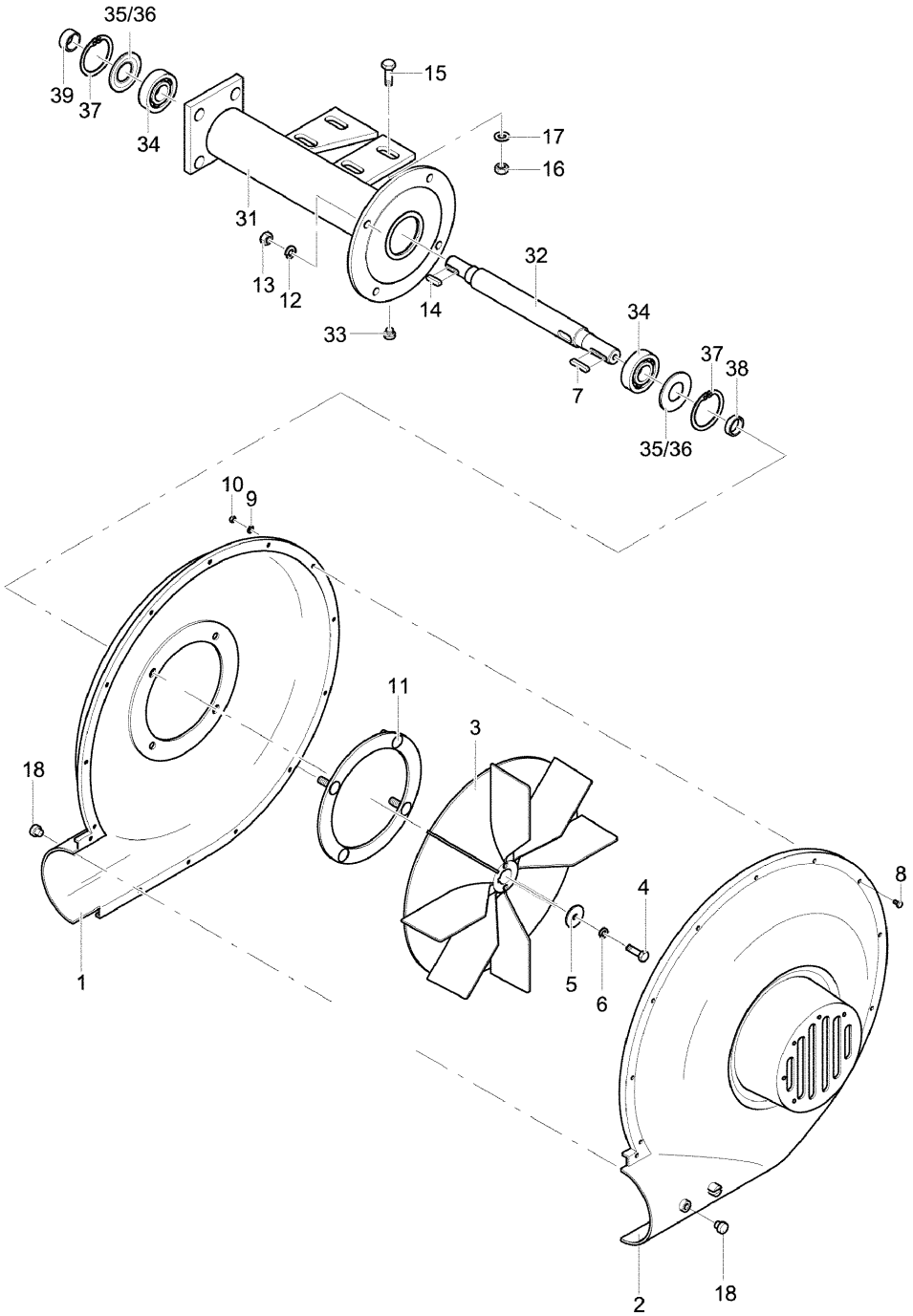

9207_G 1	Gebläse - hydr.Antrieb Blower - hydr. Turbine - hydr.	Turbodrill L, XL Br.5

Bild Ref. Fig.	Bestellnr. Part-No. Rèférence	Stck. Qty. Qte.	**Bezeichnung**	Technische Angaben Technical data Données techniques	**Description**	**Désignation**
	9001.32.05		GEBLÄSE MONTIERT		BLOWER CPL.	TURBINE CPL.
	9001.33.11		GEBLÄSELAGER/HYDR.		BEARING HYDR. CPL.	PALIER HYDR. CPL.
1	9001.32.02	1	Gebläsegehäuse -Antrieb.-		Housing -drive-	Carter coté entrain.
2	9001.32.03	1	Gebläsegehäuse -Ansaug.-		Housing -Intake-	Carter coté sortie
3	9001.32.04	1	Gebläseschaufelrad		Blade wheel	Turbine
4	933D1030P	1	Sechskantschraube	M10x30 DIN933-8.8	Hex. bolt	Vis 6 pans
5	9003.00.10	1	Befestigungsscheibe		Washer	Rondelle
6	127DA10	1	Federring	A10 DIN127	Springwasher	Rondelle grower
7	6885DA8740	1	Passfeder	A8x7x40 DIN6885	Key	Clavette
8	9001.95.01	13	Tensilockschraube	M6x16 vz.	Tensi lock bolt	Vis tensi
9	125DA6.4A	13	Scheibe	A6.4 DIN125 vz.	Washer	Rondelle
10	985D10PA	13	Sechskantmutter	M10 DIN985-8 vz.	Hex. nut	Ecrou 6 pans
11	9001.48.00	1	Befestigungsflansch		Flange	Bride
12	127DA12	4	Federring	A12 DIN127	Springwasher	Rondelle grower
13	934D12P	4	Sechskantmutter	M12 DIN 934-8	Hex. nut	Ecrou 6 pans
14	6885DA8730	1	Passfeder	A 8x7x30 DIN6885	Key	Clavette
15	603D1030PA	4	Flachrundschraube	M10x30 DIN603-8.8 vz.	Bolt	Vis
16	985D10PA	4	Sechskantmutter	M10 DIN985-8 vz.	Hex. nut	Ecrou 6 pans
17	125DA10.5A	4	Scheibe	A10,5 DIN125 vz.	Washer	Rondelle
18	9001.32.20	2	Verschlußstopfen		Plug	Bouchon
31	9005.36.01	1	Gebläselagergehäu./hydr.		Bearing hous. hydr.	Palier hydr.
32	9001.33.08	1	Gebläsewelle / hydr.		Blower shaft hydr.	Arbre de turbine hydr.
33	9001.33.07	1	Schraubstopfen	M12x1	Hex. bolt	Vis H
34	625D63062RS 1	2	Rillenkugellager	63062 RS1 D625	Ball bearing	Roulement à billes
35	9001.33.05	2	Nilosdistanzring	J 72	Nilosspacer	Entretoise
36	9001.33.06	2	Nilosring	NUP 2306 JV	Nilosring	Rondelle
37	472D722.5	2	Sicherungsring	72x2,5 DIN472	Circlip	Circlip
38	9001.33.03	1	Distanzhülse	L=12 mm, Typ 1	Spacer	Bague entretoise
39	9001.33.04	1	Distanzhülse	L=38 mm, Typ 2	Spacer	Bague entretoise

9207_G 2	Gebläseantrieb - hydr. Blower hydr. Turbine hydr.	Turbodrill L, XL Br.5

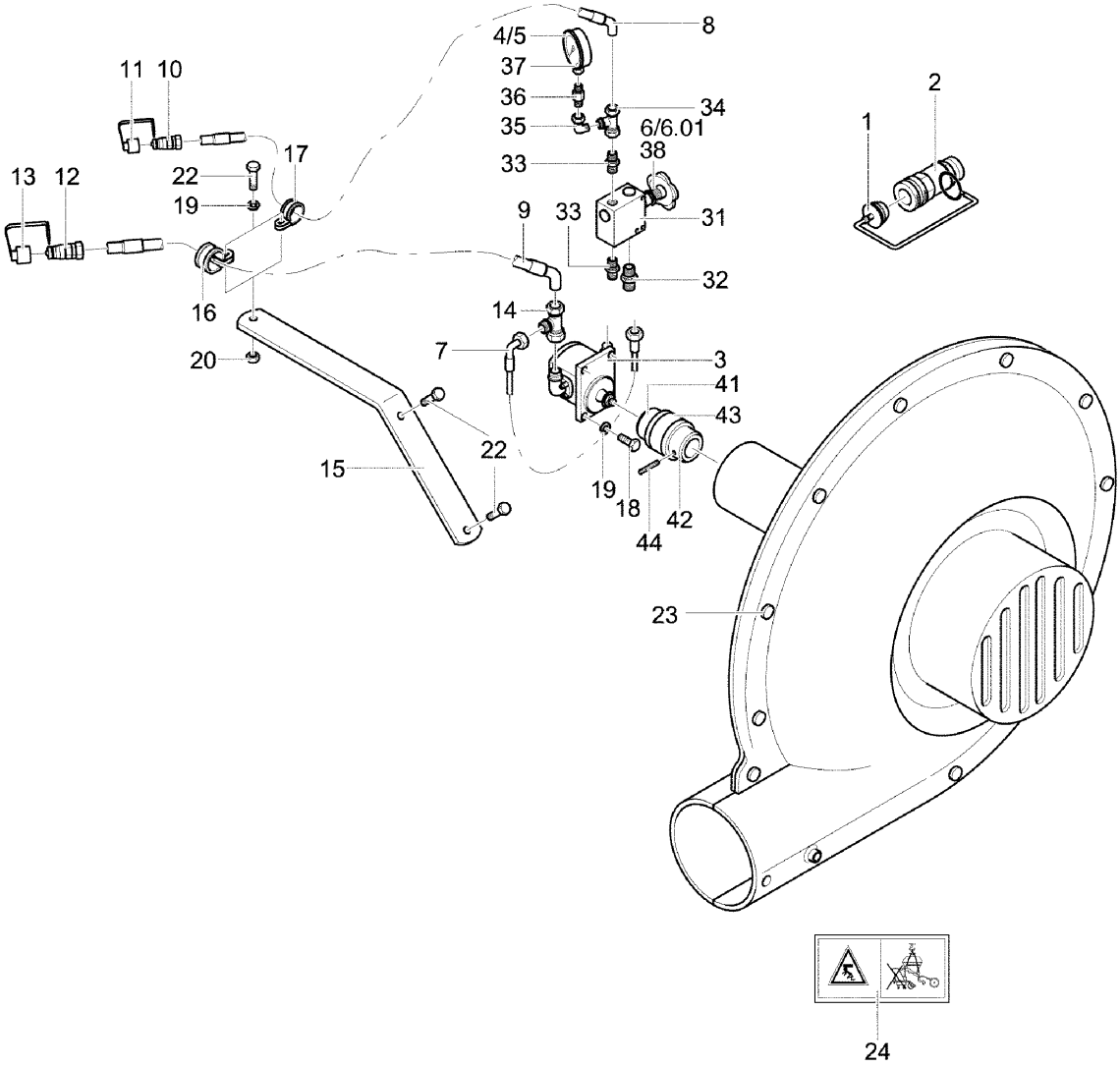

9207_G 2	Gebläseantrieb - hydr. Blower hydr. Turbine hydr.	Turbodrill L, XL Br.5

Bild Ref. Fig.	Bestellnr. Part-No. Rèférence	Stck. Qty. Qte.	**Bezeichnung**	Technische Angaben Technical data Données techniques	**Description**	**Désignation**
0.01	9022.37.01		GEBLÄSEANTR. HYDR		HYDR. DRIVE CPL.	ENTRAINEMENT HYDR. CPL.
0.02	9022.37.05		STEUERBLOCK KPL.		VALVE CPL.	VALVE CPL.
0.03	9005.40.01		MOTORKUPPLUNG KPL.		ENGINE CLUTCH CPL.	EMBRAYAGE DE MOTEUR CPL.
1	6251.28.13	1	Staubstecker		Dust plug	Prise
2	6251.28.12	1	SVK-Muffe	GE 22 LR 3/4 "	Dust cap	Cache
3	9005.39.01	1	Hydraulikmotor kpl.		Hydr. engine cpl.	Moteur hydr. cpl.
4	9998.02.27	1	Aufkleber	"min."	Sticker	Autocollant
5	9998.02.08	1	Aufkleber	"Zähnezahl 48/12-6,0m"	Sticker	Autocollant
6	988D13191	2	Paßscheibe	13x19x1 DIN988	Gauge washer	Cale d'ajustage
6.01	988D12181	3	Paßscheibe	12x18x1 DIN988	Gauge washer	Cale d'ajustage
7	9009.30.15	1	Hydraulikschlauch	DN20 1SN L=600 P A0/A3	Hydr. hose	Conduite flexible
8	9001.60.40	1	Hydraulikschlauch	A0-A3 2SN-12, L=2000	Hydr. hose	Conduite flexible
9	9001.60.39	1	Hydraulikschlauch	A0-A3 1SN-20, L=2000	Hydr. hose	Conduite flexible
10	6251.28.08	1	SVK-Stecker	AG-M22X1,5-15 L	Coupling	Raccord
11	6251.28.09	1	Staubkappe/SVK-Stecker	M22x1,5	Dust cap	Cache
12	6251.28.10	1	SVK-Stecker	GE 22 LR 3/4 "	Coupling	Raccord
13	6251.28.11	1	Staubkappe		Dust cap	Cache
14	9001.60.93	1	Einstellb. L-Anschluß stutzen	EVL 22 PL	L-coupling	Raccord
15	9022.37.10	1	Schlauchhalter		Pipe clamp	Porte flexible
16	9022.37.12	1	Rohrschelle	Ø27 mm	Pipe clamp	Collier
17	9022.37.11	1	Rohrschelle	Ø21 mm	Pipe clamp	Collier
18	933D825P	4	Sechskantschraube	M8x25 DIN933-8.8	Hex. bolt	Vis 6 pans
19	127DA8A	5	Federring	A8 DIN127 vz.	Springwasher	Rondelle grower
20	934D8PA	1	Sechskantmutter	M8 DIN934-8 vz.	Hex. nut	Ecrou 6 pans
22	933D835PA	3	Sechskantschraube	M8x35 DIN933-8.8 verz.	Hex. bolt	Vis 6 pans
23	9001.32.05	1	GEBLÄSE MONTIERT		BLOWER CPL.	TURBINE CPL.
24	9998.02.57	1	Aufkleber	"Verladehinweis"	Sticker	Autocollant
31	9001.60.73	1	Steuerblock		Governor valve	Valve hydr.
32	9001.60.91	1	Gerade Einschraubverschraub.	GE 22 PLM 26x1,5	Male stud coupling	Raccord
33	9001.60.90	2	Gerader Einschraubstutzen	EVGE 15 PLM 18x1,5	Male stud coupling	Raccord
34	8132.23.12	1	T-Verschraubung	EVT NW15	T-coupling	Raccord
35	8132.23.13	1	L-Verschraubung	EVL NW15	L-Coupling	Raccord
36	9001.60.94	1	Gerade Aufschraubverschr.	GAI 15 PLR	Male stud coupling	Raccord
37	9001.60.95	1	Meßuhr		Gauge	Manomètre
38	988D13192	4	Paßscheibe	13x19x2 DIN988	Gauge washer	Cale d'ajustage
41	9005.40.02	1	Nabe, grob		Hub	Moyeu
42	9005.40.03	1	Nabe		Hub	Moyeu

9207_G 2	Gebläseantrieb - hydr. Blower hydr. Turbine hydr.	Turbodrill L, XL Br.5

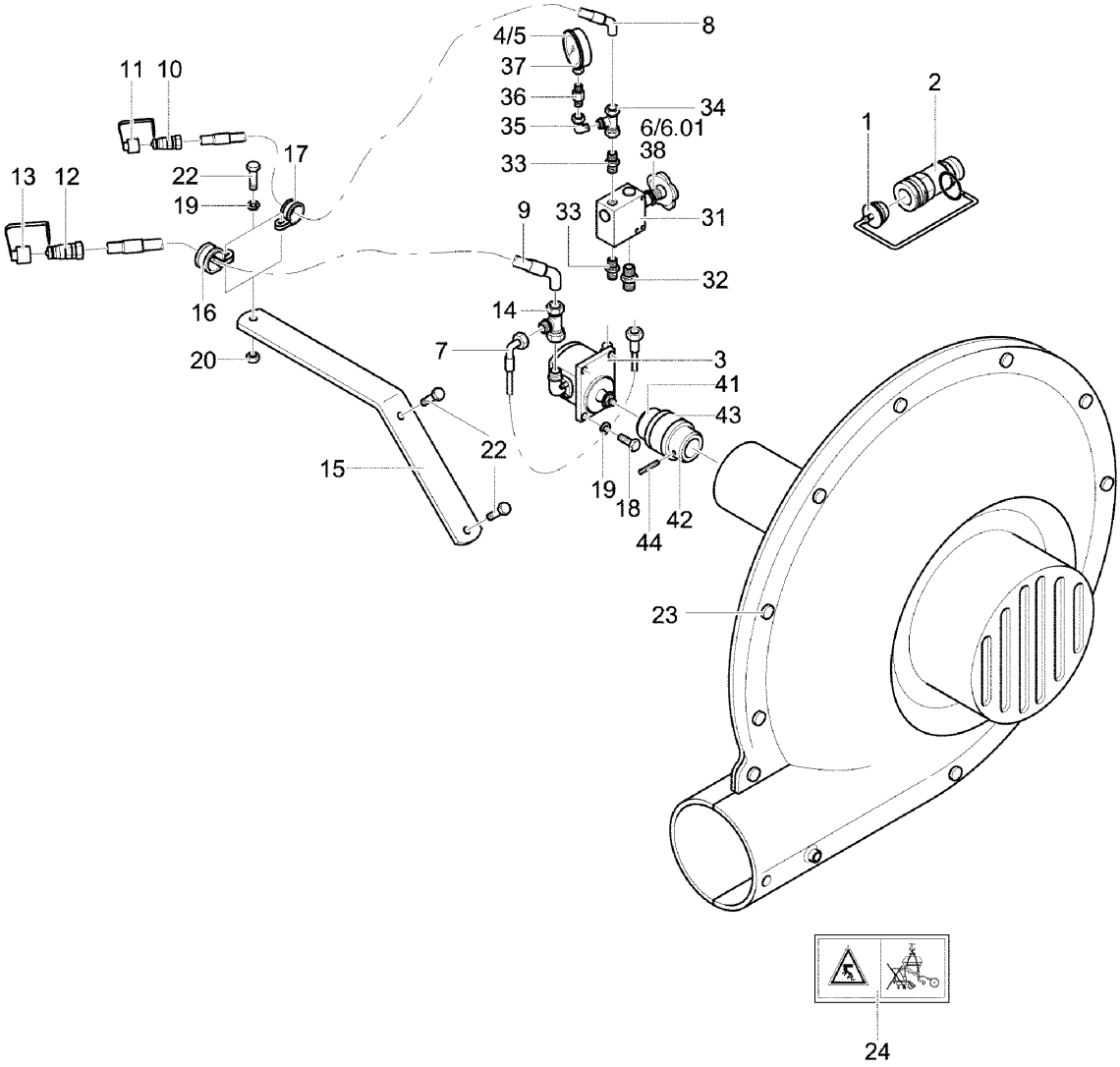

9207_G 2	Gebläseantrieb - hydr. Blower hydr. Turbine hydr.	Turbodrill L, XL Br.5

Bild Ref. Fig.	Bestellnr. Part-No. Rèférence	Stck. Qty. Qte.	**Bezeichnung**	Technische Angaben Technical data Données techniques	**Description**	**Désignation**
43	9005.40.04	1	Zahnkranz		Toothed	Rondelle
44	914D68	1	Gewindestift	M6x8 DIN914	Threaded pin	Vis sans fete

Gebläseantrieb Load Sensing
Fan drive Load Sensing
Turbine hydr. Load Sensing

Turbodrill L, XL Br.5

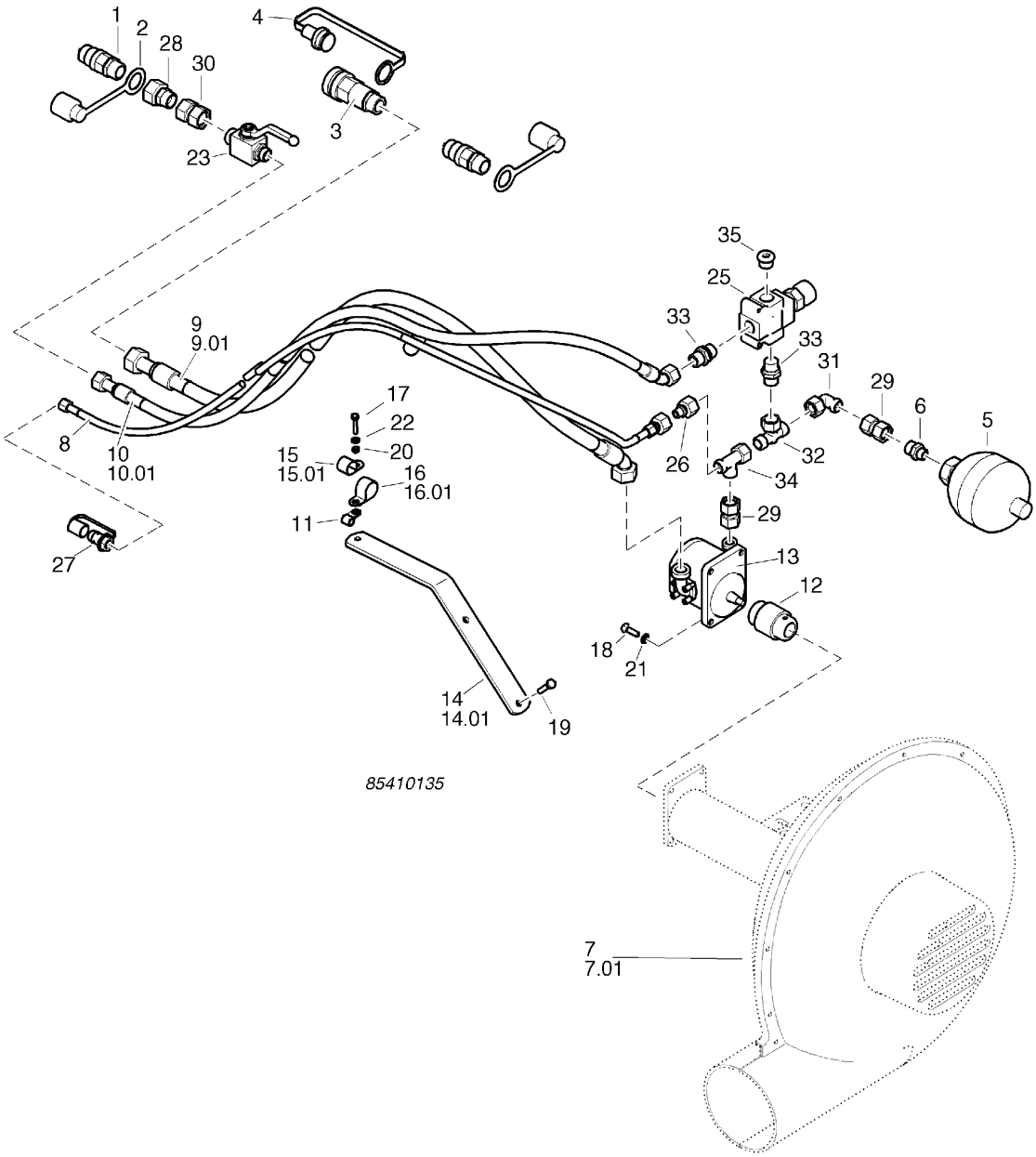

9207_G 3	Gebläseantrieb Load Sensing Fan drive Load Sensing Turbine hydr. Load Sensing	**Turbodrill L, XL Br.5**

Bild Ref. Fig.	Bestellnr. Part-No. Rèférence	Stck. Qty. Qte.	**Bezeichnung**	Technische Angaben Technical data Données techniques	**Description**	**Désignation**
	854.40.001.0		GEBLÄSEANTRIEB LOAD SENSING		FAN DRIVE LOAD SENSINGCPL.	TURBINE LOAD SENSINGCPL.
1	6251.28.10	2	SVK-Stecker	GE 22 LR 3/4 "	Coupling	Raccord
2	6251.28.11	2	Staubkappe		Dust cap	Cache
3	6251.28.12	1	SVK-Muffe	GE 22 LR 3/4 "	Dust cap	Cache
4	6251.28.13	1	Staubstecker		Dust plug	Prise
5	8132.18.01	1	Druckspeicher		Pressure gauge	Valve pression
6	8132.19.01	1	Gerade Aufschraubverschr.		Male stud coupling	Raccord
7	9001.32.05	1	GEBLÄSE MONTIERT		BLOWER CPL.	TURBINE CPL.
8	9001.60.34	1	Hydraulikschlauch	DN6, L=2150 A0/A0	Hydr. hose	Conduite flexible
9	9001.60.39	1	Hydraulikschlauch	A0-A3 1SN-20, L=2000	Hydr. hose	Conduite flexible
10	9001.60.40	1	Hydraulikschlauch	A0-A3 2SN-12, L=2000	Hydr. hose	Conduite flexible
11	9004.17.07	1	Norma-Rohrschelle		Standard clamp	Collier
12	9005.40.01	1	MOTORKUPPLUNG KPL.		ENGINE CLUTCH CPL.	EMBRAYAGE DE MOTEUR CPL.
13	9022.34.01	1	Hydraulikmotor		Hydr.engine	Moteur hydr.
14	9022.37.10	1	Schlauchhalter		Pipe clamp	Porte flexible
15	9022.37.11	1	Rohrschelle	Ø21 mm	Pipe clamp	Collier
16	9022.37.12	1	Rohrschelle	Ø27 mm	Pipe clamp	Collier
17	933D630PA	1	Sechskantschraube	M6x30 DIN933-8.8 vz.	Hex. bolt	Vis 6 pans
18	933D825P	4	Sechskantschraube	M8x25 DIN933-8.8	Hex. bolt	Vis 6 pans
19	933D835PA	2	Sechskantschraube	M8x35 DIN933-8.8 verz.	Hex. bolt	Vis 6 pans
20	985D6PA	1	Sechskantmutter	M6 DIN985-8 vz.	Hex. nut	Ecrou 6 pans
21	127DA8A	4	Federring	A8 DIN127 vz.	Springwasher	Rondelle grower
22	125DA6.4A	1	Scheibe	A6.4 DIN125 vz.	Washer	Rondelle
23	8172.15.01	1	Blockkugelhahn		Ball valve	Robinet
25	8132.23.19	1	Stromregelventil		Flow regulator	Soupape de reglage
26	4723.02.11	1	Gerade Reduzierverschr.		Male stud coupling	Raccord
27	6251.28.08	1	SVK-Stecker	AG-M22X1,5-15 L	Coupling	Raccord
28	8132.23.14	1	Konusreduzierverschraub.	NW 15/12	Male stud coupling	Raccord
29	9001.60.94	1	Gerade Aufschraubverschr.	GAI 15 PLR	Male stud coupling	Raccord
30	8132.10.02	1	Gerade Verschraubung	E 12-L	Male stud coupling	Raccord
31	9009.30.20	1	Einstellb. Winkelanschluß st.	EVW 15 PL	Coupling	Raccord
32	8132.23.12	1	T-Verschraubung	EVT NW15	T-coupling	Raccord
33	8132.23.11	1	Gerade Einschraubverschr.		Male stud coupling	Raccord
34	8132.23.13	1	L-Verschraubung	EVL NW15	L-Coupling	Raccord
35	8132.23.10	1	Verschlußstopfen	M22x1,5	Plug	Bouchon

9207_H	Scharschiene Rail Rampe porte-soc	Turbodrill L, XL Br.5

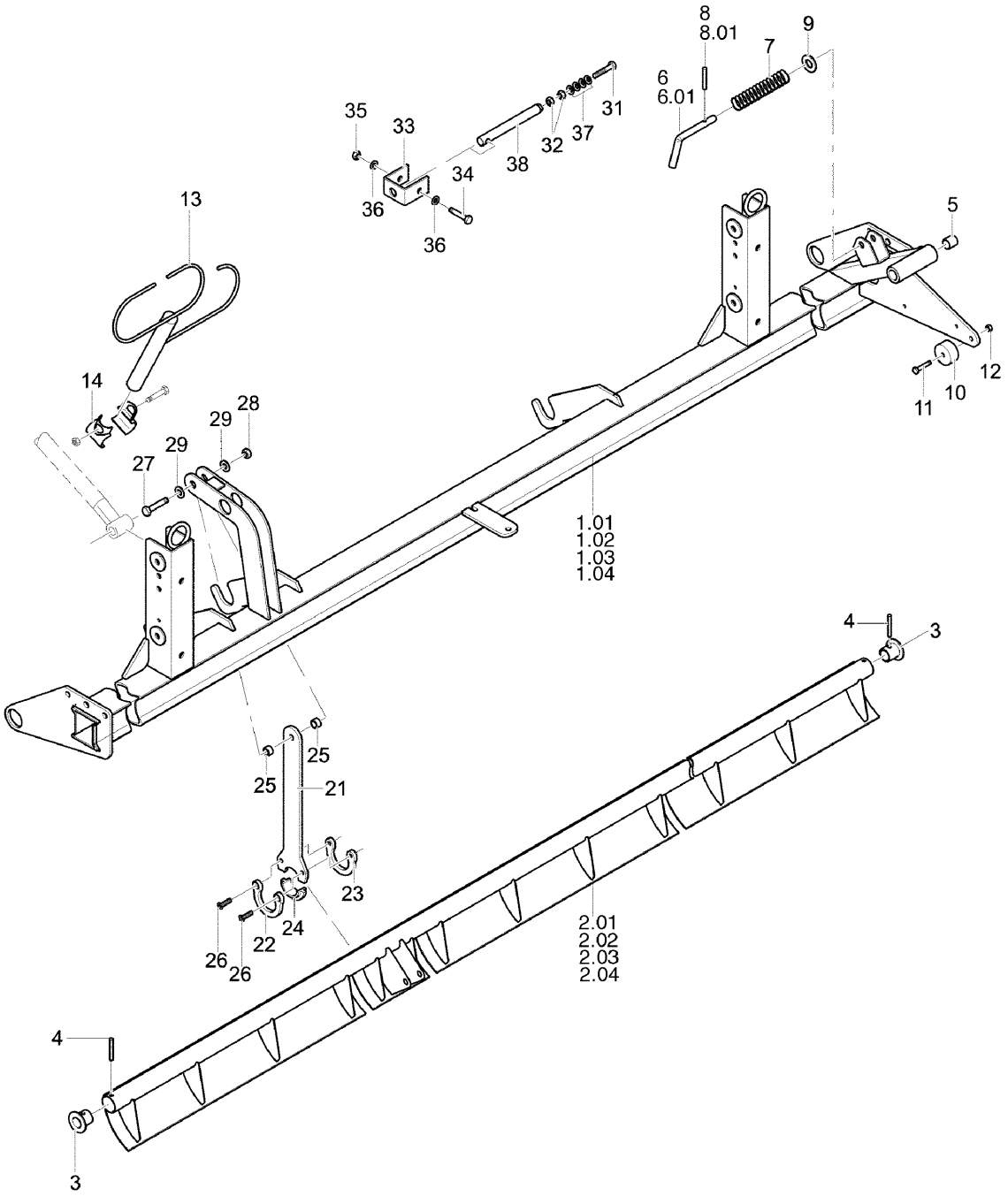

9207_H	Scharschiene Rail Rampe porte-soc	Turbodrill L, XL Br.5

Bild Ref. Fig.	Bestellnr. Part-No. Rèférence	Stck. Qty. Qte.	**Bezeichnung**	Technische Angaben Technical data Données techniques	**Description**	**Désignation**
1.01	9022.10.52	1	Scharschiene	3,0m	Rail	Rampe porte-soc
1.02	9022.10.53	1	Scharschiene	4,0m	Rail	Rampe porte-soc
1.03	9022.10.54	1	Scharschiene	4,5m	Rail	Rampe porte-soc
1.04	9022.10.56	1	Scharschiene	6,0m	Rail	Rampe porte-soc
2.01	9022.18.02	1	Schardruckverstellwelle	3,0m	Shaft	Arbre
2.02	9022.18.03	1	Schardruckverstellwelle	4,0m	Shaft	Arbre
2.03	9022.18.04	1	Schardruckverstellwelle	4,5m	Shaft	Arbre
2.04	9022.18.08	1	Schardruckverstellwelle	6,0m	Shaft	Arbre
3	9002.00.20	2	Verstellrohrsicherung		Bush	Baque
4	1481D860	2	Spannstift	8x60 DIN1481	Dowel Pin	Goupille serrage
5	9002.00.30	2	Einspannbuchse	ED 24/20x20 F1	Bush	Bague
6	9001.36.05	1	Riegelbolzen verzinkt	Riegelbolzen verzinkt	Pin	Axe
6.01	850.61.793.0	1	Riegelbolzen		Pin	Axe
7	9109.52.16	1	Druckfeder D-232L-02	Druckfeder D-232L-02	Compression spring	Ressort
8	1481D640A	1	Spannstift	6x40 DIN1481 vz.	Dowel Pin	Goupille serrage
8.01	1481D440A	1	Spannstift	4x40 DIN1481 vz.	Dowel Pin	Goupille serrage
9	125DA15A	1	Scheibe	A15 DIN125 vz.	Washer	Rondelle
10	9105.24.03	1	Aufnahmerolle		Supporting roller	Butée
11	933D840PA	1	Sechskantschraube	M8x40 DIN933-8.8 vz.	Hex. bolt	Vis 6 pans
12	934D8PA	1	Sechskantmutter	M8 DIN934-8 vz.	Hex. nut	Ecrou 6 pans
13	9005.57.01	2	Schlauchstütze 2-teilig		Pipe holder	Supp. caoutchouc
14	9001.00.31	2	T-Schelle geteilt	1"x3/4	T-Clip	Raccord
21	9022.17.51	1	Stützarm		Bracket	Support
22	9022.17.52	1	Lageraufnahme		Bearing flange	Bride support
23	9022.17.53	1	Lageraufnahme m. Gewinde		Bearing flange	Bride support
24	9022.17.54	1	Lagerschale		Bearing	Palier
25	9022.17.55	1	Distanzbuchse		Spacer	Bague entretoise
26	7991D825PA	2	Senkschraube	M8250 DIN7991-8.8 vz.	C sunk screw	Vis tête noyee
27	931D1260P	1	Sechskantschraube	M12x60 DIN931-8.8	Hex. bolt	Vis 6 pans
28	985D12PA	1	Sechskantmutter	M12 DIN985-8 vz.	Hex. nut	Ecrou 6 pans
29	125DA13	2	Scheibe	A13 DIN125	Washer	Rondelle
31	931D12150NA	1	Sechskantschraube	M12x150 DIN931-10.9 vz.	Hex. bolt	Vis 6 pans
32	934D12N	1	Sechskantmutter	M12 DIN934-10	Hex. nut	Ecrou 6 pans
33	9005.33.20	1	Gelenkwinkel		Link	Profile
34	931D1260PA	1	Sechskantschraube	M12x60 DIN931-8.8 vz.	Hex. bolt	Vis 6 pans
35	985D12PA	1	Sechskantmutter	M12 DIN985-8 vz.	Hex. nut	Ecrou 6 pans
36	125DA13	1	Scheibe	A13 DIN125	Washer	Rondelle
37	2093DA28	4	Tellerfeder	A28 DIN2093	Cup spring	Ressort bellavil

9207_H	Scharschiene Rail Rampe porte-soc	Turbodrill L, XL Br.5

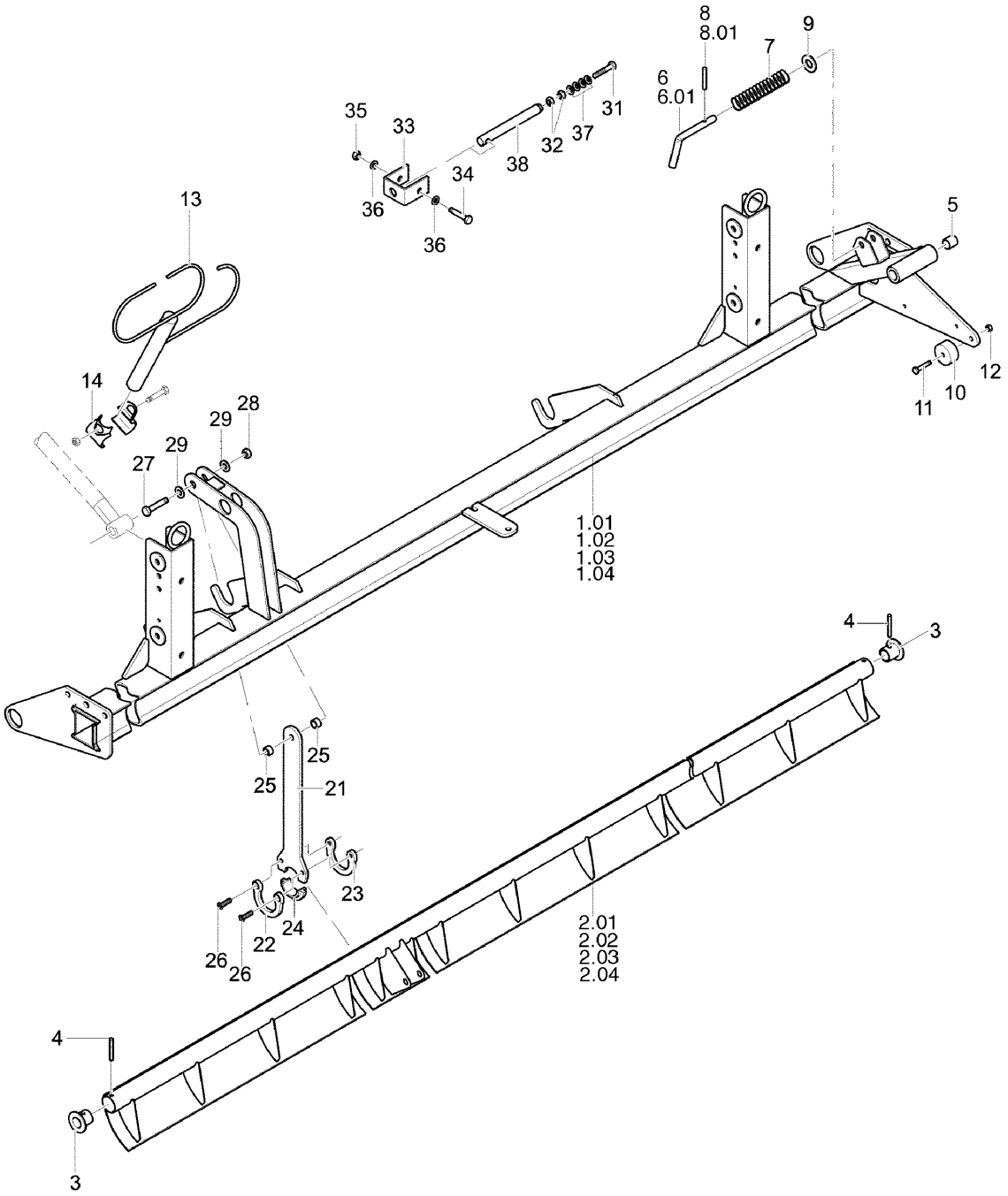

9207_H	Scharschiene Rail Rampe porte-soc	Turbodrill L, XL Br.5

Bild Ref. Fig.	Bestellnr. Part-No. Rèférence	Stck. Qty. Qte.	**Bezeichnung**	Technische Angaben Technical data Données techniques	**Description**	**Désignation**
38	9022.11.11	1	Einstellstrebe		Strut	Support

9207_H 1	Anbausatz f. Scharschiene Support Partie d'assemblage	**Turbodrill L, XL Br.5**

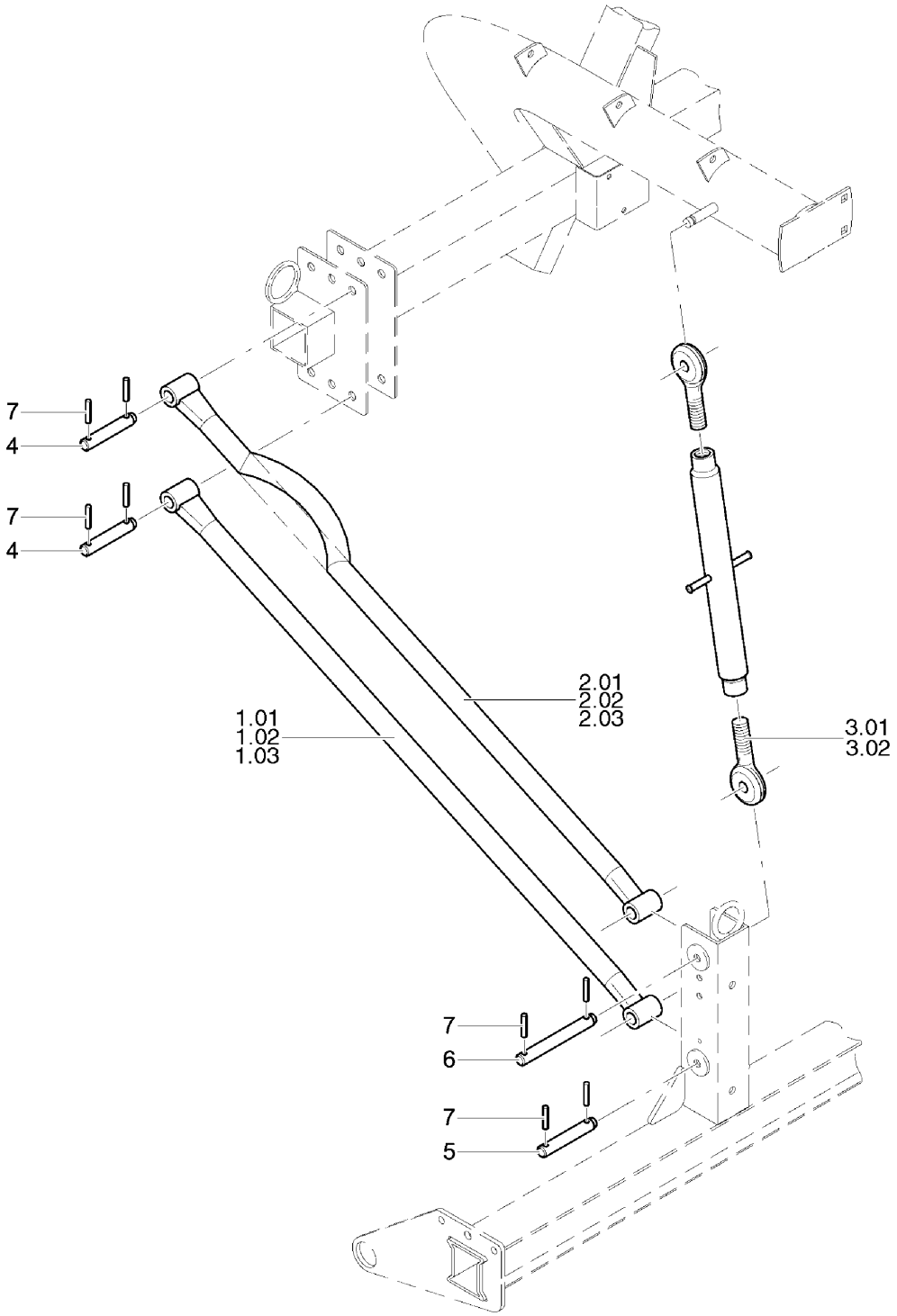

9207_H 1	Anbausatz f. Scharschiene Support Partie d'assemblage	Turbodrill L, XL Br.5

Bild Ref. Fig.	Bestellnr. Part-No. Rèférence	Stck. Qty. Qte.	**Bezeichnung**	Technische Angaben Technical data Données techniques	**Description**	**Désignation**
0.01	9021.17.01		ANBAUSATZ	950/370	A-FRAME	PIECE D'ADAPTION
0.02	9021.17.02		ANBAUSATZ	1050/370	A-FRAME	PIECE D'ADAPTION
0.03	9021.17.03		ANBAUSATZ	1150/550	A-FRAME	PIECE D'ADAPTION
0.04	9021.17.04		ANBAUSATZ	1050/550	A-FRAME	PIECE D'ADAPTION
1.01	9001.03.01	3	Parallelführungsstange	L=950 mm	Parallel link	Tige
1.02	9001.03.21	3	Parallelführungsstange 1050 lg.	Parallelführungsstange 1050 lg	Parallel link	Tige
1.03	9001.03.22	3	Parallelführungsstange 1200 lg.	Parallelführungsstange 1200 lg	Parallel link	Tige
2.01	9021.05.01	1	Parallelführungsstange, gekröpft	L=950 mm	Parallel link	Tige
2.02	9021.05.02	1	Parallelführungsstange, gekröpft	L=1050 mm	Parallel link	Tige
2.03	9021.05.03	1	Parallelführungsstange, gekröpft	L=1150 mm	Parallel link	Tige
3.01	9001.00.22	2	Spannschloß	Kat.1/HL 370	Turnbuckle	Tirant
3.02	9005.10.30	2	Spannschloß Kat.1/HL 550	Spannschloß Kat.1/HL 550	Turnbuckle	Tirant
4	9001.56.01	4	Bolzen	L=108 mm	Pin	Axe
5	9001.56.02	2	Bolzen	L=115 mm	Pin	Axe
6	9001.56.03	2	Bolzen	L=161 mm	Pin	Axe
7	1481D840	18	Spannstift	8x40 DIN1481	Dowel Pin	Goupille serrage

9207_H 2	Scharschienenanhebung Rail lift Rélevage hydr.	**Turbodrill L, XL Br.5**

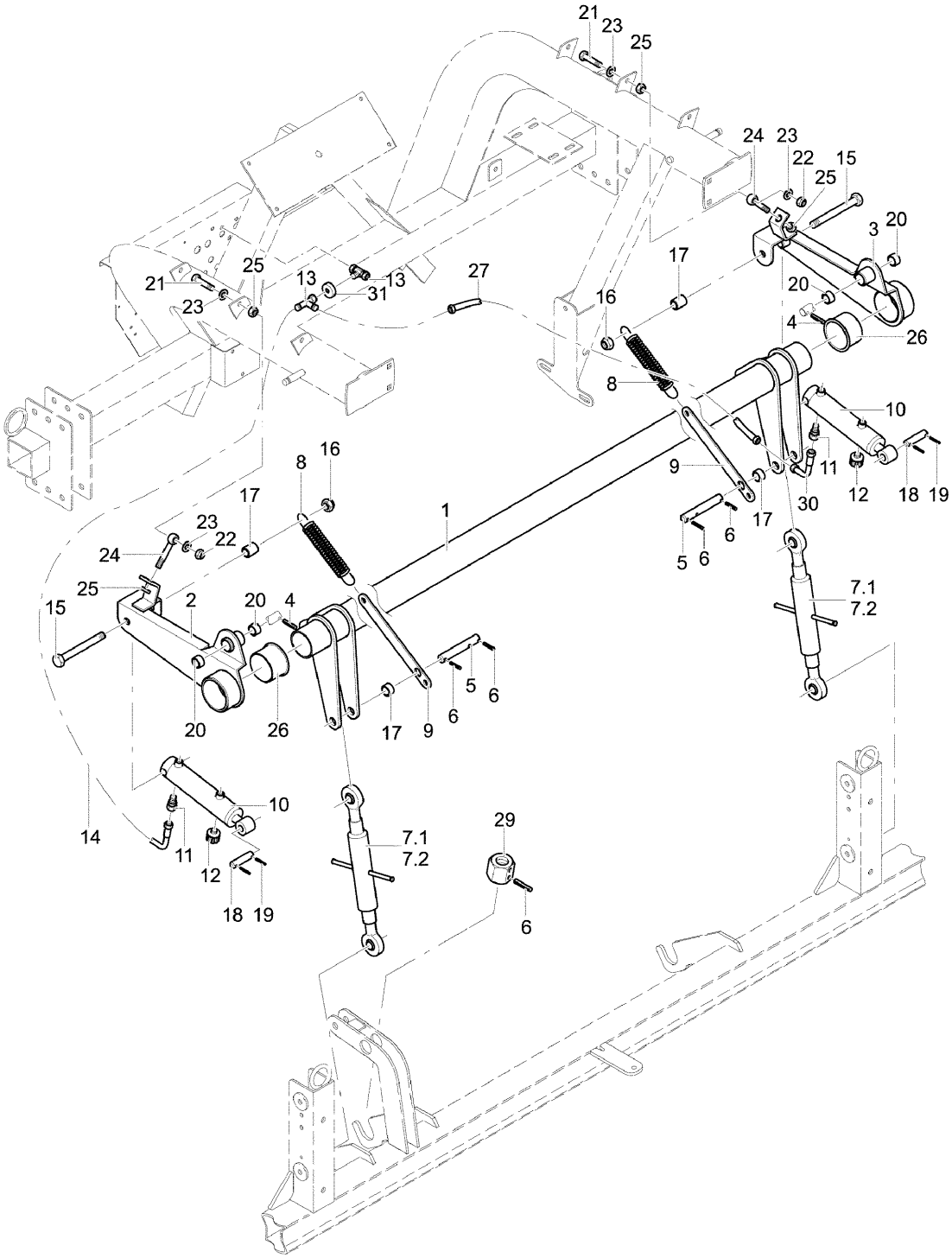

9207_H 2	Scharschienenanhebung Rail lift Rélevage hydr.	Turbodrill L, XL Br.5

Bild Ref. Fig.	Bestellnr. Part-No. Rèférence	Stck. Qty. Qte.	**Bezeichnung**	Technische Angaben Technical data Données techniques	**Description**	**Désignation**
0.01	9022.80.01		SCHARSCHIENENANHEBUNG		RAIL LIFT	RELEVAGE HYDR.
0.02	9022.80.02		SCHARSCHIENENANHEBUNG		RAIL LIFT	RELEVAGE HYDR.
1	9022.81.01	1	Aushubwelle		Shaft	Arbre
2	9022.82.01	1	Aushublager, li.		Bearing l.h.	Palier gauche
3	9022.82.02	1	Aushublager, re.		Bearing r.h.	Palier droit
4	1481D840	2	Spannstift	8x40 DIN1481	Dowel Pin	Goupille serrage
5	9022.80.14	2	Bolzen		Pin	Axe
6	1481D632	5	Spannstift	6x32 DIN1481	Dowel Pin	Goupille serrage
7.01	9001.00.22	2	Spannschloß	Kat.1/HL 370	Turnbuckle	Tirant
7.02	9108.78.10	2	Spannschloß kpl.	Kat.1/HL 270	Turnbuckle cpl.	Tirant cpl.
8	9107.00.01	2	Zugfeder	Zugfeder	Tension spring	Ressort
9	9022.80.11	2	Federlasche		Spring latch	Lame ressort
10	9108.73.01	2	Zylinder		Cylinder	Verin
11	9108.72.01	2	Einschraubstutzen		Hydr. fitting	Raccord
12	9108.72.02	2	Entlüftungsschraube		Breather	Reniflard
13	9109.51.01	2	T-Verschraubung		T-coupling	Raccord
14	9109.63.14	1	Hydraulikschlauch	DN6 A0/A3 L=1300 mm	Hydr. hose	Conduite flexible
15	931D16140P	2	Sechskantschraube	M16x140 DIN931-8.8	Hex. bolt	Vis 6 pans
16	985D16PA	2	Sechskantmutter	M16 DIN985-8 vz.	Hex. nut	Ecrou 6 pans
17	9022.80.12	4	Distanzbuchse		Spacer	Bague entretoise
18	9022.80.15	2	Bolzen		Pin	Axe
19	1481D430	4	Spannstift	4x30 DIN1481	Dowel Pin	Goupille serrage
20	1498D202614	4	Buchse	EG 20/26x14 DIN1498	Bush	Douille
21	931D1250P	2	Sechskantschraube	M12x50 DIN931-8.8	Hex. bolt	Vis 6 pans
22	985D12PA	2	Sechskantmutter	M12 DIN985-8 vz.	Hex. nut	Ecrou 6 pans
23	125DA13	4	Scheibe	A13 DIN125	Washer	Rondelle
24	444DB1290SA	2	Augenschraube	BM12x90 DIN444-4.6 vz.	Eyebolt	Vis à oeil
25	6330DB12PA	4	Sechskantmutter	B12 DIN6330-8 vz.	Hex. nut	Ecrou 6 pans
26	9108.90.07	2	Bundbuchse		Collar bush	Douille à collet
27	9109.63.14	1	Hydraulikschlauch	DN6 A0/A3 L=1300 mm	Hydr. hose	Conduite flexible
29	9022.80.16	1	Hülse	27	Sleeve	Douille
30	9004.19.10	1	Einstell. Anschlußstutz.	EVL8-PL	Coupling	Raccord
31	9108.81.02	1	Reduzieranschluß		Reducer	Reducteur

9207_J	Abstellstütze Stand Bequille	Turbodrill L, XL Br.5

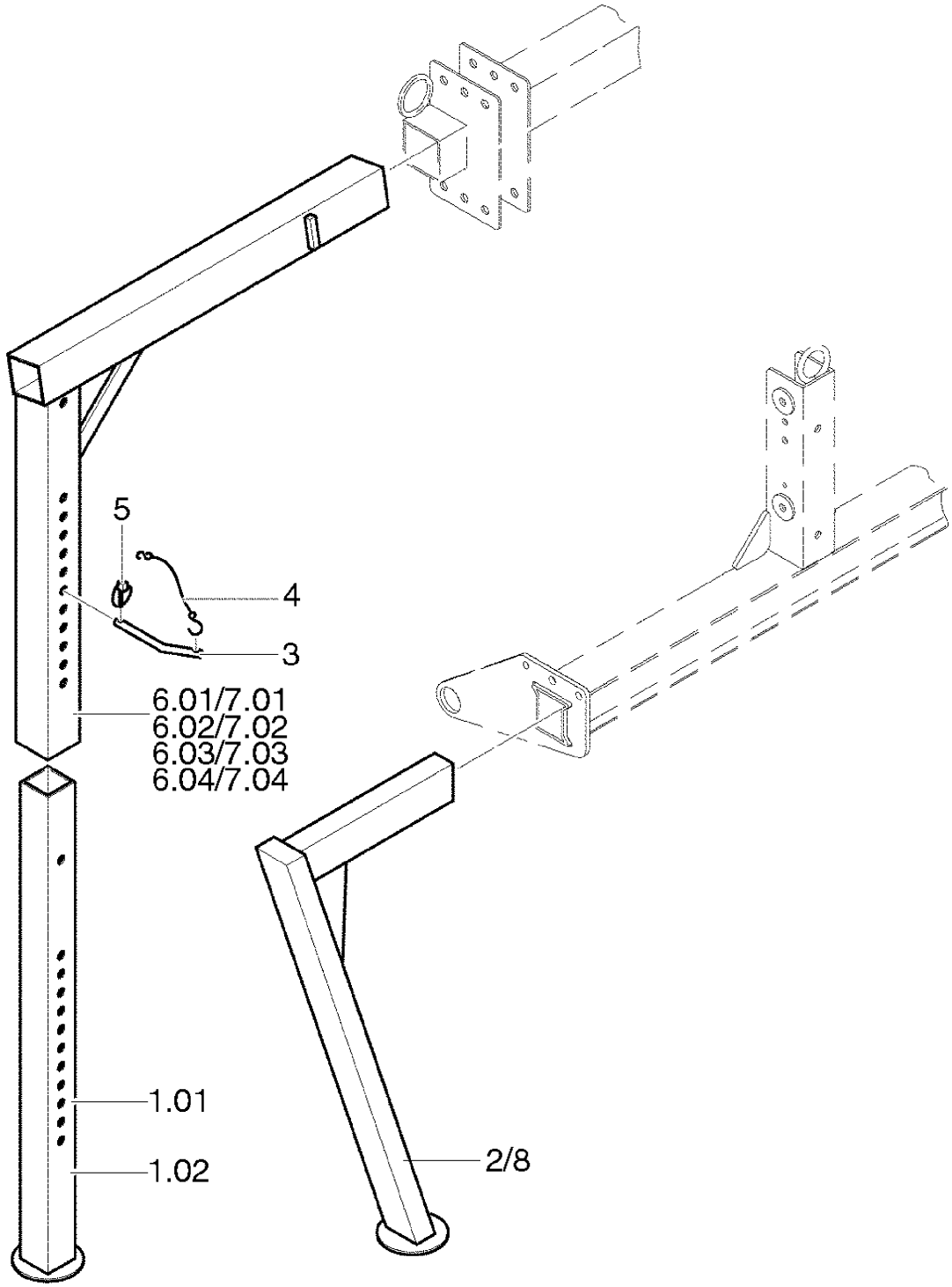

9207_J	Abstellstütze Stand Bequille	Turbodrill L, XL Br.5

Bild Ref. Fig.	Bestellnr. Part-No. Rèférence	Stck. Qty. Qte.	**Bezeichnung**	Technische Angaben Technical data Données techniques	**Description**	**Désignation**
0.01	9001.70.02		ABSTELLSTÜTZE KPL.	3,0 M	STAND CPL.	BEQUILLE CPL.
0.02	9001.70.03		ABSTELLSTÜTZE KPL.	4,0 m	STAND CPL.	BEQUILLE CPL.
0.03	9001.70.04		ABSTELLSTÜTZE KPL.	4,5 m	STAND CPL.	BEQUILLE CPL.
0.04	9001.70.06		ABSTELLSTÜTZE KPL.	6,0 M	STAND CPL.	BEQUILLE CPL.
1.01	9001.42.01	2	Stützenunterteil	3,0m-4,5m	Stand bottom	Béquille
1.02	9001.42.11	2	Stützenunterteil	6,0m	Stand bottom	Béquille
2	9021.27.01	1	Stütze, links		Stand l.h.	Support de béquille gauche
3	9001.70.20	2	Steckbolzen		Pin	Axe
4	8163.07.01	2	Sicherungsband		Safety strap	Caotchouc
5	8405.12.09	2	Klappstecker	STB-4,5x340	Linch-pin	Goupille auto.
6.01	9001.71.03	1	Stützenoberteil, rechts	3,0 m	Stand top r.h.	Supp. de béquille droit
6.02	9001.71.05	1	Stützenoberteil rechts	4,0 m	Stand top r.h.	Supp. de béquille droit
6.03	9001.71.07	1	Stützenoberteil rechts	4,5 m	Stand top r.h.	Supp. de béquille droit
6.04	9005.13.10	1	Stützenoberteil, rechts	6,0 m	Stand top r.h.	Supp. de béquille droit
7.01	9001.71.04	1	Stützenoberteil, links	3,0 m	Stand top l.h.	Supp. de béquille gauche
7.02	9001.71.06	1	Stützenoberteil links	4,0 m	Stand top l.h.	Supp. de béquille gauche
7.03	9001.71.08	1	Stützenoberteil links	4,5 m	Stand top l.h.	Supp. de béquille gauche
7.04	9005.13.11	1	Stützenoberteil, links	6,0 m	Stand top l.h.	Supp. de béquille gauche
8	9021.27.02	1	Stütze, rechts		Stand r.h.	Support de béquille droit

9207_K	Säscharrohr Seed pipe Tube de descente	Turbodrill L, XL Br.5

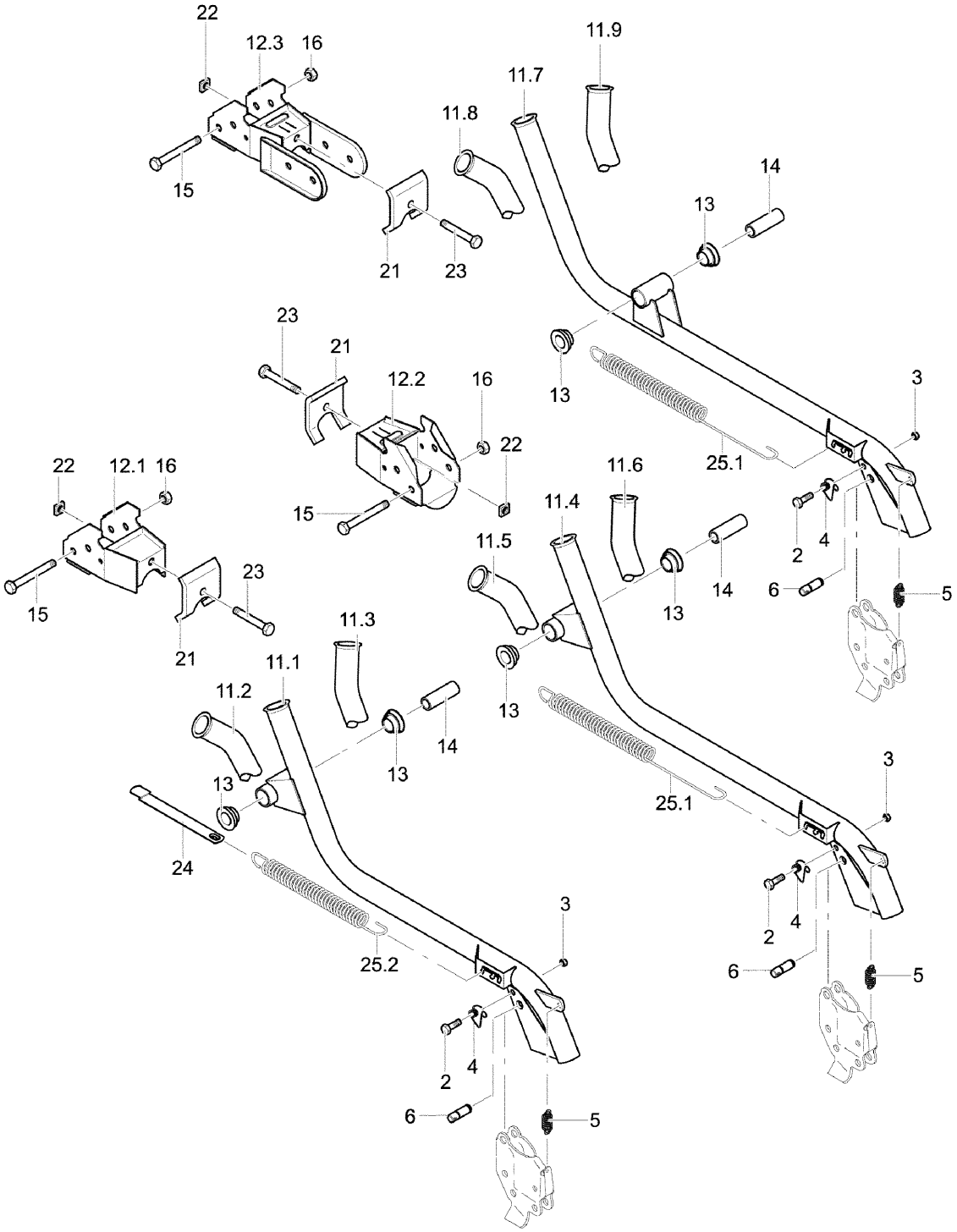

9207_K	Säscharrohr Seed pipe Tube de descente	Turbodrill L, XL Br.5

Bild Ref. Fig.	Bestellnr. Part-No. Rèférence	Stck. Qty. Qte.	**Bezeichnung**	Technische Angaben Technical data Données techniques	**Description**	**Désignation**
0.01	9022.72.01		SÄSCHARROHR KURZ		SEED PIPE SHORT CPL.	TUBE DE DESC. COURT
0.02	9022.72.02		SÄSCHARROHR KURZ LI.		SEED PIPE SHORT L.H.	TUBE DE DESC. COURT GAUCHE
0.03	9022.72.03		SÄSCHARROHR KURZ RE.		SEED PIPE SHORT R.H.	TUBE DE DESC. COURT DROIT
0.04	9022.72.11		SÄSCHARROHR LANG		SEED PIPE LONG CPL.	TUBE DE DESC. LONG
0.05	9022.72.12		SÄSCHARROHR LANG LI.		SEED PIPE LONG L.H.	TUBE DE DESC. LONG GAUCHE
0.06	9022.72.13		SÄSCHARROHR LANG RE.		SEED PIPE LONG R.H.	TUBE DE DESC. LONG DROIT
0.07	9022.72.16		SÄSCHARROHR LANG, VORNE		SEED PIPE LONG, FRONT	TUBE DE DESC. LONG, AVANT
0.08	9022.72.14		SÄSCHARROHR LANG, VORN LI.		SEED PIPE LONG, FRONT L.H.	TUBE DE DESC. LONG, AVANT GA.
0.09	9022.72.15		SÄSCHARROHR LANG, VORN RE.		SEED PIPE LONG, FRONT R.H.	TUBE DE DESC. LONG, AVANT DR.
0.10	9021.15.51		DRILLHEBELZUBEHÖR, KZ.		COULTER ARM, SHORT	BRAS DE LEV., COURT
0.11	9021.15.52		DRILLHEBELZUBEHÖR, LG.		COULTER ARM, LONG	BRAS DE LEV., LONG
2	931D835P	1	Sechskantschraube	M 8x35 DIN931-8.8	Hex. bolt	Vis 6 pans
3	985D8PA	1	Sechskantmutter	M8 DIN985-8 vz.	Hex. nut	Ecrou 6 pans
4	9002.13.01	1	Scharsicherungsfeder links		Spring l.h.	Ressort gauche
5	9002.00.09	1	Scharhaltefeder		Tension spring	Ressort
6	9107.25.14	1	Scharabsteckbolzen		Coulter pin	Axe
11.01	9002.06.01	1	Särohr kurz		Seed pipe short	Tube de descente court
11.02	9002.06.10	1	Särohr kurz, links gebog.		Seed pipe short, l.h. bend	Tube de desc. g. coub é
11.03	9002.06.11	1	Särohr kurz, rechts gebogen		Seed pipe short, r.h. bend	Tube de desc. d. coub é
11.04	9002.05.01	1	Särohr lang		Seed pipe long	Tube de descente long
11.05	9002.05.10	1	Särohr lang, links gebog.		Seed pipe long, l.h. bend	Tube de desc. g. coub é
11.06	9002.05.11	1	Särohr lang, rechts gebog.		Seed pipe long, r.h. bend	Tube de desc. d. coub é
11.07	9002.57.01	1	Särohr lang, gerade, vorne		Seed pipe long, front	Tube de desc. long, avant
11.08	9002.57.03	1	Särohr lang, gerade, vorn.li.		Seed pipe long, front l.h.	Tube de desc. long, avg
11.09	9002.57.04	1	Särohr lang, gerade, vorn.re.		Seed pipe long, front r.h.	Tube de desc. long, avd
12.01	9002.11.01	1	Säscharhalterung kurz		Coulter bracket short	Support court
12.02	9002.10.01	1	Säscharhalterung lang		Coulter bracket long	Support long
12.03	9002.59.01	1	Säscharhalterung lang, vorne		Coulter bracket long, front	Support long, avant
13	9002.00.03	2	Scharlager		Pivot	Palier
14	9002.00.04	1	Scharlagerinnenhülse		Inner bush	Baque
15	931D1090P	1	Sechskantschraube	M10x90 DIN931-8.8	Hex. bolt	Vis 6 pans
16	934D8PA	1	Sechskantmutter	M8 DIN934-8 vz.	Hex. nut	Ecrou 6 pans
21	9002.00.05	1	Klemmplatte		Clamp plate	Plaque de serrage

9207_K	Säscharrohr Seed pipe Tube de descente	Turbodrill L, XL Br.5

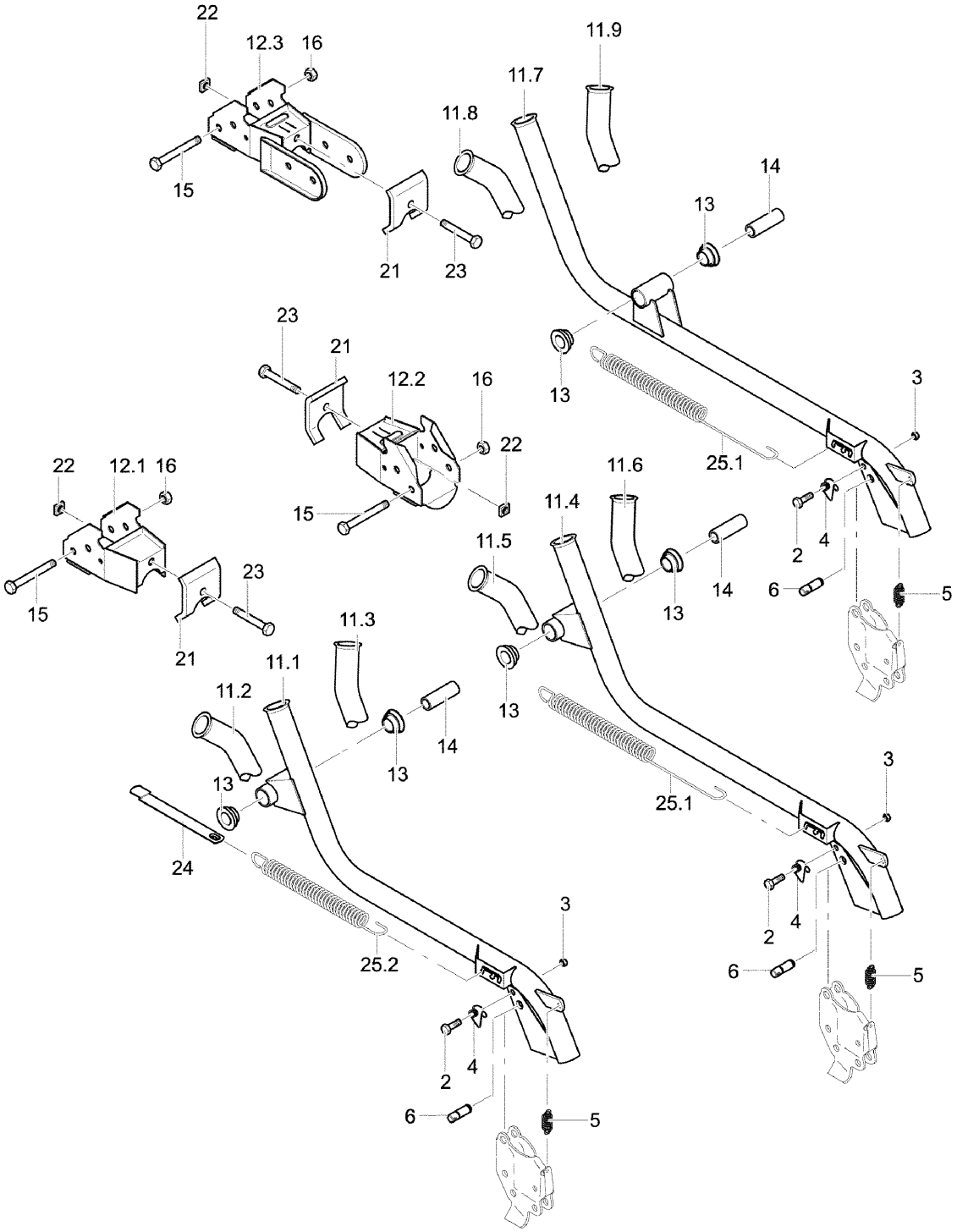

9207_K	Säscharrohr Seed pipe Tube de descente	Turbodrill L, XL Br.5

Bild Ref. Fig.	Bestellnr. Part-No. Rèférence	Stck. Qty. Qte.	**Bezeichnung**	Technische Angaben Technical data Données techniques	**Description**	**Désignation**
22	557D10R	1	Vierkantmutter	M10 DIN557-5	Square nut	Ecrou à quattre pans
23	931D1060P	1	Sechskantschraube	M10x60 DIN931-8.8	Hex. bolt	Vis 6 pans
24	9111.50.28	1	Federlasche	L= 158	Spring latch	Lame ressort
25.01	9002.00.07	1	Scharzugfeder lang		Tension spring long	Ressort long
25.02	9002.00.08	1	Scharzugfeder kurz		Tension spring short	Ressort court

9207_K 1	Einscheibenschar Seed pipe Tube de descente	**Turbodrill L, XL Br.5**

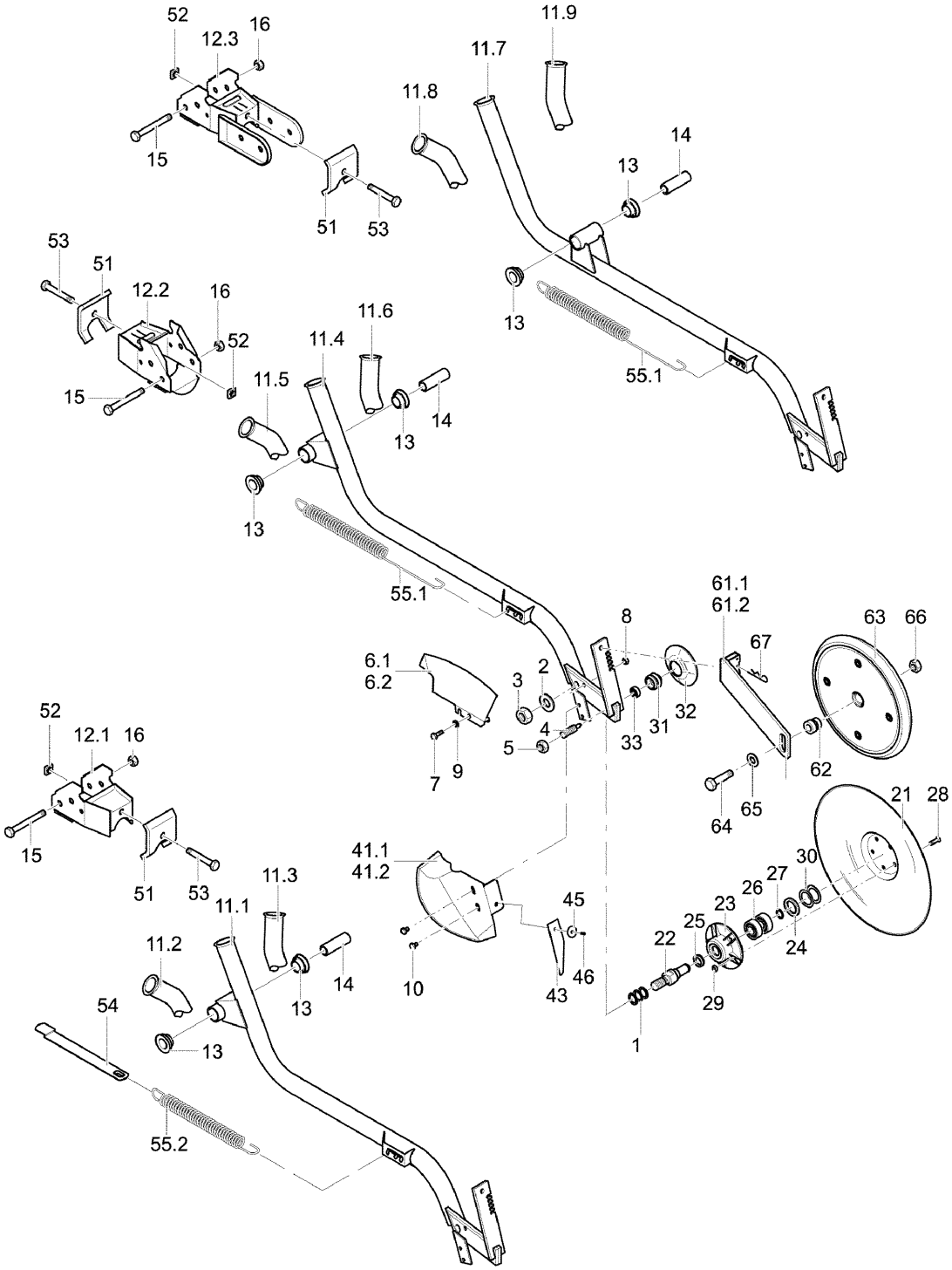

9207_K 1	Einscheibenschar Seed pipe Tube de descente	Turbodrill L, XL Br.5

Bild Ref. Fig.	Bestellnr. Part-No. Rèférence	Stck. Qty. Qte.	**Bezeichnung**	Technische Angaben Technical data Données techniques	**Description**	**Désignation**
0.01	9022.60.01		EINSCHEIBENSCHAR II KZ.		SINGLE DISC COULT. II SHORT	SOC MONODISQ. II COURT
0.02	9022.60.02		EINSCHEIBENSCHAR II KZ. LI.		SINGLE DISC COULT. II SHORT L.H.	SOC MONODISQ. II COURT GA.
0.03	9022.60.03		EINSCHEIBENSCHAR II KZ RE.		SINGLE DISC COULT. II SHORT R.H.	SOC MONODISQ. II COURT DR.
0.04	9022.60.11		EINSCHEIBENSCHAR II LG.		SINGLE DISC COULT. II LONG	SOC MONODISQ. II LONG
0.05	9022.60.12		EINSCHEIBENSCHAR II LG. LI.		SINGLE DISC COULT. II LONG L.H.	SOC MONODISQ. II LONG GA.
0.06	9022.60.13		EINSCHEIBENSCHAR II LG RE.		SINGLE DISC COULT. II LONG R.H.	SOC MONODISQ. II LONG DROIT
0.07	9022.60.16		EINSCHEIBENSCHAR II LG. VORN		SINGLE DISC COULT. II LONG FRONT	SOC MONODISQ. II LONG AV.
0.08	9022.60.14		EINSCHEIBENSCHAR II LG. LI. VORN		SINGLE DISC COULT. II LONG L.H. FRONT	SOC MONODISQ. II LONG GA. AV.
0.09	9022.60.15		EINSCHEIBENSCHAR II LG. RE. VORN		SINGLE DISC COULT. II LONG R.H. FRONT	SOC MONODISQ. II LONG DR. AV.
0.10	9022.52.01		RÄUMSCHEIBE MONT.		DISC CPL.	DISQUE CPL.
0.11	9022.53.02		ABSTREIFER KPL.		SCRAPER CPL.	DECROTTOIR CPL.
0.12	853.43.900.0		SCHARSPITZE, LI.		COULTER POINT L.H.	SOC GAUCHE
0.13	853.43.910.0		SCHARSPITZE, RE.		COULTER POINT R.H.	SOC DROIT
0.14	9021.15.51		DRILLHEBELZUBEHÖR, KZ.		COULTER ARM, SHORT	BRAS DE LEV., COURT
0.15	9021.15.52		DRILLHEBELZUBEHÖR, LG.		COULTER ARM, LONG	BRAS DE LEV., LONG
0.16	9022.55.01		TIEFENBEGRENZER LI.		DEPHT LIMITER L.H.	LIMITEUR GAUCHE
0.17	9022.55.02		TIEFENBEGRENZER RE.		DEPHT LIMITER R.H.	LIMITEUR DROIT
1	988D16221	3	Paßscheibe	16x22x1 DIN988	Gauge washer	Cale d'ajustage
2	125DA17A	1	Scheibe	A17 DIN125 vz.	Washer	Rondelle
3	985D16PA	1	Sechskantmutter	M16 DIN985-8 vz.	Hex. nut	Ecrou 6 pans
4	9022.50.16	1	Lagerzapfen		Shaft	Pivot
5	936D12PA	1	Sechskantmutter	M12 DIN936-8 verz.	Hex. nut	Ecrou 6 pans
6.01	9022.50.11	1	Abdeckblech, li.		Endcap l.h.	Couvercle gauche
6.02	9022.50.12	1	Abdeckblech, re.		Endcap r.h.	Couvercle droit
7	933D620PA	1	Sechskantschraube	M6x20 DIN933-8.8 vz.	Hex. bolt	Vis 6 pans
8	9001.95.03	1	Tensilockmutter	M 6 vz.	Tensi lock nut	Ecrou tensi
9	125DA6.4A	2	Scheibe	A6.4 DIN125 vz.	Washer	Rondelle
10	9001.95.01	2	Tensilockschraube	M6x16 vz.	Tensi lock bolt	Vis tensi
11.01	9022.51.04	1	Särohr kurz, linksw.		Seed pipe short, l.h.	Tube de desc. gauche
11.02	9022.51.05	1	Särohr kurz, li. linksw.		Seed pipe short, l.h.	Tube de desc. gauche
11.03	9022.51.06	1	Särohr kurz, re. linksw.		Seed pipe short, r.h.	Tube de desc. droit
11.04	9022.51.01	1	Särohr lang, rechtsw.		Seed pipe long	Tube de desc.
11.05	9022.51.02	1	Särohr lang, li. rechtsw.		Seed pipe long l.h.	Tube de desc. long
11.06	9022.51.03	1	Särohr lang, re. rechtsw.		Seed pipe long r.h.	Tube de desc. long droit

9207_K 1	Einscheibenschar Seed pipe Tube de descente	**Turbodrill L, XL Br.5**

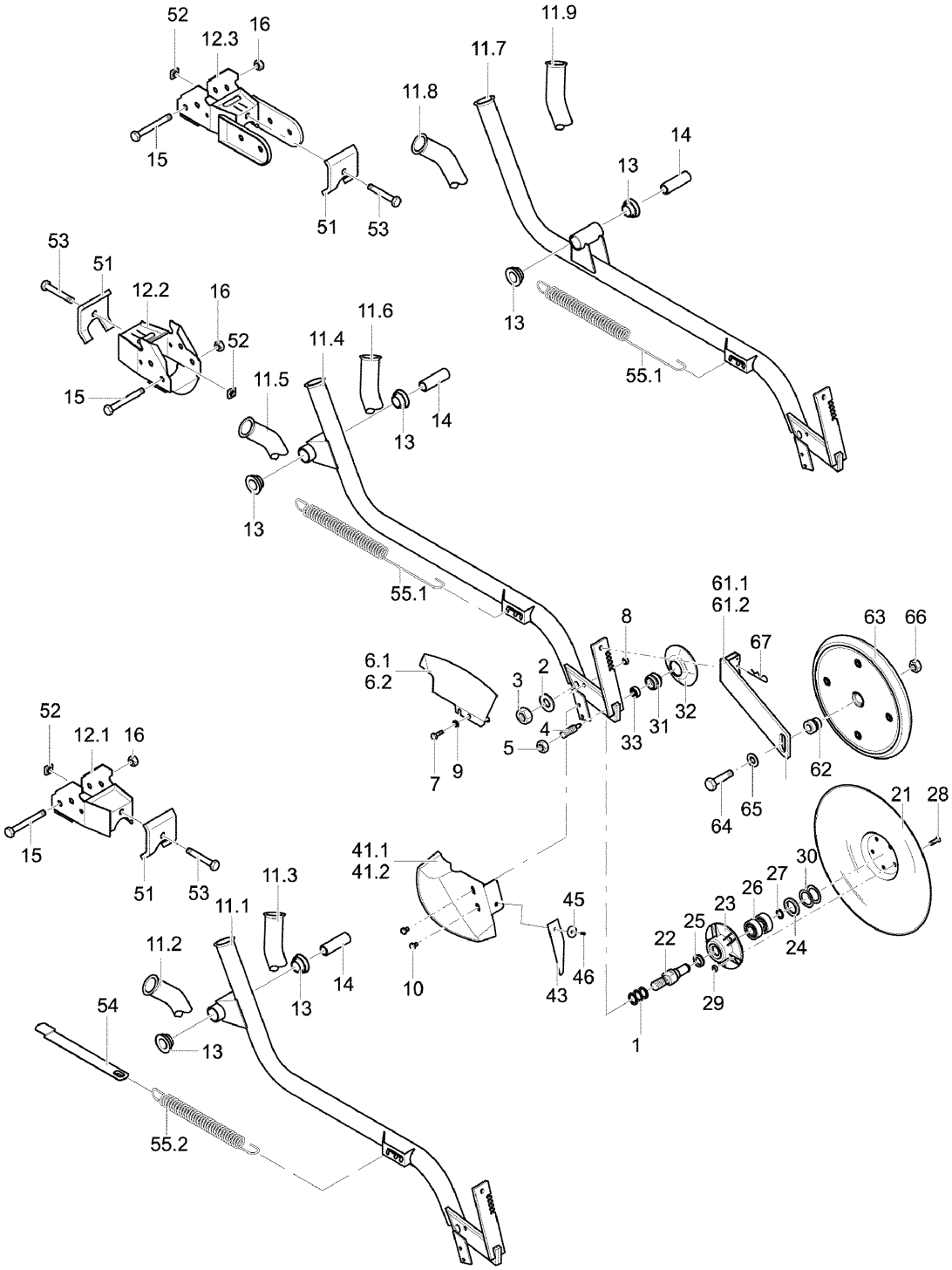

9207_K 1	Einscheibenschar Seed pipe Tube de descente	Turbodrill L, XL Br.5

Bild Ref. Fig.	Bestellnr. Part-No. Rèférence	Stck. Qty. Qte.	**Bezeichnung**	Technische Angaben Technical data Données techniques	**Description**	**Désignation**
11.07	9022.51.07	1	Särohr lang, vorn, rw.		Seed pipe long, front	Tube de desc. long, avant
11.08	9022.51.08	1	Särohr lang, li. vorn, rw.		Seed pipe long, l.h. front	Tube de desc. long, avant ga.
11.09	9022.51.09	1	Särohr lang, re. vorn, rw.		Seed pipe long, r.h. front	Tube de desc. long, avant dr.
12.01	9002.11.01	1	Säscharhalterung kurz		Coulter bracket short	Support court
12.02	9002.10.01	1	Säscharhalterung lang		Coulter bracket long	Support long
12.03	9002.59.01	1	Säscharhalterung lang, vorne		Coulter bracket long, front	Support long, avant
13	9002.00.03	2	Scharlager		Pivot	Palier
14	9002.00.04	1	Scharlagerinnenhülse		Inner bush	Baque
15	931D1090P	1	Sechskantschraube	M10x90 DIN931-8.8	Hex. bolt	Vis 6 pans
16	934D10PA	1	Sechskantmutter	M10 DIN934-8 vz.	Hex. nut	Ecrou 6 pans
21	9022.52.11	1	Räumscheibe		Disc	Disque
22	9022.52.12	1	Achse		Axle	Axe
23	9022.52.13	1	Nabe		Hub	Moyeu
24	988D25322	2	Paßscheibe	25x35x2 DIN988	Gauge washer	Cale d'ajustage
25	9022.54.01	1	V-Seal-Ring		Ring	Cle
26	625D62022RS	2	Rillenkugellager	6202 2RS DIN625	Ball bearing	Roulement à billes
27	471D151	1	Sicherungsring	15x1 DIN471	Circlip	Circlip
28	965D620A	5	Senkschraube	6x20 DIN965 vz.	C sunk screw	Vis tête noyee
29	557D6RA	5	Vierkantmutter	M6 DIN557-5 vz.	Square nut	Ecrou à quattre pans
30	988D25350.5	1	Paßscheibe	25x35x0,5 DIN988	Gauge washer	Cale d'ajustage
31	9022.53.13	1	Nabe		Hub	Moyeu
32	9022.53.12	1	Abstreifer		Scraper	Décrottoir
33	625D6262RS1	1	Rillenkugellager	626 2RS1 DIN625	Ball bearing	Roulement à billes
41.01	9022.50.13	1	Scharblech, li.		Coulter plate l.h.	Tôle de soc gauche
41.02	9022.50.14	1	Scharblech, re.		Coulter plate r.h.	Tôle de soc droit
43	853.43.903.0	1	Lappen		Plate	Languette
45	9002.48.13	1	Kotflügelschraube	4,3x20x1,25-St Zn	Bolt	Vis
46	7337D38AL	1	Blindniet	3x8 DIN7337 AlMg3	Blind rivet	Rivet
51	9002.00.05	1	Klemmplatte		Clamp plate	Plaque de serrage
52	557D10R	1	Vierkantmutter	M10 DIN557-5	Square nut	Ecrou à quattre pans
53	931D1060P	1	Sechskantschraube	M10x60 DIN931-8.8	Hex. bolt	Vis 6 pans
54	9111.50.28	1	Federlasche	L= 158	Spring latch	Lame ressort
55.01	9002.00.07	1	Scharzugfeder lang		Tension spring long	Ressort long
55.02	9002.00.08	1	Scharzugfeder kurz		Tension spring short	Ressort court
61.01	9022.55.11	1	Halter, links		Bracket l.h.	Support gauche
61.02	9022.55.12	1	Halter, rechts		Bracket r.h.	Support droit
62	9022.55.13	1	Buchse		Bush	Douille

9207_K 1	Einscheibenschar Seed pipe Tube de descente	**Turbodrill L, XL Br.5**

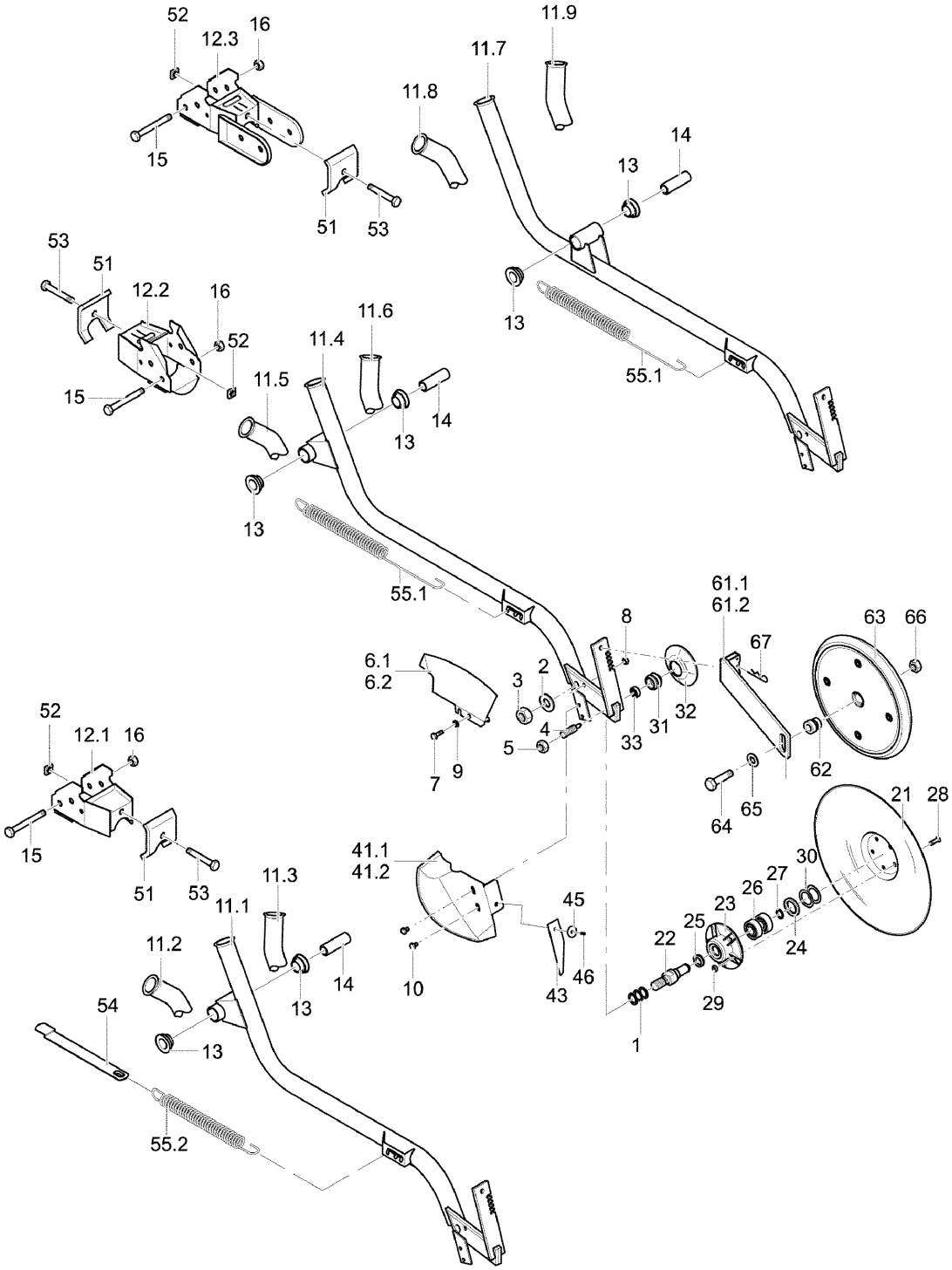

9207_K 1	Einscheibenschar Seed pipe Tube de descente	Turbodrill L, XL Br.5

Bild Ref. Fig.	Bestellnr. Part-No. Rèférence	Stck. Qty. Qte.	**Bezeichnung**	Technische Angaben Technical data Données techniques	**Description**	**Désignation**
63	9022.55.20	1	Farmflexrolle		Farmflex wheel	Roue Farmflex
64	931D1250PA	1	Sechskantschraube	M12x50 DIN931-8.8 vz.	Hex. bolt	Vis 6 pans
65	125DA13	1	Scheibe	A13 DIN125	Washer	Rondelle
66	8426.13.05	1	Verbus-Ripp-Sechskantmutter	M12-10 vz.	Verbus-Ripp nut	Ecrou Verbus-Ripp
67	9101.13.87	1	Federsteckstock	3x75	R-clip	Goupille beta

Turbodrill L, XL Br.5

Schleppschar
Universal (Suffolk) coulter
Soc trainant

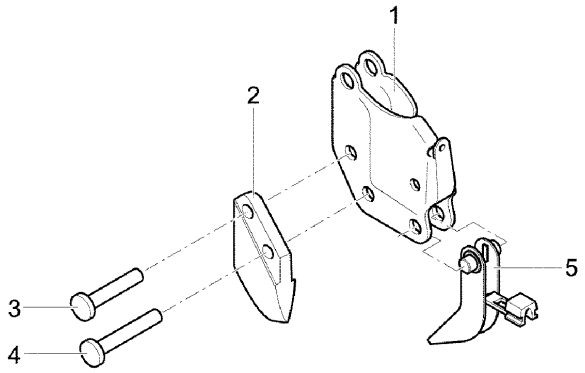

Breitsaatschar, mont.
Band sowing coulter
Soc etaleur

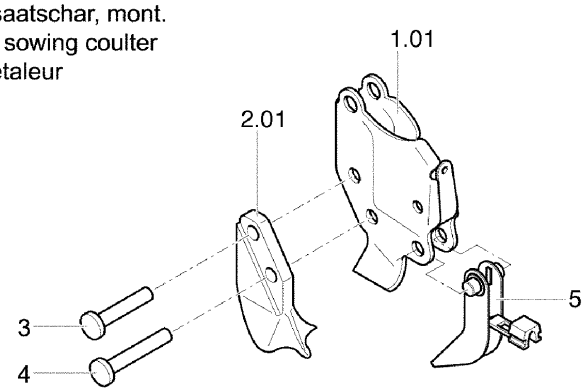

9207_K 2	Schleppschar, Breitsaatschar Universal coulter, band sowing coulter Soc traînant, soc étaleur	**Turbodrill L, XL Br.5**

Bild Ref. Fig.	Bestellnr. Part-No. Rèférence	Stck. Qty. Qte.	**Bezeichnung**	Technische Angaben Technical data Données techniques	**Description**	**Désignation**
0.01	9002.12.12		SCHLEPPSCHAR		UNIVERS. COULT.	SOC TRAINANT
0.02	9002.12.10		SCHLEPPSCHAR		UNIVERS. COULT.	SOC TRAINANT
0.03	9002.20.11		BREITSAATSCHAR		BAND SOW. COULT.	SOC ETALEUR CPL.
0.04	9002.20.10		BREITSAATSCHAR		BAND SOW. COULT.	SOC ETALEUR CPL.
1	9002.12.13	1	Säscharkörper		Coulter body	Sabot
1.01	9002.20.12	1	Breitsaatscharkörper		Band ssed body	Soc étaleur
2	9002.12.03	1	Säscharspitze		Coulter point	Soc
2.01	9002.20.03	1	Breitsaatscharspitze		Band seed point	Soc étaleur
3	661D530	2	Senkniet	5x30 DIN661	Rivet	Rivet
4	661D536	2	Senkniet	5x36 DIN661	Rivet	Rivet
5	9107.15.21		Säscharabstellstütze	PA	Coulter rest	Béquille anti-b.

9207_K 3	Scharstriegel Coulter harrow Herse de soc	Turbodrill L, XL Br.5

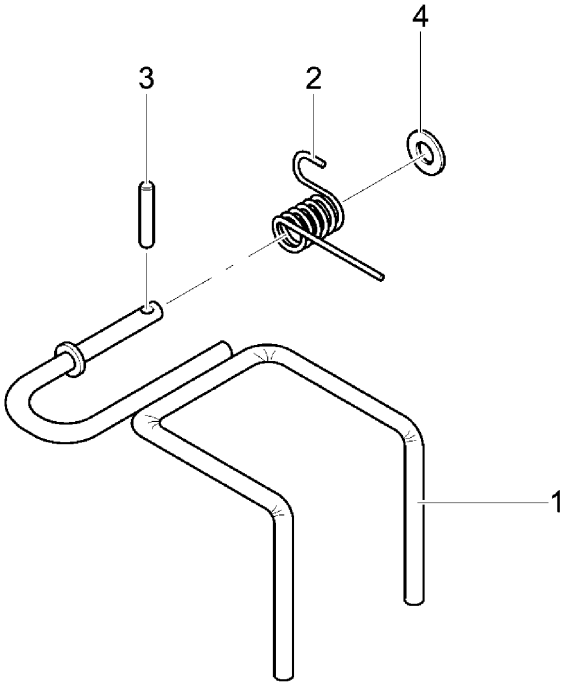

9207_K 3	Scharstriegel Coulter harrow Herse de soc	Turbodrill L, XL Br.5

Bild Ref. Fig.	Bestellnr. Part-No. Rèférence	Stck. Qty. Qte.	**Bezeichnung**	Technische Angaben Technical data Données techniques	**Description**	**Désignation**
0.01	9004.13.01		SCHARSTRIEGEL		COULT. HARROW	HERSE DE SOC
1	9004.26.01	1	Scharstriegel		Coulter harrow	Herse de soc
2	9004.13.02	1	Dämpfungsfeder verz.		Spring	Ressort de herse
3	1481D526A	1	Spannstift	5x26 DIN1481 vz.	Dowel Pin	Goupille serrage
4	9021DA10.5A	1	Scheibe	A 10,5 DIN9021 vz.	Washer	Rondelle

9207_L	Spornradanhebung Ground wheel lift Relevage de la roue	Turbodrill L, XL Br.5

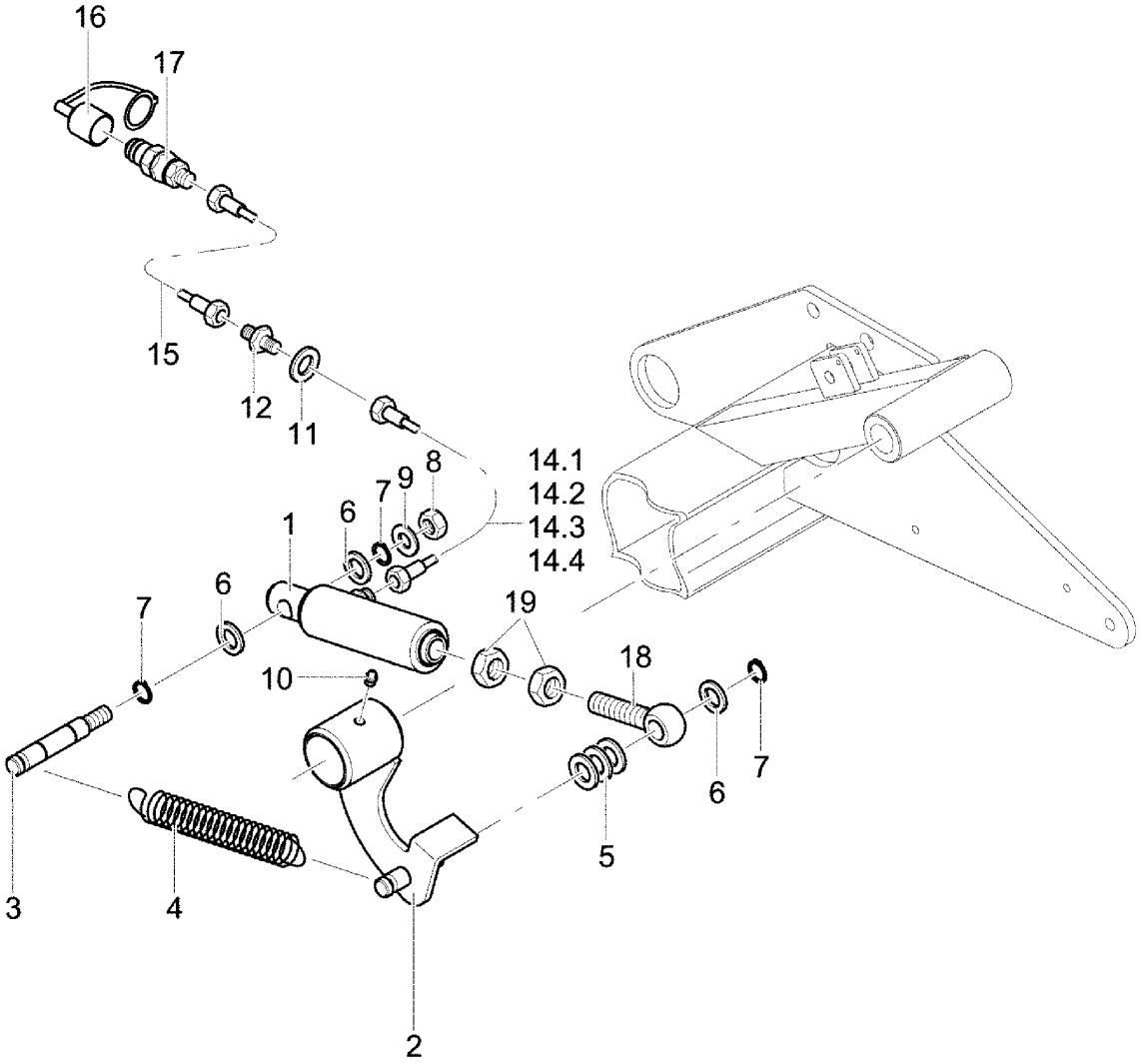

9207_L	Spornradanhebung Ground wheel lift Relevage de la roue	Turbodrill L, XL Br.5

Bild Ref. Fig.	Bestellnr. Part-No. Rèférence	Stck. Qty. Qte.	**Bezeichnung**	Technische Angaben Technical data Données techniques	**Description**	**Désignation**
0.01	9022.44.02		SPORNRADANHEBUNG	3,0m	GROUND WHEEL LIFT	RELEVAGE DE LAROUE
0.02	9022.44.03		SPORNRADANHEBUNG	4,0m	GROUND WHEEL LIFT	RELEVAGE DE LAROUE
0.03	9022.44.04		SPORNRADANHEBUNG	4,5m	GROUND WHEEL LIFT	RELEVAGE DE LAROUE
0.04	9022.44.06		SPORNRADANHEBUNG	6,0m	GROUND WHEEL LIFT	RELEVAGE DE LAROUE
1	8163.00.01	1	ZYLINDER VERSTELLB.		CYLINDER	VERIN
2	9022.45.01	1	Winkelhebel		Angle lever	Levier d'angle
3	9022.44.10	1	Zylinderbolzen		Pin	Axe
4	4726.00.07	1	Zugfeder	CF-209	Tension spring	Ressort
5	125DA15A	3	Scheibe	A15 DIN125 vz.	Washer	Rondelle
6	1441D15	3	Scheibe	15 DIN1441	Washer	Rondelle
7	471D151	3	Sicherungsring	15x1 DIN471	Circlip	Circlip
8	985D12PA	1	Sechskantmutter	M12 DIN985-8 vz.	Hex. nut	Ecrou 6 pans
9	125DA13	1	Scheibe	A13 DIN125	Washer	Rondelle
10	71412DA81	1	Schmiernippel	AM8x1 DIN71412	Grease nippel	Graisseur
11	433D15A	1	Scheibe	15 DIN433 vz.	Washer	Rondelle
12	9001.60.21	1	Gerade Schottverschr.		Nut coupling	Raccord
14.01	9001.60.33	1	Hydraulikschlauch	DN6, L=3250 A0/A0	Hydr. hose	Conduite flexible
14.02	9001.60.25	1	Hydraulikschlauch	DN6, L=3600 A0/A3	Hydr. hose	Conduite flexible
14.03	9001.60.35	1	Hydraulikschlauch	DN6, L=4050 A0/A0	Hydr. hose	Conduite flexible
14.04	9108.79.18	1	Hydraulikschlauch	DN6, L=4850 A0/A2	Hydr. hose	Conduite flexible
15	9109.52.10	1	Hydraulikschlauch	DN6 A0/A0 L=1800 mm	Hydr. hose	Conduite flexible
16	8132.05.01	1	Staubschutzkappe, rot		Dust cap red	Cache rouge
17	9001.64.01	1	Hydraulikstecker	SVK	Coupling cpl.	Cache cpl.
18	444DB1680SA	1	Augenschraube	BM16x80 DIN444-4.6 vz.	Eyebolt	Vis à oeil
19	936D16P	2	Sechskantmutter	M16 DIN936-8	Hex. nut	Ecrou 6 pans

9207_M	Füllstandsanzeige Low level Jauge de niveau	Turbodrill L, XL Br.5

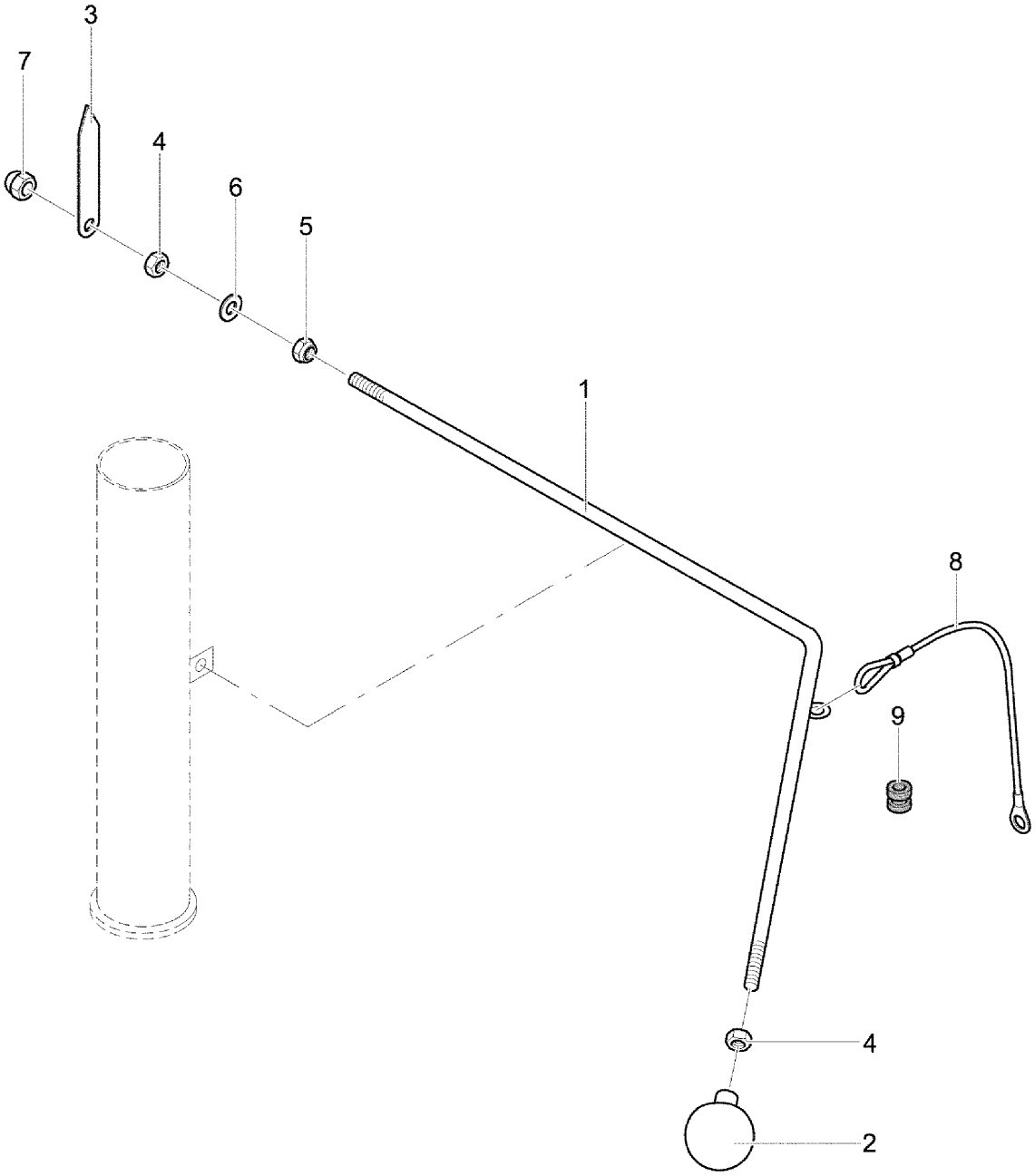

9207_M	Füllstandsanzeige Low level Jauge de niveau	Turbodrill L, XL Br.5

Bild Ref. Fig.	Bestellnr. Part-No. Rèférence	Stck. Qty. Qte.	**Bezeichnung**	Technische Angaben Technical data Données techniques	**Description**	**Désignation**
0.01	9005.73.01		FÜLLSTANDSANZEIGE		LOW LEVEL INDICATOR	JAUGE DE NIVEAU
1	9004.53.01	1	Verbindungsstange		Connecting rod	Tige
2	9004.48.05	1	Hostalen-Kugel	8351-DN10	Hostalen ball	Flotteur
3	9004.48.02	1	Zeiger		Indicator	Indicateur
4	934D6PA	2	Sechskantmutter	M6 DIN934-8 vz.	Hex. nut	Ecrou 6 pans
5	125DA6.4A	1	Scheibe	A6.4 DIN125 vz.	Washer	Rondelle
6	1587D6QA	1	Hutmutter	M6 DIN1587-6 vz.	Cap nut	Ecrou à chapeau
7	9004.48.07	1	Zugseil	L=1300 mm	Rope	Cable
8	9006.02.04	1	Durchführungstülle	Durchführungstülle	Rubber inset	Doille

9207_N	Scheibenspuranreisser Disc markers Traceurs	Turbodrill L, XL Br.5

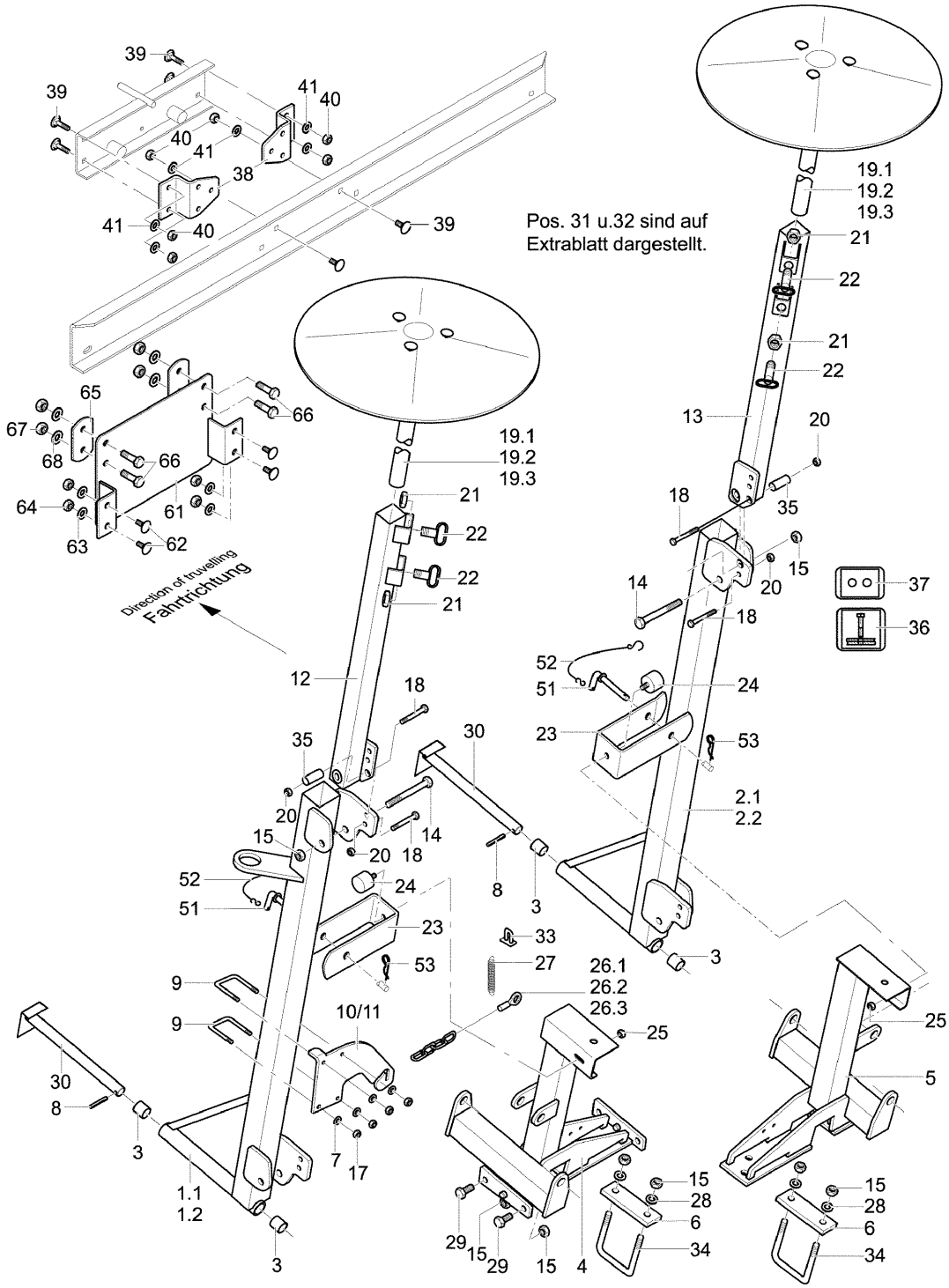

9207_N	Scheibenspuranreisser Disc markers Traceurs	Turbodrill L, XL Br.5

Bild Ref. Fig.	Bestellnr. Part-No. Rèférence	Stck. Qty. Qte.	**Bezeichnung**	Technische Angaben Technical data Données techniques	**Description**	**Désignation**
0.01	9022.36.02		SPURREISSER	3,0m - 1000 L	DISC MARKERS	TRACEURS
0.02	9022.36.03		SPURREISSER	4,0m - 1000 L	DISC MARKERS	TRACEURS
0.03	9022.36.04		SPURREISSER	4,5m - 1000 L	DISC MARKERS	TRACEURS
0.04	9022.36.05		SPURREISSER	3,0m - 1400 L	DISC MARKERS	TRACEURS
0.05	9022.36.06		SPURREISSER	4,0m - 1400 L	DISC MARKERS	TRACEURS
0.07	9022.36.07		SPURREISSER	4,5m - 1400 L	DISC MARKERS	TRACEURS
0.08	9022.46.01		KONSOLE KPL.		BRACKET CPL.	SUPPORT DE CONSOLE CPL.
1.01	9110.38.01	1	Ausleger, links	3,0m	Arm l.h.	Flèche gauche
1.02	9110.38.02	1	Ausleger, links	4,0m-4,5m	Arm l.h.	Flèche gauche
2.01	9110.38.05	1	Ausleger, rechts	3,0m	Arm r.h.	Flèche droit
2.02	9110.38.06	1	Ausleger, rechts	4,0m-4,5m	Arm r.h.	Flèche droit
3	9108.90.10	4	Buchse GSM-2023-20 FA.IGUS	Buchse GSM-2023-20 FA.IGUS	Bush	Douille
4	9022.40.01	1	Spurreisserbock, links		Track marker l.h.	Traceurs gauche
5	9022.40.02	1	Spurreisserbock, rechts		Track marker r.h.	Traceurs droit
6	9022.35.10	2	Klemmplatte		Clamp plate	Plaque de serrage
7	125DA8.4A	8	Scheibe	A8,4 DIN125 vz.	Washer	Rondelle
8	1481D640A	2	Spannstift	6x40 DIN1481 vz.	Dowel Pin	Goupille serrage
9	9108.75.01	4	Klemmbügel, eckig		Clamp strap	Etrier de serrage
10	9022.39.12	1	Hebel, links		Lever l.h.	Levier gauche
11	9022.39.13	1	Hebel, rechts		Lever r.h.	Levier droit
12	9110.37.01	1	Ausleger links		Arm left	Flèche gauche
13	9110.37.02	1	Ausleger, rechts		Arm r.h.	Flèche droit
14	931D1280M	2	Sechskantschraube	M12x80 DIN931-12.9	Hex. bolt	Vis 6 pans
15	985D12PA	10	Sechskantmutter	M12 DIN985-8 vz.	Hex. nut	Ecrou 6 pans
17	934D8PA	8	Sechskantmutter	M8 DIN934-8 vz.	Hex. nut	Ecrou 6 pans
18	931D840P	4	Sechskantschraube	M8x40 DIN931-8.8	Hex. bolt	Vis 6 pans
19.01	9001.38.01	2	MARKIERER MONT.	268/400	MARKER CPL.	DISQUE CPL.
19.02	9001.38.14	2	MARKIERER MONT.	800/400	MARKER CPL.	DISQUE CPL.
19.03	9001.38.10	2	MARKIERER MONT.	1118/400	MARKER CPL.	DISQUE CPL.
20	985D8PA	4	Sechskantmutter	M8 DIN985-8 vz.	Hex. nut	Ecrou 6 pans
21	934D16PA	4	Sechskantmutter	M16 DIN934-8 verz.	Hex. nut	Ecrou 6 pans
22	9001.39.01	4	Ösenschraube		Eyebolt	Piton
23	9110.39.13	2	Bügel		Fastener	Support
24	9004.15.29	2	Puffer		Damper	Amortisseur
25	9106.31.03	2	Tensilockmutter	M8 verz.	Tensi lock nut	Ecrou tensi
26.01	9001.36.21	2	Spuranreißerseil 2,5 m	Spuranreißerseil 2,5 m	Marker rope	Cable
26.02	9001.36.26	2	Spuranreißerseil 4,0 m	L=1850 mm	Marker rope	Cable
27	9001.36.06	2	Seilhaltefeder verzinkt	Seilhaltefeder verzinkt	Tension spring	Ressort

9207_N	Scheibenspuranreisser Disc markers Traceurs	Turbodrill L, XL Br.5

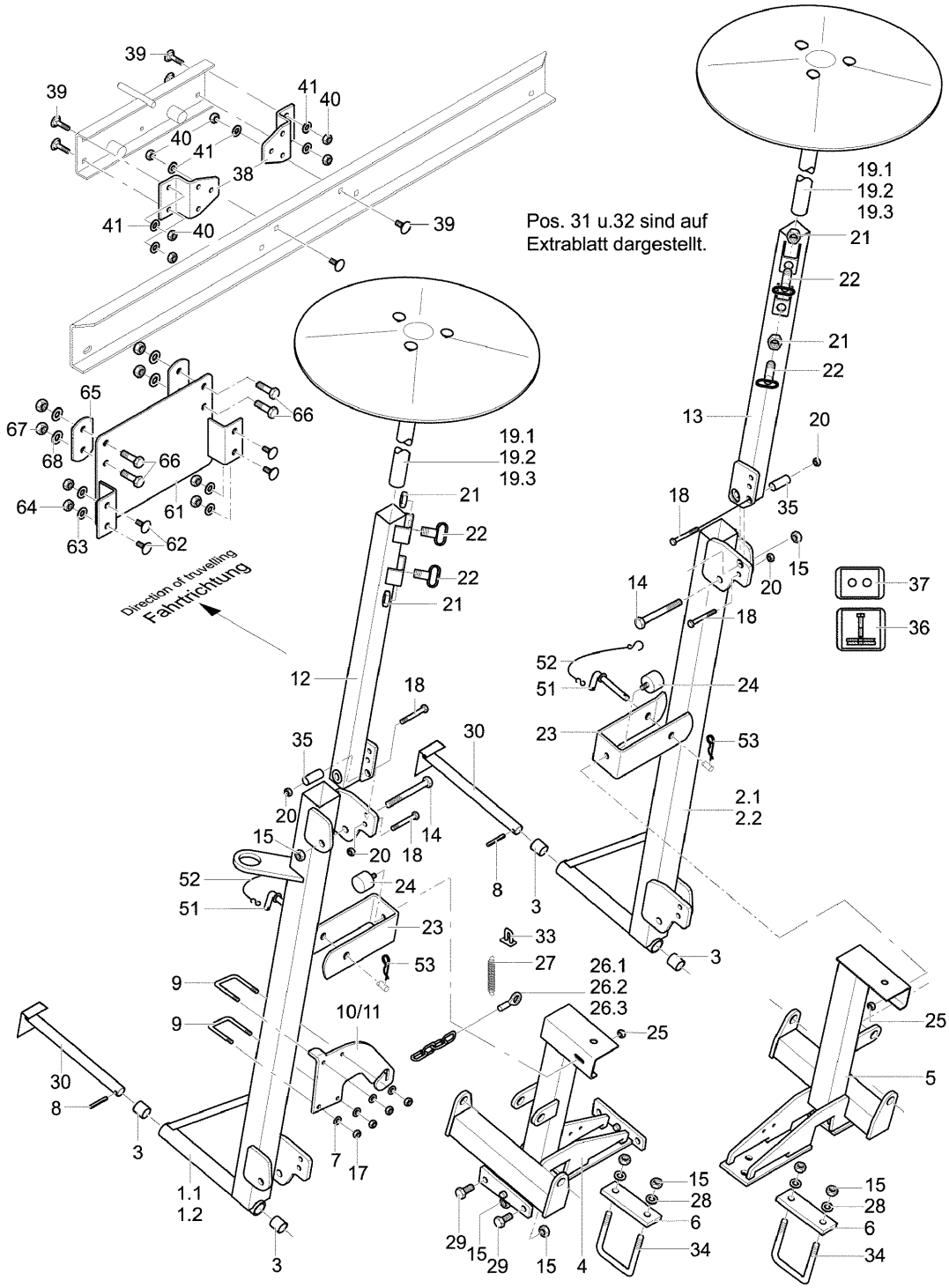

9207_N	Scheibenspuranreisser Disc markers Traceurs	Turbodrill L, XL Br.5

Bild Ref. Fig.	Bestellnr. Part-No. Rèférence	Stck. Qty. Qte.	**Bezeichnung**	Technische Angaben Technical data Données techniques	**Description**	**Désignation**
28	125DA13	4	Scheibe	A13 DIN125	Washer	Rondelle
29	933D1225P	4	Sechskantschraube	M12x25 DIN933-8.8	Hex. bolt	Vis 6 pans
30	9109.59.03	2	Spurreissergelenkachse		Shaft	Axe d'articulation
31	9022.39.09	1	SPURREISSERHYDRAULIK F. SCHALTAUTO.		TRACK MARKERS HYDR. PIPE	HYDRAULIQUE POUR TRCEUR
32	9101.20.03	1	SPURREISSERAUTOMAT		CHANGE OVER UNIT	INVERSEUR
33	741D5A	2	Drahtseilklemme	5 DIN741 vz.	Rope clamp	Serre fils
34	9022.41.01	2	Klemmbügel		Clamp strap	Etrier de serrage
35	9108.70.03	2	Maschinenschlauch	L=22 mm	Hose	Conduite
36	9998.02.42	2	Aufkleber	"Abscherschraube"	Sticker	Autocollant
37	9998.02.43	2	Aufkleber	"Abscherschraub.mont."	Sticker	Autocollant
38	9021.02.15	2	Konsolenhalter		Bracket	Support de console
39	603D825PA	10	Flachrundschraube	M8x25 DIN603-8.8 vz.	Bolt	Vis
40	934D8PA	10	Sechskantmutter	M8 DIN934-8 vz.	Hex. nut	Ecrou 6 pans
41	125DA8.4A	10	Scheibe	A8,4 DIN125 vz.	Washer	Rondelle
51	9105.47.04	1	Vorstecker		R-Clip	Goupille beta
52	8163.07.01	1	Sicherungsband		Safety strap	Caotchouc
53	8418.00.04	1	Vorsteckfeder	BTB-40	R-Clip	Goupille beta
61	9022.46.10	1	Konsole		Spacer	Console
62	603D825PA	4	Flachrundschraube	M8x25 DIN603-8.8 vz.	Bolt	Vis
63	125DA8.4A	4	Scheibe	A8,4 DIN125 vz.	Washer	Rondelle
64	934D8PA	4	Sechskantmutter	M8 DIN934-8 vz.	Hex. nut	Ecrou 6 pans
65	9006.39.20	2	Klemmplatte		Clamp plate	Plaque de serrage
66	933D1030P	4	Sechskantschraube	M10x30 DIN933-8.8	Hex. bolt	Vis 6 pans
67	934D10PA	4	Sechskantmutter	M10 DIN934-8 vz.	Hex. nut	Ecrou 6 pans
68	9021DA10.5A	4	Scheibe	A 10,5 DIN9021 vz.	Washer	Rondelle

9207_N 1	Spurreisserhydraulik Disc markers hydr. pipe Hydr. de traceurs	**Turbodrill L, XL Br.5**

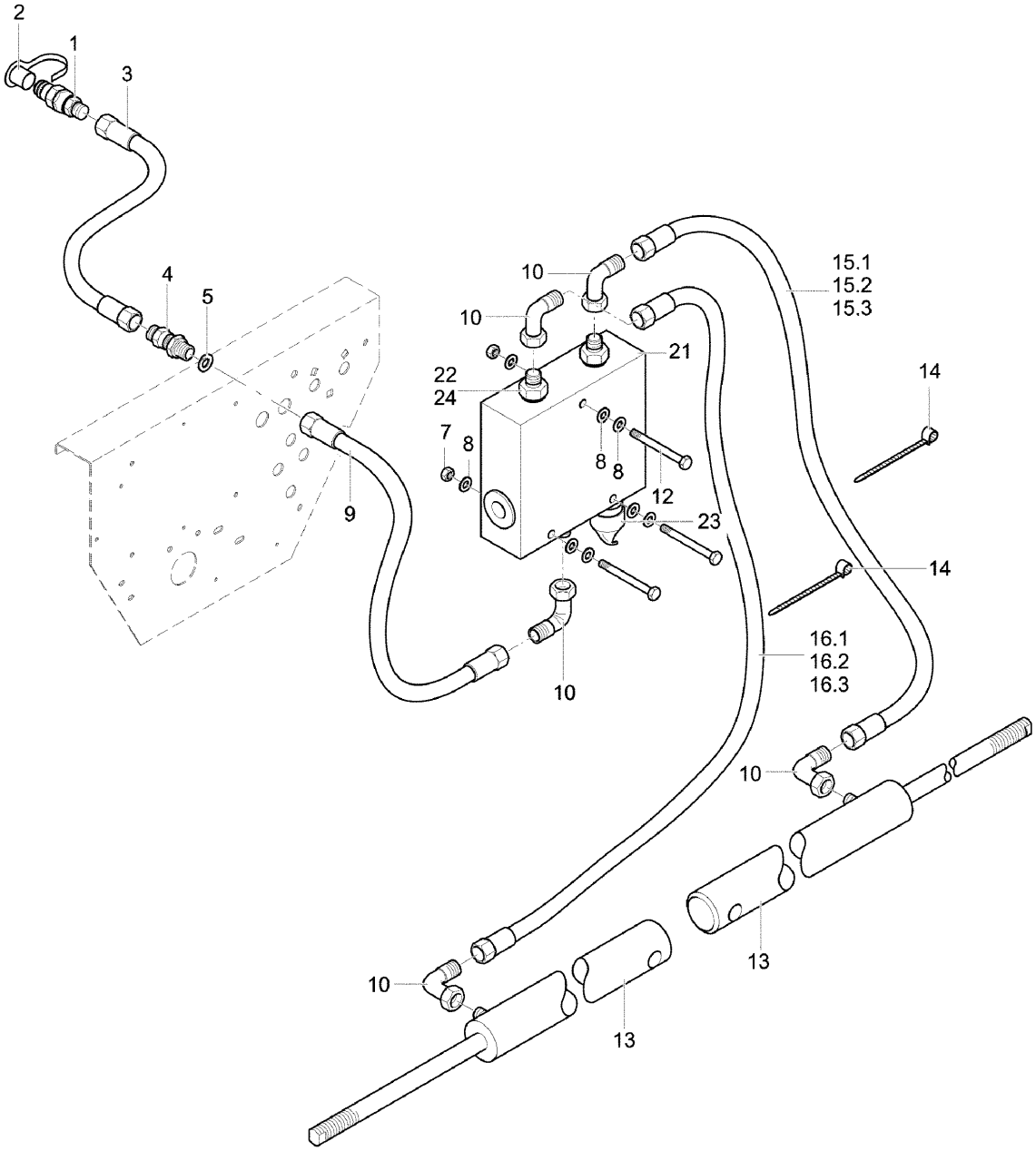

9207_N 1	Spurreisserhydraulik Disc markers hydr. pipe Hydr. de traceurs	Turbodrill L, XL Br.5

Bild Ref. Fig.	Bestellnr. Part-No. Rèférence	Stck. Qty. Qte.	**Bezeichnung**	Technische Angaben Technical data Données techniques	**Description**	**Désignation**
0.01	9022.39.02		SPURREISSERHYDRAULIK	3,0m	TRACK MARKERS HYDR. PIPE	HYDRAULIQUE POUR TRCEUR
0.02	9022.39.03		SPURREISSERHYDRAULIK	4,0m	TRACK MARKERS HYDR. PIPE	HYDRAULIQUE POUR TRCEUR
0.03	9022.39.04		SPURREISSERHYDRAULIK	4,5m	TRACK MARKERS HYDR. PIPE	HYDRAULIQUE POUR TRCEUR
0.04	9108.72.16		WECHSELVENTIL KPL.		CARTRIDGE VALVE CPL.	SOUPAPE CONSOMM. CPL.
1	9001.64.01	1	Hydraulikstecker	SVK	Coupling cpl.	Cache cpl.
2	8132.05.01	1	Staubschutzkappe, rot		Dust cap red	Cache rouge
3	9109.52.10	1	Hydraulikschlauch	DN6 A0/A0 L=1800 mm	Hydr. hose	Conduite flexible
4	9001.60.21	1	Gerade Schottverschr.		Nut coupling	Raccord
5	433D15A	1	Scheibe	15 DIN433 vz.	Washer	Rondelle
7	934D8PA	1	Sechskantmutter	M8 DIN934-8 vz.	Hex. nut	Ecrou 6 pans
8	125DA8.4A	9	Scheibe	A8,4 DIN125 vz.	Washer	Rondelle
9	9108.79.11	1	Hydraulikschlauch	DN6, L=325 A0/A0	Hydr. hose	Conduite flexible
10	9004.17.08	5	Winkelanschlußstutzen		Elbow coupling	Raccord coude
12	931D880P	3	Sechskantschraube	M8x80 DIN931	Hex. bolt	Vis 6 pans
13	9108.73.03	2	ZYLINDER KPL.		CYL.+VALVE HOUS.	VERIN+CLAPET FS
14	9006.70.07	6	Kabelbinder	7,8x540	Cable connector	Collier
15.01	9108.79.06	1	Hydraulikschlauch	DN6, L=2900 A0/A3	Hydr. hose	Conduite flexible
15.02	9108.79.08	1	Hydraulikschlauch	DN6, L=3500 A0/A3	Hydr. hose	Conduite flexible
15.03	9001.60.26	1	Hydraulikschlauch	DN6, L=3750 A0/A0	Hydr. hose	Conduite flexible
16.01	9001.60.25	1	Hydraulikschlauch	DN6, L=3600 A0/A3	Hydr. hose	Conduite flexible
16.02	9001.60.35	1	Hydraulikschlauch	DN6, L=4050 A0/A0	Hydr. hose	Conduite flexible
16.03	9108.79.09	1	Hydraulikschlauch	DN6, L=41500 A0/A0	Hydr. hose	Conduite flexible
21	9001.60.81	1	Ventil		Valve	Clapet
22	9108.72.21	1	Drossel		Restrictor	Disp étrangleur
23	9108.72.17	1	Verschlußschraube		Hexagon head plug	Bouchon fileté
24	9001.60.83	1	Sonderverschraubung		Spec. coupling	Raccord spécial

9207_N 2	Spurreisserautomat Change over unit Inverseur	Turbodrill L, XL Br.5

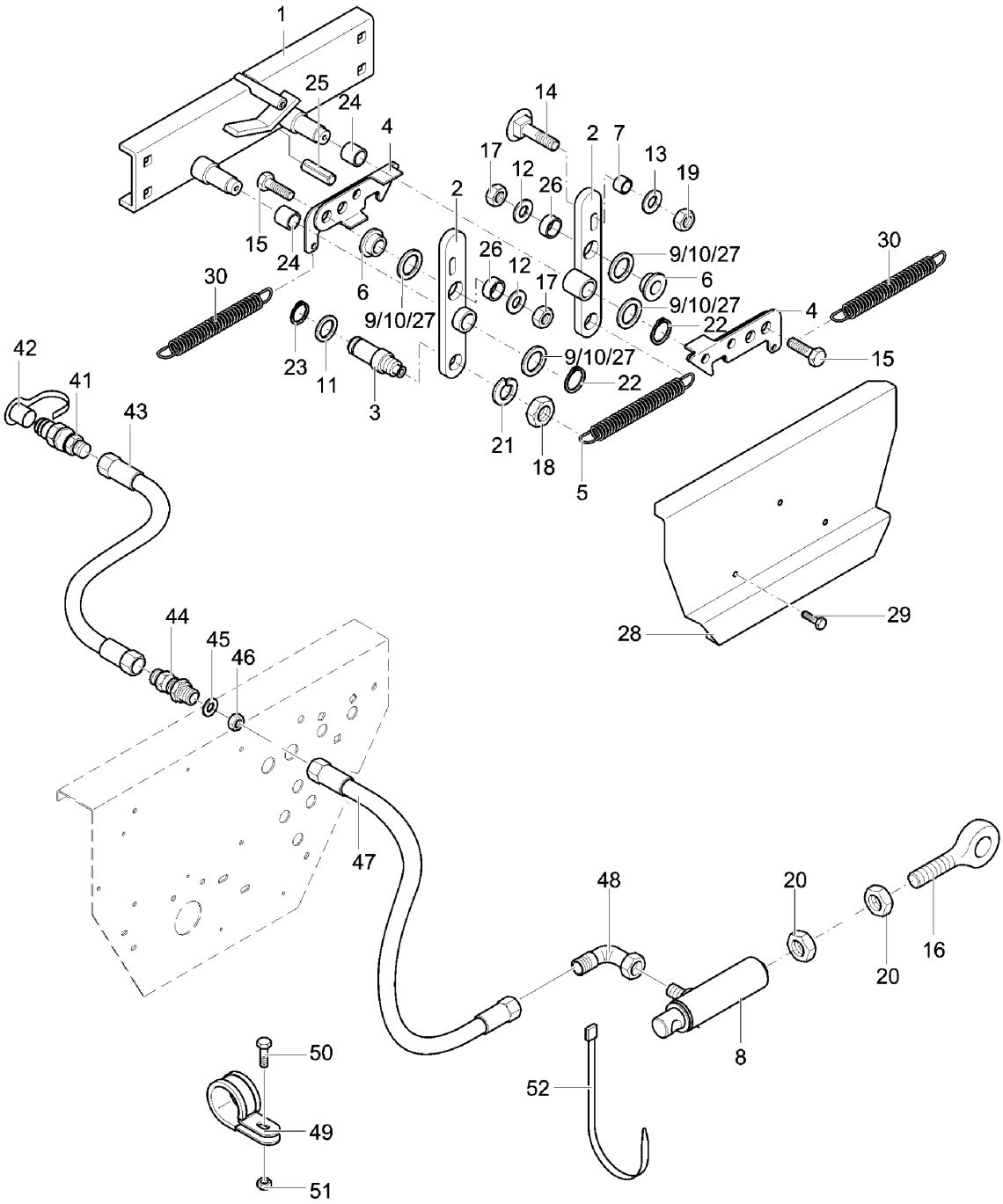

9207_N 2	Spurreisserautomat Change over unit Inverseur	Turbodrill L, XL Br.5

Bild Ref. Fig.	Bestellnr. Part-No. Rèférence	Stck. Qty. Qte.	**Bezeichnung**	Technische Angaben Technical data Données techniques	**Description**	**Désignation**
0.01	9101.20.03		SPURREISSERAUTOMAT		CHANGE OVER UNIT	INVERSEUR
0.02	9022.39.09		SPURREISSERHYDRAULIK F. SCHALTAUTO.		TRACK MARKERS HYDR. PIPE	HYDRAULIQUE POUR TRCEUR
1	9104.13.11	1	Schaltkonsole		Console	Console
2	9001.62.01	2	Schaltarm	Schaltarm	Change arm	Bras de basculement
3	9001.54.11	2	Zylinderzapfen		Cylinder stut	Ax de verin
4	9101.90.01	2	Schaltraste		Catch	Clique
5	4726.00.07	1	Zugfeder	CF-209	Tension spring	Ressort
6	9001.54.04	2	Schaltrastenlager	Schaltrastenlager	Guide	Palier
7	9001.54.09	2	Distanzhülse		Spacer	Bague entretoise
8	8163.00.01	1	ZYLINDER VERSTELLB.		CYLINDER	VERIN
9	988D20281	4	Paßscheibe	20x28x1 DIN988	Gauge washer	Cale d'ajustage
10	988D20280.5A	4	Paßscheibe	20x28x0,5 DIN988 vz.	Gauge washer	Cale d'ajustage
11	1441D15	2	Scheibe	15 DIN1441	Washer	Rondelle
12	440DR11A	2	Scheibe	R11 DIN440 vz.	Washer	Rondelle
13	440DR9A	2	Scheibe	R9 DIN440 verz.	Washer	Rondelle
14	603D830PA	2	Flachrundschraube	M8x30 DIN603-8.8 vz.	Bolt	Vis
15	933D1040P	2	Sechskantschraube M 10x40 DIN933- 8.8	Sechskantschraube M 10x40 DIN	Hex. bolt	Vis 6 pans
16	444DB1680SA	1	Augenschraube	BM16x80 DIN444-4.6 vz.	Eyebolt	Vis à oeil
17	934D10PA	2	Sechskantmutter	M10 DIN934-8 vz.	Hex. nut	Ecrou 6 pans
18	934D16PA	2	Sechskantmutter	M16 DIN934-8 verz.	Hex. nut	Ecrou 6 pans
19	934D8PA	2	Sechskantmutter	M8 DIN934-8 vz.	Hex. nut	Ecrou 6 pans
20	936D16PA	2	Sechskantmutter	M16 DIN936-8 verz.	Hex. nut	Ecrou 6 pans
21	127DB16A	2	Federring	B16 DIN127 vz.	Springwasher	Rondelle grower
22	471D201.2	2	Sicherungsring	20x1,2 DIN471	Circlip	Circlip
23	471D151	2	Sicherungsring	15x1 DIN471	Circlip	Circlip
24	9001.54.08	2	Lagerbuchse	PG 202330 A	Bush	Bague
25	7346D1850	1	Spannstift	18x50 DIN7346	Dowel Pin	Goupille serrage
26	9001.54.13	2	Lagerbuchse	PG 202310 A	Bush	Bague
27	988D20280.2A	2	Paßscheibe	20x28x0,2 verz	Gauge washer	Cale d'ajustage
28	9001.54.10	1	Abdeckkasten		Cover	Protection
29	9001.95.01	2	Tensilockschraube	M6x16 vz.	Tensi lock bolt	Vis tensi
30	9101.01.34	2	Zugfeder Z-136 CX	Zugfeder Z-136 CX	Tension spring	Ressort
31	988D16221	1	Paßscheibe	16x22x1 DIN988	Gauge washer	Cale d'ajustage
41	9001.64.01	1	Hydraulikstecker	SVK	Coupling cpl.	Cache cpl.
42	8132.05.01	1	Staubschutzkappe, rot		Dust cap red	Cache rouge
43	9001.60.22	1	Hydraulikschlauch	DN6, L=1600mm, A0/A0	Hydr. hose	Conduite flexible
44	9001.60.21	1	Gerade Schottverschr.		Nut coupling	Raccord
45	433D15A	1	Scheibe	15 DIN433 vz.	Washer	Rondelle

9207_N 2	Spurreisserautomat Change over unit Inverseur	Turbodrill L, XL Br.5

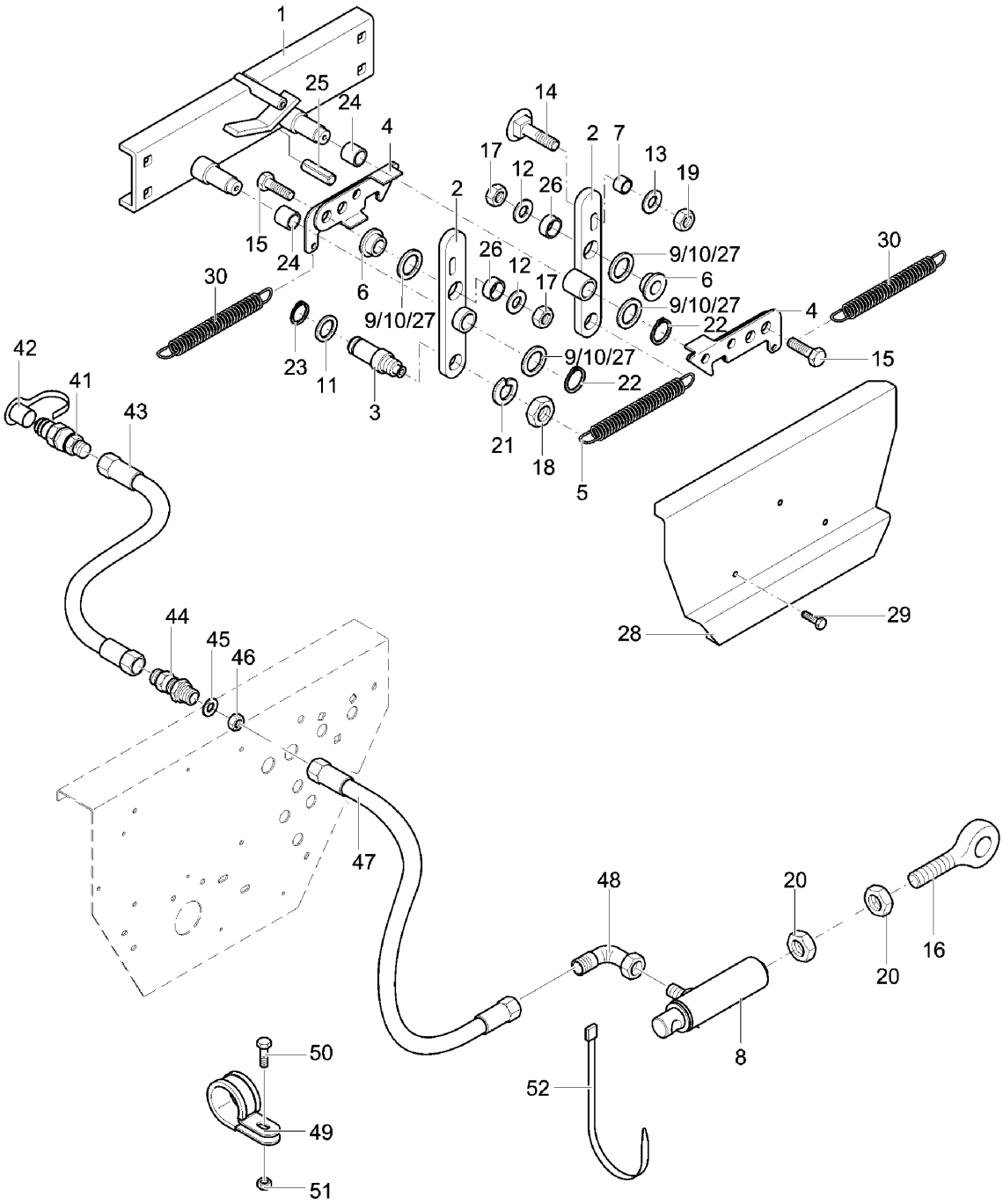

9207_N 2	Spurreisserautomat Change over unit Inverseur	Turbodrill L, XL Br.5

Bild Ref. Fig.	Bestellnr. Part-No. Rèférence	Stck. Qty. Qte.	**Bezeichnung**	Technische Angaben Technical data Données techniques	**Description**	**Désignation**
47	9001.60.34	1	Hydraulikschlauch	DN6, L=2150 A0/A0	Hydr. hose	Conduite flexible
48	4716.52.11	1	Einstellb. Winkelverschraub.	EVW-12 L	Elbow coupling	Raccord
49	9004.17.07	1	Norma-Rohrschelle		Standard clamp	Collier
50	933D620PA	1	Sechskantschraube	M6x20 DIN933-8.8 vz.	Hex. bolt	Vis 6 pans
51	9001.95.03	1	Tensilockmutter	M 6 vz.	Tensi lock nut	Ecrou tensi
52	9006.70.02	1	Kabelbinder	4,8x178	Cable connector	Collier

9207_O

Saatstriegel
Rear harrow
Herse dents traînantes

Turbodrill L, XL Br.5

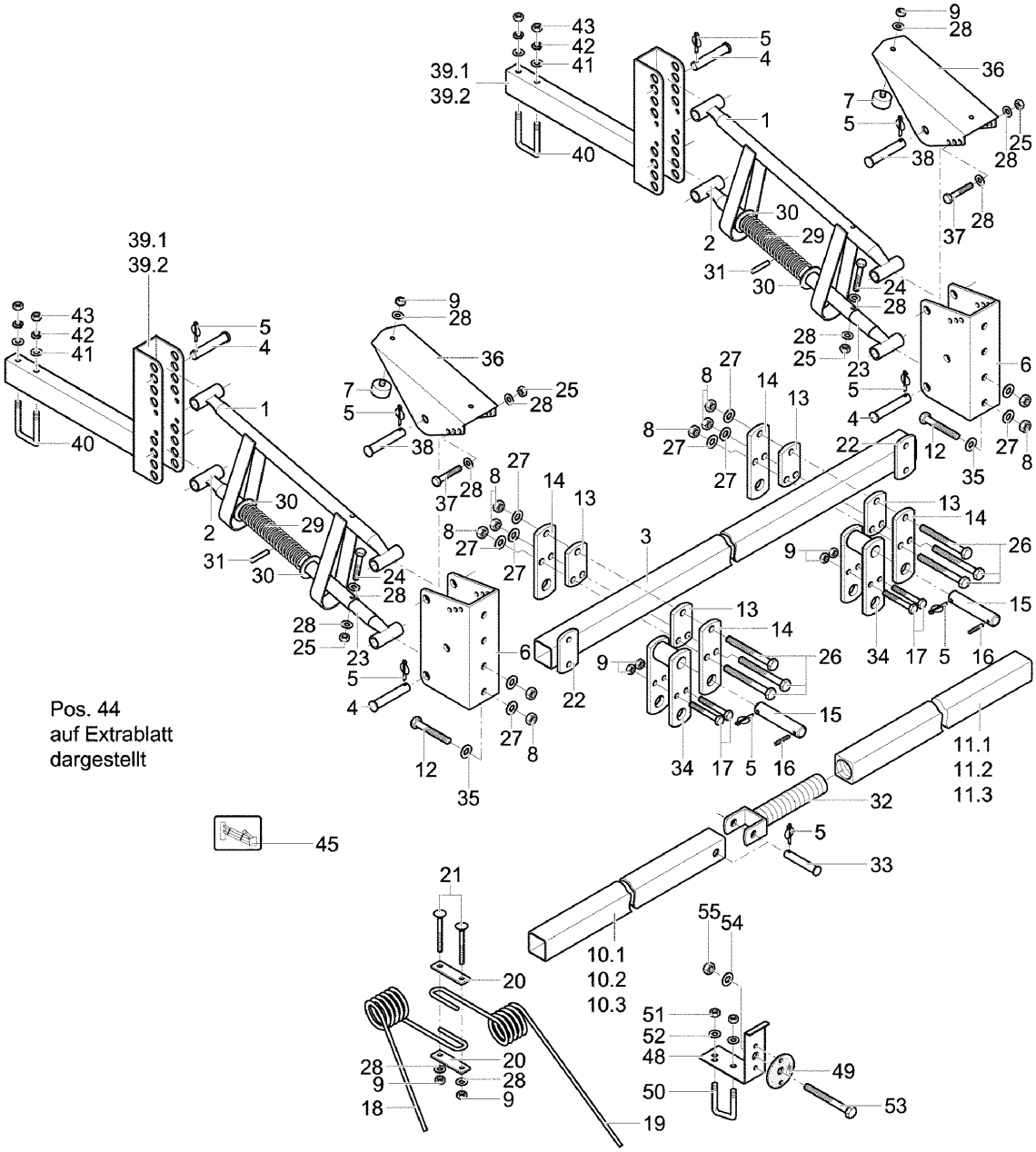

9207_O	Saatstriegel Rear harrow Herse dents traînantes	Turbodrill L, XL Br.5

Bild Ref. Fig.	Bestellnr. Part-No. Rèférence	Stck. Qty. Qte.	**Bezeichnung**	Technische Angaben Technical data Données techniques	**Description**	**Désignation**
0.01	9022.31.03		SAATSTRIEGEL KPL.	3,0m	REAR HARROW	HERSE DENTS TRAINANTES
0.02	9022.31.04		SAATSTRIEGEL KPL.	4,0m	REAR HARROW	HERSE DENTS TRAINANTES
0.03	9022.31.05		SAATSTRIEGEL KPL.	4,5m	REAR HARROW	HERSE DENTS TRAINANTES
0.04	9022.31.07		SAATSTRIEGEL KPL.	6,0m	REAR HARROW	HERSE DENTS TRAINANTES
0.05	9022.33.01		STRIEGELHALTETASCHE KPL.		TOP BRACKET CPL.	SUPPORT DE HERSE SUP. CPL.
0.06	9022.57.02		STRIEGELHALTETASCHE LANG		BRACKET LONG CPL.	SUPPORT DE HERSE LONG CPL.
0.07	9110.00.02		RÜCKSTRAHLER KPL.		REFLECTOR CPL.	CATADIOPTRE CPL.
1	9110.35.01	2	Striegellenker oben		Strut top	Bras supérieur
2	9110.35.02	2	Striegellenker	Typ 1	Link	Guide
3	9022.31.10	1	Hauptträger		Bracket	Support
4	9004.15.25	6	Striegelabsteckniet	Ø14x75	Rivet	Rivet
5	9108.97.02	11	Klappsplint		Lynch pin	Goupille
6	9110.29.12	2	Haltetasche		Bracket	Support
7	9004.15.29	2	Puffer		Damper	Amortisseur
8	985D10PA	10	Sechskantmutter	M10 DIN985-8 vz.	Hex. nut	Ecrou 6 pans
9	934D8PA	30	Sechskantmutter	M8 DIN934-8 vz.	Hex. nut	Ecrou 6 pans
10.01	9109.87.02	1	Zinkenträger, li.	L=1450	Harrow bar l.h.	Support gauche
10.02	9109.87.03	1	Zinkenträger, li.	L=1950	Harrow bar l.h.	Support gauche
10.03	9109.87.04	1	Zinkenträger, li.	L=2200	Harrow bar l.h.	Support gauche
11.01	9109.86.02	1	Zinkenträger, re.	L=1300	Harrow bar r.h.	Support droit
11.02	9109.86.02	1	Zinkenträger, re.	L=1300	Harrow bar r.h.	Support droit
11.03	9109.86.03	1	Zinkenträger, re.	L=1800	Harrow bar r.h.	Support droit
12	931D1070PA	4	Sechskantschraube	M10x70 DIN931- 8.8 vz.	Hex. bolt	Vis 6 pans
13	931D860P	4	Sechskantschraube	M8x60 DIN931- 8.8	Hex. bolt	Vis 6 pans
14	9109.28.41	4	Gelenklasche		Trapez link	Eclisse
15	9109.91.40	2	Bolzen		Pin	Axe
16	1481D530	2	Spannstift	5x30 DIN1481	Dowel Pin	Goupille serrage
17	931D860P	4	Sechskantschraube	M8x60 DIN931- 8.8	Hex. bolt	Vis 6 pans
18	9004.15.22	12	Striegelzinken	45°	Harrow tine	Dent de herse
19	9004.15.23	12	Striegelzinken	45°	Harrow tine	Dent de herse
20	9004.15.24	24	Klemmblech		Clamp plate	Tôle
21	603D870PA	24	Flachrundschraube	M8x70 DIN603-8.8 verz.	Bolt	Vis
22	9004.15.28	2	Klemmplatte		Clamp plate	Plaque de serrage
23	9110.35.03	2	Striegellenker	Typ 1	Link	Guide
24	931D845PA	2	Sechskantschraube	M8x45 DIN931-8.8 verz.	Hex. bolt	Vis 6 pans
25	985D8PA	4	Sechskantmutter	M8 DIN985-8 vz.	Hex. nut	Ecrou 6 pans
26	931D1090P	6	Sechskantschraube	M10x90 DIN931-8.8	Hex. bolt	Vis 6 pans

9207_O

Saatstriegel
Rear harrow
Herse dents traînantes

Turbodrill L, XL Br.5

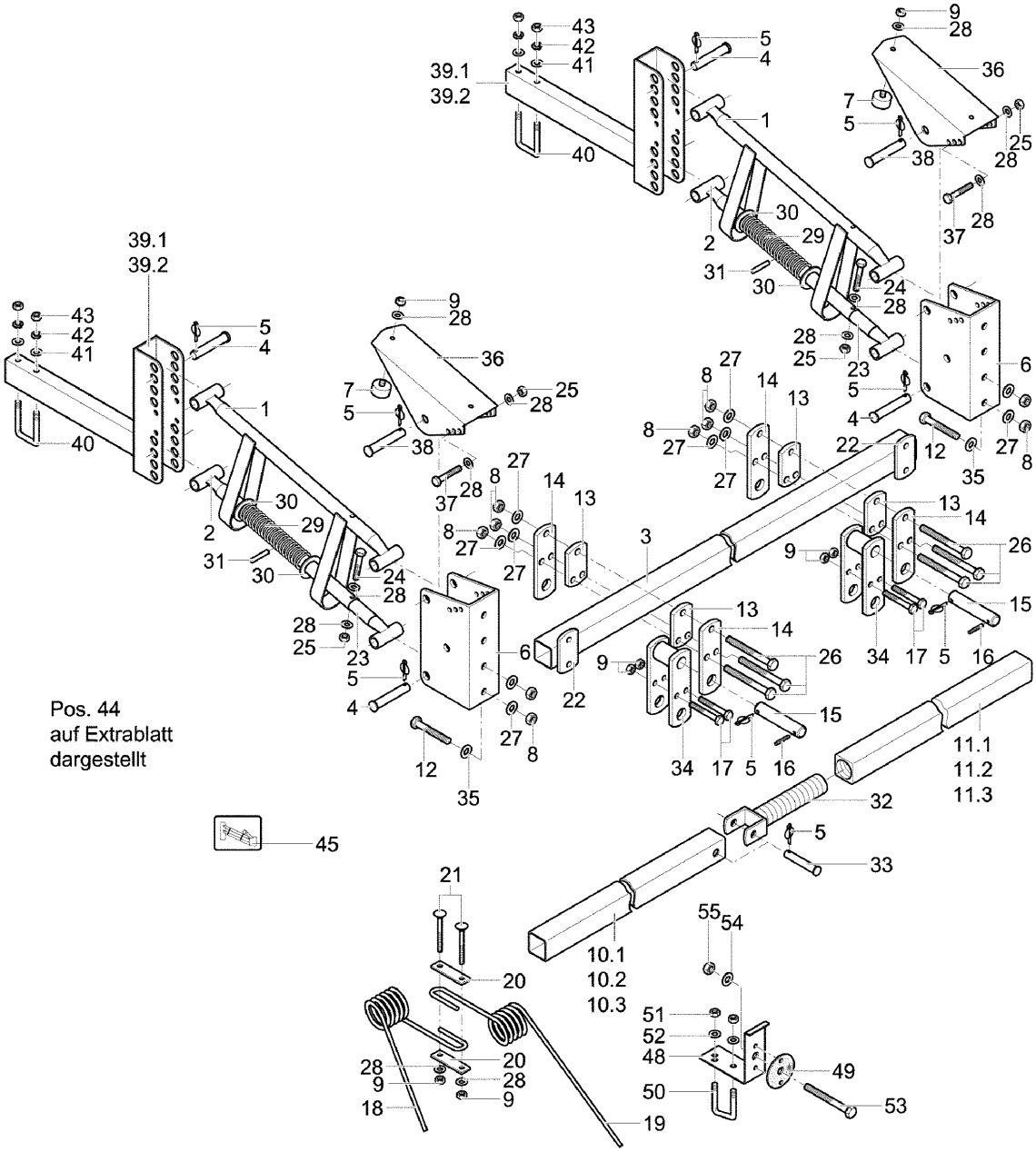

9207_O	Saatstriegel Rear harrow Herse dents traînantes	Turbodrill L, XL Br.5

Bild Ref. Fig.	Bestellnr. Part-No. Rèférence	Stck. Qty. Qte.	**Bezeichnung**	Technische Angaben Technical data Données techniques	**Description**	**Désignation**
27	9021DA10.5A	10	Scheibe	A 10,5 DIN9021 vz.	Washer	Rondelle
28	125DA8.4A	34	Scheibe	A8,4 DIN125 vz.	Washer	Rondelle
29	9110.34.99	2	Druckfeder		Compression spring	Ressort
30	9110.35.15	4	Scheibe	Ø35	Washer	Rondelle
31	1473D870	2	Zylinderkerbstift	8x70 DIN1473	Cylindrical pin	Goupille
32	9109.88.00	1	Gelenk, schwer			
33	9109.23.04	1	Striegelabsteckniet		Rivet	Rivet
34	9109.89.00	2	Koppeltasche		Bracket	Support
35	9021DA10.5A	4	Scheibe	A 10,5 DIN9021 vz.	Washer	Rondelle
36	9110.29.24	2	Anschlag		Limiter	Battée
37	931D880P	2	Sechskantschraube	M8x80 DIN931	Hex. bolt	Vis 6 pans
38	9111.80.11	2	Striegelabsteckniet	14x90	Rivet	Rivet
39.01	9022.33.10	2	Striegelhaltetasche		Top bracket	Support de herse sup.
39.01	9022.57.01	2	Striegelhaltetasche, lang		Top bracket long	Support de herse sup. long
40	9004.15.27	2	Bügelschraube verzinkt		Cross section	Bride
41	1440D16A	4	Scheibe	16 DIN1440 verz.	Washer	Rondelle
42	127DB16A	4	Federring	B16 DIN127 vz.	Springwasher	Rondelle grower
43	934D16PA	4	Sechskantmutter	M16 DIN934-8 verz.	Hex. nut	Ecrou 6 pans
44	9004.13.01	1	SCHARSTRIEGEL		COULT. HARROW	HERSE DE SOC
45	9998.02.17	1	Aufkleber	"Anbaupunkte Saatstr."	Sticker	Autocollant
48	9110.00.12	2	Halter		Bracket	Support
49	9108.80.01	2	Rückstrahler, rot		Reflector red	Catadioptre rouge
50	9108.75.03	2	Klemmbügel, eckig		Clamp strap	Etrier de serrage
51	934D8PA	4	Sechskantmutter	M8 DIN934-8 vz.	Hex. nut	Ecrou 6 pans
52	125DA8.4A	4	Scheibe	A8,4 DIN125 vz.	Washer	Rondelle
53	933D620PA	2	Sechskantschraube	M6x20 DIN933-8.8 vz.	Hex. bolt	Vis 6 pans
54	125DA6.4A	2	Scheibe	A6.4 DIN125 vz.	Washer	Rondelle
55	985D6PA	2	Sechskantmutter	M6 DIN985-8 vz.	Hex. nut	Ecrou 6 pans

9207_O 1	Perfektstriegel (Modell 2005/01) Adj. bracket holder (Model 2005/01) Support (Modèle 2005/01)	**Turbodrill L, XL Br.5**

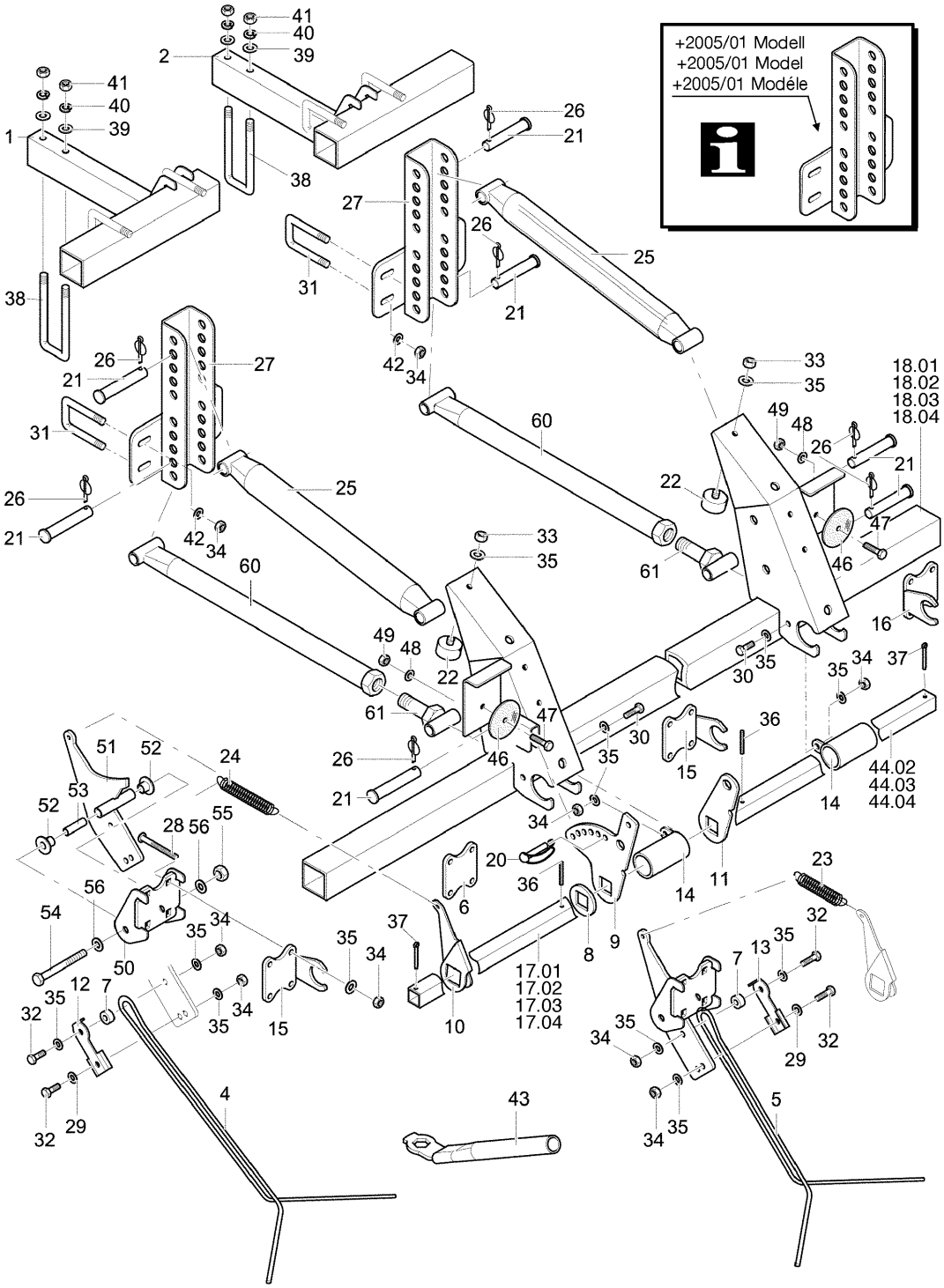

9207_O 1	Perfektstriegel (Modell 2005/01) Adj. bracket holder (Model 2005/01) Support (Modèle 2005/01)	**Turbodrill L, XL Br.5**

Bild Ref. Fig.	Bestellnr. Part-No. Rèférence	Stck. Qty. Qte.	**Bezeichnung**	Technische Angaben Technical data Données techniques	**Description**	**Désignation**
0.01	853.86.002.0		PERFEKTSTRIEGEL KPL.	3,0m	REAR HARROW	HERSE FLEXI-DENT
0.02	853.86.003.0		PERFEKTSTRIEGEL KPL.	4,0m	REAR HARROW	HERSE FLEXI-DENT
0.03	853.86.004.0		PERFEKTSTRIEGEL KPL.	4,5m	REAR HARROW	HERSE FLEXI-DENT
0.04	853.86.006.0		PERFEKTSTRIEGEL KPL.	6,0m	REAR HARROW	HERSE FLEXI-DENT
0.05	853.85.011.0		STRIEGELZINKENLAGER KPL.		ADJ. BRACKET HOLDER CPL.	SUPPORT CPL.
0.06	853.86.900.0		LENKER		Link	Guide
1	853.86.120.0	2	Striegelhalter, links		Bracket l.h.	Support gauche
2	853.86.125.0	2	Striegelhalter, rechts		Bracket r.h.	Support droit
4	853.85.071.0	12	Striegelzinken, lang		Harrow tine long	Dent de herse long
5	853.85.072.0	11	Striegelzinken, kurz		Harrow tine short	Dent de herse court
6	853.85.073.0	18	Klemmplatte		Clamp plate	Plaque de serrage
7	853.85.074.0	23	Buchse		Bush	Douille
8	853.85.077.0	2	Scheibe		Washer	Rondelle
9	853.85.078.0	2	Absteckblech		Plate	Plaquette
10	853.85.079.0	23	Spannhebel		Lever	Levier
11	853.85.080.0	2	Hebelblech		Lever	Levier
12	853.85.081.0	22	Klemmblech, links		Clamp plate l.h.	Tôle gauche
13	853.85.082.0	1	Klemmblech, rechts		Clamp plate r.h.	Tôle droit
14	853.85.160.0	4	Spannrohrlager		Bearing	Palier
15	853.85.190.0	2	Spannrohrlager, re.		Bearing r.h.	Palier droit
16	853.85.195.0	3	Spannrohrlager, li.		Bearing l.h.	Palier gauche
17.01	853.86.052.0	1	Spannrohr	L=2650	Tension tube	Tube
17.02	853.85.553.0	1	Spannrohr	L=1970	Tension tube	Tube
17.03	853.86.055.0	1	Spannrohr, links	L=2198	Tension tube l.h.	Tube gauche
17.04	853.86.059.0	1	Spannrohr, links	L=2357	Tension tube l.h.	Tube gauche
18.01	853.86.220.0	1	Striegelträger	3,0m	Main bracket	Support
18.02	853.85.630.0	1	Striegelträger	4,0m	Main bracket	Support
18.03	853.86.240.0	1	Striegelträger	4,5m	Main bracket	Support
18.04	853.86.270.0	1	Striegelträger, links	6,0m	Main bracket l.h.	Support gauche
20	9001.43.07	2	Rohrklappsplint	8x45 vz.	Lynch pin	Goupille
21	9004.15.25	16	Striegelabsteckniet	Ø14x75	Rivet	Rivet
22	9004.15.29	2	Puffer		Damper	Amortisseur
23	9006.39.14	11	Striegelzugfeder kurz		Tension spring short	Ressort court
24	9006.39.15	12	Striegelzugfeder, lang		Tension spring long	Ressort long
25	9006.52.01	4	Striegellenker oben		Strut top	Bras supérieur
26	9108.97.02	16	Klappsplint		Lynch pin	Goupille
27	853.86.130.0	4	Striegelhaltetasche		Top bracket	Support de herse sup.

9207_O 1	Perfektstriegel (Modell 2005/01) Adj. bracket holder (Model 2005/01) Support (Modèle 2005/01)	**Turbodrill L, XL Br.5**

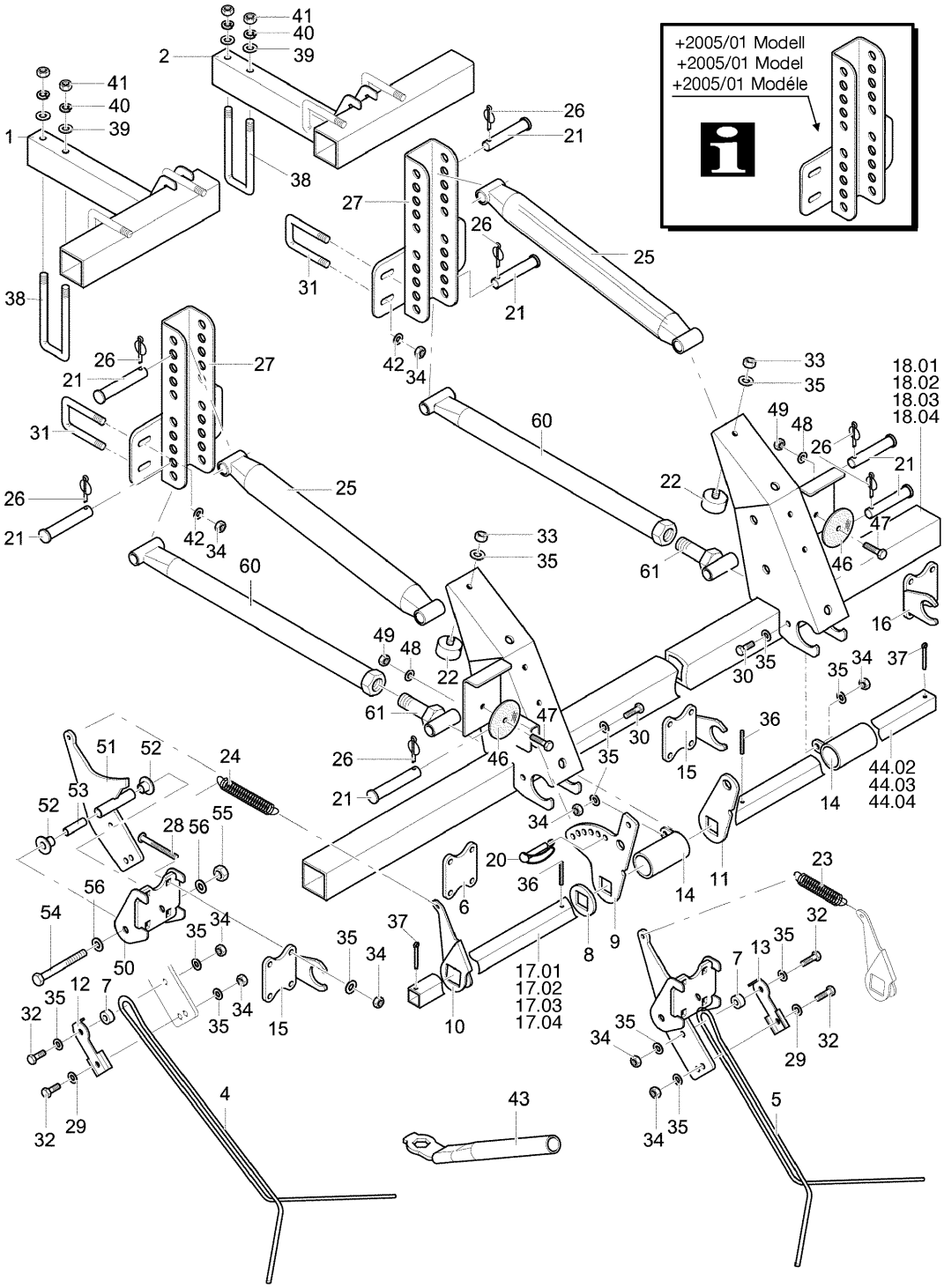

9207_O 1	Perfektstriegel (Modell 2005/01) Adj. bracket holder (Model 2005/01) Support (Modèle 2005/01)	**Turbodrill L, XL Br.5**

Bild Ref. Fig.	Bestellnr. Part-No. Rèférence	Stck. Qty. Qte.	**Bezeichnung**	Technische Angaben Technical data Données techniques	**Description**	**Désignation**
28	603D875PA	92	Flachrundschraube	M8x75 DIN603-8.8 vz.	Bolt	Vis
29	9021DA8.4A	23	Scheibe	A 8,4 DIN9021 vz.	Washer	Rondelle
30	933D820P	4	Sechskantschraube	M8x20 DIN933-8.8	Hex. bolt	Vis 6 pans
31	9108.75.01	8	Klemmbügel, eckig		Clamp strap	Etrier de serrage
32	933D830P	46	Sechskantschraube	M8x30 DIN933-8.8	Hex. bolt	Vis 6 pans
33	934D8PA	2	Sechskantmutter	M8 DIN934-8 vz.	Hex. nut	Ecrou 6 pans
34	985D8PA	158	Sechskantmutter	M8 DIN985-8 vz.	Hex. nut	Ecrou 6 pans
35	125DA8.4A	171	Scheibe	A8,4 DIN125 vz.	Washer	Rondelle
36	1481D540	4	Spannstift	5x40 DIN1481	Dowel Pin	Goupille serrage
37	94D440A	4	Splint	4x40 DIN94 vz.	Splint pin	Goupille fendue
38	9004.15.27	4	Bügelschraube verzinkt		Cross section	Bride
39	125DA17A	8	Scheibe	A17 DIN125 vz.	Washer	Rondelle
40	127DB16A	8	Federring	B16 DIN127 vz.	Springwasher	Rondelle grower
41	934D16PA	8	Sechskantmutter	M16 DIN934-8 verz.	Hex. nut	Ecrou 6 pans
42	440DR9A	16	Scheibe	R9 DIN440 verz.	Washer	Rondelle
43	853.85.310.0	1	Hilfswerkzeug		Tool	Outil
44.02	853.85.554.0	1	Spannrohr, rechts	L=1710	Tension tube r.h.	Tube droit
44.03	853.86.056.0	1	Spannrohr, rechts	L=1938	Tension tube r.h.	Tube droit
44.04	853.86.060.0	1	Spannrohr, rechts	L=3104	Tension tube r.h.	Tube droit
45	853.86.280.0	1	Striegelträger, rechts	6,0m	Main bracket r.h.	Support droit
46	9108.80.01	2	Rückstrahler, rot		Reflector red	Catadioptre rouge
47	84D620W	2	Zylinderschraube	M6x20 DIN84-4.8	Spline screw	Vis cylindrique
48	125DA6.4A	2	Scheibe	A6.4 DIN125 vz.	Washer	Rondelle
49	985D6PA	2	Sechskantmutter	M6 DIN985-8 vz.	Hex. nut	Ecrou 6 pans
50	853.85.170.0	1	Scharnier		Hinge	Charniere
51	853.85.180.0	1	Striegellager		Adj. bracket holder	Support
52	9002.00.03	2	Scharlager		Pivot	Palier
53	9002.00.04	1	Scharlagerinnenhülse		Inner bush	Baque
54	931D1095PA	1	Sechskantschraube	M10x95 DIN931-8.8 vz.	Hex. bolt	Vis 6 pans
55	985D10PA	1	Sechskantmutter	M10 DIN985-8 vz.	Hex. nut	Ecrou 6 pans
56	9021DA10.5A	2	Scheibe	A 10,5 DIN9021 vz.	Washer	Rondelle
60	853.86.910.0	1	Lenker		Link	Guide
61	853.86.920.0	1	Schraubenaufnahme		Sleeve	Douille

9207_O 2	Perfektstriegel (Modell 2005/02) Adj. bracket holder (Model 2005/02) Support (Modèle 2005/02)	**Turbodrill L, XL Br.5**

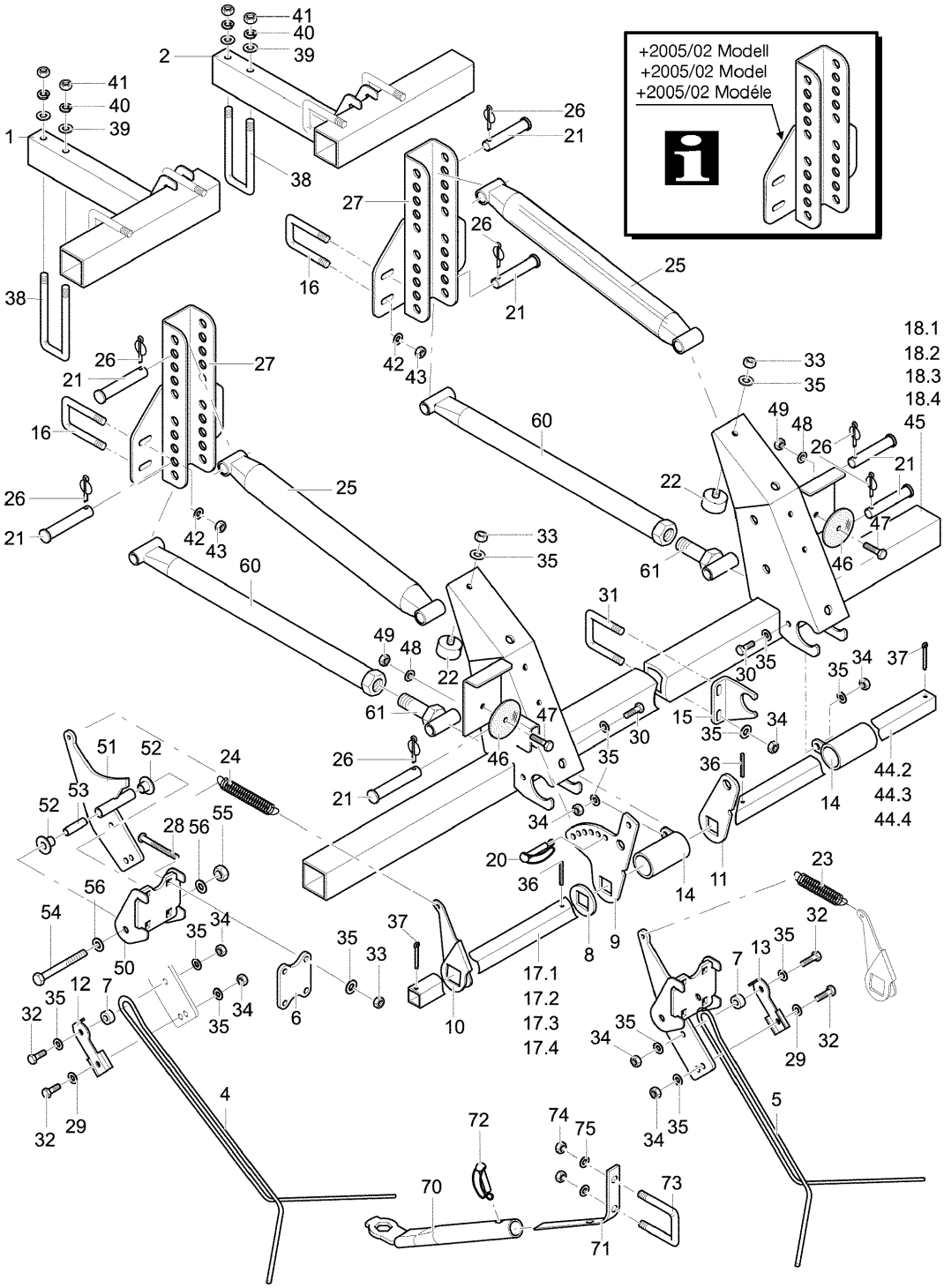

9207_O 2	Perfektstriegel (Modell 2005/02) Adj. bracket holder (Model 2005/02) Support (Modèle 2005/02)	**Turbodrill L, XL Br.5**

Bild Ref. Fig.	Bestellnr. Part-No. Rèférence	Stck. Qty. Qte.	**Bezeichnung**	Technische Angaben Technical data Données techniques	**Description**	**Désignation**
0.01	853.86.002.0		PERFEKTSTRIEGEL KPL.	3,0m	REAR HARROW	HERSE FLEXI-DENT
0.02	853.86.003.0		PERFEKTSTRIEGEL KPL.	4,0m	REAR HARROW	HERSE FLEXI-DENT
0.03	853.86.004.0		PERFEKTSTRIEGEL KPL.	4,5m	REAR HARROW	HERSE FLEXI-DENT
0.04	853.86.006.0		PERFEKTSTRIEGEL KPL.	6,0m	REAR HARROW	HERSE FLEXI-DENT
0.05	853.85.011.0		STRIEGELZINKENLAGER KPL.		ADJ. BRACKET HOLDER CPL.	SUPPORT CPL.
0.06	853.86.900.0		LENKER		Link	Guide
0.07	853.85.301.0		HILFSWERKZEUG		TOOL	OUTIL
1	853.86.120.0	2	Striegelhalter, links		Bracket l.h.	Support gauche
2	853.86.125.0	2	Striegelhalter, rechts		Bracket r.h.	Support droit
4	853.85.071.0	11	Striegelzinken, lang		Harrow tine long	Dent de herse long
5	853.85.072.0	12	Striegelzinken, kurz		Harrow tine short	Dent de herse court
6	853.85.073.0	23	Klemmplatte		Clamp plate	Plaque de serrage
7	853.85.074.0	23	Buchse		Bush	Douille
8	853.85.077.0	2	Scheibe		Washer	Rondelle
9	853.85.078.0	2	Absteckblech		Plate	Plaquette
10	853.85.079.0	23	Spannhebel		Lever	Levier
11	853.85.080.0	2	Hebelblech		Lever	Levier
12	853.85.081.0	22	Klemmblech, links		Clamp plate l.h.	Tôle gauche
13	853.85.082.0	1	Klemmblech, rechts		Clamp plate r.h.	Tôle droit
14	853.85.160.0	4	Spannrohrlager		Bearing	Palier
15	853.85.085.0	5	Spannrohrlager		Bearing	Palier
16	9108.75.04	8	Klemmbügel, eckig	M12x63x90	Clamp strap	Etrier de serrage
17.01	853.86.052.0	1	Spannrohr	L=2650	Tension tube	Tube
17.02	853.85.553.0	1	Spannrohr	L=1970	Tension tube	Tube
17.03	853.86.055.0	1	Spannrohr, links	L=2198	Tension tube l.h.	Tube gauche
17.04	853.86.059.0	1	Spannrohr, links	L=2357	Tension tube l.h.	Tube gauche
18.01	853.86.220.0	1	Striegelträger	3,0m	Main bracket	Support
18.02	853.85.630.0	1	Striegelträger	4,0m	Main bracket	Support
18.03	853.86.240.0	1	Striegelträger	4,5m	Main bracket	Support
18.04	853.86.270.0	1	Striegelträger, links	6,0m	Main bracket l.h.	Support gauche
20	9001.43.07	2	Rohrklappsplint	8x45 vz.	Lynch pin	Goupille
21	9004.15.25	16	Striegelabsteckniet	Ø14x75	Rivet	Rivet
22	9004.15.29	2	Puffer		Damper	Amortisseur
23	9006.39.14	12	Striegelzugfeder kurz		Tension spring short	Ressort court
24	9006.39.15	11	Striegelzugfeder, lang		Tension spring long	Ressort long
25	9006.52.01	4	Striegellenker oben		Strut top	Bras supérieur
26	9108.97.02	16	Klappsplint		Lynch pin	Goupille

9207_O 2	Perfektstriegel (Modell 2005/02) Adj. bracket holder (Model 2005/02) Support (Modèle 2005/02)	**Turbodrill L, XL Br.5**

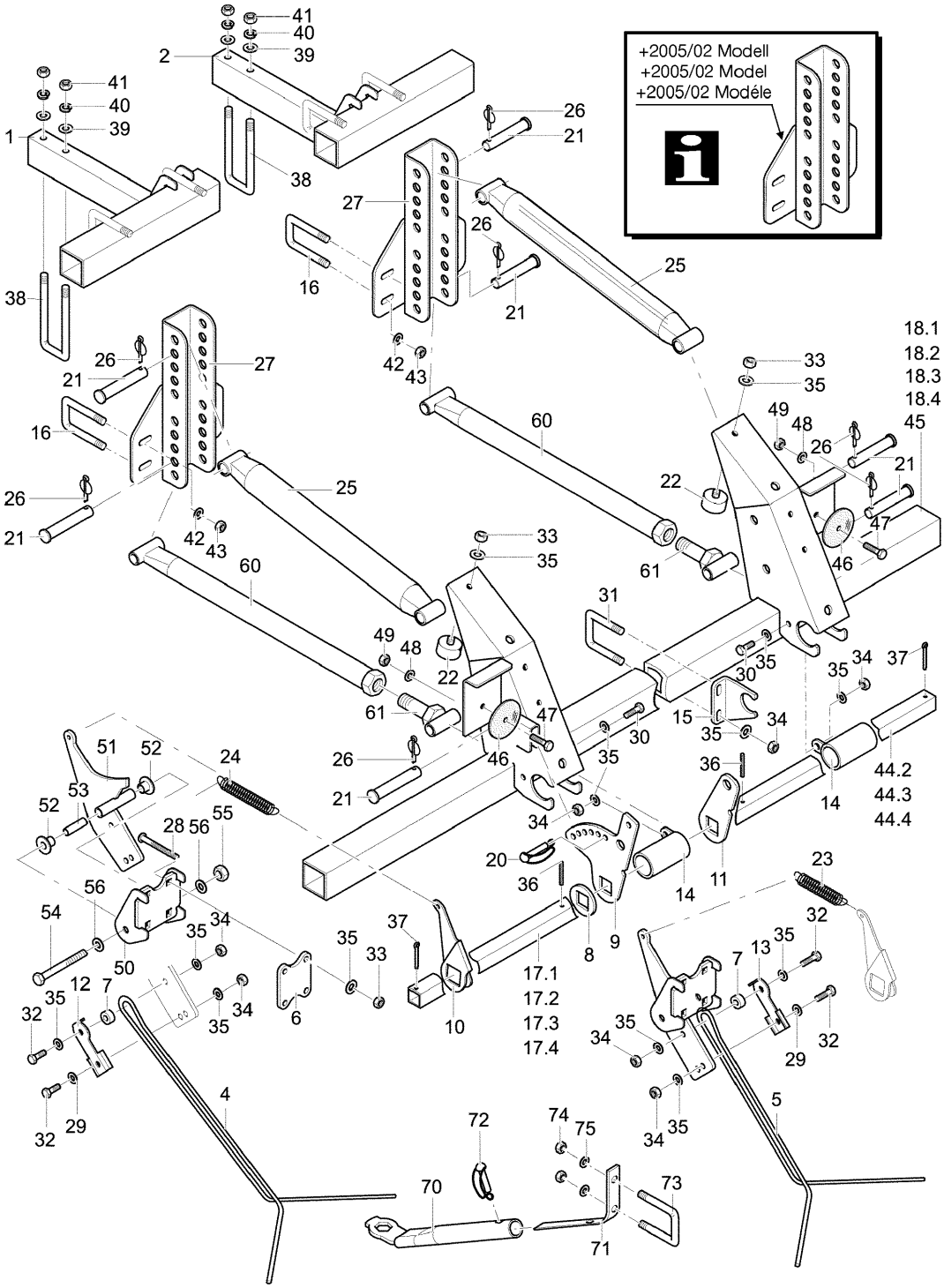

9207_O 2	Perfektstriegel (Modell 2005/02) Adj. bracket holder (Model 2005/02) Support (Modèle 2005/02)	**Turbodrill L, XL Br.5**

Bild Ref. Fig.	Bestellnr. Part-No. Rèférence	Stck. Qty. Qte.	**Bezeichnung**	Technische Angaben Technical data Données techniques	**Description**	**Désignation**
27	853.86.150.0	4	Striegelhaltetasche		Top bracket	Support de herse sup.
28	603D870PA	92	Flachrundschraube	M8x70 DIN603-8.8 verz.	Bolt	Vis
29	440DR9A	23	Scheibe	R9 DIN440 verz.	Washer	Rondelle
30	933D820P	4	Sechskantschraube	M8x20 DIN933-8.8	Hex. bolt	Vis 6 pans
31	9108.75.01	5	Klemmbügel, eckig		Clamp strap	Etrier de serrage
32	933D835PA	46	Sechskantschraube	M8x35 DIN933-8.8 verz.	Hex. bolt	Vis 6 pans
33	934D8PA	96	Sechskantmutter	M8 DIN934-8 vz.	Hex. nut	Ecrou 6 pans
34	985D8PA	60	Sechskantmutter	M8 DIN985-8 vz.	Hex. nut	Ecrou 6 pans
35	125DA8.4A	183	Scheibe	A8,4 DIN125 vz.	Washer	Rondelle
36	1481D540	4	Spannstift	5x40 DIN1481	Dowel Pin	Goupille serrage
37	94D440A	4	Splint	4x40 DIN94 vz.	Splint pin	Goupille fendue
38	9004.15.27	4	Bügelschraube verzinkt		Cross section	Bride
39	125DA17A	8	Scheibe	A17 DIN125 vz.	Washer	Rondelle
40	127DB16A	8	Federring	B16 DIN127 vz.	Springwasher	Rondelle grower
41	934D16PA	8	Sechskantmutter	M16 DIN934-8 verz.	Hex. nut	Ecrou 6 pans
42	125DA13A	16	Scheibe	A13 DIN125 vz.	Washer	Rondelle
43	985D12PA	16	Sechskantmutter	M12 DIN985-8 vz.	Hex. nut	Ecrou 6 pans
44.02	853.85.554.0	1	Spannrohr, rechts	L=1710	Tension tube r.h.	Tube droit
44.03	853.86.056.0	1	Spannrohr, rechts	L=1938	Tension tube r.h.	Tube droit
44.04	853.86.060.0	1	Spannrohr, rechts	L=3104	Tension tube r.h.	Tube droit
45	853.86.280.0	1	Striegelträger, rechts	6,0m	Main bracket r.h.	Support droit
46	9108.80.01	2	Rückstrahler, rot		Reflector red	Catadioptre rouge
47	84D620W	2	Zylinderschraube	M6x20 DIN84-4.8	Spline screw	Vis cylindrique
48	125DA6.4A	2	Scheibe	A6.4 DIN125 vz.	Washer	Rondelle
49	985D6PA	2	Sechskantmutter	M6 DIN985-8 vz.	Hex. nut	Ecrou 6 pans
50	853.85.170.0	1	Scharnier		Hinge	Charniere
51	853.85.180.0	1	Striegellager		Adj. bracket holder	Support
52	9002.00.03	2	Scharlager		Pivot	Palier
53	9002.00.04	1	Scharlagerinnenhülse		Inner bush	Baque
54	931D1095PA	1	Sechskantschraube	M10x95 DIN931-8.8 vz.	Hex. bolt	Vis 6 pans
55	985D10PA	1	Sechskantmutter	M10 DIN985-8 vz.	Hex. nut	Ecrou 6 pans
56	9021DA10.5A	2	Scheibe	A 10,5 DIN9021 vz.	Washer	Rondelle
60	853.86.910.0	1	Lenker		Link	Guide
61	853.86.920.0	1	Schraubenaufnahme		Sleeve	Douille
70	853.85.310.0	1	Hilfswerkzeug		Tool	Outil
71	853.85.321.0	1	Werkzeughalter		Bracket	Support
72	9001.43.07	1	Rohrklappsplint	8x45 vz.	Lynch pin	Goupille
73	9108.75.01	1	Klemmbügel, eckig		Clamp strap	Etrier de serrage

9207_O 2	Perfektstriegel (Modell 2005/02) Adj. bracket holder (Model 2005/02) Support (Modèle 2005/02)	**Turbodrill L, XL Br.5**

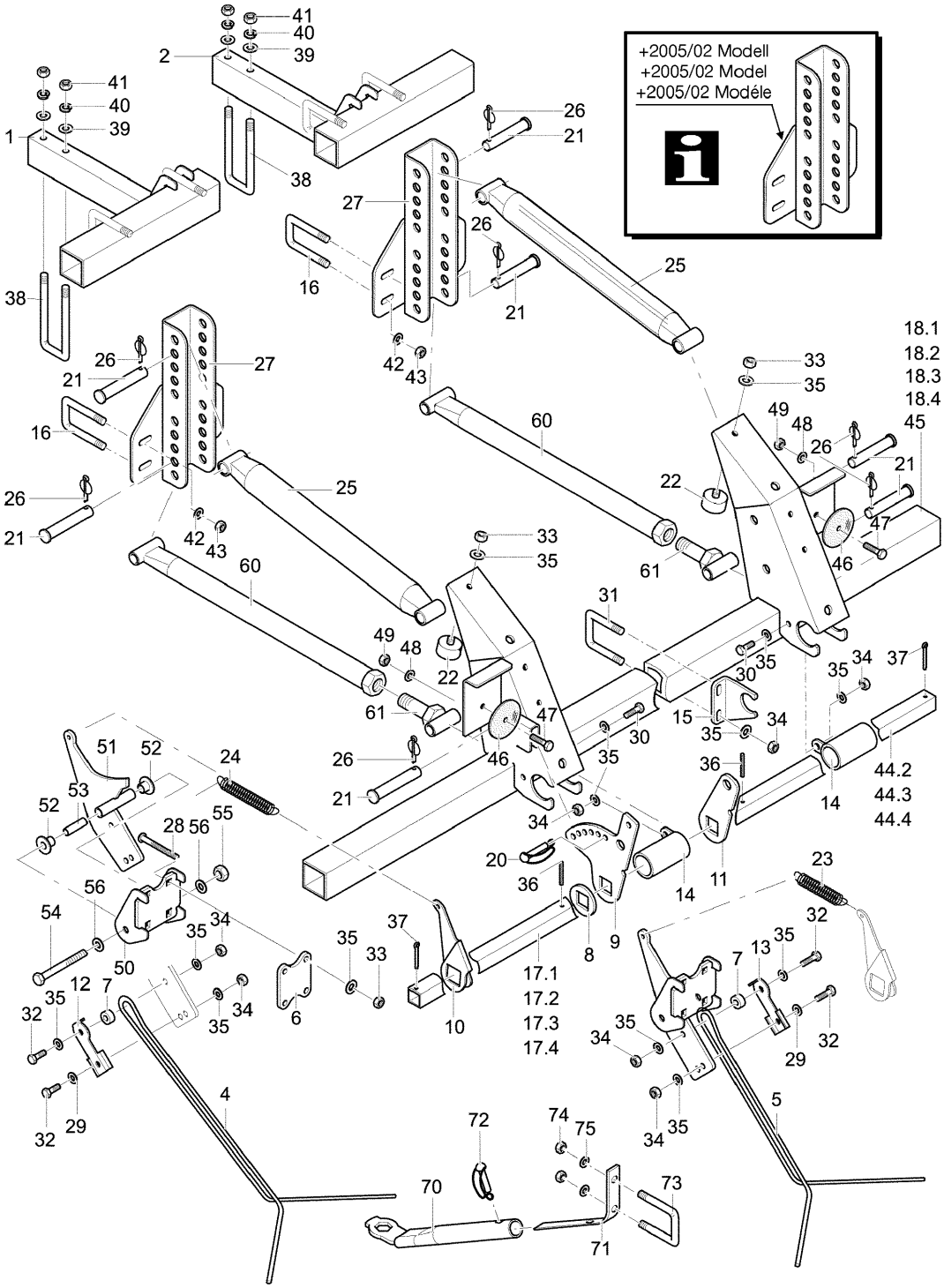

9207_O 2	Perfektstriegel (Modell 2005/02) Adj. bracket holder (Model 2005/02) Support (Modèle 2005/02)	Turbodrill L, XL Br.5

Bild Ref. Fig.	Bestellnr. Part-No. Rèférence	Stck. Qty. Qte.	**Bezeichnung**	Technische Angaben Technical data Données techniques	**Description**	**Désignation**
74	934D8PA	2	Sechskantmutter	M8 DIN934-8 vz.	Hex. nut	Ecrou 6 pans

9207_O 3	Striegelverlängerung Harrow extension Rallonge de herse	Turbodrill L, XL Br.5

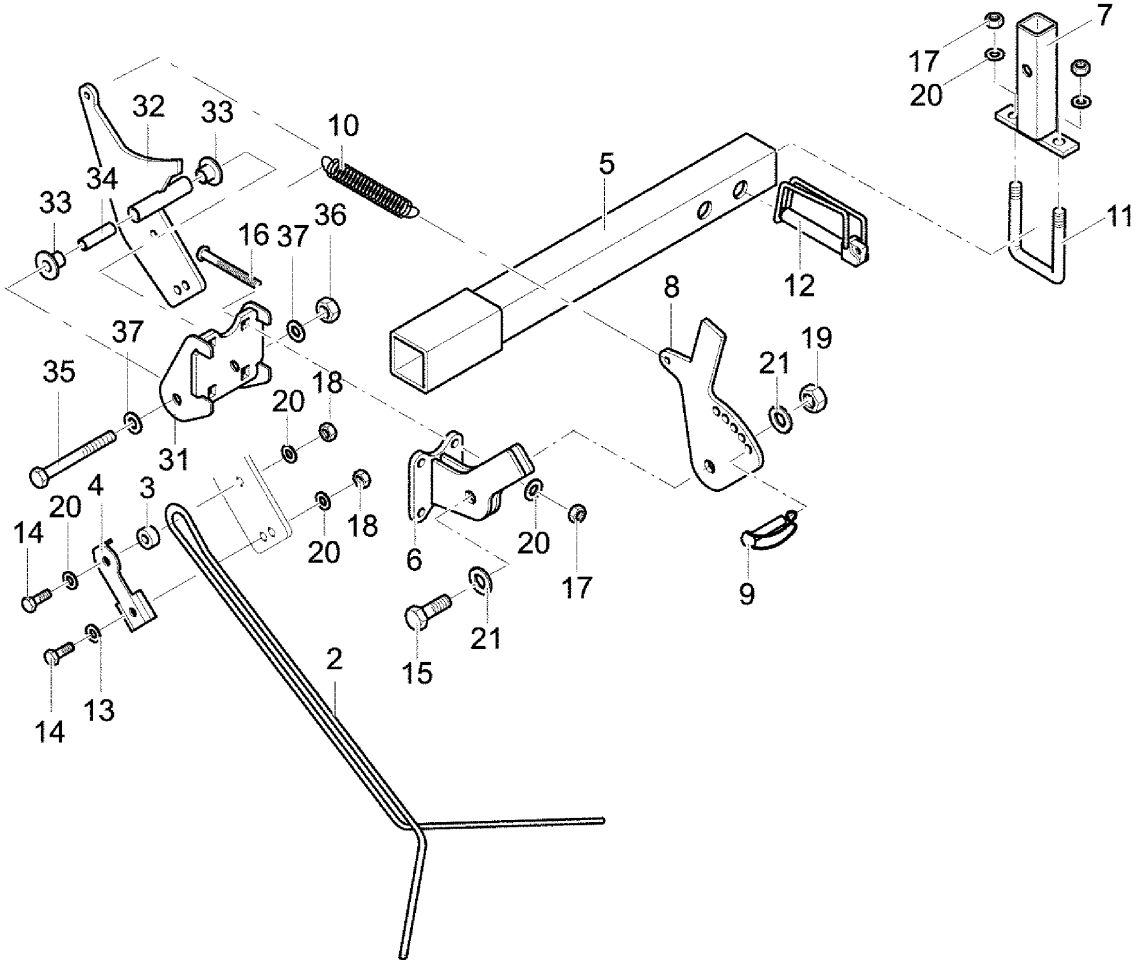

9207_O 3	Striegelverlängerung Harrow extension Rallonge de herse	Turbodrill L, XL Br.5

Bild Ref. Fig.	Bestellnr. Part-No. Rèférence	Stck. Qty. Qte.	**Bezeichnung**	Technische Angaben Technical data Données techniques	**Description**	**Désignation**
0.01	853.85.701.0		STRIEGELVERLÄNGERUNG, LI.		HARROW EXTENSION L.H.	RALLONGE DE HERSE GAUCHE
0.02	853.85.702.0		STRIEGELVERLÄNGERUNG, RE.		HARROW EXTENSION R.H.	RALLONGE DE HERSE DROIT
0.03	853.85.011.0		STRIEGELZINKENLAGER KPL.		ADJ. BRACKET HOLDER CPL.	SUPPORT CPL.
2	853.85.071	1	Striegelzinken, lang		Harrow tine long	Dent de herse long
3	853.85.074.0	1	Buchse		Bush	Douille
4	853.85.081.0	1	Klemmblech, links		Clamp plate l.h.	Tôle gauche
5	853.85.720.0	1	Striegelverlängerung		Harrow extension	Rallonge de herse
6	853.85.730.0	1	Klemmplatte		Clamp plate	Plaque de serrage
7	853.85.740.0	1	Transporthalter		Bracket	Support
8	853.85.791.0	1	Formclip		Lynch pin	Goupille
9	9001.43.07	1	Rohrklappsplint	8x45 vz.	Lynch pin	Goupille
10	9006.39.15	1	Striegelzugfeder, lang		Tension spring long	Ressort long
11	9108.75.01	1	Klemmbügel, eckig		Clamp strap	Etrier de serrage
12	9108.92.02	1	Formclip		Lynch pin	Goupille
13	440DR9A	1	Scheibe	R9 DIN440 verz.	Washer	Rondelle
14	933D835PA	2	Sechskantschraube	M8x35 DIN933-8.8 verz.	Hex. bolt	Vis 6 pans
15	933D1235P	1	Sechskantschraube	M12x35 DIN933-8.8	Hex. bolt	Vis 6 pans
16	603D870PA	4	Flachrundschraube	M8x70 DIN603-8.8 verz.	Bolt	Vis
17	934D8PA	6	Sechskantmutter	M8 DIN934-8 vz.	Hex. nut	Ecrou 6 pans
18	985D8PA	2	Sechskantmutter	M8 DIN985-8 vz.	Hex. nut	Ecrou 6 pans
19	985D12PA	1	Sechskantmutter	M12 DIN985-8 vz.	Hex. nut	Ecrou 6 pans
20	125DA8.4A	9	Scheibe	A8,4 DIN125 vz.	Washer	Rondelle
21	125DA13	2	Scheibe	A13 DIN125	Washer	Rondelle
31	853.85.170.0	1	Scharnier		Hinge	Charniere
32	853.85.180.0	1	Striegellager		Adj. bracket holder	Support
33	9002.00.03	2	Scharlager		Pivot	Palier
34	9002.00.04	1	Scharlagerinnenhülse		Inner bush	Baque
35	931D1095PA	1	Sechskantschraube	M10x95 DIN931-8.8 vz.	Hex. bolt	Vis 6 pans
36	985D10PA	1	Sechskantmutter	M10 DIN985-8 vz.	Hex. nut	Ecrou 6 pans
37	9021DA10.5A	2	Scheibe	A 10,5 DIN9021 vz.	Washer	Rondelle

9207_O 4	Zinkenschutz f. Perfektstriegel Tine safety Protection	Turbodrill L, XL Br.5

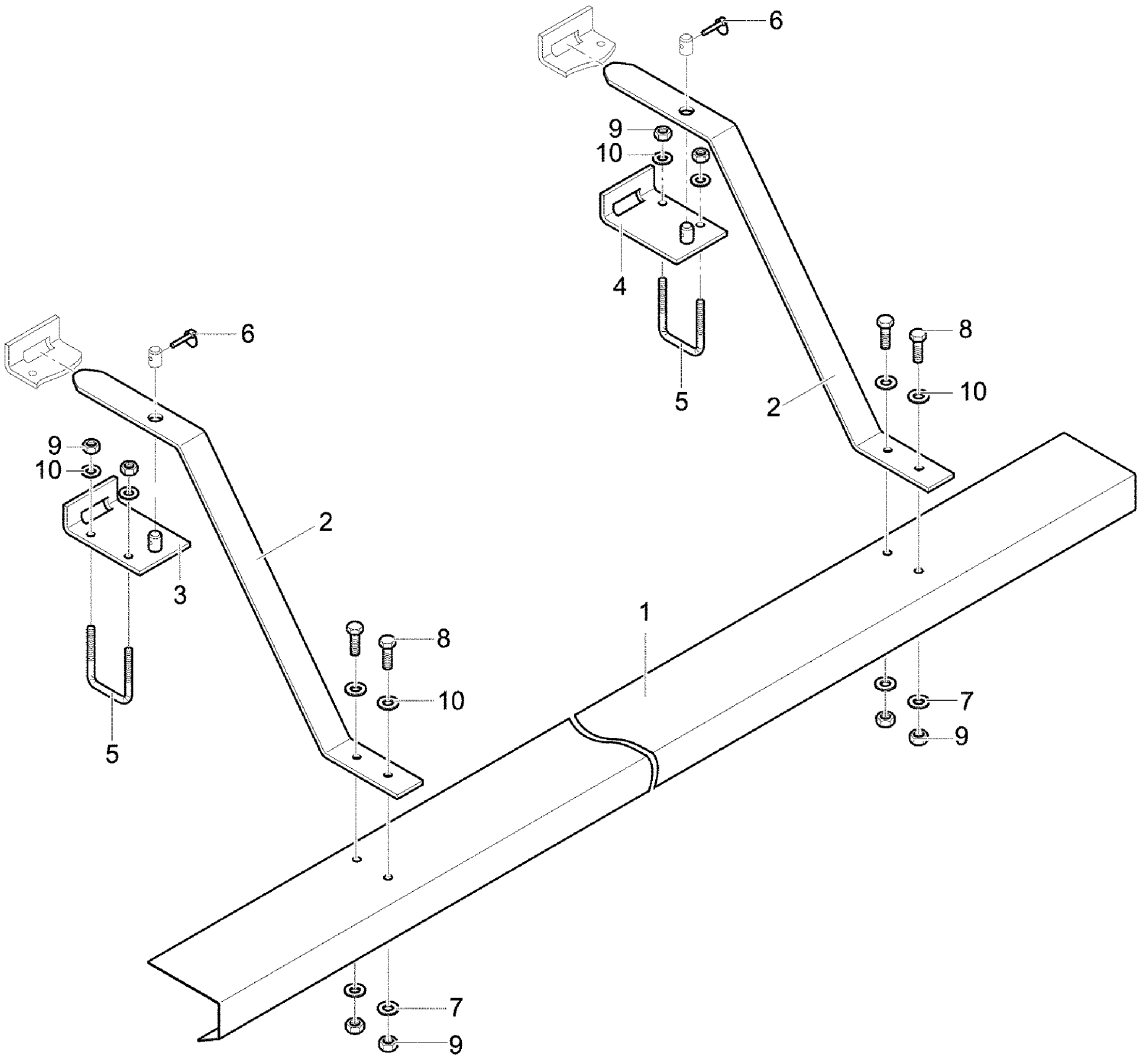

9207_O 4	Zinkenschutz f. Perfektstriegel Tine safety Protection	Turbodrill L, XL Br.5

Bild Ref. Fig.	Bestellnr. Part-No. Rèférence	Stck. Qty. Qte.	**Bezeichnung**	Technische Angaben Technical data Données techniques	**Description**	**Désignation**
0.01	853.85.902.0		ZINKENSCHUTZ PERFEKTSTR. 3,0M		TINES SAFETY DEVICE	PROTECT. HERSE CPL.
1	853.85.922.0	1	Zinkenschutz 3,0 m		Tines safety dev.	Protection
2	853.85.923.0	2	Zinkenschutzbügel		Bolt	Bride
3	853.85.960.0	1	Zinkenschutzhalter, li.		Bracket l.h.	Support protection gauche
4	853.85.965.0	1	Zinkenschutzhalter, re.		Bracket r.h.	Support protection droit
5	9108.75.01	2	Klemmbügel, eckig		Clamp strap	Etrier de serrage
6	9108.97.02	2	Klappsplint		Lynch pin	Goupille
7	9021DA8.4A	4	Scheibe	A 8,4 DIN9021 vz.	Washer	Rondelle
8	933D820P	4	Sechskantschraube	M8x20 DIN933-8.8	Hex. bolt	Vis 6 pans
9	985D8PA	8	Sechskantmutter	M8 DIN985-8 vz.	Hex. nut	Ecrou 6 pans
10	125DA8.4A	8	Scheibe	A8,4 DIN125 vz.	Washer	Rondelle

9207_O 5	Striegeldruckverstellung hydr. Harrow press. adjust Hydr. press. de flex	Turbodrill L, XL Br.5

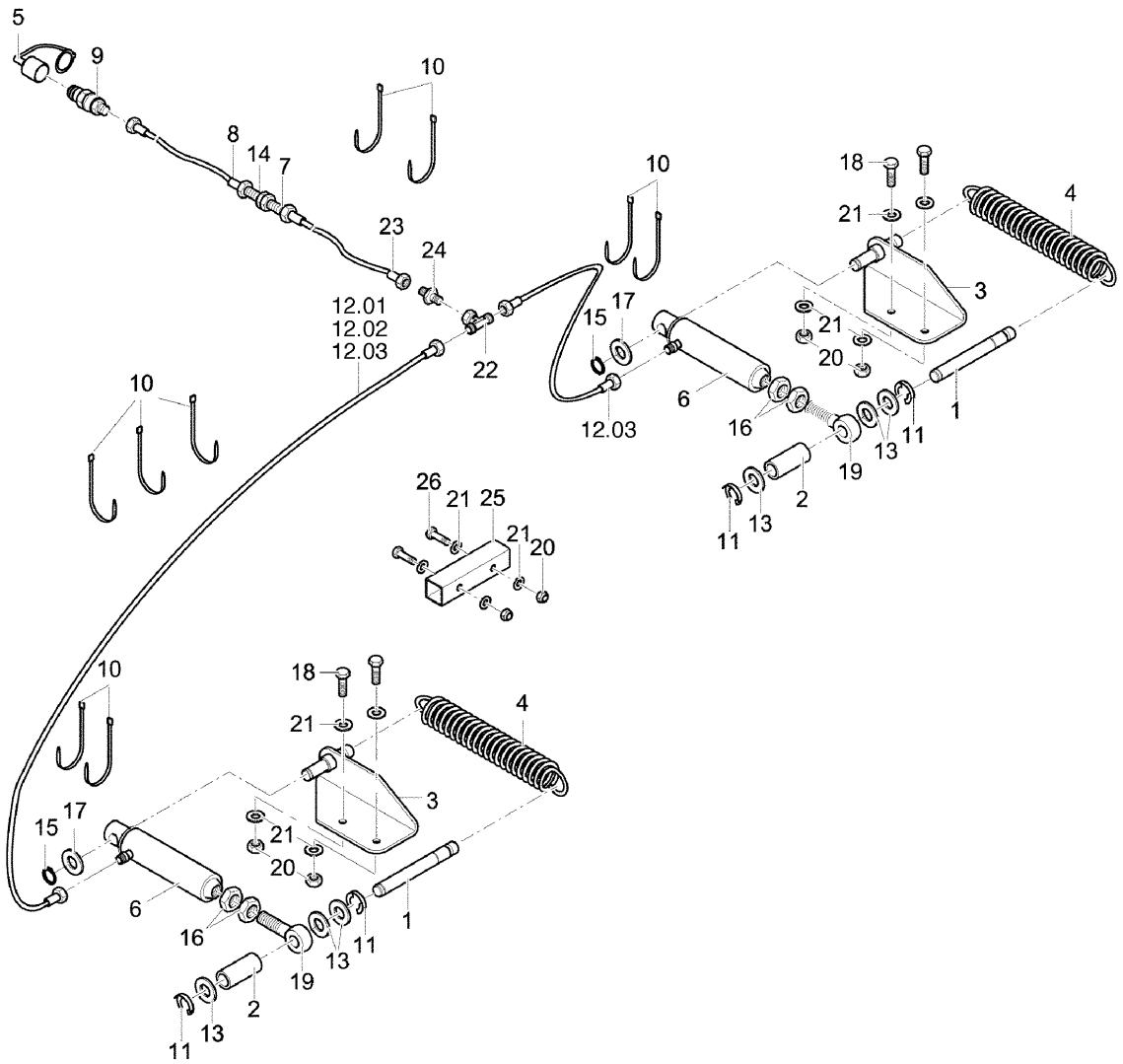

9207_O 5	Striegeldruckverstellung hydr. Harrow press. adjust Hydr. press. de flex	Turbodrill L, XL Br.5

Bild Ref. Fig.	Bestellnr. Part-No. Rèférence	Stck. Qty. Qte.	**Bezeichnung**	Technische Angaben Technical data Données techniques	**Description**	**Désignation**
0.01	853.86.802.0		STRIEGELDRUCKVERS TELLUNG HYDR.	3,0m	HARROW PRESS. ADJUST. HYDR.	HYDR. PRESS. DE FLEX
0.02	853.86.803.0		STRIEGELDRUCKVERS TELLUNG HYDR.	4,0m-4,5m	HARROW PRESS. ADJUST. HYDR.	HYDR. PRESS. DE FLEX
0.03	853.86.806.0		STRIEGELDRUCKVERS TELLUNG HYDR.	6,0m	HARROW PRESS. ADJUST. HYDR.	HYDR. PRESS. DE FLEX
1	853.85.821.0	2	Bolzen		Pin	Axe
2	853.85.822.0	2	Distanzbuchse		Spacer	Bague entretoise
3	853.85.850.0	2	Zylinderkonsole		Cylinder console	Cylindre console
4	4726.00.07	2	Zugfeder	CF-209	Tension spring	Ressort
5	8132.05.01	1	Staubschutzkappe, rot		Dust cap red	Cache rouge
6	8163.00.01	2	ZYLINDER VERSTELLB.		CYLINDER	VERIN
7	9001.60.21	1	Gerade Schottverschr.		Nut coupling	Raccord
8	9109.52.10	1	Hydraulikschlauch	DN6 A0/A0 L=1800 mm	Hydr. hose	Conduite flexible
9	9001.64.01	1	Hydraulikstecker	SVK	Coupling cpl.	Cache cpl.
10	9006.70.02	12	Kabelbinder	4,8x178	Cable connector	Collier
11	9108.71.04	4	Sicherung		Safety	Verrou
12.01	9108.79.07	1	Hydraulikschlauch	DN6, L=3100 A0/A3	Hydr. hose	Conduite flexible
12.02	9109.63.15	2	HYDR.SCH.1106 K-DN 6X1950A0/A3	HYDR.SCH.1106 K-DN 6X1950A0/A3	Hose	Conduite flexible
13	125DA17A	6	Scheibe	A17 DIN125 vz.	Washer	Rondelle
14	433D15A	1	Scheibe	15 DIN433 vz.	Washer	Rondelle
15	471D151	2	Sicherungsring	15x1 DIN471	Circlip	Circlip
16	936D16P	4	Sechskantmutter	M16 DIN936-8	Hex. nut	Ecrou 6 pans
17	1441D15	2	Scheibe	15 DIN1441	Washer	Rondelle
18	933D825P	4	Sechskantschraube	M8x25 DIN933-8.8	Hex. bolt	Vis 6 pans
19	444DB1680SA	2	Augenschraube	BM16x80 DIN444-4.6 vz.	Eyebolt	Vis à oeil
20	985D8PA	6	Sechskantmutter	M8 DIN985-8 vz.	Hex. nut	Ecrou 6 pans
21	125DA8.4A	12	Scheibe	A8,4 DIN125 vz.	Washer	Rondelle
22	9109.51.01	1	T-Verschraubung		T-coupling	Raccord
23	9108.79.14	1	Hydraulikschlauch	DN6, L=1300 A0/A0	Hydr. hose	Conduite flexible
24	9001.60.24	1	Gerade Verschraubung	G 8-L	Male stud coupling	Raccord
25	853.85.823.0	1	Verbindungsprofil		Connecting profile	Bouchon de profil
26	931D845PA	2	Sechskantschraube	M8x45 DIN931-8.8 verz.	Hex. bolt	Vis 6 pans

9207_O 6	Striegeladaptersatz Extension Rallonge	Turbodrill L, XL Br.5

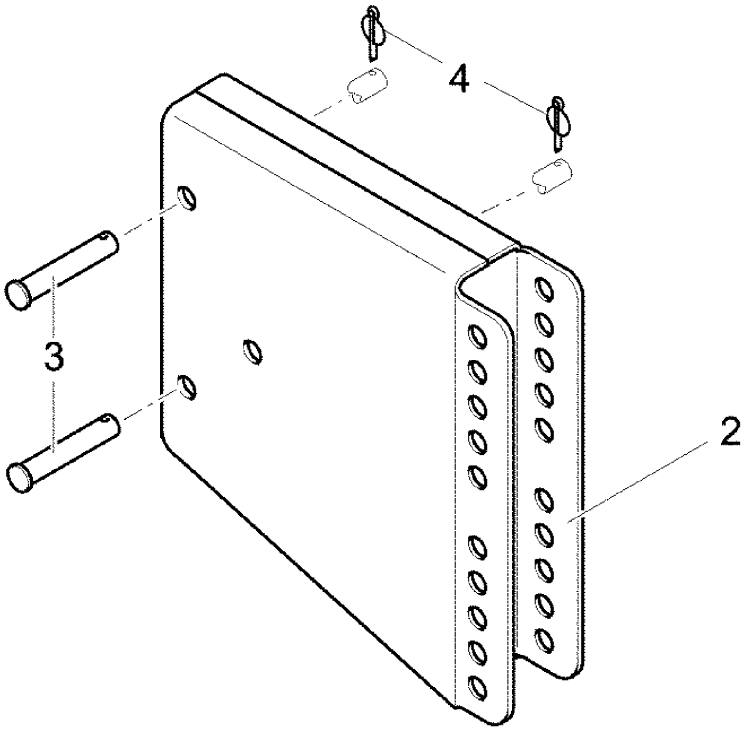

9207_O 6	Striegeladaptersatz Extension Rallonge	Turbodrill L, XL Br.5

Bild Ref. Fig.	Bestellnr. Part-No. Rèférence	Stck. Qty. Qte.	**Bezeichnung**	Technische Angaben Technical data Données techniques	**Description**	**Désignation**
0.01	853.80.201.0		STRIEGELADAPTERSATZ		EXTENSION	RALLONGE
0.02	853.80.202.0		STRIEGELADAPTER		ADAPTER	BRAS
2	853.80.210.0	2	Striegeladapter		Adapter	Bras
3	9004.15.25	2	Striegelabsteckniet	Ø14x75	Rivet	Rivet
4	9108.97.02	2	Klappsplint		Lynch pin	Goupille

Turbodrill L, XL Br.5

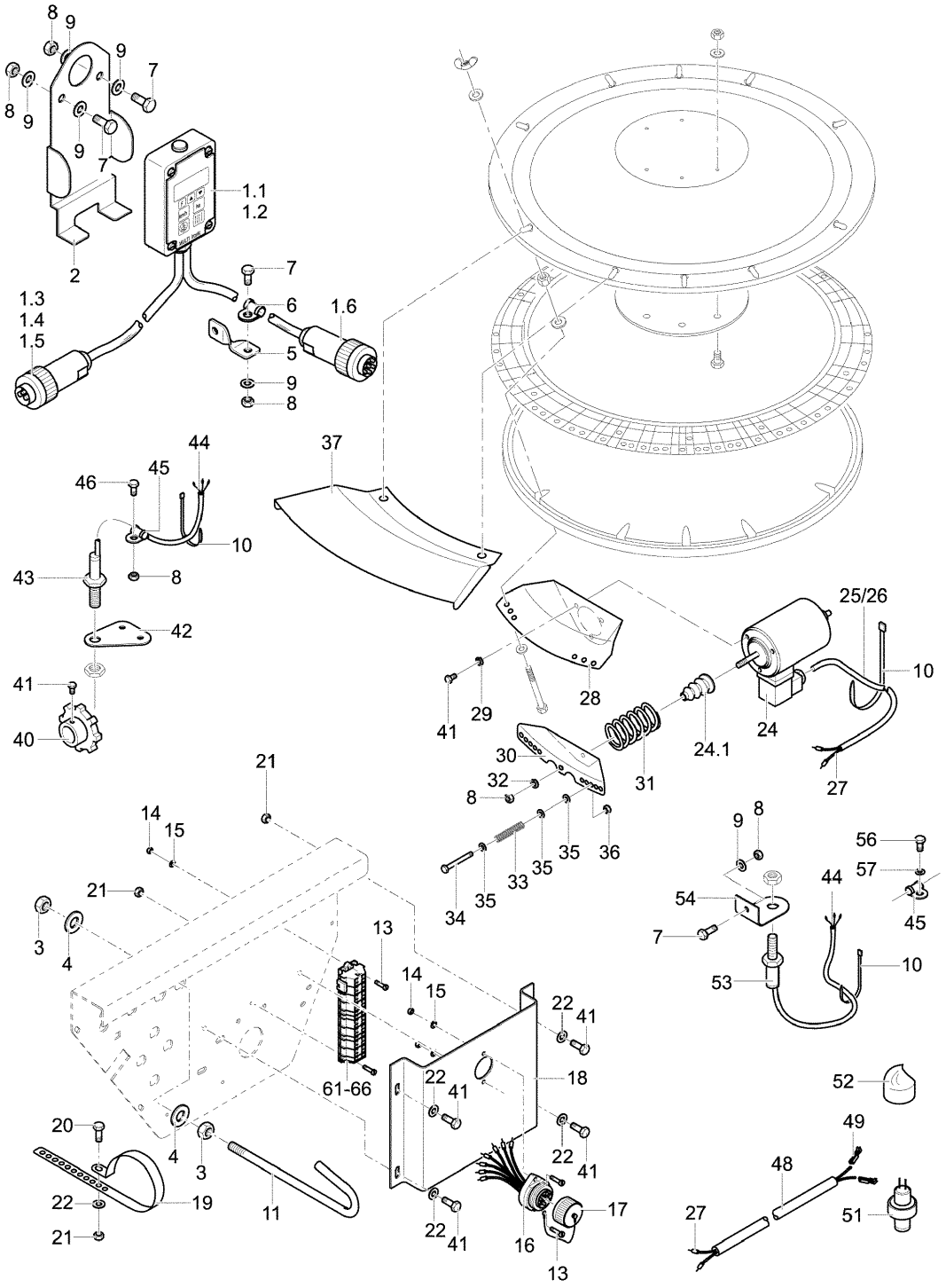

9207_P	Multitronic Multitronic Multitronic	Turbodrill L, XL Br.5

Bild Ref. Fig.	Bestellnr. Part-No. Rèférence	Stck. Qty. Qte.	**Bezeichnung**	Technische Angaben Technical data Données techniques	**Description**	**Désignation**
0.01	9110.71.52		MULTITRONIC 52		MULTITRONIC 52	MULTITRONIC 52
0.02	9110.71.54		MULTITRONIC 54		MULTITRONIC 54	MULTITRONIC 54
0.03	9110.71.55		MULTITRONIC 55		MULTITRONIC 55	MULTITRONIC 55
0.04	9110.72.23		VERTEILERKASTEN-STECHER		PLUG	PRISE DE COURAND
0.05	9109.75.05		MULTITRONIC-KLEMMLEISTE		TERMINAL STRIP CPL.	BORNE CPL.
1.01	9110.72.05	1	Sämonitor		Drill	Boîtier
1.02	9110.72.06	1	Sämonitor		Drill	Boîtier
1.03	9109.71.14	1	Stecker	3-pol. DIN9680	Plug	Prise de courant
1.04	9110.72.33	1	Sicherung		Safety	Verrou
1.05	9012.12.15	1	Kabelstecker		Plug	Fiche de contact
1.06	9012.12.14	1	Kabeldose		Cable box	Boîte à cable
2	9110.73.19	1	Halter		Bracket	Support
3	934D8PA	2	Sechskantmutter	M8 DIN934-8 vz.	Hex. nut	Ecrou 6 pans
4	125DA8.4A	2	Scheibe	A8,4 DIN125 vz.	Washer	Rondelle
5	9109.73.08	1	Zuglasche		Latch	Eclisse
6	9109.73.02	1	Norma-Rohrschelle		Standard clamp	Collier
7	933D616P	3	Sechskantschraube M 6x16 DIN933- 8.8	Sechskantschraube M 6x16 DIN	Hex. bolt	Vis 6 pans
8	934D6PA	9	Sechskantmutter	M6 DIN934-8 vz.	Hex. nut	Ecrou 6 pans
9	125DA6.4A	5	Scheibe	A6.4 DIN125 vz.	Washer	Rondelle
10	9006.70.02	8	Kabelbinder	4,8x178	Cable connector	Collier
10.01	9006.70.08	8	Kabelbinder	2,5x196	Cable connector	Collier
11	9109.74.28	1	Entlastungshaken	Entlastungshaken	Clip	Crochet
13	94D312A	4	Splint	3x12 DIN94 vz.	Splint pin	Goupille fendue
14	934D3PA	4	Sechskantmutter	M3 DIN934-8 verz.	Hex. nut	Ecrou 6 pans
15	125DA3.2A	4	Scheibe	A3,2 DIN125 vz.	Washer	Rondelle
16	9110.72.20	1	Verteilerkasten-Stecker		Plug	Prise de courand
17	9110.72.24	1	Schutzkappe		Protecting cap	Couvercle de protection
18	9110.73.20	1	Schutzblech		Cover	Tôle de protection
19	9110.72.26	1	Kabelschelle	CN 36	Wire clip	Collier p. cable
20	933D516PA	1	Sechskantschraube	M5x16 DIN933-8.8 verz.	Hex. bolt	Vis 6 pans
21	934D5PA	1	Sechskantmutter	M5 DIN934-8 vz.	Hex. nut	Ecrou 6 pans
22	127DA5A	1	Federring	A5 DIN127 verz.	Springwasher	Rondelle grower
24	9005.74.01	2	Zugmagnet montiert		Magnet	Electrovanne
24.01	9004.59.04	2	Faltenbalg		Bellows	Soufflet
25	9110.73.24	1	Zugmagnetzuleitung	L=2750	Colenoid cable	Cable
26	9110.73.25	1	Zugmagnetzuleitung	L=2100	Colenoid cable	Cable
27	46228D1.5A	10	Aderendhülse	1,5 Ausf.N	Multicolore cable end	Fiche électrique

Turbodrill L, XL Br.5

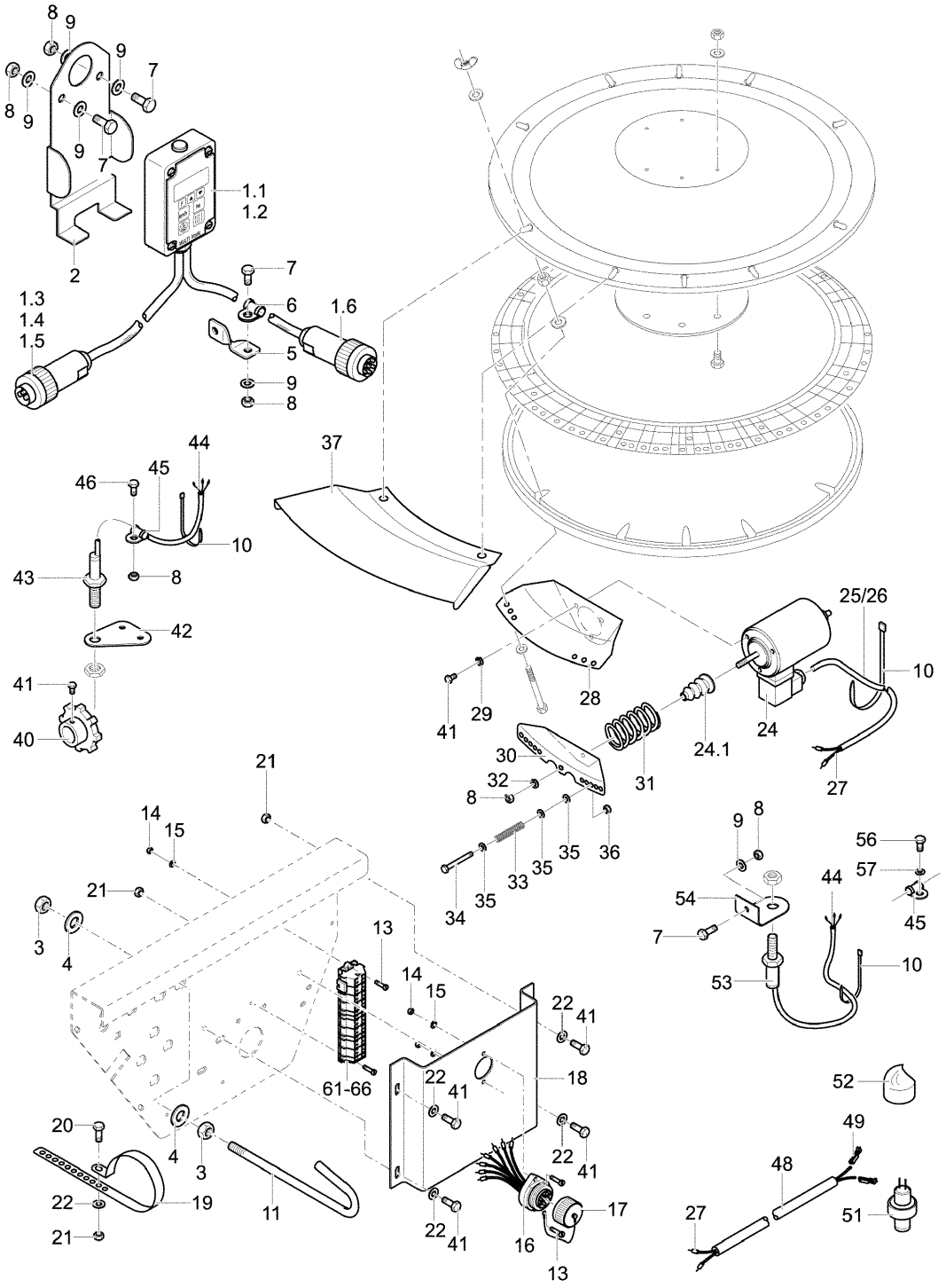

9207_P	Multitronic Multitronic Multitronic	Turbodrill L, XL Br.5

Bild Ref. Fig.	Bestellnr. Part-No. Rèférence	Stck. Qty. Qte.	**Bezeichnung**	Technische Angaben Technical data Données techniques	**Description**	**Désignation**
28	9004.18.58	2	Zugmagnetkonsole		Console	Support d'électrov.
29	127DA5A	6	Federring	A5 DIN127 verz.	Springwasher	Rondelle grower
30	9004.18.52	2	Zugschraubenaufnahme		Bracket	Support
31	9004.18.30	2	Rückstellfeder		Compression spring	Ressort de compress.
32	127DA6A	2	Federring	A6 DIN127 verz.	Springwasher	Rondelle grower
33	9004.18.29	6	Klapprückstellfeder		Tension spring	Ressort
34	931D560PA	6	Sechskantschraube	M5x60 DIN931-8.8 verz.	Hex. bolt	Vis 6 pans
35	9021DA5.3A	18	Scheibe	A 5,3 DIN9021 vz.	Washer	Rondelle
36	985D5PA	6	Sechskantmutter	M5 DIN985-8 vz.	Hex. nut	Ecrou 6 pans
37	9006.02.11	2	Segmentabdeckung	Segmentabdeckung	Protecting cover	Couvercle
40	9110.74.04	1	Sensorgeber	L=2100	Release plate	Emetteur
41	933D510PA	7	Sechskantschraube	M5x10 DIN933-8.8 verz.	Hex. bolt	Vis 6 pans
42	9110.73.21	1	Sensorhalter			
43	9004.18.38	1	Näherungsschalter		Switch	Capteur
44	46228D0.5A	3	Aderendhülse	0,5 Ausf.N	Multicolore cable end	Fiche électrique
45	9109.73.09	4	Norma-Rohrschelle		Standard clamp	Collier
46	9001.95.05	4	Tensilockschraube	M6x25	Tensi lock bolt	Vis tensi
48	9110.73.17	1	Verbindungsleitung		Connection cable	Cable
49	9004.18.71	2	Flachsteckhülse		Pipe	Cosse plate
51	9001.60.82	1	Druckschalter m. Drossel		Restrictor valve	Claped de pression
52	9001.60.84	1	Schutzkappe		Protecting cap	Couvercle de protection
53	9109.78.24	1	Näherungsschalter		Switch	Capteur
54	9006.05.54	1	Sensorhaltewinkel		Sensor holder	Support de capteur
55	9110.73.26	1	Kantenschutz		Packing	Joint de couvercle
56	7976DB6.316A	2	Blechschraube	BM6,3x16 DIN7976 vz.	Self-tapping screw	Vis
57	125DA6.4A	2	Scheibe	A6.4 DIN125 vz.	Washer	Rondelle
61	9109.75.11	6	4-Leiter-Klemme		Binder	Borne de cable
62	9109.75.12	3	4-Leiter-Klemme		Binder	Borne de cable
63	9109.75.13	3	2-Leiter-Klemme		Binder	Borne de cable
64	9109.75.14	4	2-Leiter-Klemme		Binder	Borne de cable
65	9109.75.15	1	Anschlußplatte		Connecting plate	Raccord
66	9109.75.16	6	Einlegebrücke		Inlaid bridge	Pont d'insertion

9207_Q	Beladeplattform Loading platform Passerelle de chargement	Turbodrill L, XL Br.5

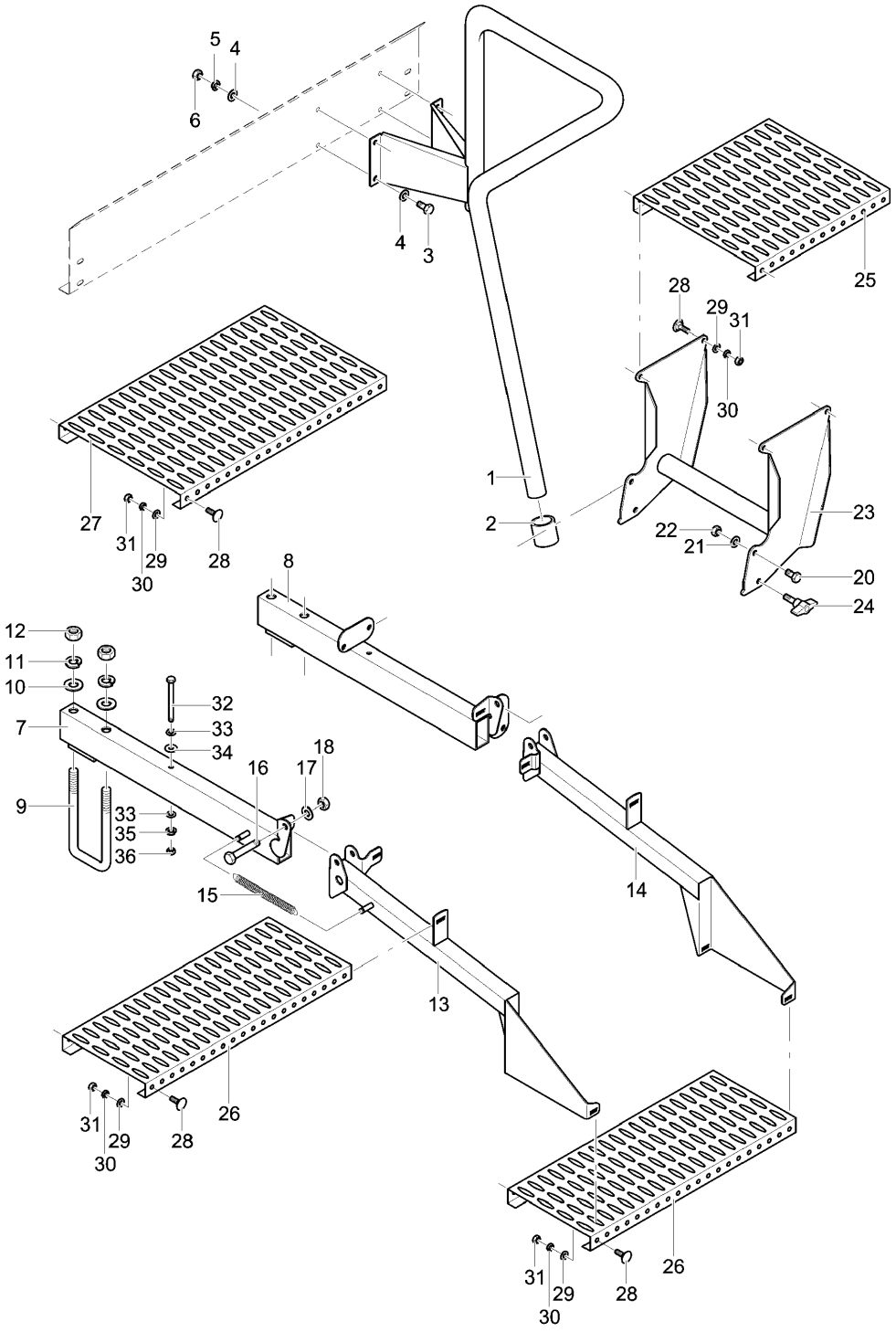

9207_Q	Beladeplattform Loading platform Passerelle de chargement	Turbodrill L, XL Br.5

Bild Ref. Fig.	Bestellnr. Part-No. Rèférence	Stck. Qty. Qte.	**Bezeichnung**	Technische Angaben Technical data Données techniques	**Description**	**Désignation**
0.01	9022.12.01		BELADEPLATTFORM		LOADING PLATFORM	PASSERELLE DE CHARGEMENT
1	9022.13.01	1	Geländer f.Ladeplattform		Railing	Main courante
2	9006.87.22	1	Rohrkappe		Hub cap	Chapeau
3	933D1025P	4	Sechskantschraube	M10x25 DIN933- 8.8	Hex. bolt	Vis 6 pans
4	125DA10.5A	8	Scheibe	A10,5 DIN125 vz.	Washer	Rondelle
5	127DA10	4	Federring	A10 DIN127	Springwasher	Rondelle grower
6	934D10PA	4	Sechskantmutter	M10 DIN934-8 vz.	Hex. nut	Ecrou 6 pans
7	9006.55.01	1	Stegträgerrohr links		Bracket l.h.	Support gauche
8	9006.55.02	1	Stegträgerrohr rechts		Bracket r.h.	Support droit
9	9004.15.27	2	Bügelschraube verzinkt		Cross section	Bride
10	125DA17A	4	Scheibe	A17 DIN125 vz.	Washer	Rondelle
11	127DB16A	4	Federring	B16 DIN127 vz.	Springwasher	Rondelle grower
12	934D16PA	4	Sechskantmutter	M16 DIN934-8 verz.	Hex. nut	Ecrou 6 pans
13	9006.57.01	1	Stufenträger links		Bracket l.h.	Support gauche
14	9006.57.02	1	Stufenträger rechts		Bracket r.h.	Support droit
15	9006.62.05	1	Zugfeder		Tension spring	Ressort
16	931D1275P	2	Sechskantschraube	M12x75 DIN931-8.8	Hex. bolt	Vis 6 pans
17	125DA13	2	Scheibe	A13 DIN125	Washer	Rondelle
18	985D12PA	2	Sechskantmutter	M12 DIN985-8 vz.	Hex. nut	Ecrou 6 pans
20	933D1025P	2	Sechskantschraube	M10x25 DIN933- 8.8	Hex. bolt	Vis 6 pans
21	125DA10.5A	2	Scheibe	A10,5 DIN125 vz.	Washer	Rondelle
22	985D10PA	2	Sechskantmutter	M10 DIN985-8 vz.	Hex. nut	Ecrou 6 pans
23	9006.83.02	1	Klappstufengeländer		Railing	Main courante
24	9006.84.11	1	T-Griff		Handle	Poignée
25	9008.09.13	1	Sicherungsroste	2x360x40x330 verz.	Grid	Passerelle
26	9004.21.04	2	Trittrost	2,5x50x240x600 verz.	Grid	Passerelle
27	9006.62.03	1	Sicherheitsroste	2x360x40x600	Grid	Passerelle
28	603D820PA	14	Flachrundschraube	M 8x20 DIN603-8.8 vz.	Bolt	Vis
29	9021DA8.4A	14	Scheibe	A 8,4 DIN9021 vz.	Washer	Rondelle
30	127DA8A	14	Federring	A8 DIN127 vz.	Springwasher	Rondelle grower
31	934D8PA	14	Sechskantmutter	M8 DIN934-8 vz.	Hex. nut	Ecrou 6 pans
32	931D890P	2	Sechskantschraube	M8x90 DIN931-8.8	Hex. bolt	Vis 6 pans
33	9021DA8.4A	4	Scheibe	A 8,4 DIN9021 vz.	Washer	Rondelle
34	440DR11A	2	Scheibe	R11 DIN440 vz.	Washer	Rondelle
35	127DA8A	2	Federring	A8 DIN127 vz.	Springwasher	Rondelle grower
36	934D8PA	2	Sechskantmutter	M8 DIN934-8 vz.	Hex. nut	Ecrou 6 pans

9207_Q 1	Beladeplattform Loading platform Passerelle de chargement	**Turbodrill L, XL Br.5**

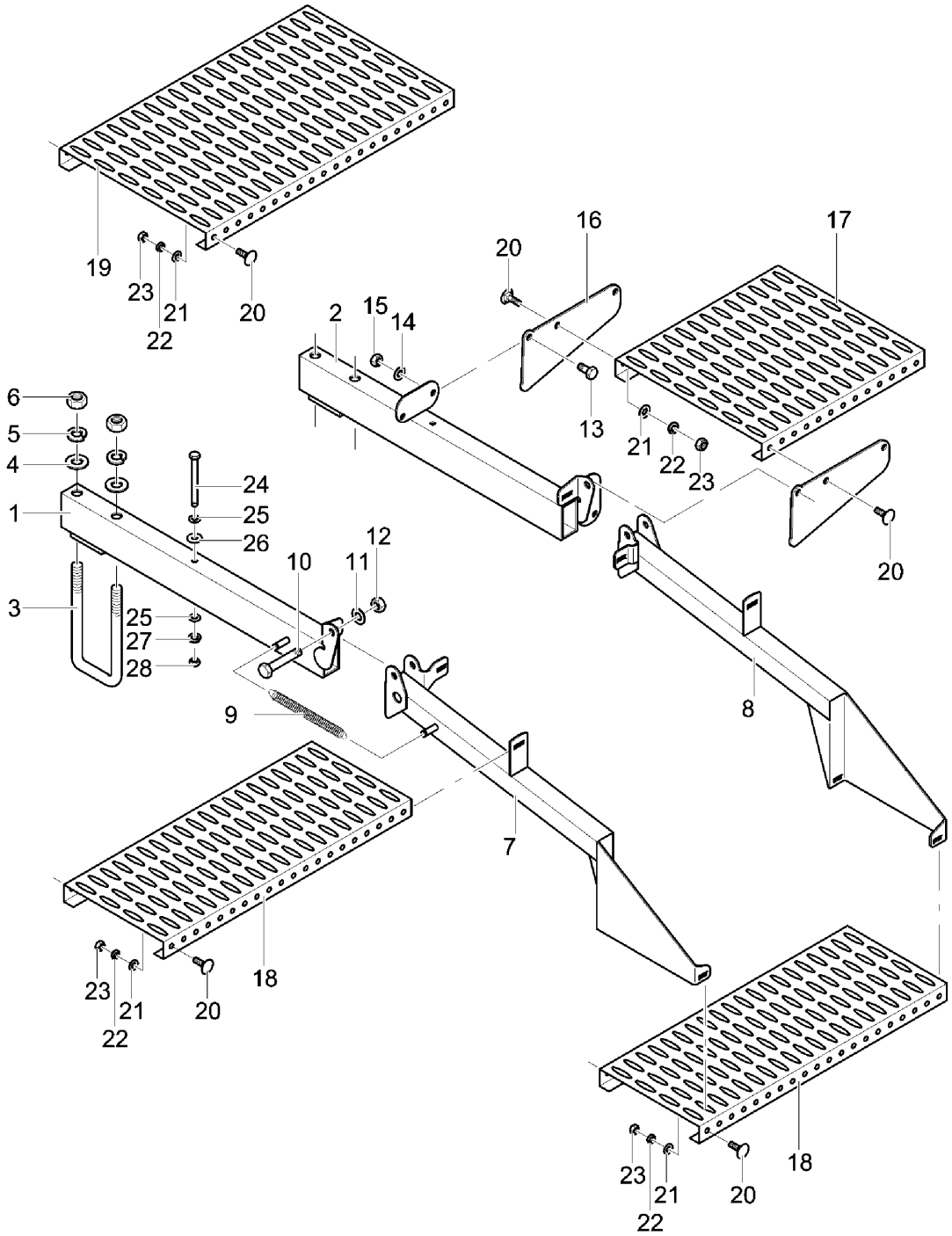

9207_Q 1	Beladeplattform Loading platform Passerelle de chargement	Turbodrill L, XL Br.5

Bild Ref. Fig.	Bestellnr. Part-No. Rèférence	Stck. Qty. Qte.	**Bezeichnung**	Technische Angaben Technical data Données techniques	**Description**	**Désignation**
0.01	9006.62.01		BELADEPLATTFORM M.TRITTSTUFE			
1	9006.55.01	1	Stegträgerrohr links		Bracket l.h.	Support gauche
2	9006.55.02	1	Stegträgerrohr rechts		Bracket r.h.	Support droit
3	9004.15.27	2	Bügelschraube verzinkt		Cross section	Bride
4	125DA17A	4	Scheibe	A17 DIN125 vz.	Washer	Rondelle
5	127DB16A	4	Federring	B16 DIN127 vz.	Springwasher	Rondelle grower
6	934D16PA	4	Sechskantmutter	M16 DIN934-8 verz.	Hex. nut	Ecrou 6 pans
7	9006.57.01	1	Stufenträger links		Bracket l.h.	Support gauche
8	9006.57.02	1	Stufenträger rechts		Bracket r.h.	Support droit
9	9006.62.05	1	Zugfeder		Tension spring	Ressort
10	931D1275P	2	Sechskantschraube	M12x75 DIN931-8.8	Hex. bolt	Vis 6 pans
11	125DA13	2	Scheibe	A13 DIN125	Washer	Rondelle
12	985D12PA	2	Sechskantmutter	M12 DIN985-8 vz.	Hex. nut	Ecrou 6 pans
13	933D1025P	2	Sechskantschraube	M10x25 DIN933- 8.8	Hex. bolt	Vis 6 pans
14	125DA10.5A	2	Scheibe	A10,5 DIN125 vz.	Washer	Rondelle
15	985D10PA	2	Sechskantmutter	M10 DIN985-8 vz.	Hex. nut	Ecrou 6 pans
16	9006.62.02	2	Klappstufenhalteblech		Bracket	Support
17	9008.09.13	1	Sicherungsroste	2x360x40x330 verz.	Grid	Passerelle
18	9004.21.04	2	Trittrost	2,5x50x240x600 verz.	Grid	Passerelle
19	9006.62.03	1	Sicherheitsroste	2x360x40x600	Grid	Passerelle
20	603D820PA	14	Flachrundschraube	M 8x20 DIN603-8.8 vz.	Bolt	Vis
21	9021DA8.4A	14	Scheibe	A 8,4 DIN9021 vz.	Washer	Rondelle
22	127DA8A	14	Federring	A8 DIN127 vz.	Springwasher	Rondelle grower
23	934D8PA	14	Sechskantmutter	M8 DIN934-8 vz.	Hex. nut	Ecrou 6 pans
24	931D890P	2	Sechskantschraube	M8x90 DIN931-8.8	Hex. bolt	Vis 6 pans
25	9021DA8.4A	4	Scheibe	A 8,4 DIN9021 vz.	Washer	Rondelle
26	440DR11A	2	Scheibe	R11 DIN440 vz.	Washer	Rondelle
27	127DA8A	2	Federring	A8 DIN127 vz.	Springwasher	Rondelle grower
28	934D8PA	2	Sechskantmutter	M8 DIN934-8 vz.	Hex. nut	Ecrou 6 pans

9207_Q 2	Ladebrücke Filling platform Rampe de chargement	Turbodrill L, XL Br.5

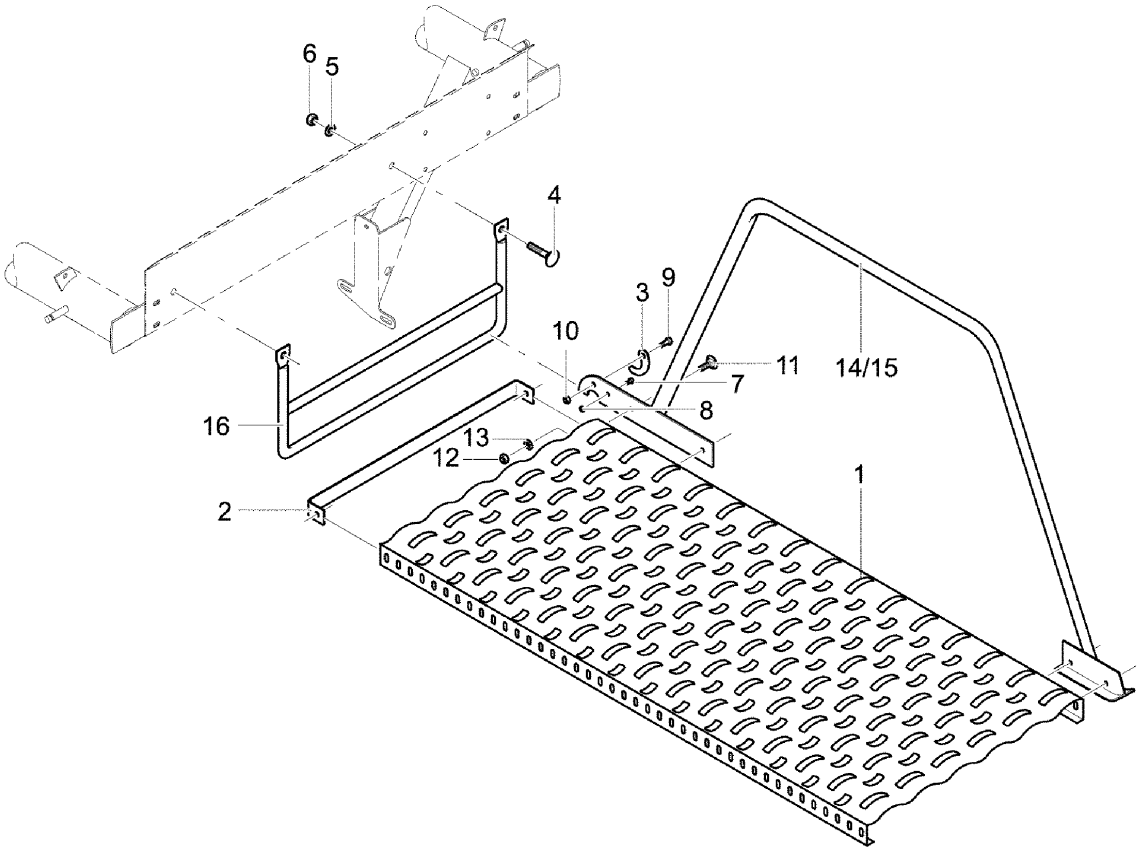

9207_Q 2	Ladebrücke Filling platform Rampe de chargement	Turbodrill L, XL Br.5

Bild Ref. Fig.	Bestellnr. Part-No. Rèférence	Stck. Qty. Qte.	**Bezeichnung**	Technische Angaben Technical data Données techniques	**Description**	**Désignation**
0.01	9004.79.01		LADEBRUECKE MONTIERT		FILLING PLATFORM CPL.	RAMPE DE CHARGEMENT
1	9004.79.02	1	Sicherheitsroste		Grid	Passerelle
2	9004.79.03	1	Verbindungsstrebe		Connecting strut	Support
3	9004.79.04	2	Fanghaken		Catch hook	Crochet
4	603D1260PA	2	Flachrundschraube	M12x60 DIN603-8.8 vz.	Bolt	Vis
5	125DA13	2	Scheibe	A13 DIN125	Washer	Rondelle
6	985D12PA	2	Sechskantmutter	M12 DIN985-8 vz.	Hex. nut	Ecrou 6 pans
7	933D612PA	2	Sechskantschraube	M6x12 DIN933-8.8 vz.	Hex. bolt	Vis 6 pans
8	985D6PA	2	Sechskantmutter	M6 DIN985-8 vz.	Hex. nut	Ecrou 6 pans
9	933D820P	2	Sechskantschraube	M8x20 DIN933-8.8	Hex. bolt	Vis 6 pans
10	985D8PA	2	Sechskantmutter	M8 DIN985-8 vz.	Hex. nut	Ecrou 6 pans
11	603D1025PA	8	Flachrundschraube	M10x25 DIN603-8.8 vz.	Bolt	Vis
12	934D10PA	8	Sechskantmutter	M10 DIN934-8 vz.	Hex. nut	Ecrou 6 pans
13	9021DA10.5A	8	Scheibe	A 10,5 DIN9021 vz.	Washer	Rondelle
14	9004.80.01	1	Ladebrücke, Seitenteil rechts		Guard r.h.	Garde fou droit
15	9004.80.02	1	Ladebrücke, Seitenteil links		Guard l.h.	Garde fou gauche
16	9004.95.01	1	Einrastbügel		Engaging bracket	Support

9207_R	Überwachung Dosierung Monitoring unit Dispositif de contr.	Turbodrill L, XL Br.5

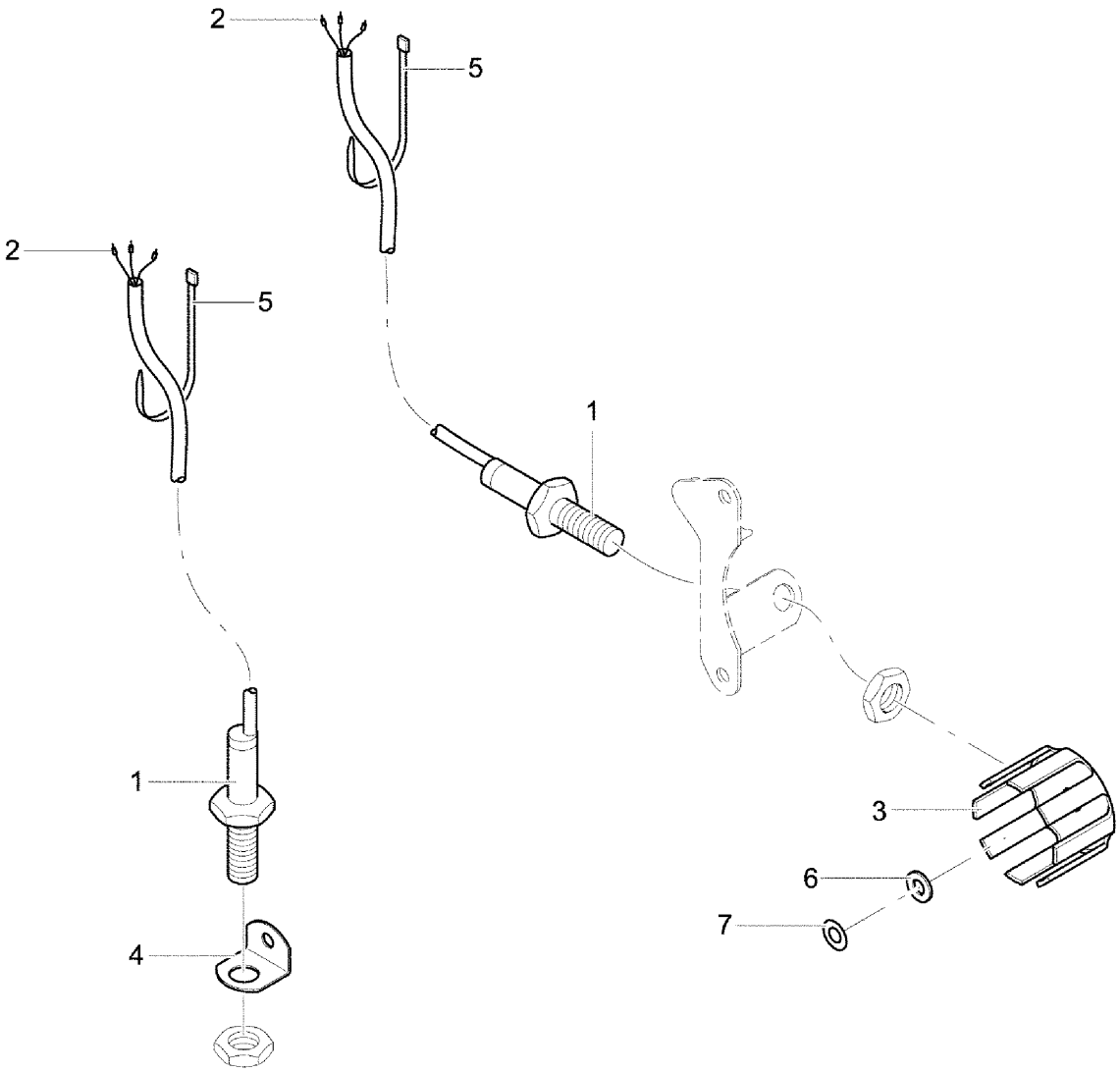

9207_R	Überwachung Dosierung Monitoring unit Dispositif de contr.	Turbodrill L, XL Br.5

Bild Ref. Fig.	Bestellnr. Part-No. Rèférence	Stck. Qty. Qte.	**Bezeichnung**	Technische Angaben Technical data Données techniques	**Description**	**Désignation**
0.01	9109.78.11		ÜBERWACH. DOSIERUNG		MONITORING UNIT	DISPOSITIF DE CONTROLE
1	9004.18.38	2	Näherungsschalter		Switch	Capteur
2	46228D0.5A	6	Aderendhülse	0,5 Ausf.N	Multicolore cable end	Fiche électrique
3	9006.05.53	1	Sensorronde		Sensor washer	Rondelle de capteur
4	9006.05.54	1	Sensorhaltewinkel		Sensor holder	Support de capteur
5	9006.70.01	6	Kabelbinder	2,2x75	Cable connector	Collier
6	125DA10.5A	1	Scheibe	A10,5 DIN125 vz.	Washer	Rondelle
7	988D12181	1	Paßscheibe	12x18x1 DIN988	Gauge washer	Cale d'ajustage

9207_R 1	Überwachung Gebläse Monitoring unit Dispositif de contr.	Turbodrill L, XL Br.5

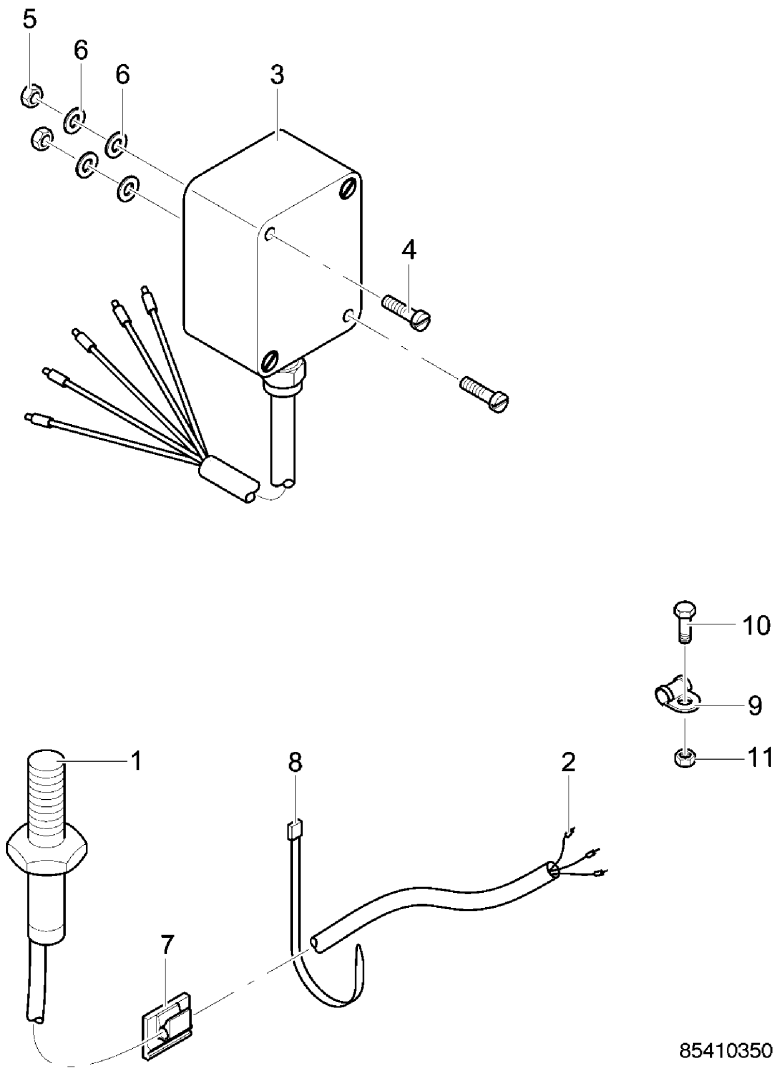

9207_R 1	Überwachung Gebläse Monitoring unit Dispositif de contr.	Turbodrill L, XL Br.5

Bild Ref. Fig.	Bestellnr. Part-No. Rèférence	Stck. Qty. Qte.	**Bezeichnung**	Technische Angaben Technical data Données techniques	**Description**	**Désignation**
0.01	9109.78.13		ÜBERWACH. GEBLÄSE		MONITORING UNIT	DISPOSITIF DE CONTROLE
1	9004.18.38	1	Näherungsschalter		Switch	Capteur
2	46228D0.5A	3	Aderendhülse	0,5 Ausf.N	Multicolore cable end	Fiche électrique
3	9110.72.25	1	Gebläsemodul		Electronic box	Boîtier électronique
4	84D412PA	2	Zylinderschraube	M4x12 DIN84-8.8 verz.	Spline screw	Vis cylindrique
5	934D4PA	2	Sechskantmutter	M4 DIN934-8 verz.	Hex. nut	Ecrou 6 pans
6	125DA4.3A	4	Scheibe	A4,3 DIN125 verz.	Washer	Rondelle
7	9110.72.29	1	Kabelclip, selbstklebend	ACC 19-A	Cable clamp	Collier
8	9006.70.01	4	Kabelbinder	2,2x75	Cable connector	Collier
8.01	9006.70.08	4	Kabelbinder	2,5x196	Cable connector	Collier
9	9109.73.02	2	Norma-Rohrschelle		Standard clamp	Collier
10	9001.95.05	2	Tensilockschraube	M6x25	Tensi lock bolt	Vis tensi
11	934D6PA	2	Sechskantmutter	M6 DIN934-8 vz.	Hex. nut	Ecrou 6 pans

9207_R 2	Überwachung Füllstand Monitoring unit Dispositif de contr.	Turbodrill L, XL Br.5

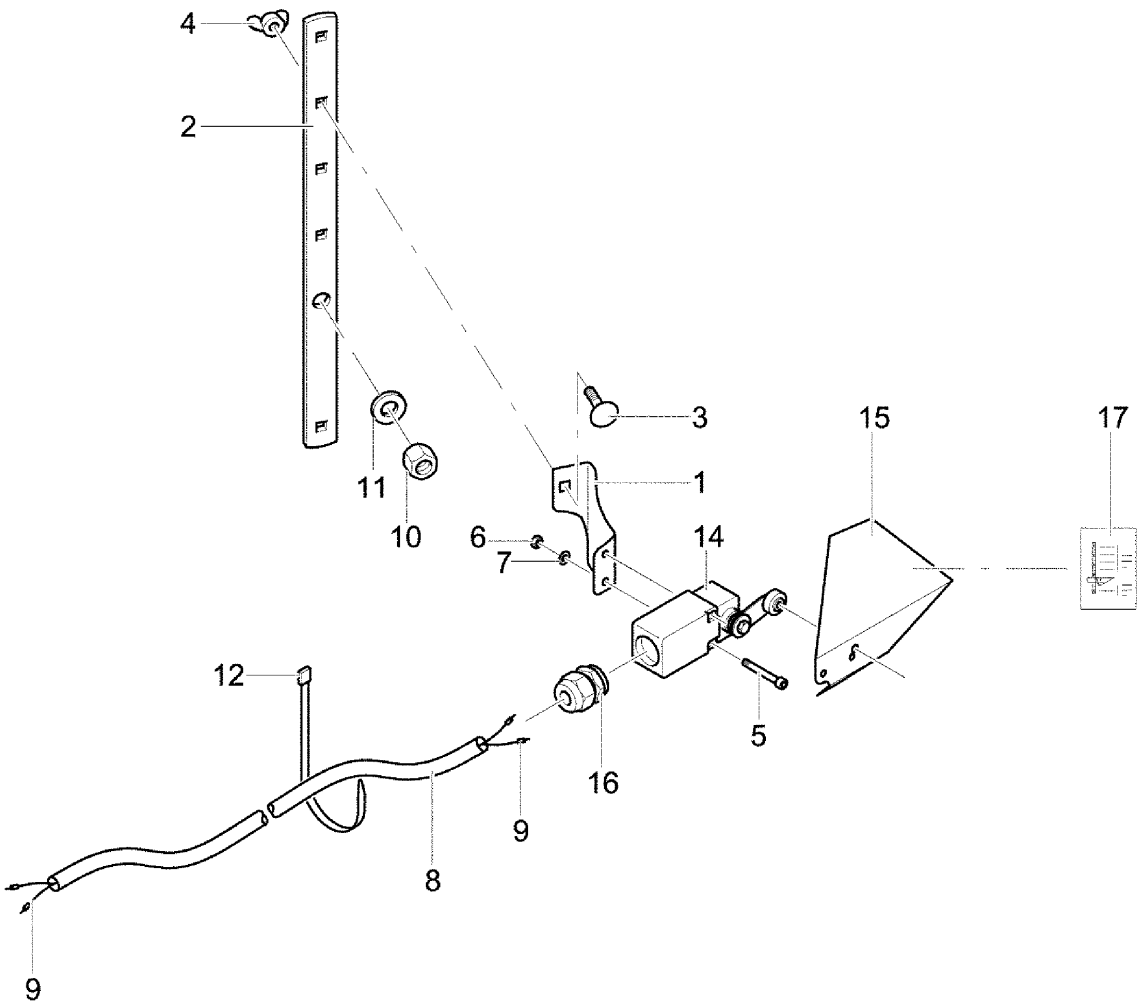

9207_R 2	Überwachung Füllstand Monitoring unit Dispositif de contr.	Turbodrill L, XL Br.5

Bild Ref. Fig.	Bestellnr. Part-No. Rèférence	Stck. Qty. Qte.	**Bezeichnung**	Technische Angaben Technical data Données techniques	**Description**	**Désignation**
0.01	9109.78.12		ÜBERWACH. FÜ LLSTAND		MONITORING UNIT	DISPOSITIF DE CONTROLE
0.02	9006.05.30		POSITIONSSCHALTER		SWITCH CPL.	CAPTEUR CPL.
1	9006.05.51	1	Leermelderhalter verzinkt		Bracket	Support
2	9006.05.52	1	Leermeldeschiene		Rail	Plaque
3	603D616PA	1	Flachrundschraube	M16x16 DIN603-8.8 verz.	Bolt	Vis
4	315D6RA	1	Flügelmutter	M6 DIN315-5 verz.	Wing nut	Ecrou à aillettes
5	84D430PA	2	Zylinderschraube	M4x30 DIN84-8.8 verz.	Spline screw	Vis cylindrique
6	934D4PA	2	Sechskantmutter	M4 DIN934-8 verz.	Hex. nut	Ecrou 6 pans
7	125DA4.3A	2	Scheibe	A4,3 DIN125 verz.	Washer	Rondelle
8	9109.78.31	1	Steuerleitung	L=2000 mm	Cable	Cable
9	46228D1.5A	4	Aderendhülse	1,5 Ausf.N	Multicolore cable end	Fiche électrique
10	934D10PA	1	Sechskantmutter	M10 DIN934-8 vz.	Hex. nut	Ecrou 6 pans
11	9021DA10.5A	1	Scheibe	A 10,5 DIN9021 vz.	Washer	Rondelle
12	9006.70.01	2	Kabelbinder	2,2x75	Cable connector	Collier
12.01	9006.70.08	2	Kabelbinder	2,5x196	Cable connector	Collier
14	9006.05.32	1	Positionsschalter		Switch	Capteur
15	9006.05.50	1	Tastwinkel		Angle plate	Equerre
16	9006.05.19	1	Kabelverschraubung	PG 11	Cable screw joint	Raccord
17	9998.01.68	1	Aufkleber	"Saatgut-Restmenge"	Sticker	Autocollant

9207_S	Fahrgassenmarkierung Pre-emergence markers Jalonnement	Turbodrill L, XL Br.5

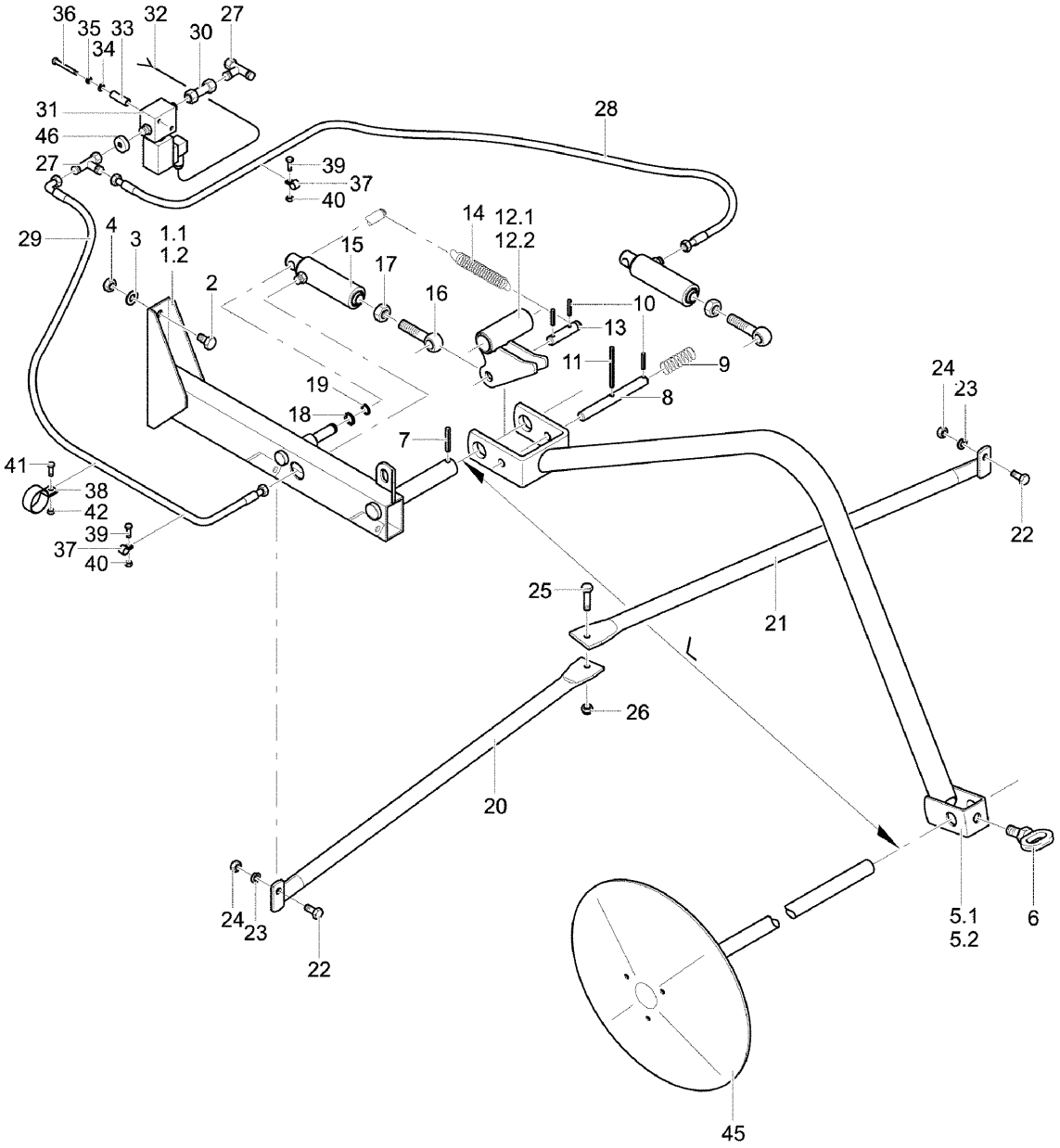

9207_S	Fahrgassenmarkierung Pre-emergence markers Jalonnement	Turbodrill L, XL Br.5

Bild Ref. Fig.	Bestellnr. Part-No. Rèférence	Stck. Qty. Qte.	**Bezeichnung**	Technische Angaben Technical data Données techniques	**Description**	**Désignation**
0.01	9022.61.04		FAHRGASSENMARKIER.		PRE-EMERG. MARKERS	JALONNEMENT CPL.
1.01	9004.44.01	1	Markierungsträger, rechts		Bracket r.h.	Support droit
1.02	9004.44.02	1	Markierungsträger, links		Bracket l.h.	Support gauche
2	933D1225P	4	Sechskantschraube	M12x25 DIN933-8.8	Hex. bolt	Vis 6 pans
3	125DA13	4	Scheibe	A13 DIN125	Washer	Rondelle
4	985D12PA	4	Sechskantmutter	M12 DIN985-8 vz.	Hex. nut	Ecrou 6 pans
5.01	9022.58.02	1	Scheibenträger, li.	L=1360	Disc arm l.h.	Support de disque gauche
5.02	9022.58.03	1	Scheibenträger, re.		Disc arm r.h.	Support de disque droit
6	9001.39.01	2	Ösenschraube		Eyebolt	Piton
7	1481D845	2	Spannstift	8x45 DIN1481	Dowel Pin	Goupille serrage
8	9004.19.03	2	Riegelbolzen verzinkt		Pin	Axe
9	9001.36.02	2	Druckfeder	DF-211	Compression spring	Ressort
10	1481D630	6	Spannstift	6x30 DIN1481	Dowel Pin	Goupille serrage
11	1481D680A	2	Spannstift	6x80 DIN1481 vz.	Dowel Pin	Goupille serrage
12.01	9004.49.01	1	Hebel, links		Lever l.h.	Levier gauche
12.02	9004.49.02	1	Hebel, rechts		Lever r.h.	Levier droit
13	9004.19.02	2	Kolbenbolzen		Plunger pin	Axe
14	4726.00.07	2	Zugfeder	CF-209	Tension spring	Ressort
15	8163.00.01	2	ZYLINDER VERSTELLB.		CYLINDER	VERIN
16	444DB1680SA	2	Augenschraube	BM16x80 DIN444-4.6 vz.	Eyebolt	Vis à oeil
17	936D16P	4	Sechskantmutter	M16 DIN936-8	Hex. nut	Ecrou 6 pans
18	988D16221	2	Paßscheibe	16x22x1 DIN988	Gauge washer	Cale d'ajustage
19	471D161	2	Sicherungsring	16x1 DIN471	Circlip	Circlip
20	9006.86.01	1	Markierungsträgerstrebe, links		Strut l.h.	Renfort gauche
21	9006.86.02	1	Markierungsträgerstrebe, rechts		Strut r.h.	Renfort droit
22	933D1025P	2	Sechskantschraube	M10x25 DIN933- 8.8	Hex. bolt	Vis 6 pans
23	127DA10	2	Federring	A10 DIN127	Springwasher	Rondelle grower
24	934D10PA	2	Sechskantmutter	M10 DIN934-8 vz.	Hex. nut	Ecrou 6 pans
25	933D1040P	1	Sechskantschraube M 10x40 DIN933- 8.8	Sechskantschraube M 10x40 DIN	Hex. bolt	Vis 6 pans
26	985D10PA	1	Sechskantmutter	M10 DIN985-8 vz.	Hex. nut	Ecrou 6 pans
27	9004.19.10	1	Einstell. Anschlußstutz.	EVL8-PL	Coupling	Raccord
28	9001.60.33	1	Hydraulikschlauch	DN6, L=3250 A0/A0	Hydr. hose	Conduite flexible
29	9001.60.41	1	Hydraulikschlauch DN6 L2250 A3/A0	Hydraulikschlauch DN6 L2250 A3	Hydr. hose	Conduite flexible
30	9004.60.01	1	Distanzrohr kpl.	L=50 mm	Spacer	Entretoise
31	9004.19.07	1	Elektr. Sitzventil	12 Volt	Electr. valve 12 V	Clapet
32	9004.37.03	1	Magnetventilzuleitung		Connecting cable	Cable
33	9004.19.14	2	Distanzhülse verzinkt		Spacer	Bague entretoise

9207_S	Fahrgassenmarkierung Pre-emergence markers Jalonnement	Turbodrill L, XL Br.5

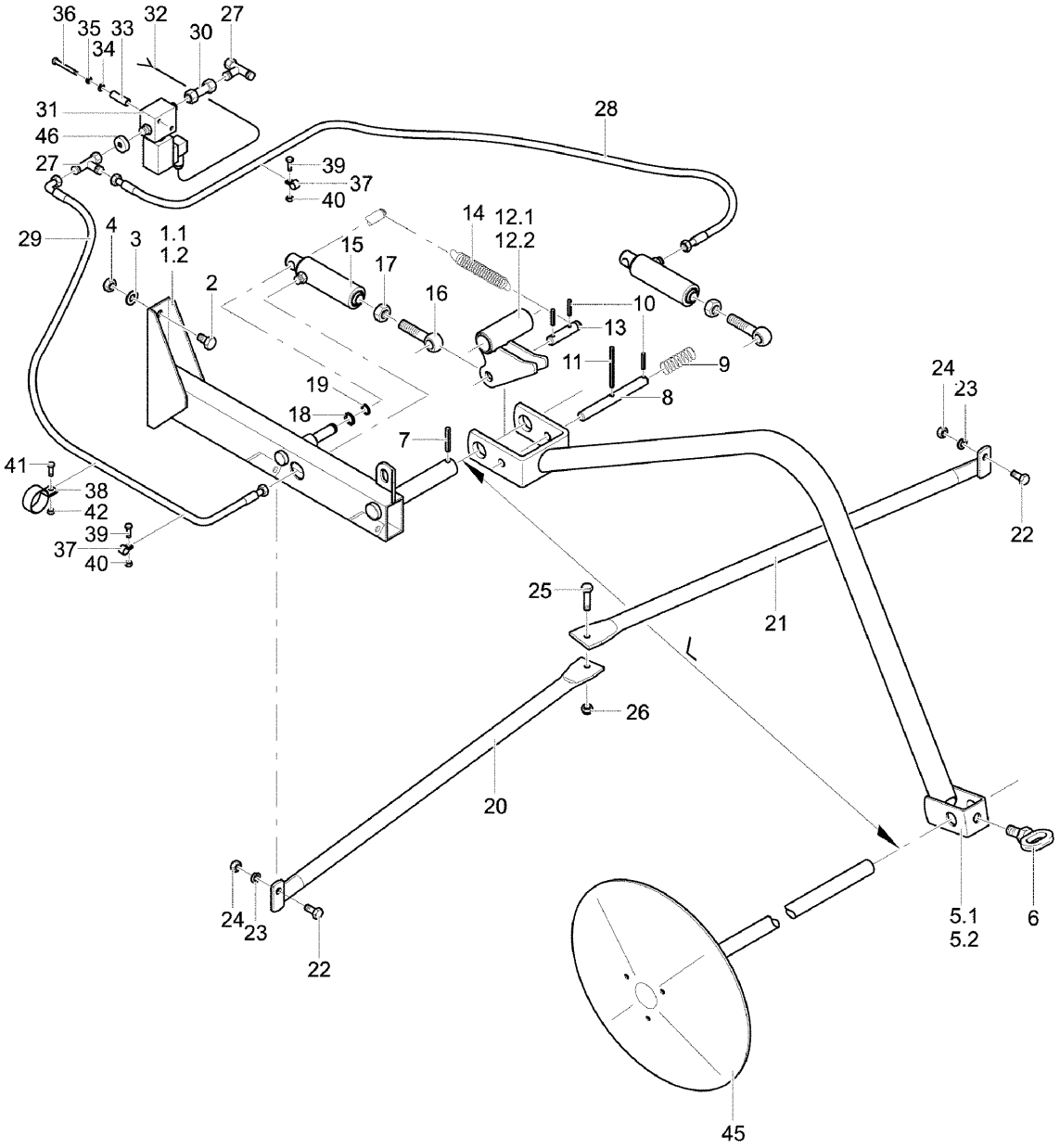

9207_S	Fahrgassenmarkierung Pre-emergence markers Jalonnement	Turbodrill L, XL Br.5

Bild Ref. Fig.	Bestellnr. Part-No. Rèférence	Stck. Qty. Qte.	**Bezeichnung**	Technische Angaben Technical data Données techniques	**Description**	**Désignation**
34	9021DA6.4A	2	Scheibe	A 6.4 DIN9021 vz.	Washer	Rondelle
35	127DA6A	2	Federring	A6 DIN127 verz.	Springwasher	Rondelle grower
36	931D650P	2	Sechskantschraube	M6x50 DIN931-8.8	Hex. bolt	Vis 6 pans
37	9004.17.07	4	Norma-Rohrschelle		Standard clamp	Collier
38	9004.19.16	4	Norma-Rohrschelle	Norma-Rohrschelle	Standard clamp	Collier
39	9001.95.04	4	Tensilockschraube M 6x20 verzinkt	Tensilockschraube M 6x20 verzi	Tensilock bolt	Vis Tensilock
40	9001.95.03	4	Tensilockmutter	M 6 vz.	Tensi lock nut	Ecrou tensi
41	933D620PA	4	Sechskantschraube	M6x20 DIN933-8.8 vz.	Hex. bolt	Vis 6 pans
42	934D6PA	4	Sechskantmutter	M6 DIN934-8 vz.	Hex. nut	Ecrou 6 pans
45	9001.38.12	1	MARKIERER MONT.	268/320	MARKER CPL.	DISQUE CPL.
46	9108.81.01	1	Hydraulikreduzierung		Restrictive washer	Etrangelment

9207_S 1	Schardruckverstellung hydr. Coulter press. hydr. Terrage hydr.	**Turbodrill L, XL Br.5**

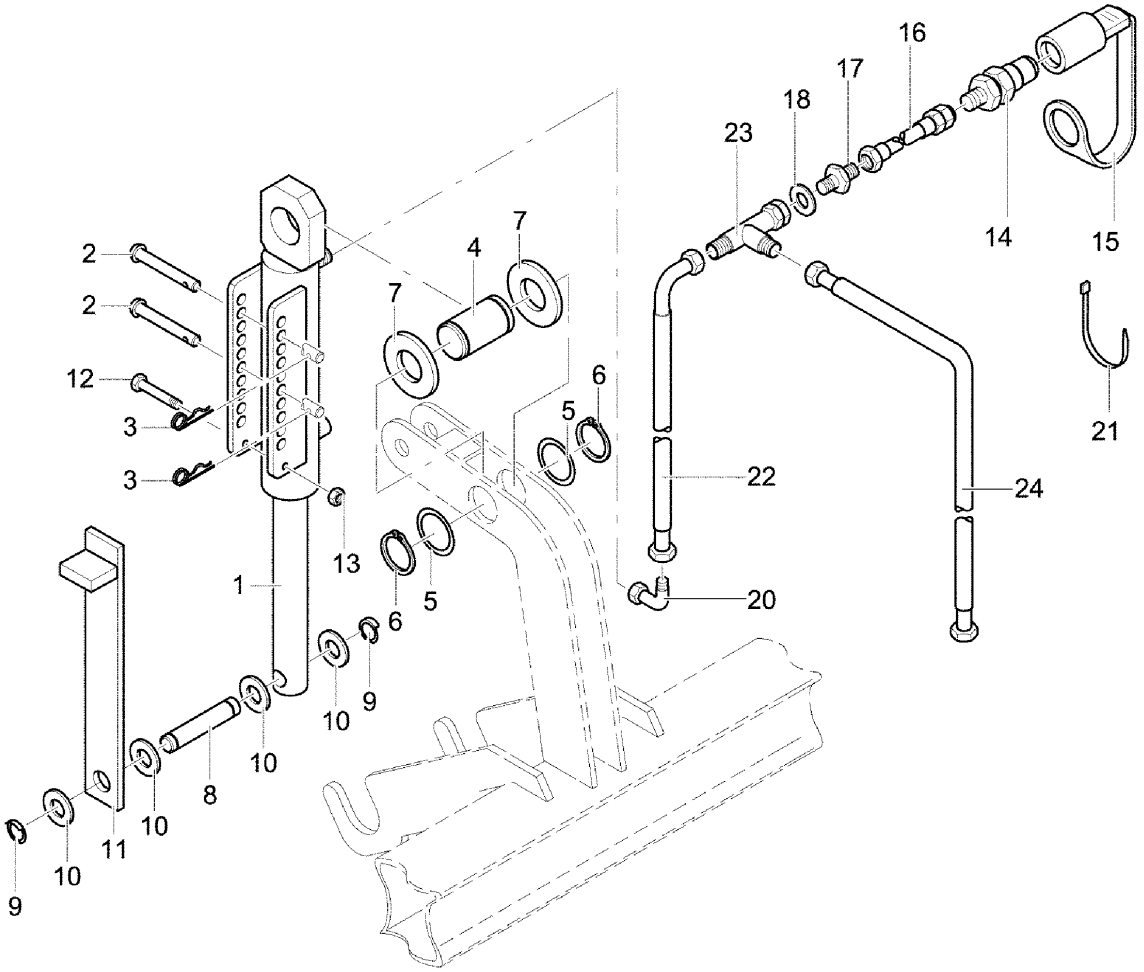

9207_S1	Schardruckverstellung hydr. Coulter press. hydr. Terrage hydr.	Turbodrill L, XL Br.5

Bild Ref. Fig.	Bestellnr. Part-No. Rèférence	Stck. Qty. Qte.	**Bezeichnung**	Technische Angaben Technical data Données techniques	**Description**	**Désignation**
0.01	9022.22.01		SCHARDRUCKVERSTEL L. HYDR,	3,0-4,5m	COULTER PRESS. HYDR.	TERRAGE HYDR.
0.02	9022.22.02		SCHARDRUCKVERSTEL L. HYDR,	6,0m	COULTER PRESS. HYDR.	TERRAGE HYDR.
1	9108.73.04	1	Zylinder kpl.		Cylinder cpl.	Verin cpl.
2	9022.22.52	2	Niet		Pin	Axe
3	9101.13.87	2	Federsteckstock	3x75	R-clip	Goupille beta
4	9022.22.53	1	Zylinderachse		Axle	Axe
5	988D35451	2	Paßscheibe	35x45x1 DIN988	Gauge washer	Cale d'ajustage
6	471D351.5	2	Sicherungsring	35x1,5 DIN471	Circlip	Circlip
7	125DA37A	2	Scheibe	A37 DIN125 verz.	Washer	Rondelle
8	9022.22.51	1	Bolzen		Pin	Axe
9	9108.71.04	2	Sicherung		Safety	Verrou
10	125DA17A	5	Scheibe	A17 ISO7089 vz.	Washer	Rondelle
11	9022.22.30	1	Hubbegrenzung		Lift limiter	Butée de limit.de course
12	931D665PA	1	Sechskantschraube	M6x65 DIN931-8.8 vz.	Hex. bolt	Vis 6 pans
13	985D6PA	1	Sechskantmutter	M6 ISO10511-8 vz.	Hex. nut	Ecrou 6 pans
14	9001.64.01	1	Hydraulikstecker	SVK	Coupling cpl.	Cache cpl.
15	8132.05.03	1	Staubschutzkappe, blau		Dust cap	Cache
16	9001.60.22	1	Hydraulikschlauch	DN6, L=1600mm	Hydr. hose	Conduite flexible
17	9001.60.21	1	Gerade Schottverschr.	XSV NW06 HL	Nut coupling	Raccord
18	433D15A	1	Scheibe	15 DIN433 vz.	Washer	Rondelle
20	9004.17.08	1	Winkelanschlußstutzen		Elbow coupling	Raccord coude
21	9006.70.02	2	Kabelbinder	4,8x178	Cable connector	Collier
22	9001.60.34	1	Hydraulikschlauch	DN6, L=2150	Hydr. hose	Conduite flexible
23	9109.51.01	1	T-Verschraubung		T-coupling	Raccord
24	9001.60.33	1	Hydraulikschlauch	DN6, L=3250	Hydr. hose	Conduite flexible

9207_S 2	Schardruckverstellung mech. Coulter press. mech. Terrage mech.	Turbodrill L, XL Br.5

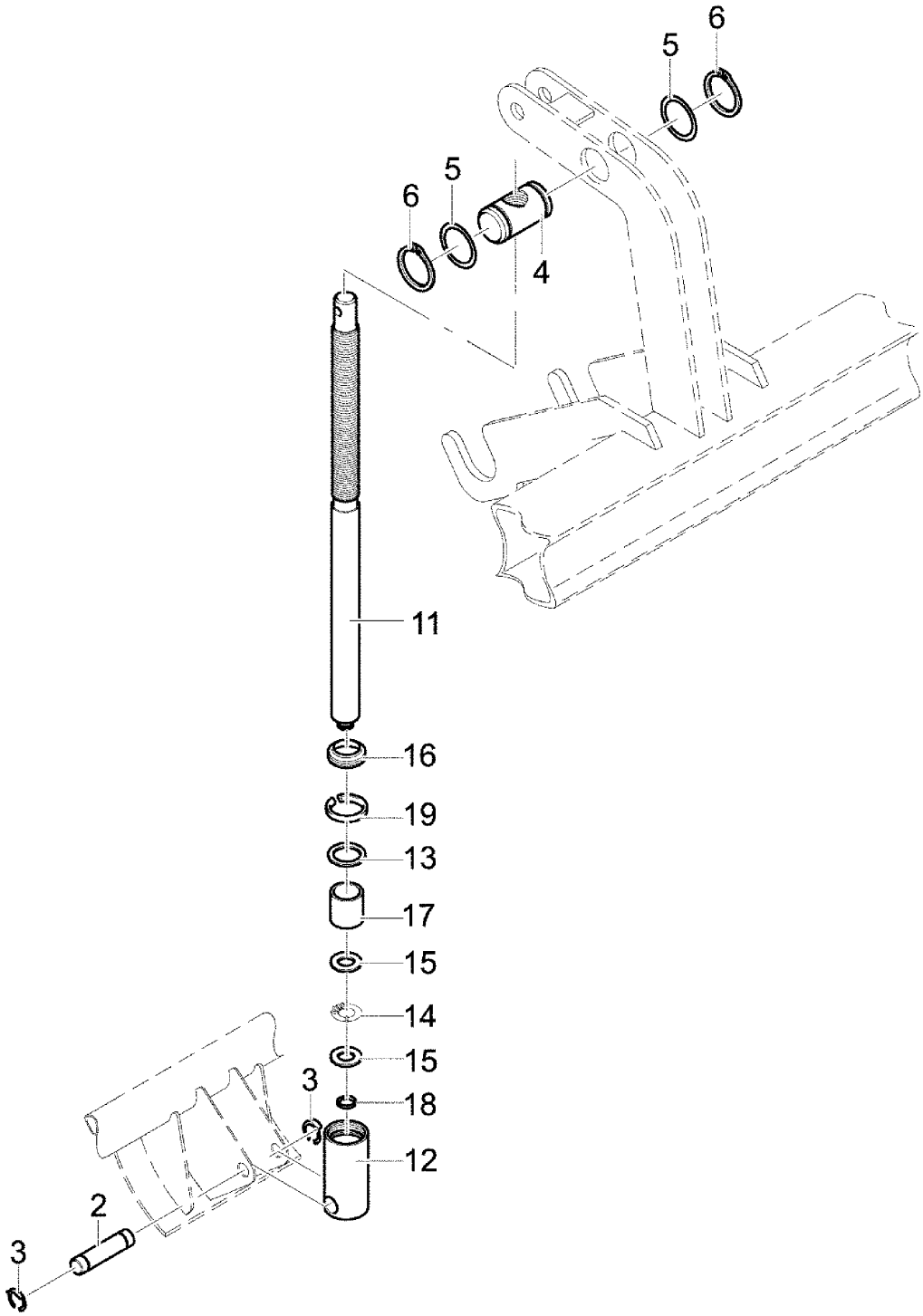

9207_S 2	Schardruckverstellung mech. Coulter press. mech. Terrage mech.	Turbodrill L, XL Br.5

Bild Ref. Fig.	Bestellnr. Part-No. Rèférence	Stck. Qty. Qte.	**Bezeichnung**	Technische Angaben Technical data Données techniques	**Description**	**Désignation**
0.01	9022.21.01		SCHARDRUCKVERSTELLUNG MECH.		COULTER PRESS. MECH.	TERRAGE MECH.
0.02	9022.21.10		STELLSPINDEL KOMPL.		ADJUST.SPINDLE	MANIVELLE
2	9022.21.31	1	Bolzen		Pin	Axe
3	9108.71.04	2	Sicherung		Safety	Verrou
4	9022.21.32	1	Spindelmutter		Spindle guide	Ecrou de manivelle
5	988D35451	2	Paßscheibe	35x45x1 DIN988	Gauge washer	Cale d'ajustage
6	471D351.5	2	Sicherungsring	35x1,5 DIN471	Circlip	Circlip
11	9022.21.21	1	Stellspindel		Adjusting spindle	Manivelle
12	9022.21.22	1	Lagerbuchse		Bush	Bague
13	9022.21.23	1	Scheibe		Washer	Rondelle
14	9108.89.07	1	Axiallager		Bush	Bague
15	9108.89.08	2	Wellenscheibe		Washer	Rondelle
16	9108.72.07	1	Abstreifer		Scraper	Décrottoir
17	9108.71.02	1	Schnappring, aussen		Bush	Bague
18	9108.71.03	1	Schnappring, innen		Bush	Bague

9207_S 3	Saatmengenverstell. hydr. Seedrate contr. hydr. Reglage du debit hydr.	Turbodrill L, XL Br.5

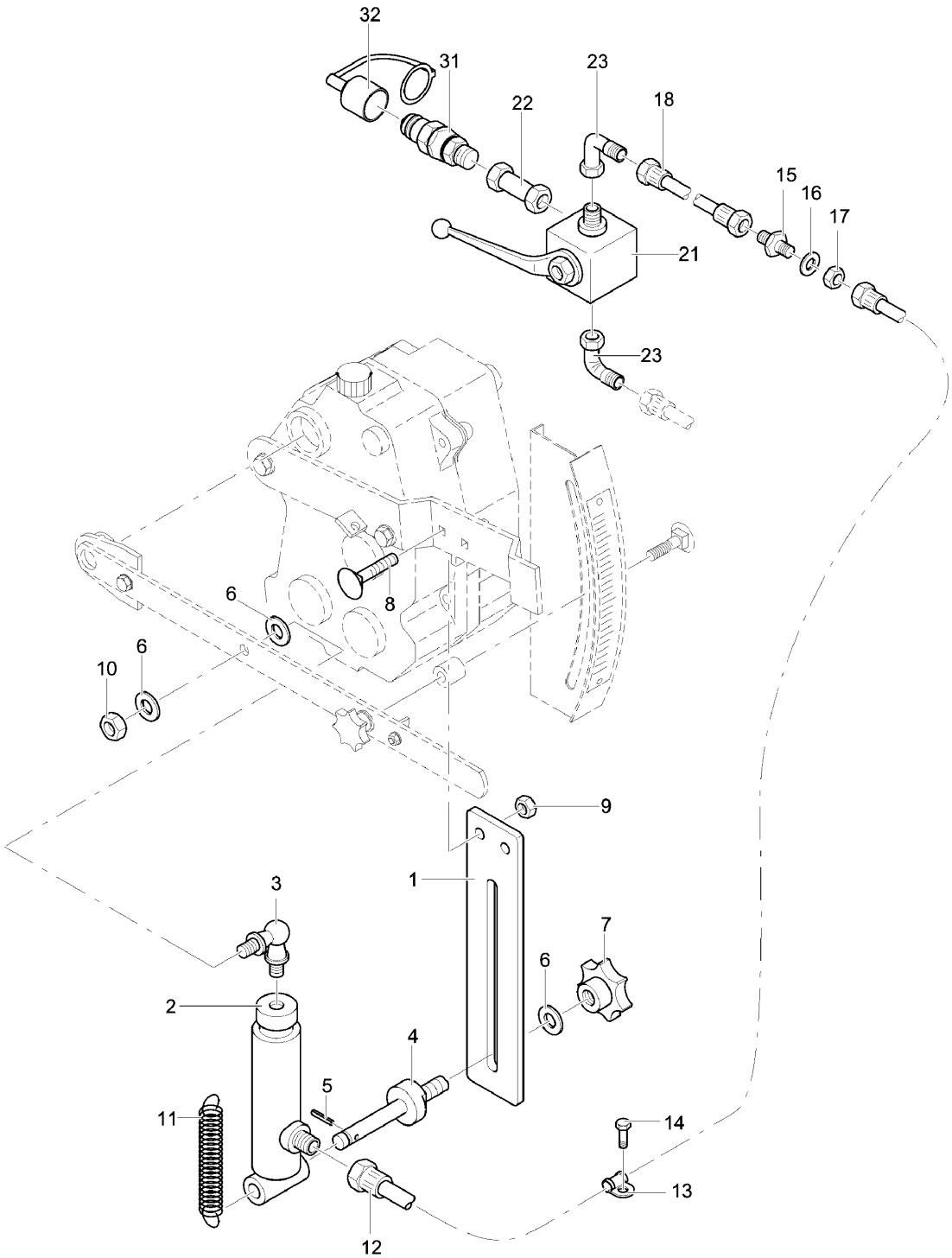

9207_S 3	Saatmengenverstell. hydr. Seedrate contr. hydr. Reglage du debit hydr.	Turbodrill L, XL Br.5

Bild Ref. Fig.	Bestellnr. Part-No. Rèférence	Stck. Qty. Qte.	**Bezeichnung**	Technische Angaben Technical data Données techniques	**Description**	**Désignation**
0.01	9009.33.02		SAATMENGENVERST.	TURBODRILL	SEEDRATE CONTR.	REGLAGE DU DEBIT
0.02	9009.33.03		SAATMENGENVERST.	COMBI-SPEED	SEEDRATE CONTR.	REGLAGE DU DEBIT
1	9109.63.10	1	Steg		Indicator	Indicateur
2	8163.05.08	1	Zylinder		Cylinder	Verin
3	71802D16	1	Winkelgelenk	AS16 DIN71802	Angle joint	Rotule
4	9109.63.11	1	Klemmschraube		Clamping srew	Vis de serrage
5	1481D550	1	Spannstift	5x50 DIN1481	Dowel Pin	Goupille serrage
6	9021DA10.5A	3	Scheibe	A 10,5 DIN9021 vz.	Washer	Rondelle
7	6336D6310	1	Sterngriff	K63 M10 DIN6336	Knop	Maneton
8	603D825PA	2	Flachrundschraube	M8x25 DIN603-8.8 vz.	Bolt	Vis
9	9106.31.03	2	Tensilockmutter	M8 verz.	Tensi lock nut	Ecrou tensi
10	934D10PA	1	Sechskantmutter	M10 DIN934-8 vz.	Hex. nut	Ecrou 6 pans
11	9004.17.02	1	Zugfeder	CF-155 verzinkt	Tension spring	Ressort
12	9004.17.05	1	Hydraulikschlauch	L=1050 mm	Hydr. hose	Conduite flexible
12.01	9108.79.04	1	Hydraulikschlauch	DN6 L=1050 A0/A2	Hydr. hose	Conduite flexible
13	9004.17.07	2	Norma-Rohrschelle		Standard clamp	Collier
14	933D620PA	2	Sechskantschraube	M6x20 DIN933-8.8 vz.	Hex. bolt	Vis 6 pans
15	9001.60.21	1	Gerade Schottverschr.		Nut coupling	Raccord
16	433D15A	1	Scheibe	15 DIN433 vz.	Washer	Rondelle
17	9101.20.22	1	Gegenmutter		Lock nut	Contre-écrou
18	9001.60.22	1	Hydraulikschlauch	DN6, L=1600mm, A0/A0	Hydr. hose	Conduite flexible
21	9004.17.06	1	Kugelhahn		Ball valve	Robinet
22	9004.60.03	1	Doppelverbinder	GVO 8-L	Coupling	Tuyau rigide
23	9004.17.08	1	Winkelanschlußstutzen		Elbow coupling	Raccord coude
31	9001.64.01	1	Hydraulikstecker	SVK	Coupling cpl.	Cache cpl.
32	8132.05.03	1	Staubschutzkappe, blau		Dust cap	Cache

9207_S 4	Staubschutzeinrichtung Dust Cache	Turbodrill L, XL Br.5

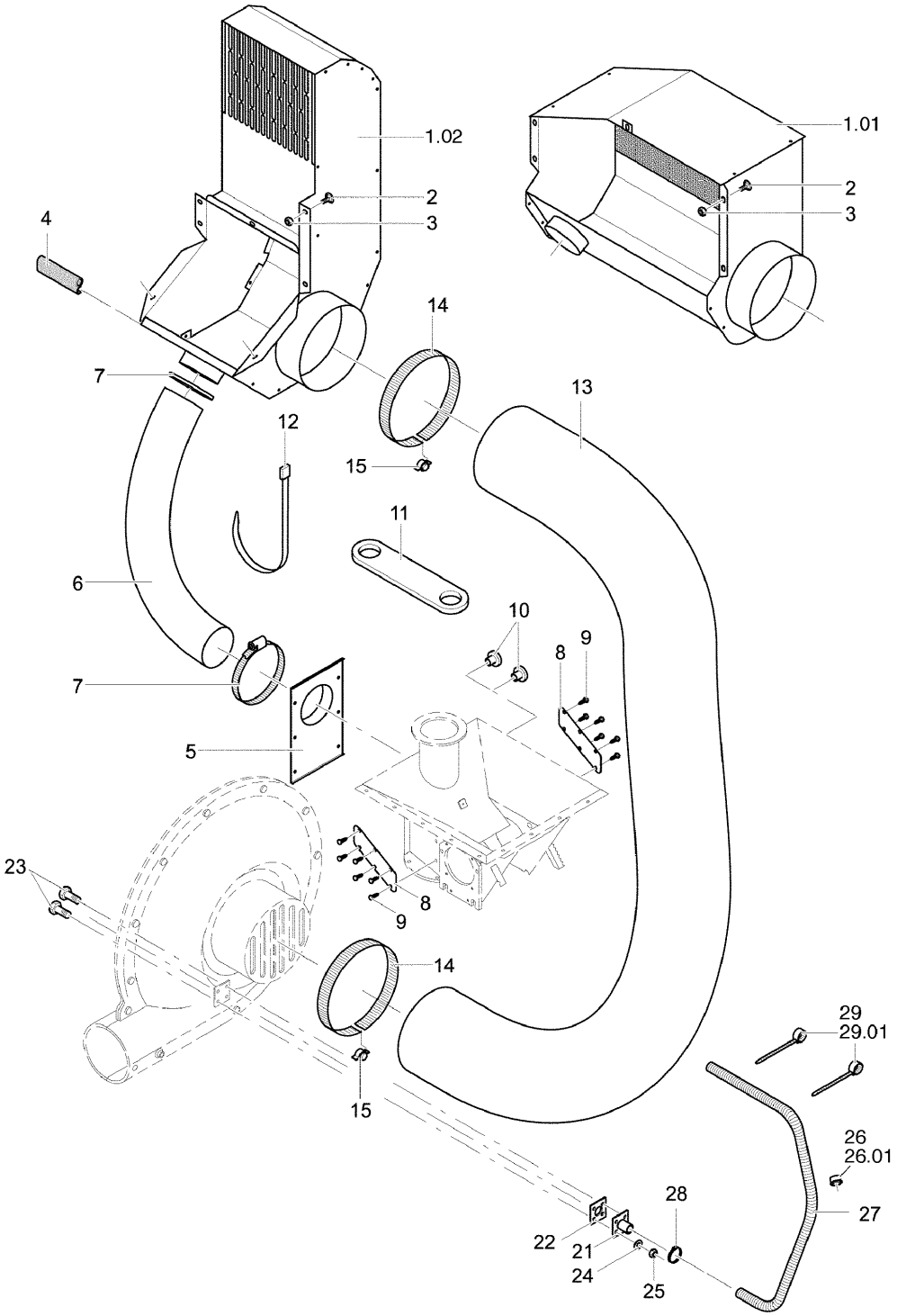

9207_S 4	Staubschutzeinrichtung Dust Cache	Turbodrill L, XL Br.5

Bild Ref. Fig.	Bestellnr. Part-No. Rèférence	Stck. Qty. Qte.	**Bezeichnung**	Technische Angaben Technical data Données techniques	**Description**	**Désignation**
0.01	9005.67.01		STAUBSCHUTZEINRICHTUNG	1000 L	DUST	CACHE
0.02	9024.01.01		STAUBSCHUTZEINRICHTUNG	1400 L	DUST	CACHE
0.03	9004.86.03		ÜBERDRUCKANSCHLUß	TYP: AS, L, XL	HOPPER PRESS. VICE	DISP. DE SURPRES.
1.01	9005.68.01	1	Ansaugkasten T 300 AS	Ansaugkasten T 300 AS	Air intake ext.	Cheminée daspiation
1.02	9024.02.01	1	Ansaugschacht		Air intake ext.	Cheminée daspiatio
2	9108.84.10	7	Flachrundschraube	M8x16 8.8 verz.	Bolt	Vis
3	9106.31.03	7	Tensilockmutter	M8 verz.	Tensi lock nut	Ecrou tensi
4	9005.18.07	1	Kantenschutz	0,290 m	Packing	Joint de couvercle
5	9004.94.01	1	Anschlußrückwand		Fixing plate	Paroi de raccordem.
6	9004.96.06	1	PVC-Spiralschlauch	NW100, 78 Wind. ab 4m	Pipe PVC	Tuyau plastique
7	3017DS102/15 SZ	2	Schlauchschelle	S102/15 SZ DIN3017	Hose clip	Collier
8	9004.85.02	2	Verschlußblech		Cover plate	Couvercle
9	7976DB6.316A	12	Blechschraube	BM6,3x16 DIN7976 vz.	Self-tapping screw	Vis
10	9108.74.04	2	Abdeckkappe	DP-312 NR2613	Endcap	Bouchon
11	9005.67.11	1	Schlauchhalter	Schlauchhalter	Pipe clamp	Porte flexible
12	9006.70.06	1	Kabelbinder 7,8x450	Kabelbinder 7,8x450	Cable connector	Collier
13	9009.52.05	1	PVC-Spiralschlauch		Pipe PVC	Tuyau plastique
14	9024.01.21	2	Spannband		Hose clip	Collier
15	9108.91.02	2	Spannbandverschluß		Lock	Fermeture
21	9004.91.01	1	Anschlußflansch		Connect. flange	Flasque
22	8409.31.17	1	Flachdichtung	15x4x180	Seal	Joint
23	933D620PA	4	Sechskantschraube	M6x20 DIN933-8.8 vz.	Hex. bolt	Vis 6 pans
24	125DA6.4A	4	Scheibe	A6.4 DIN125 vz.	Washer	Rondelle
25	934D6PA	4	Sechskantmutter	M6 DIN934-8 vz.	Hex. nut	Ecrou 6 pans
26	9001.59.40	1	Schlauchtülle offen		Inset open	Presse étoupe
27	9001.46.07	1	Schlauchkupplung		Pipe couppling	Raccord
27	9001.85.07	1	Spiralschlauch	L=2,00 m	Roller	Tyau de descente
28	9108.71.06	1	Gewindeschelle		Hose clip	Collier
29	9006.70.04	2	Kabelbinder	7,8x300	Cable connector	Collier
29.01	9006.70.07	2	Kabelbinder	7,8x540	Cable connector	Collier

9207_S 5	Hektarzähler Hectare counter Compteur hectares	Turbodrill L, XL Br.5

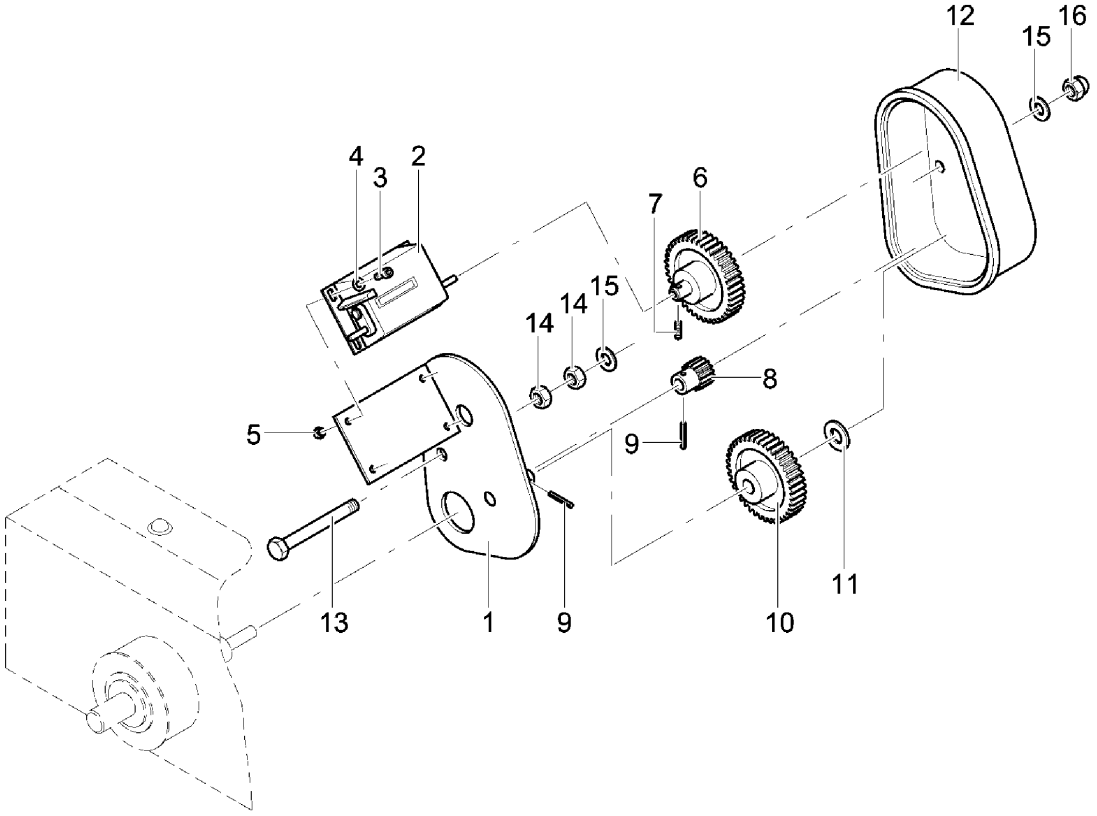

9207_S 5	Hektarzähler Hectare counter Compteur hectares	Turbodrill L, XL Br.5

Bild Ref. Fig.	Bestellnr. Part-No. Rèférence	Stck. Qty. Qte.	**Bezeichnung**	Technische Angaben Technical data Données techniques	**Description**	**Désignation**
0.01	9004.20.01		HEKTARZÄHLER MONTIERT	HEKTARZÄHLER MONTIERT	HECTAREMETER CPL.	COMPT. D'HECTARES CPL.
1	9004.36.01	1	Befestigungsplatte verzinkt	Befestigungsplatte verzinkt	Fixing plate	Plaque de fixation
2	9004.20.03	1	Umdrehungszähler	Umdrehungszähler	Metering unit	Compte-tours
3	84D410PA	4	Zylinderschraube	M4x10 DIN84-8.8 verz.	Spline screw	Vis cylindrique
4	125DA4.3A	4	Scheibe	A4,3 DIN125 verz.	Washer	Rondelle
5	934D4PA	4	Sechskantmutter	M4 DIN934-8 verz.	Hex. nut	Ecrou 6 pans
6	9004.38.01	1	Stirnrad Z=40 rechts montiert	Stirnrad Z=40 rechts montiert	Cylindrical gear	Roue cylindrique
7	916D412A	1	Gewindestift M 4x12 verz. DIN916	Gewindestift M 4x12 verz. DIN9	Threaded pin	Vis sans fete
8	9004.20.02	1	Stirnrad Z=12, M=1,5	Stirnrad Z=12, M=1,5	Cylindrical gear	Roue cylindrique
9	1481D320A	2	Spannstift	3x20 DIN1481 verz.	Dowel Pin	Goupille serrage
10	9004.38.03	1	Stirnrad Z=40, M=1,5	Stirnrad Z=40, M=1,5	Cylindrical gear	Roue cylindrique
11	125DA10.5A	1	Scheibe	A10,5 DIN125 vz.	Washer	Rondelle
12	9004.20.04	1	Schutzhaube	Schutzhaube	Cover	Protection
13	933D870PA	1	Sechskantschraube	M 8x70 DIN933- 8.8 verz.	Hex. bolt	Vis 6 pans
14	934D8PA	2	Sechskantmutter	M8 DIN934-8 vz.	Hex. nut	Ecrou 6 pans
15	125DA8.4A	2	Scheibe	A8,4 DIN125 vz.	Washer	Rondelle
16	1587D8QA	1	Hutmutter	M8 DIN1587 verz.	Cap nut	Ecrou à chapeau

9207_S 6	Markierer Marker Disque	Turbodrill L, XL Br.5

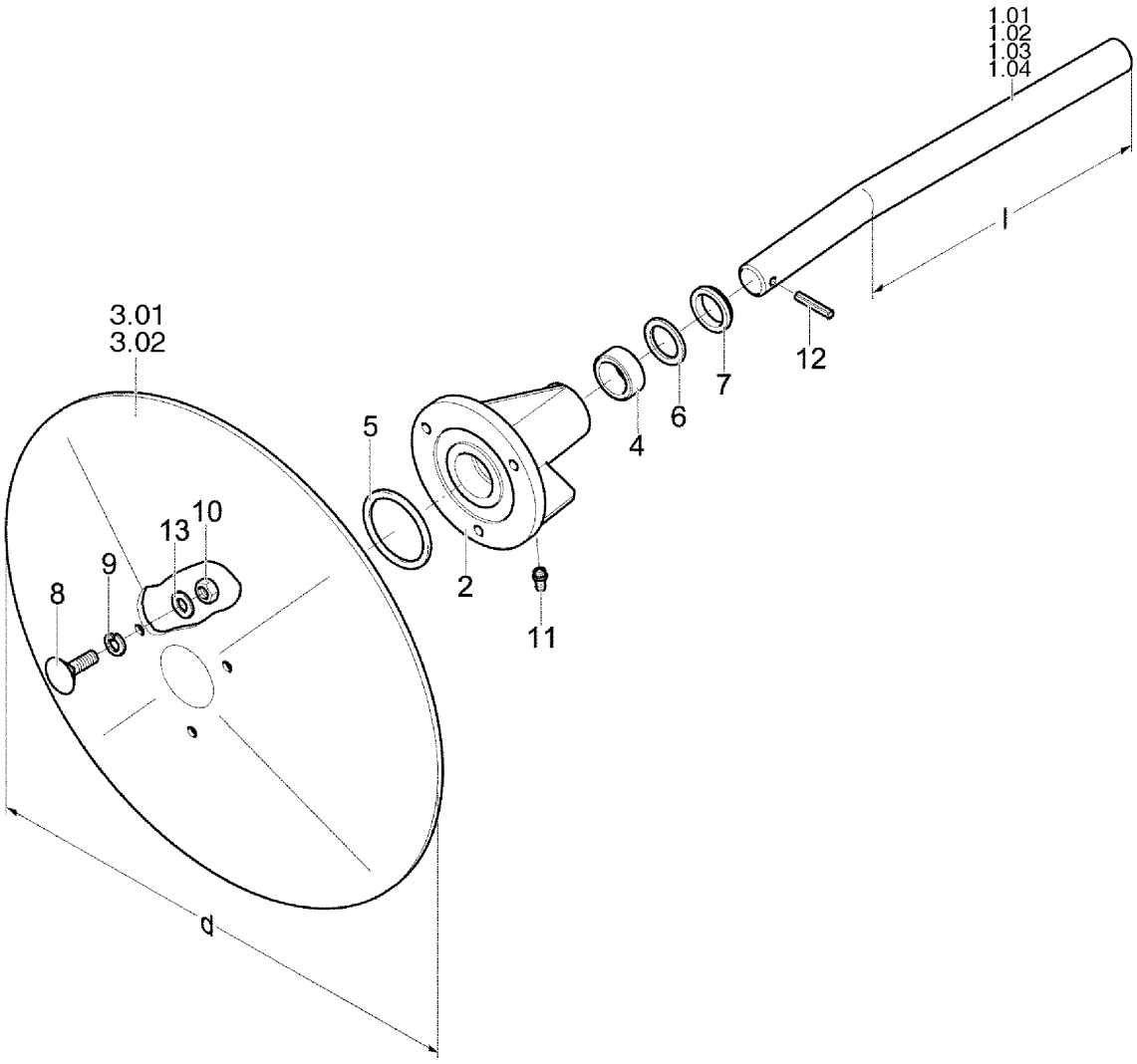

9207_S 6	Markierer Marker Disque	Turbodrill L, XL Br.5

Bild Ref. Fig.	Bestellnr. Part-No. Rèférence	Stck. Qty. Qte.	**Bezeichnung**	Technische Angaben Technical data Données techniques	**Description**	**Désignation**
0.01	9001.38.01		MARKIERER MONT.	268/400	MARKER CPL.	DISQUE CPL.
0.02	9001.38.10		MARKIERER MONT.	1118/400	MARKER CPL.	DISQUE CPL.
0.03	9001.38.11		MARKIERER MONT.	400/400	MARKER CPL.	DISQUE CPL.
0.04	9001.38.12		MARKIERER MONT.	268/320	MARKER CPL.	DISQUE CPL.
0.05	9001.38.13		MARKIERER MONT.	400/320	MARKER CPL.	DISQUE CPL.
0.06	9001.38.14		MARKIERER MONT.	800/400	MARKER CPL.	DISQUE CPL.
1.01	9001.38.03	1	Spuranreißerwelle		Cranked shaft	Arbre d'effaceur
1.02	9109.48.02	1	Spuranreißerwelle	1118	Cranked shaft	Arbre d'effaceur
1.03	9001.38.21	1	Spuranreißerwelle	400	Cranked shaft	Arbre d'effaceur
1.04	9001.38.20	1	Spuranreißerwelle	800	Cranked shaft	Arbre d'effaceur
2	9001.38.05	1	Spuranreißernabe		Hub	Moyeu
3.01	9001.38.02	1	Markierscheibe		Disc	Disque traceur
3.02	9001.38.22	1	Spuranreißerwelle	320	Cranked shaft	Arbre d'effaceur
4	9001.38.04	1	Lagerring		Bush	Baque
5	9001.38.05	1	Spuranreißernabe		Hub	Moyeu
6	988D25352	1	Paßscheibe	25x35x2 DIN988	Gauge washer	Cale d'ajustage
7	8163.00.10	1	Abstreifer	25x33x7	Scraper	Décrottoir
8	603D825PA	3	Flachrundschraube	M8x25 DIN603-8.8 vz.	Bolt	Vis
9	127DA8A	3	Federring	A8 DIN127 vz.	Springwasher	Rondelle grower
10	934D8PA	3	Sechskantmutter	M8 DIN934-8 vz.	Hex. nut	Ecrou 6 pans
11	71412DA81	1	Schmiernippel	AM8x1 DIN71412	Grease nippel	Graisseur
12	1481D632	1	Spannstift	6x32 DIN1481	Dowel Pin	Goupille serrage
13	125DA8.4A	3	Scheibe	A8,4 DIN125 vz.	Washer	Rondelle

9207_S 7	Hydr. Schlauchverläng. Hose Conduite flexible	Turbodrill L, XL Br.5

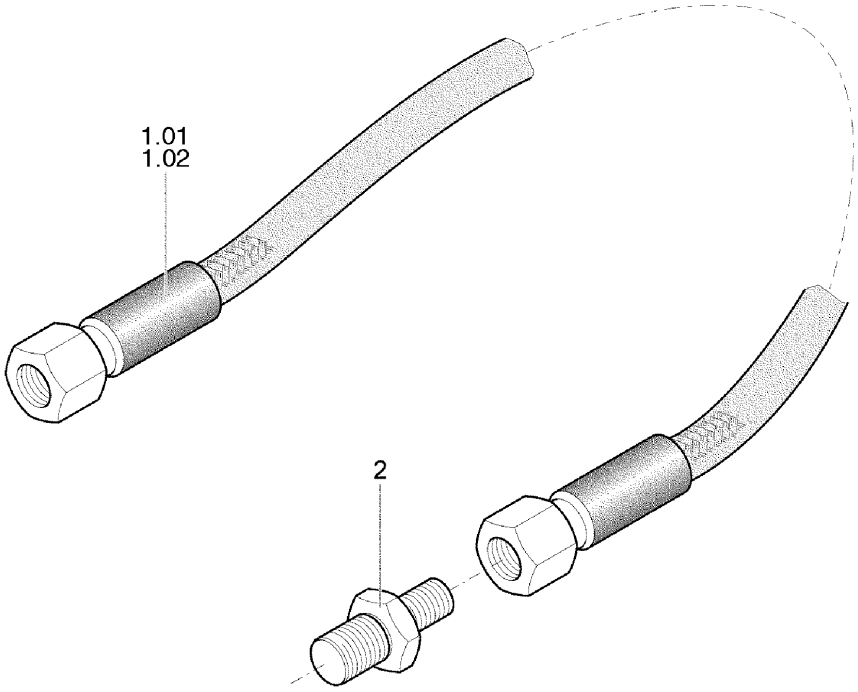

9207_S 7	Hydr. Schlauchverläng. Hose Conduite flexible	Turbodrill L, XL Br.5

Bild Ref. Fig.	Bestellnr. Part-No. Rèférence	Stck. Qty. Qte.	**Bezeichnung**	Technische Angaben Technical data Données techniques	**Description**	**Désignation**
0.01	9104.12.02		Hydr. Schlauchverläng.	L=500 mm	Hose	Conduite flexible
0.02	9104.12.02		Hydr. Schlauchverläng.	L=500 mm	Hose	Conduite flexible
1	9001.60.22	1	Hydraulikschlauch	DN6, L=1600mm, A0/A0	Hydr. hose	Conduite flexible
2	9004.19.09	1	Hydraulikschlauch	A0/AO DN6 L=500 mm	Hydr. hose	Conduite flexible
3	9001.60.24	1	Gerade Verschraubung	G 8-L	Male stud coupling	Raccord

9207_S 8	Säscheibe Calibration disc Disque de semis	**Turbodrill L, XL Br.5**

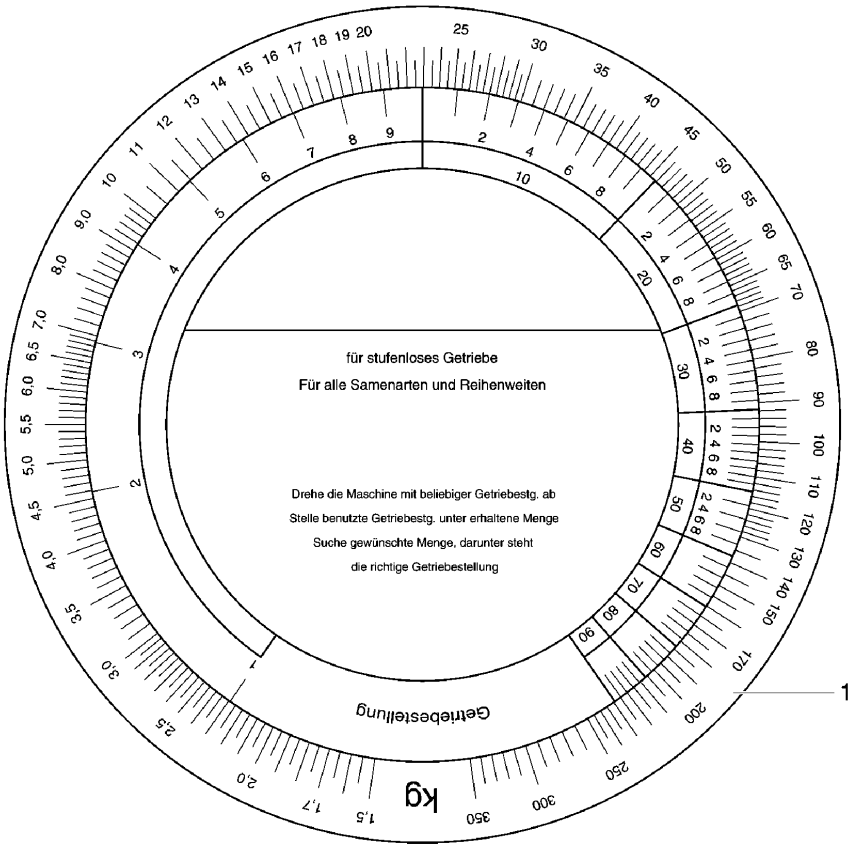

9207_S 8	Säscheibe Calibration disc Disque de semis	Turbodrill L, XL Br.5

Bild Ref. Fig.	Bestellnr. Part-No. Rèférence	Stck. Qty. Qte.	**Bezeichnung**	Technische Angaben Technical data Données techniques	**Description**	**Désignation**
1	9101.01.49	1	Säscheibe		Calibration disc	Disque de semis

9207_T	Trittverlängerung Frame, extension Rallonge	Turbodrill L, XL Br.5

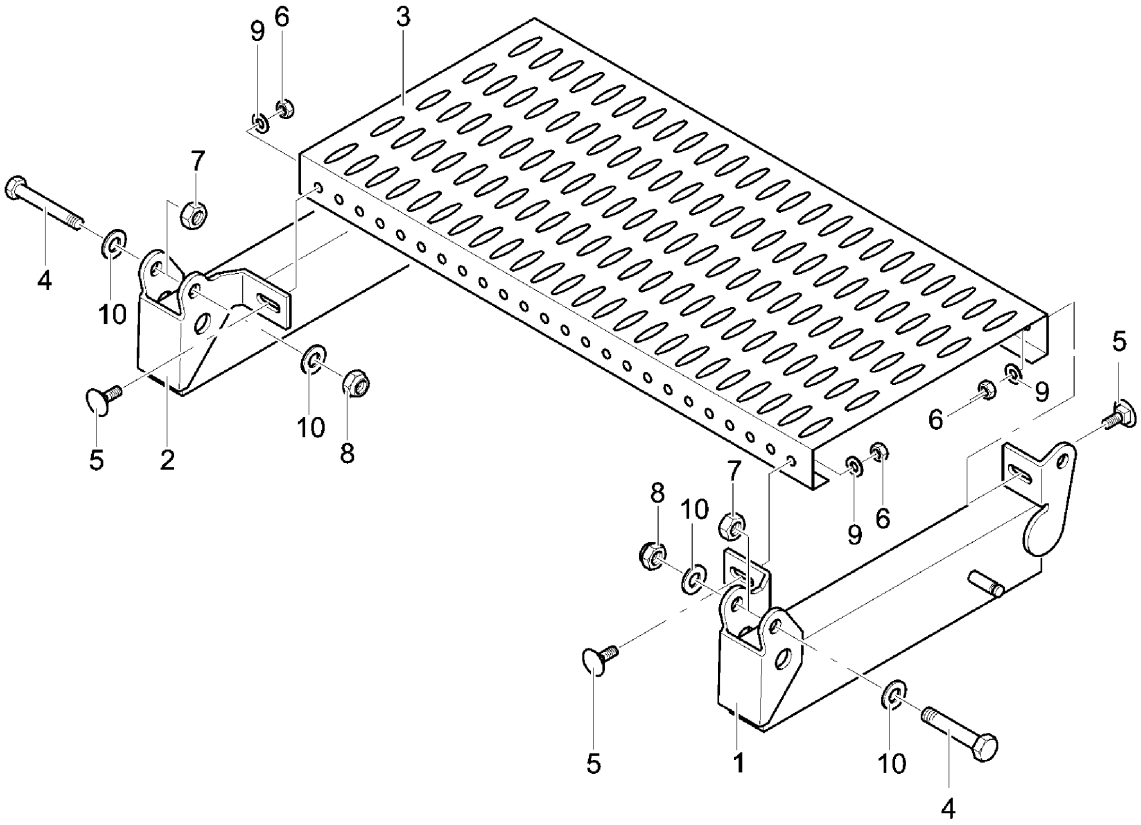

9207_T	Trittverlängerung Frame, extension Rallonge	Turbodrill L, XL Br.5

Bild Ref. Fig.	Bestellnr. Part-No. Rèférence	Stck. Qty. Qte.	**Bezeichnung**	Technische Angaben Technical data Données techniques	**Description**	**Désignation**
0.01	9022.56.01		VERLÄNGERUNG		EXTENSION TUBE	RALLONGE
1	9022.56.11	1	Verlängerung links		Extension tube l.h.	Rallonge gauche
2	9022.56.12	1	Verlängerung rechts		Extension tube r.h.	Rallonge droit
3	9004.21.04	1	Trittrost	2,5x50x240x600 verz.	Grid	Passerelle
4	933D1270PA	2	Sechskantschraube	M12x70 DIN933- 8.8 vz.	Hex. bolt	Vis 6 pans
5	603D820PA	4	Flachrundschraube	M 8x20 DIN603-8.8 vz.	Bolt	Vis
6	934D8PA	4	Sechskantmutter	M8 DIN934-8 vz.	Hex. nut	Ecrou 6 pans
7	934D12P	2	Sechskantmutter	M12 DIN 934-8	Hex. nut	Ecrou 6 pans
8	985D12PA	2	Sechskantmutter	M12 DIN985-8 vz.	Hex. nut	Ecrou 6 pans
9	9021DA8.4A	4	Scheibe	A 8,4 DIN9021 vz.	Washer	Rondelle
10	125D13A	4	Scheibe	13 DIN125 verz.	Washer	Rondelle

9207_T 1	Spornradanhebung Ground wheel lift Relevage de la roue	Turbodrill L, XL Br.5

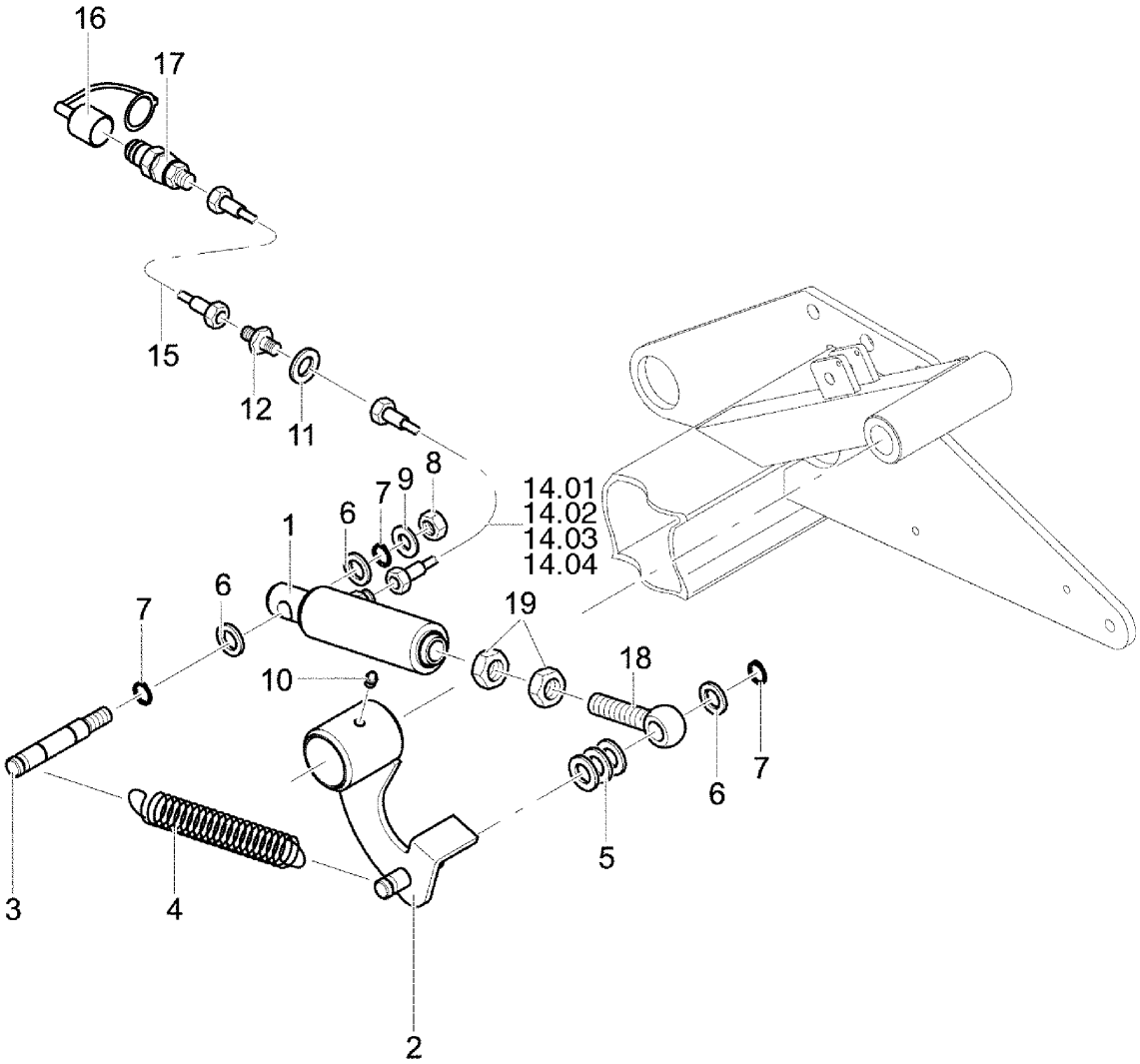

9207_T 1	Spornradanhebung Ground wheel lift Relevage de la roue	Turbodrill L, XL Br.5

Bild Ref. Fig.	Bestellnr. Part-No. Rèférence	Stck. Qty. Qte.	**Bezeichnung**	Technische Angaben Technical data Données techniques	**Description**	**Désignation**
0.01	9022.44.02		SPORNRADANHEBUNG	3,0m	GROUND WHEEL LIFT	RELEVAGE DE LAROUE
0.02	9022.44.04		SPORNRADANHEBUNG	4,5m	GROUND WHEEL LIFT	RELEVAGE DE LAROUE
0.03	9022.44.03		SPORNRADANHEBUNG	4,0m	GROUND WHEEL LIFT	RELEVAGE DE LAROUE
0.04	9022.44.06		SPORNRADANHEBUNG	6,0m	GROUND WHEEL LIFT	RELEVAGE DE LAROUE
1	8163.00.01	1	ZYLINDER VERSTELLB.		CYLINDER	VERIN
2	9022.45.01	1	Winkelhebel		Angle lever	Levier d'angle
3	9022.44.10	1	Zylinderbolzen		Pin	Axe
4	4726.00.07	1	Zugfeder	CF-209	Tension spring	Ressort
5	125DA15A	3	Scheibe	A15 DIN125 vz.	Washer	Rondelle
6	1441D15	3	Scheibe	15 DIN1441	Washer	Rondelle
7	471D151	3	Sicherungsring	15x1 DIN471	Circlip	Circlip
8	985D12PA	1	Sechskantmutter	M12 DIN985-8 vz.	Hex. nut	Ecrou 6 pans
9	125DA13A	1	Scheibe	A13 DIN125 vz.	Washer	Rondelle
10	71412DA81	1	Schmiernippel	AM8x1 DIN71412	Grease nippel	Graisseur
11	433D15A	1	Scheibe	15 DIN433 vz.	Washer	Rondelle
12	9001.60.21	1	Gerade Schottverschr.		Nut coupling	Raccord
14.01	9001.60.33	1	Hydraulikschlauch	DN6, L=3250 A0/A0	Hydr. hose	Conduite flexible
14.02	9001.60.25	1	Hydraulikschlauch	DN6, L=3600 A0/A3	Hydr. hose	Conduite flexible
14.03	9001.60.35	1	Hydraulikschlauch	DN6, L=4050 A0/A0	Hydr. hose	Conduite flexible
14.04	9108.79.18	1	Hydraulikschlauch	DN6, L=4850 A0/A2	Hydr. hose	Conduite flexible
15	9109.52.10	1	Hydraulikschlauch	DN6 A0/A0 L=1800 mm	Hydr. hose	Conduite flexible
16	8132.05.01	1	Staubschutzkappe, rot		Dust cap red	Cache rouge
17	9001.64.01	1	Hydraulikstecker	SVK	Coupling cpl.	Cache cpl.
18	444DB1680SA	1	Augenschraube	BM16x80 DIN444-4.6 vz.	Eyebolt	Vis à oeil
19	936D16P	2	Sechskantmutter	M16 DIN936-8	Hex. nut	Ecrou 6 pans

9207_T 2	Fliehkraftkupplung Freewheel clutch Embrayage centrifuge	Turbodrill L, XL Br.5

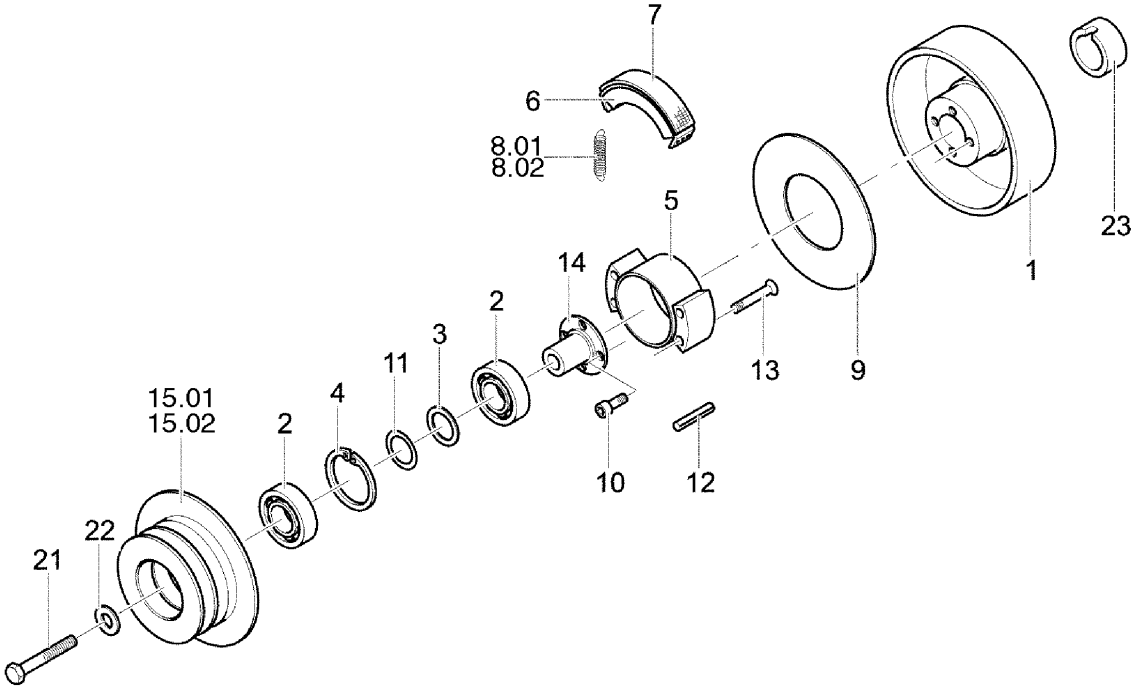

9207_T 2	Fliehkraftkupplung Freewheel clutch Embrayage centrifuge	Turbodrill L, XL Br.5

Bild Ref. Fig.	Bestellnr. Part-No. Rèférence	Stck. Qty. Qte.	**Bezeichnung**	Technische Angaben Technical data Données techniques	**Description**	**Désignation**
0.01	9006.74.03		FLIEHKRAFTKUPPLUNG	3,0m	FREEWHEEL CLUT.	POULIE CENTRIFUGE
0.02	9006.74.04		FLIEHKRAFTKUPPLUNG	4,0 - 6,0m	FREEWHEEL CLUT.	POULIE CENTRIFUGE
0.03	9006.71.01		FLIEHKRAFTKUPPLUNG 110-1292		FREEWHEEL CLUT.	POULIE CENTRIFUGE
0.04	9006.72.01		FLIEHKRAFTKUPPLUNG 110-1293		FREEWHEEL CLUT.	POULIE CENTRIFUGE
1	9006.71.03	1	Gehäuse		Housing	Carter
2	9006.71.04	2	Kugellager	6004 2RS	Ball bearing	Roul. à aiguilles
3	9006.71.05	1	Paßscheibe	20x28x1,5	Gauge washer	Cale d'ajustage
4	9006.71.06	1	Sicherungsring	J 42 DIN472	Circlip	Circlip
5	9006.71.07	1	Nabe		Hub	Moyeu
6	9006.71.08	2	Fliehgewicht		Centrif. govemor	Poids
7	9006.71.09	2	Belagträger		Lining holder	Support
8.01	9006.71.10	2	Zugfeder	für Type 110-1292	Tension spring	Ressort
8.02	9006.72.03	2	Zugfeder	für Type 110-1293	Tension spring	Ressort
9	9006.71.11	1	Deckscheibe		Collar	Rondelle
10	9006.71.12	4	Zylinderschraube	M6x16	Spline screw	Vis cylindrique
11	9006.71.13	1	Paßscheibe	20x28x0,25	Gauge washer	Cale d'ajustage
12	9006.71.14	2	Spannstift	6x32	Dowel Pin	Goupille serrage
13	9006.71.15	4	Senkschraube	M6x35	C sunk screw	Vis tête noyee
14	9006.71.16	1	Flansch		Flange	Bride
15.01	9006.71.17	1	Riemenscheibe	für Type 110-1292	Pulley	Poulie à moyeu
15.02	9006.72.04	1	Riemenscheibe	für Type 110-129	Pulley	Poulie à moyeu
21	931D1060P	1	Sechskantschraube	M10x60 DIN931-8.8	Hex. bolt	Vis 6 pans
22	7349D10.5A	1	Scheibe	10,5 DIN7349 vz.	Washer	Rondelle
23	9006.74.13	1	Distanzhülse		Spacer	Bague entretoise

9207_U	Steuerkabel Cable Cable commande	Turbodrill L, XL Br.5

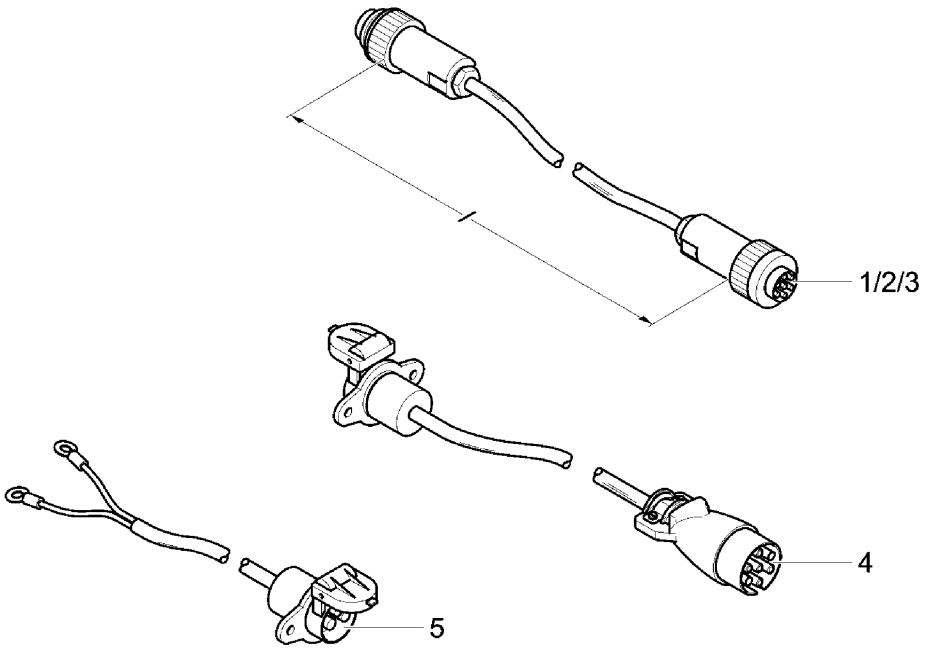

Steuerkabel/Cable/Câble commande
Länge l: 2m, 4m, oder 7m

9207_U	Steuerkabel Cable Cable commande	Turbodrill L, XL Br.5

Bild Ref. Fig.	Bestellnr. Part-No. Rèférence	Stck. Qty. Qte.	**Bezeichnung**	Technische Angaben Technical data Données techniques	**Description**	**Désignation**
1	9110.72.11	1	Steuerkabel	2,0m	Cable	Cable commande
2	9110.72.12	1	Steuerkabel	4,0m	Cable	Cable commande
3	9110.72.13	1	Steuerkabel	7,0m	Cable	Cable commande
4	9110.72.21	1	Adapterkabel	7-pol.	Raccord cable	Cable de raccord
5	9110.72.22	1	Batterie-Anschlußkabel		Cable	Cable batterie

9207_V	Anbausatz KOMPAKTEGGE A-FRAME PIECE D'ADAPTION	Turbodrill L, XL Br.5

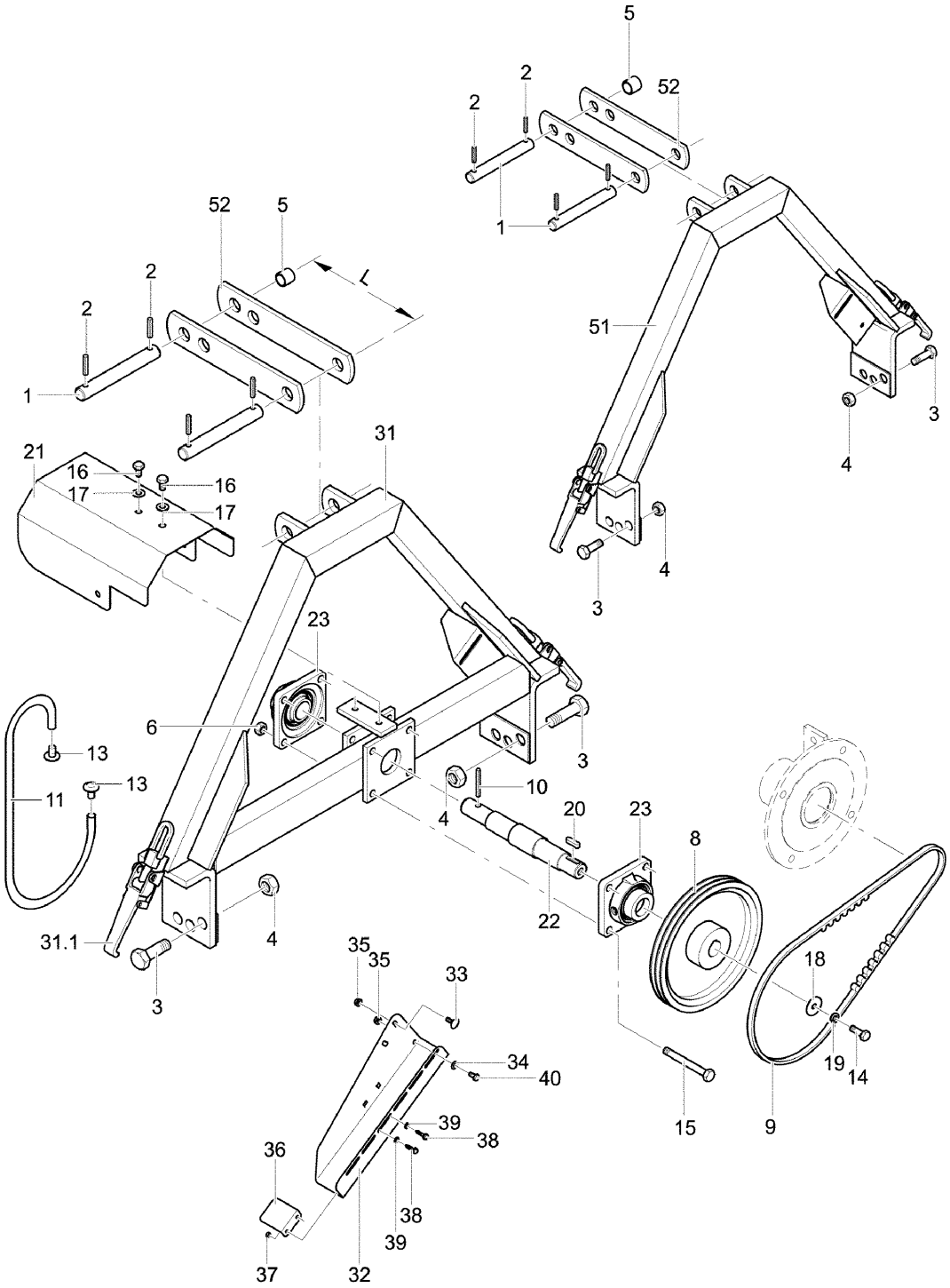

9207_V	Anbausatz KOMPAKTEGGE A-FRAME PIECE D'ADAPTION	Turbodrill L, XL Br.5

Bild Ref. Fig.	Bestellnr. Part-No. Rèférence	Stck. Qty. Qte.	**Bezeichnung**	Technische Angaben Technical data Données techniques	**Description**	**Désignation**
0.01	9003.79.01		ANBAUSATZ	Kompaktegge 3000	A-FRAME	PIECE D'ADAPTION
0.02	9003.79.03		ANBAUSATZ	Kompaktegge 4000-6000	A-FRAME	PIECE D'ADAPTION
0.03	9003.79.04		ANBAUSATZ/HYD.GEBL ÄSEANTR.	Kompaktegge 3000	MOUNTING KIT	ADAPTION
0.04	9003.79.05		ANBAUSATZ/HYD.GEBL ÄSEANTR.	Kompaktegge 4000-6000	MOUNTING KIT	ADAPTION
0.05	9003.80.15		SATTELDREIECK		A-FRAME (MALE)	TRIANGLE D´ ATTELAGE
1	9003.23.20	2	Bolzen für Oberlenker		Pin	Axe
2	1481D840	4	Spannstift	8x40 DIN1481	Dowel Pin	Goupille serrage
3	931D2070P	2	Sechskantschraube	M20x70 DIN931-8.8	Hex. bolt	Vis 6 pans
4	985D20PA	2	Sechskantmutter	M20 DIN985-8 vz.	Hex. nut	Ecrou 6 pans
5	1498D253228	2	Buchse	EG 25/32x28 DIN1498	Bush	Douille
6	985D12PA	4	Sechskantmutter	M12 DIN985-8 vz.	Hex. nut	Ecrou 6 pans
8	9003.83.09	1	Keilriemenscheibe		Pulley	Poulie à moyeu
9	9003.34.06	2	Schmalkeilriemen	XPZ 1700 L=L	V-Belt	Courroie fine
10	1481D1060	1	Spannstift	10x60 DIN1481	Dowel Pin	Goupille serrage
11	8405.00.19	1	Bügel		Fastener	Support
13	8405.00.34	2	Lamellenstopfen		Plug	Bouchon
14	933D1035P	1	Sechskantschraube	M10x35 DIN933-8.8	Hex. bolt	Vis 6 pans
15	931D12110P	4	Sechskantschraube	M12x110 DIN931-8.8	Hex. bolt	Vis 6 pans
16	933D1016PA	2	Sechskantschraube	M10x16 DIN933-8.8 vz.	Hex. bolt	Vis 6 pans
17	9021DA10.5A	2	Scheibe	A 10,5 DIN9021 vz.	Washer	Rondelle
18	440DR11A	1	Scheibe	R11 DIN440 vz.	Washer	Rondelle
19	127DA10	1	Federring	A10 DIN127	Springwasher	Rondelle grower
20	6885DA8730	1	Passfeder	A 8x7x30 DIN6885	Key	Clavette
21	9003.54.03	1	Gelenkwellenschutz		Guard	Protection
22	9003.79.02	1	Zwischenlagerwelle		Interm. shaft	Arbre
23	6809.23.01	2	FLANSCHLAGER KPL.	Ø35	BEARING CPL.	PALIER CPL.
31	9003.80.01	1	Satteldreieck		A-frame (male)	Triangle d'attelage
31.01	9003.22.22	2	Exzenterverschluß		Excenter lock	Excenter verrouill.
32	9004.00.05	1	Riemenschutz		Guard	Protection
33	603D816PA	1	Flachrundschraube	M8x16 DIN603-8.8 vz.	Bolt	Vis
34	125DA8.4A	1	Scheibe	A8,4 DIN125 vz.	Washer	Rondelle
35	8418.00.09	2	Poly-Stop-Scheibenmutter	M8-8	Poly-Stop nut	Ecrou Poly-Stop
36	9004.00.06	1	Riemenabdeckwinkel verz.		Guard	Protection
37	9004.00.07	2	Schnappmutter		Clip-Nutholder	Clips
38	7976DB6.316A	2	Blechschraube	BM6,3x16 DIN7976 vz.	Self-tapping screw	Vis
39	9021DA6.4A	2	Scheibe	A 6.4 DIN9021 vz.	Washer	Rondelle
40	933D816P	1	Sechskantschraube	M8x16 DIN933-8.8	Hex. bolt	Vis 6 pans

9207_V	Anbausatz KOMPAKTEGGE A-FRAME PIECE D'ADAPTION	Turbodrill L, XL Br.5

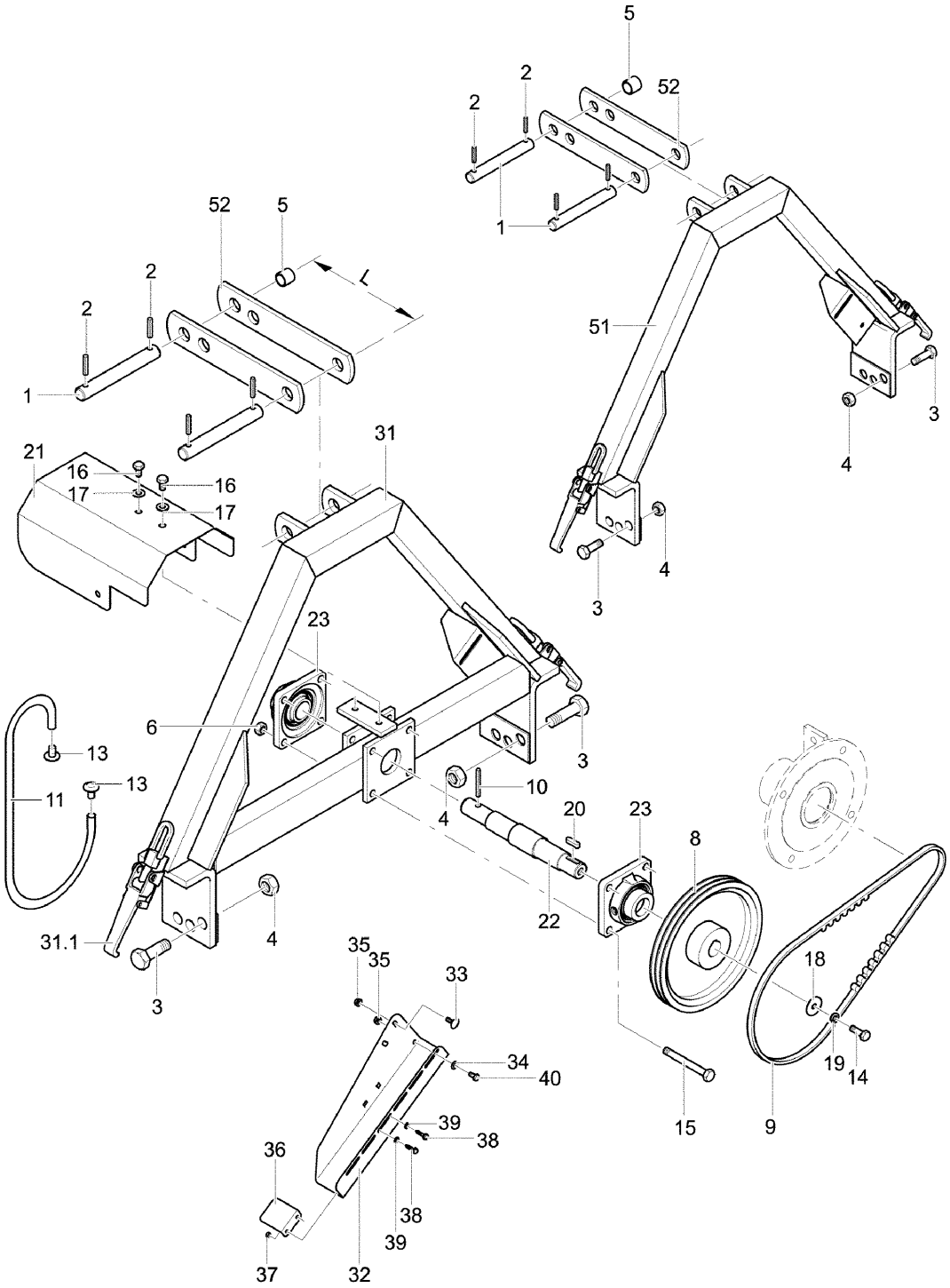

9207_V	Anbausatz KOMPAKTEGGE A-FRAME PIECE D'ADAPTION	Turbodrill L, XL Br.5

Bild Ref. Fig.	Bestellnr. Part-No. Rèférence	Stck. Qty. Qte.	**Bezeichnung**	Technische Angaben Technical data Données techniques	**Description**	**Désignation**
51	9003.22.01	1	Satteldreieck I		A-frame (male)	Triangle d'attelage
52	9003.42.21	2	OL-Lasche	L=210/267 mm	Top link	Eclisse supp.
52.01	9003.42.05	2	OL-Lasche	L=210 mm	Top link	Eclisse supp.
52.02	9003.42.08	2	OL-Lasche	L=267 mm	Top link	Eclisse supp.

9207_V 1	Anbausatz Kreiseleggen A-FRAME PIECE D'ADAPTION	**Turbodrill L, XL Br.5**

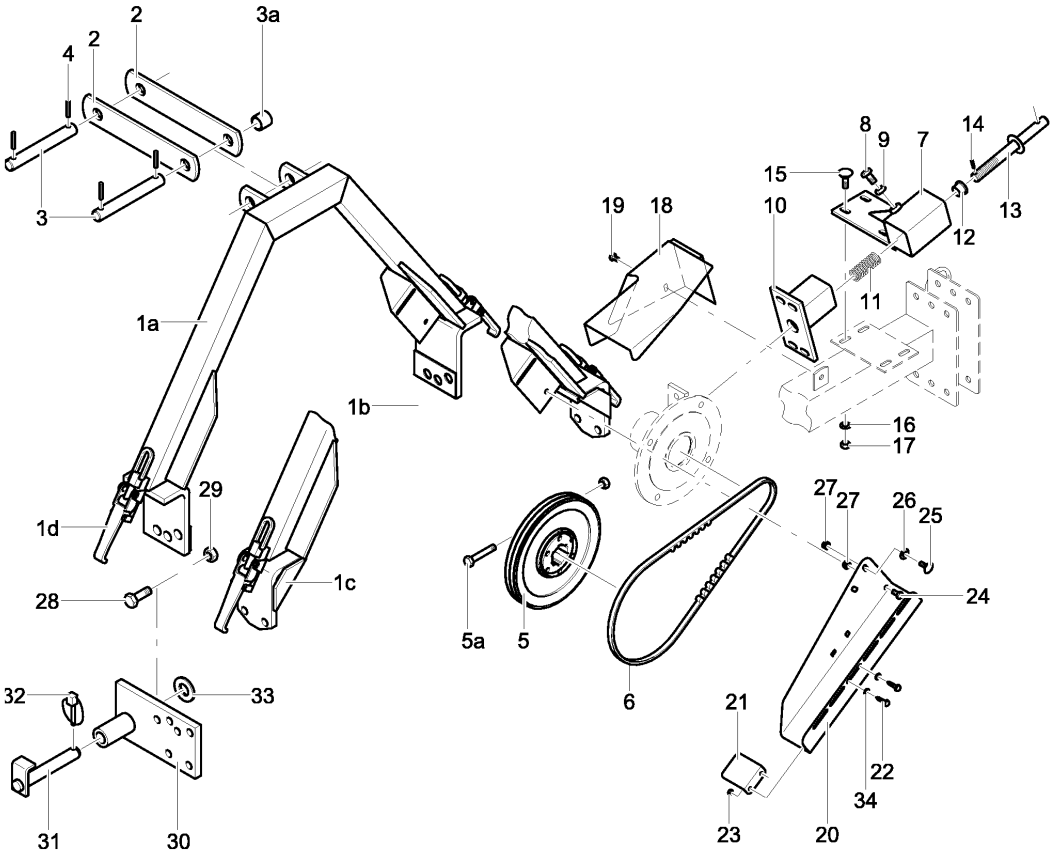

9207_V 1	Anbausatz Kreiseleggen A-FRAME PIECE D'ADAPTION	**Turbodrill L, XL Br.5**

Bild Ref. Fig.	Bestellnr. Part-No. Rèférence	Stck. Qty. Qte.	**Bezeichnung**	Technische Angaben Technical data Données techniques	**Description**	**Désignation**
1a	9003.22.01	1	Satteldreieck I		A-frame (male)	Triangle d'attelage
1b	9003.43.01	1	Satteldreieck II	Ripa (alt)	A-frame (male)	Triangle d'attelage
1c	9003.72.01	1	Satteldreieck	HKE, VKE	A-frame (male)	Triangle d'attelage
1d	9003.22.22	2	Exzenterverschluß		Excenter lock	Excenter verrouill.
2	9003.35.01	2	Ol-Lasche	EMKE/WMKE	Top link	Eclisse supp.
2	9003.42.04	2	OL-Lasche	MKE300	Top link	Eclisse supp.
2	9003.42.03	2	OL-Lasche	MKE300/Schaltgetr.	Top link	Eclisse supp.
2	9003.42.08	2	OL-Lasche	L=267 mm	Top link	Eclisse supp.
2	9003.42.07	2	OL-Lasche	MKE301	Top link	Eclisse supp.
2	9003.42.05	2	OL-Lasche	L=210 mm	Top link	Eclisse supp.
2	9003.42.12	2	Ol-Strebe	Lochabstand 242	Top link	Eclisse supp.
2	9003.42.14	2	Ol-Strebe	Lochabstand 219	Top link	Eclisse supp.
3	9003.23.20	2	Bolzen für Oberlenker		Pin	Axe
3	9003.23.22	2	Bolzen	L=138 mm	Pin	Axe
3	9003.23.23	2	Bolzen	L=116 mm	Pin	Axe
3a	9003.35.02	1	Rohrhülse, kurz	L=17 mm	Bush	Entretoise
3a	9003.35.04	1	Rohrhülse	L=14 mm	Bush	Entretoise
3a	1498D253228	2	Buchse	EG 25/32x28 DIN1498	Bush	Douille
4	1481D840A	4	Spannstift	8x40 DIN1481 vz.	Dowel Pin	Goupille serrage
5	9003.83.04	1	Riemenscheibe+Keil. lg.	MKE300, SKE300	Pulley	Poulie à moyeu
5	9003.83.01	1	Riemenscheibe+Keil. kz.	MKE301,PKE,VKE,HKE	Pulley	Poulie à moyeu
5a	931D1275P	1	Sechskantschraube	M12x75 DIN931-8.8	Hex. bolt	Vis 6 pans
5a	980DV12PA	1	Sicherungsmutter	VM12 DIN980-8 vz.	Lock nut	Ecrou frein
6	9003.34.01	2	Schmalkeilriemen	XPZ 1750 L=L	V-Belt	Courroie fine
6	9003.34.06	2	Schmalkeilriemen	XPZ 1700 L=L	V-Belt	Courroie fine
6	9003.34.02	2	Schmalkeilriemen	XPZ 1800 L=L	V-Belt	Courroie fine
7-14	9001.91.01	1	GEBLÄSESPANNVORR.		TENSIONER CPL.	DISP. DE MAIN. DE TURBINE
7	9001.87.01	1	Spannergehäuse		Tensioner housing	Disp. de tension
8	933D1235P	1	Sechskantschraube	M12x35 DIN933-8.8	Hex. bolt	Vis 6 pans
9	934D12P	1	Sechskantmutter	M12 DIN 934-8	Hex. nut	Ecrou 6 pans
10	9001.88.01	1	Spannerstempel		Tensioner rod	Supp. de turbine
11	8415.00.34	1	Druckfeder	DF-215	Compression spring	Ressort
12	9002.21.05	1	Risse-Buchse	20/24/30	Bush	Baque
13	9001.89.01	1	Spannerspindel		Spindle	Vis de réglage
14	1481D526A	1	Spannstift	5x26 DIN1481 vz.	Dowel Pin	Goupille serrage
15	603D1030PA	4	Flachrundschraube	M10x30 DIN603-8.8 vz.	Bolt	Vis
16	125DA10.5A	4	Scheibe	A10,5 DIN125 vz.	Washer	Rondelle
17	934D10PA	4	Sechskantmutter	M10 DIN934-8 vz.	Hex. nut	Ecrou 6 pans

9207_V 1	Anbausatz Kreiseleggen A-FRAME PIECE D'ADAPTION	**Turbodrill L, XL Br.5**

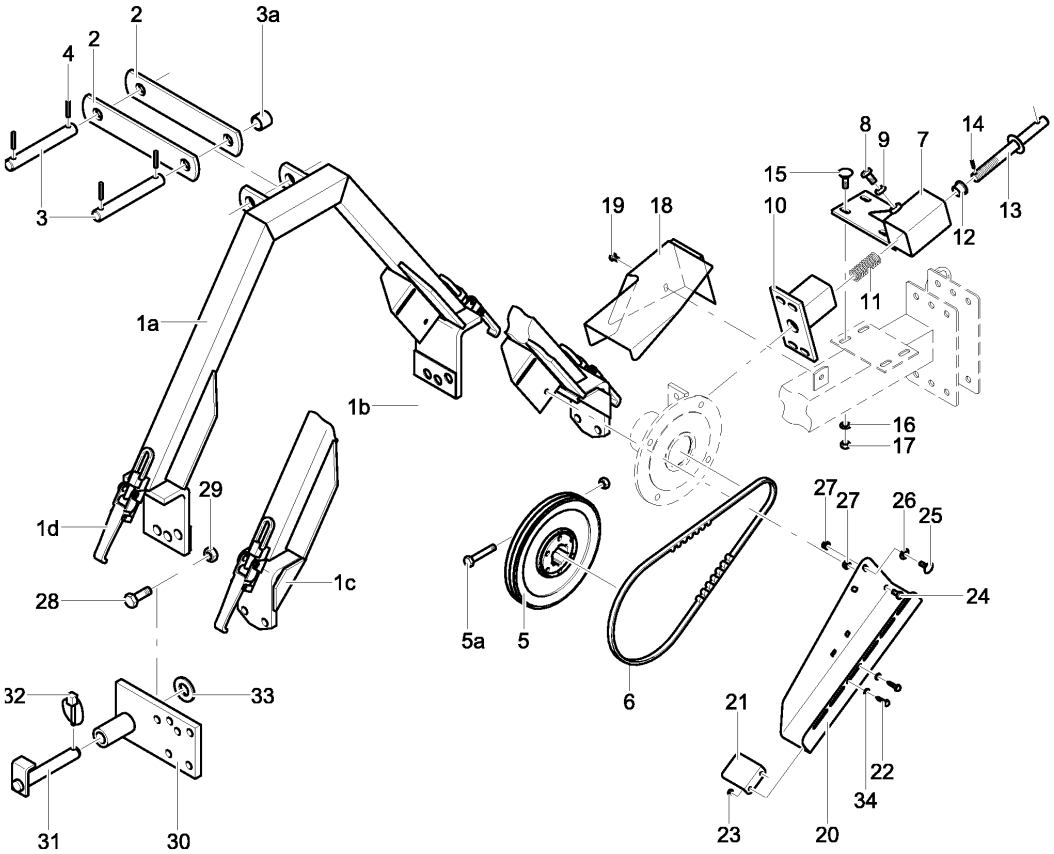

9207_V 1	Anbausatz Kreiseleggen A-FRAME PIECE D'ADAPTION	Turbodrill L, XL Br.5

Bild Ref. Fig.	Bestellnr. Part-No. Rèférence	Stck. Qty. Qte.	**Bezeichnung**	Technische Angaben Technical data Données techniques	**Description**	**Désignation**
18	9003.33.00	1	Schutzvorrichtung		Guard	Protection
19	9001.95.02	1	Tensilockschraube	M 8X10 (90) verz.	Tensi lock bolt	Vis tensi
20	9004.00.05	1	Riemenschutz		Guard	Protection
21	9004.00.06	1	Riemenabdeckwinkel verz.		Guard	Protection
22	9002.00.14	2	Blechschr. mit Scheibe	BM 6,3x16	Self-tapping screw	Vis
23	9004.00.07	2	Schnappmutter		Clip-Nutholder	Clips
24	933D816P	2	Sechskantschraube	M8x16 DIN933-8.8	Hex. bolt	Vis 6 pans
25	603D816PA	1	Flachrundschraube	M8x16 DIN603-8.8 vz.	Bolt	Vis
26	126D11A	1	Scheibe	11 DIN126 vz.	Washer	Rondelle
27	8418.00.09	2	Poly-Stop-Scheibenmutter	M8-8	Poly-Stop nut	Ecrou Poly-Stop
28	933D1650P	4	Sechskantschraube	M16x50 DIN933-8.8	Hex. bolt	Vis 6 pans
29	980DV16P	4	Sicherungsmutter	VM16 DIN980-8	Lock nut	Ecrou frein
30	9003.73.01	1	Verbindung, links		Connecter l.h.	Assemblage gauche
30	9003.73.02	1	Verbindung, rechts		Connecter r.h.	Assemblage droit
31	8432.22.01	2	Bolzen verzinkt		Pin	Axe
32	8405.12.09	2	Klappstecker	STB-4,5x340	Linch-pin	Goupille auto.
33	1440D27	2	Scheibe	27 DIN1440	Washer	Rondelle
34	125DA6.4A	2	Scheibe	A6.4 DIN125 vz.	Washer	Rondelle

Turbodrill L, XL Br.5

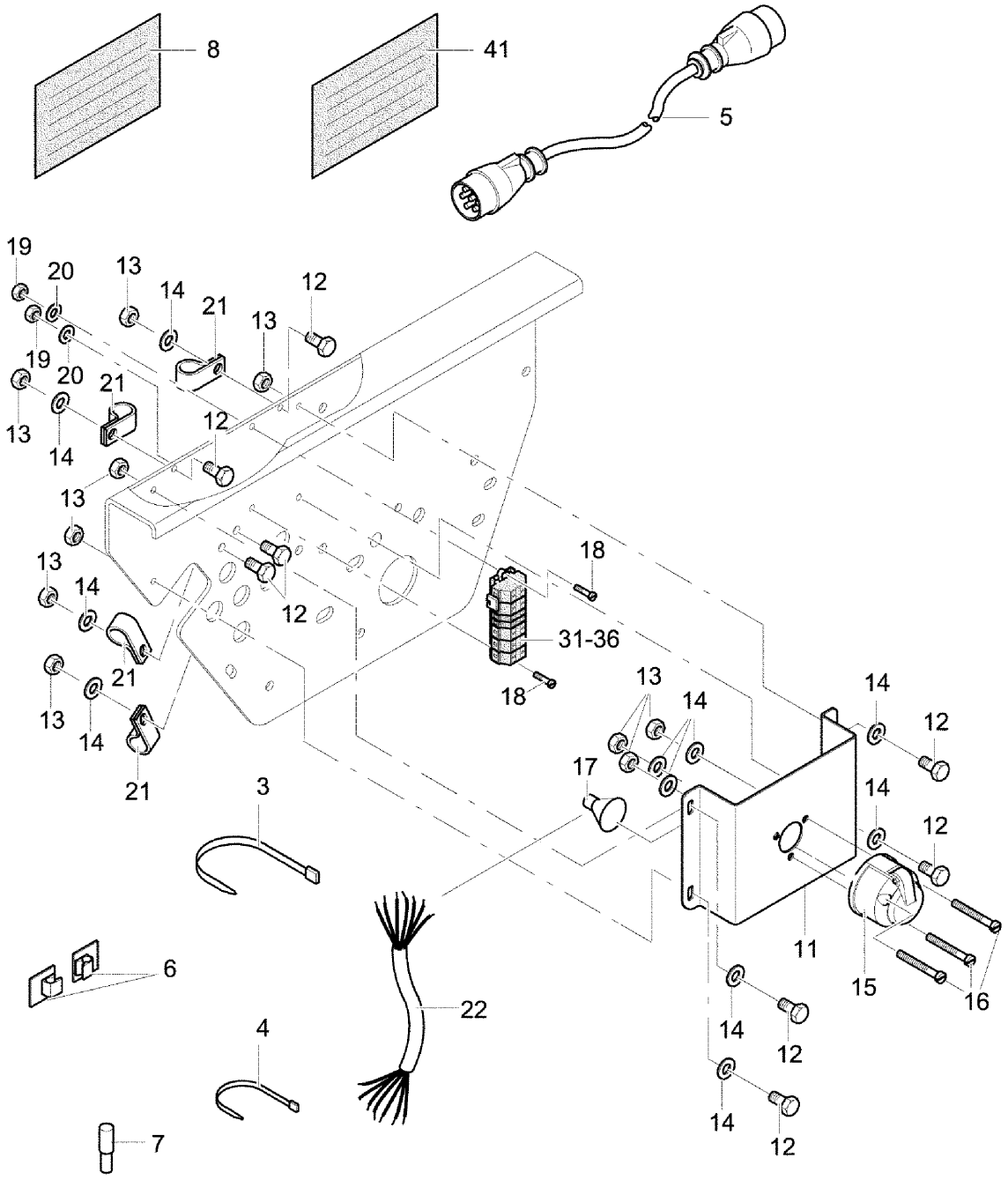

Pos. 2 ist auf Extrablatt dargestellt

9207_W	Beleuchtung Rear light kit Kit d'éclairage	Turbodrill L, XL Br.5

Bild Ref. Fig.	Bestellnr. Part-No. Rèférence	Stck. Qty. Qte.	**Bezeichnung**	Technische Angaben Technical data Données techniques	**Description**	**Désignation**
0.01	9108.20.03		BELEUCHTUNG		REAR LIGHT KIT	KIT D'ECLAIRAGE
0.02	9108.21.02		KONSOLE KPL.		BRACKET CPL.	SUPPORT DE CONSOLE CPL.
0.03	9109.75.07		KLEMMLEISTE		CLAMP BAR	LISTEL DE FIXATION
2	9108.20.20	1	Aufsteckleuchten		Pin up lamps	Emboiter de lampe
3	9006.70.02	8	Kabelbinder	4,8x178	Cable connector	Collier
4	9006.70.08	6	Kabelbinder	2,5x196	Cable connector	Collier
5	9108.20.15	1	Zwischenkabel		Cable	Cable
6	9108.20.10	8	Kabelclip, selbstklebend		Cable clamp	Collier
7	46228D1.5A	12	Aderendhülse	1,5 Ausf.N	Multicolore cable end	Fiche électrique
8	9108.20.90	1	Klemmplan		Clamping plan	Plan de serrage
11	9108.21.13	1	Deckel		Lid	Couvercle
12	933D516PA	8	Sechskantschraube	M5x16 DIN933-8.8 verz.	Hex. bolt	Vis 6 pans
13	934D5PA	11	Sechskantmutter	M5 DIN934-8 vz.	Hex. nut	Ecrou 6 pans
14	125DA5.3A	11	Scheibe	A 5,3 DIN125 vz.	Washer	Rondelle
15	9108.80.31	1	Steckdose		Socket 7-pole	Prise 7-poles
16	84D535PA	3	Zylinderschraube	M5x35 DIN84-8.8 vz.	Spline screw	Vis cylindrique
17	9004.18.55	1	Schutzkappe für Steckdose		Protecting cap	Couvercle de protection
18	84D312PA	2	Zylinderschraube	M3x12 DIN84 verz.	Spline screw	Vis cylindrique
19	934D3PA	2	Sechskantmutter	M3 DIN934-8 verz.	Hex. nut	Ecrou 6 pans
20	125DA3.2A	2	Scheibe	A3,2 DIN125 vz.	Washer	Rondelle
21	9109.73.03	4	Norma-Rohrschelle		Standard clamp	Collier
22	9108.21.15	1	Dosenkabel		Cable	Cable
31	9109.75.11	3	4-Leiter-Klemme		Binder	Borne de cable
32	9109.75.12	2	4-Leiter-Klemme		Binder	Borne de cable
33	9109.75.13	1	2-Leiter-Klemme		Binder	Borne de cable
34	9109.75.14	1	2-Leiter-Klemme		Binder	Borne de cable
35	9109.75.15	1	Anschlußplatte		Connecting plate	Raccord
36	9109.75.16	1	Einlegebrücke		Inlaid bridge	Pont d'insertion
41	9108.20.99	1	Bohrschablone		Drilling stencil	Patron

Aufsteckleuchten
Pin up lamps
Emboiter de lampe

Turbodrill L, XL Br.5

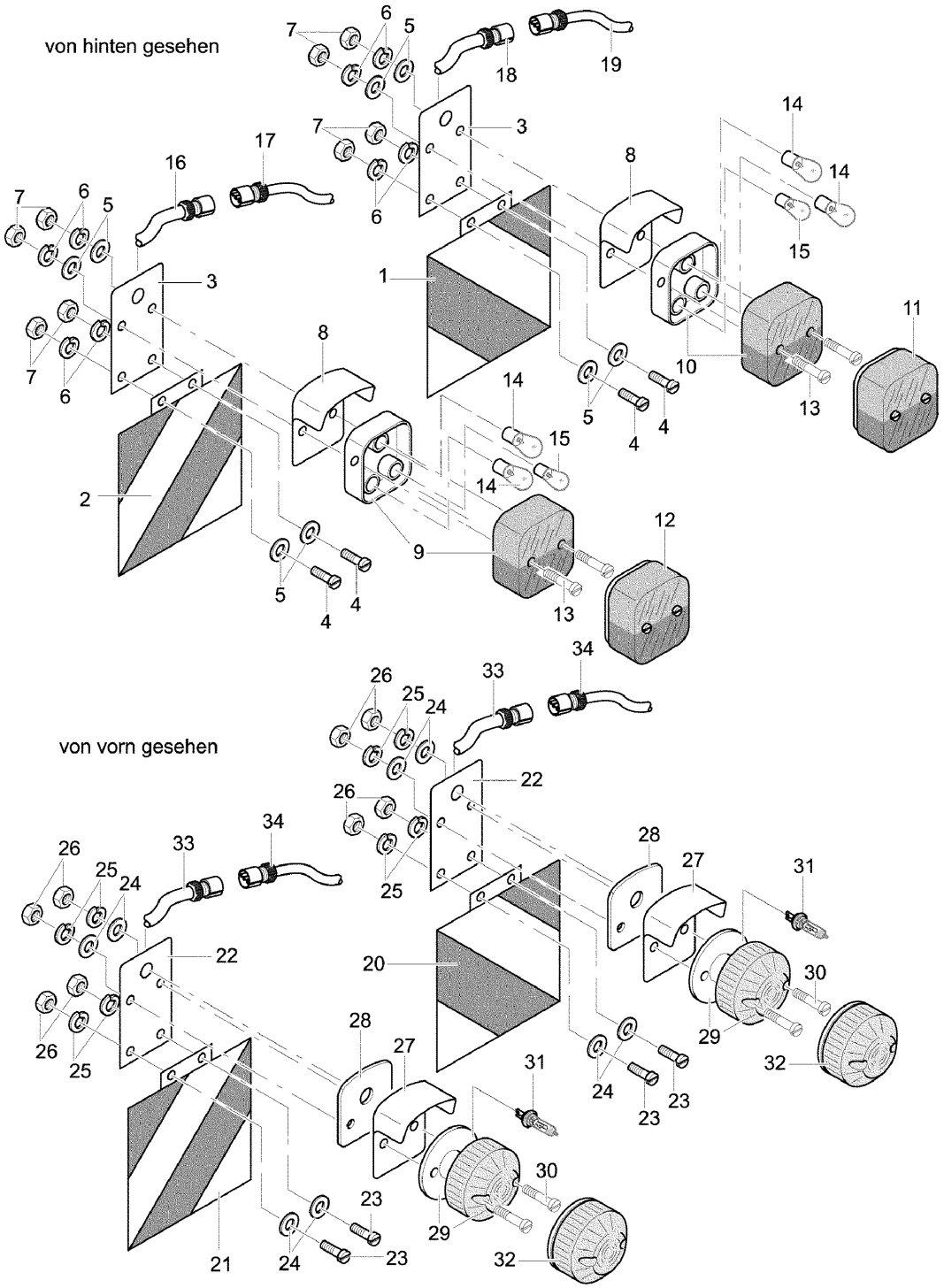

9207_W 1	Aufsteckleuchten Pin up lamps Emboiter de lampe	Turbodrill L, XL Br.5

Bild Ref. Fig.	Bestellnr. Part-No. Rèférence	Stck. Qty. Qte.	**Bezeichnung**	Technische Angaben Technical data Données techniques	**Description**	**Désignation**
0.01	9108.20.20		Aufsteckleuchten		Pin up lamps	Emboiter de lampe
0.02	9108.20.22		AUFSTECKLEUCHTEN, HINT.		REAR PIN UP LIGHT	DISPO. D´ ECLAIRAGE ARR.
0.03	9108.20.21		AUFSTECKLEUCHTEN, VORN.		FRONT PIN UP LIGHT	DISPO. D´ ECLAIRAGE AVANT
1	9108.20.27	1	Warntafel, hinten li.		Rear danger sign l.h.	Panneau de danger arr. gauche
2	9108.20.28	1	Warntafel, hinten re.		Rear danger sign r.h.	Panneau de danger arr. droit
3	9108.20.37	2	Leuchtenträger		Indic. bracket	Support éclairage
4	84D510PA	4	Zylinderschraube	M5x10 DIN84-8.8 vz.	Spline screw	Vis cylindrique
5	9021DA5,3A	4	Scheibe	A 5,3 DIN9021 verz.	Washer	Rondelle
6	127DA5A	4	Federring	A5 DIN127 verz.	Springwasher	Rondelle grower
7	934D5PA	4	Sechskantmutter	M5 DIN934-8 vz.	Hex. nut	Ecrou 6 pans
8	9108.20.32	2	Schutzhaube		Cover	Protection
9	9108.20.31	1	Rückleuchte		Rear lights	Barre d'éclairage
10	9108.20.36	1	Rückleuchte		Rear lights	Barre d'éclairage
11	9108.20.48	1	Lichtscheibe		Lighting plate	Cabouchon
12	9108.20.47	1	Lichtscheibe		Lighting plate	Cabouchon
13	84D520PA	4	Zylinderschraube	M5x20 DIN84-8.8 vz.	Spline screw	Vis cylindrique
14	9108.20.34	4	Glühlampe		Light bulb	Lamp à incandesc
15	9108.20.35	2	Glühlampe		Light bulb	Lamp à incandesc
16	9108.20.44	1	Kabel m. Kabelverb.		Cable	Cable
17	9108.20.41	1	Kabel m. Kabelverb.		Cable	Cable
18	9108.20.45	1	Kabel m. Kabelverb.		Cable	Cable
19	9108.20.42	1	Kabel m. Kabelverb.		Cable	Cable
20	9108.20.29	1	Warntafel z. Aufstecken		Warning plate	Panneau avertiss.
21	9108.20.30	1	Warntafel z. Aufstecken		Warning plate	Panneau avertiss.
22	9108.20.37	2	Leuchtenträger		Indic. bracket	Support éclairage
23	84D510PA	4	Zylinderschraube	M5x10 DIN84-8.8 vz.	Spline screw	Vis cylindrique
24	9021DA5.3A	4	Scheibe	A 5,3 DIN9021 vz.	Washer	Rondelle
25	127DA5A	4	Federring	A5 DIN127 verz.	Springwasher	Rondelle grower
26	934D5PA	4	Sechskantmutter	M5 DIN934-8 vz.	Hex. nut	Ecrou 6 pans
27	9108.20.32	2	Schutzhaube		Cover	Protection
28	9108.20.38	2	Abstandsockel		Distance support	Entre. en caoutchouc
29	9108.20.39	2	Positionsleuchte		Position light	Feux de position
30	84D535PA	4	Zylinderschraube	M5x35 DIN84-8.8 vz.	Spline screw	Vis cylindrique
31	9108.20.33	2	Glühlampe		Light bulb	Lamp à incandesc
32	9108.20.46	2	Lichtscheibe		Lighting plate	Cabouchon
33	9108.20.43	2	Kabel m. Kabelverb.		Cable	Cable
34	9108.20.40	2	Kabel m. Kabelverb.		Cable	Cable

Rabe Agri GmbH
D-49152 Bad Essen
Am Rabewerk 1
Telefon: +49(0) 5472-771 0
Telefax: +49(0) 5472-771 190 + 195 Geräteverkauf
Telefax: +49(0) 5472-771 100 Ersatzteilverkauf
info@rabe-agri.eu
http://www.rabe-agri.eu/