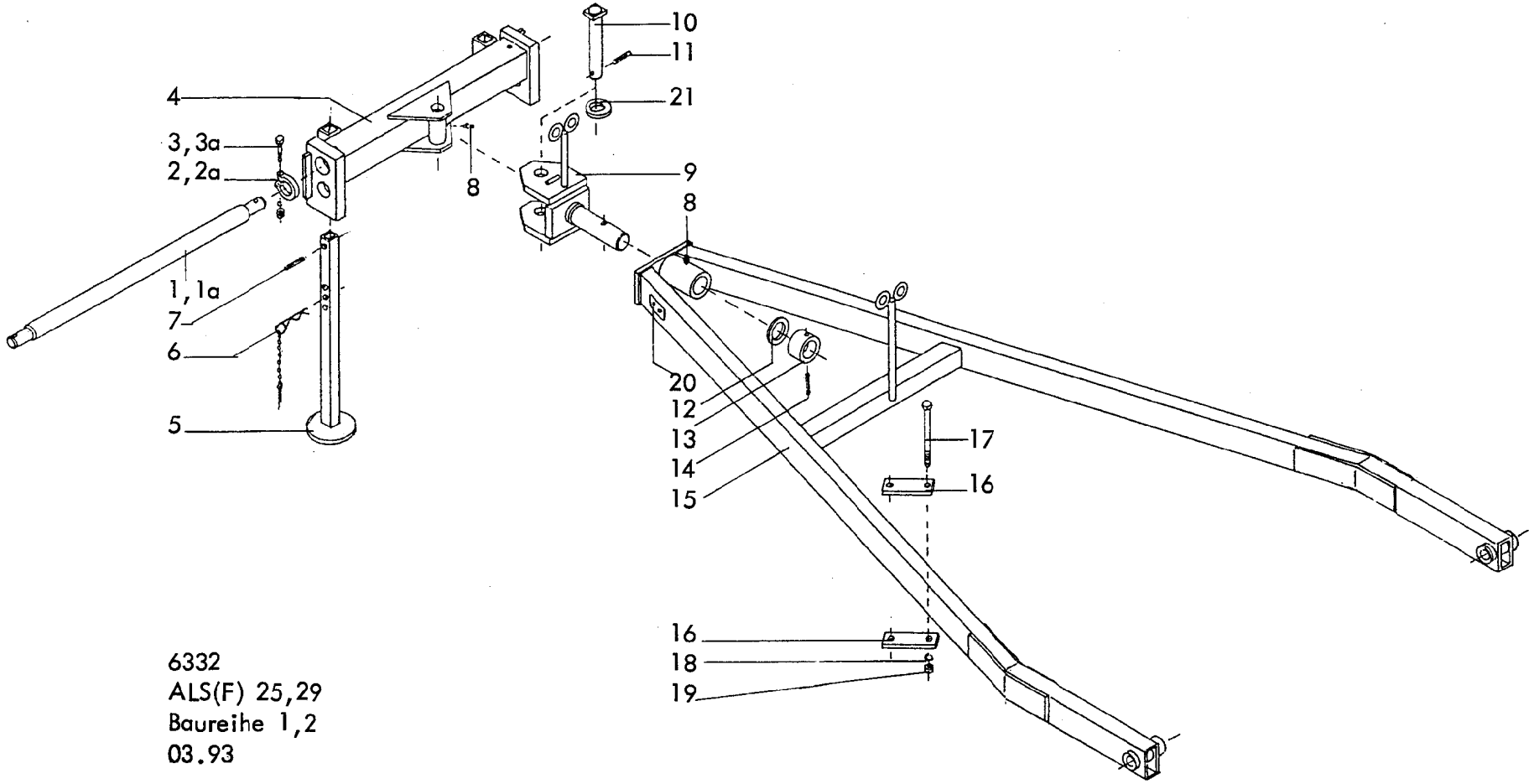

6332
ALS(F) 25,29
Baureihe 1,2
03.93

2 *Gerätetyp:* ALS(F) 25,29 Baureihe 1,2

Bild-Nr.	Bestell-Nr.	Stück je Gerät/Baugr.	Ersatzteilbezeichnung	Alte Bestell-Nr.	ca. kg/Teil	
1	2607.26.00	1	Dreipunktachse Kat. III			
2	4346.35.00	2	Klemmring UW-82			
3	931D1680P	2	6-ktschr. M 16x80 DIN 931-8.8			
"	127DB16	2	Federring B 16 DIN 127			
"	934D16P	2	6-ktmu. M 16 DIN 934-8			
4	6332.37.06	1	Achslager			
5	6342.34.00	2	Abstellstütze			
6	4722.29.00	2	Vorstecker zur Abstellstütze kpl.			
7	1481D860	2	Spannstift 8x60 DIN 1481			
8	4716.38.00	2	Schmiernippel H 1 8x1	6312.04-6		
9	6332.36.00	1	Gelenkstück			
10	6332.38.00	1	Gelenkbolzen			
11	1481D1065	1	Spannstift 10x65 DIN 1481			
12	6332.60.02	1	Scheibe			
13	6332.39.00	1	Spannbuchse			
14	1481D1690	1	Spannstift 16x90 DIN 1481 } Verbundstift			
"	1481D1090	1	Spannstift 10x90 DIN 1481 } Verbundstift			
15	6332.59.00	1	Deichsel			
16	6332.34.02	8	Klemmplatte			
17	931D20260P	8	6-ktschr. M 20x260 DIN 931-8.8			
18	127DB20	8	Federring B 20 DIN 127			
19	934D20P	8	6-ktmu. M 20 DIN 934-8			
20	4716.37.00	1	Typenschild SX-4	6405.01-2		
"	1476D410	2	Halbrundkerbnagel 4x10 DIN 1476			
21	126D36	1	Scheibe 36 DIN 126			
1a	2607.28.01	1	Kirowetz-Achse			
2a	4346.35.00	2	Klemmring UW-82			
3a	931D1680P	2	6-ktschr. M 16x80 DIN 931-8.8			
"	127DB16	2	Federring B 16 DIN 127			
"	934D16P	2	6-ktmu. M 16 DIN 934-8			07.96

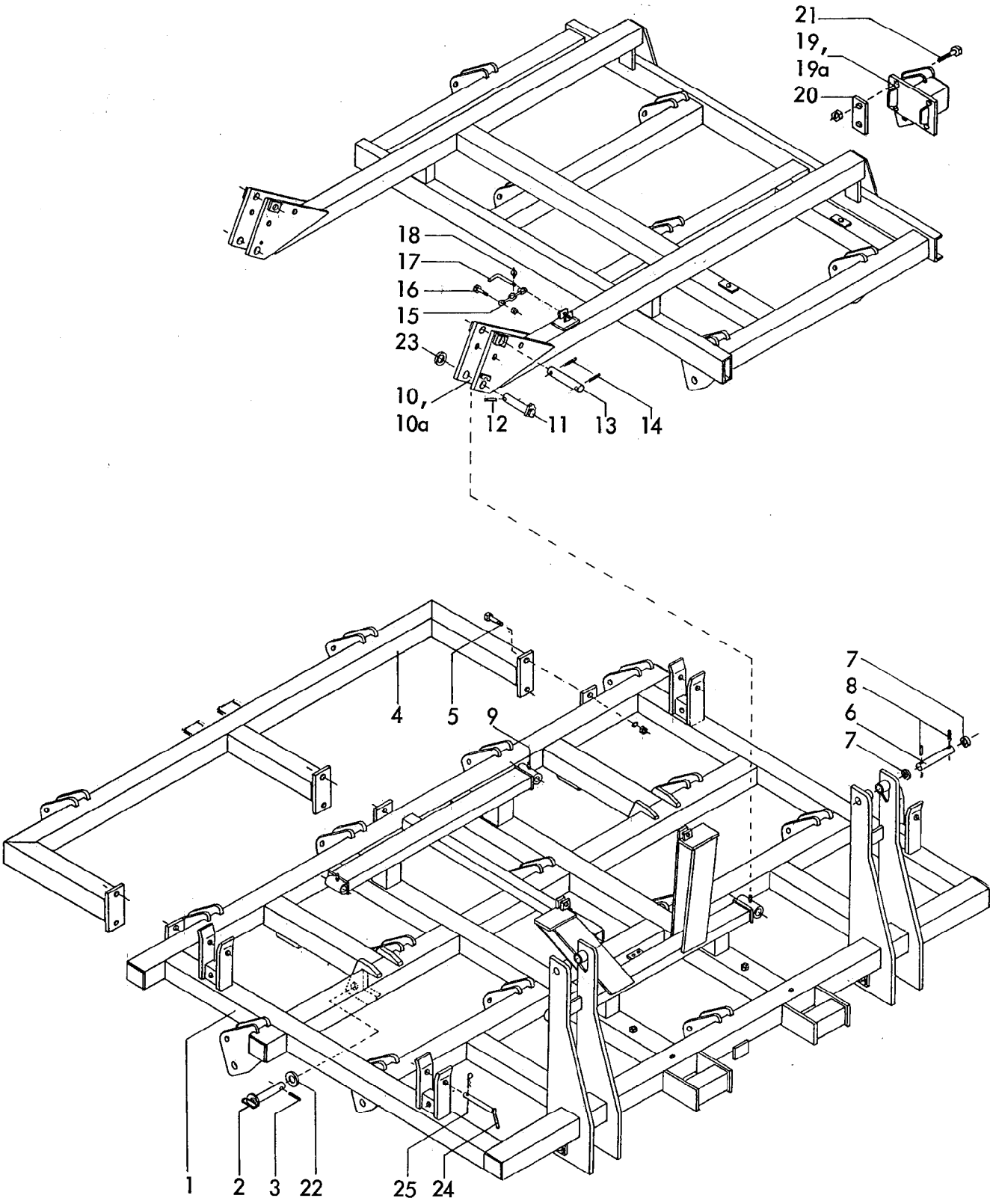

6332
ALS(F) 25,29
Baureihe 1,2
03.93

4 *Gerätetyp:* ALS(F) 25,29 Baureihe 1,2

Bild-Nr.	Bestell-Nr.	Stück je Gerät/Baugr.	Ersatzteilbezeichnung	Alte Bestell-Nr.	ca. kg/Teil	
1	6332.30.00	1	Mittelteil			
2	6332.58.01	2	Steckstock			
3	1481 D1360	2	Spannstift 13x60 DIN 1481			
4	6332.32.00	1	Anbaurahmen			
5	933D2050P	6	6-ktschr. M 20x50 DIN 933-8.8			
"	127DB20	6	Federring B 20 DIN 127			
"	934D20P	6	6-ktmu. M 20 DIN 934-8			
6	6332.01.08	2	Bolzen			
7	126D26	4	Scheibe 26 DIN 126			
8	1481 D840	4	Spannstift 8x40 DIN 1481			
9	4716.38.00	4	Schmiernippel H 1 8x1	6312.04-6		
10	6332.56.01	1	Seitenteil -links- } für ALS(F) 25			
10a	6332.56.02	1	Seitenteil -rechts- } für ALS(F) 25			
10	6332.33.01	1	Seitenteil -rechts- } für ALS(F) 29			
10a	6332.33.02	1	Seitenteil -links- } für ALS(F) 29			
11	6332.21.09	4	Drehbolzen			
12	1481 D845	4	Spannstift 8x45 DIN 1481 } Verbundstift			
"	1481 D545	4	Spannstift 5x45 DIN 1481 } Verbundstift			
13	6334.19.02	4	Zylinderbolzen			
14	1481 D640	8	Spannstift 6x40 DIN 1481			
15	763D0,216K8	2	Kette 8 DIN 763, 4 Glieder			
16	933D1250P	2	6-ktschr. M 12x50 DIN 933-8.8			
"	980DV12P	2	Sicherungsmutter VM 12 DIN 980-8			
17	6241.29.02	2	Steckstock TB-12x50			
18	8405.12.09	2	Klappstecker STB-4,5x340			
19	6332.11.01	1	Verbreiterungsteil -links-	6321.04-1		
19a	6332.11.02	1	Verbreiterungsteil -rechts-	6321.03-1		
20	6332.11.08	4	Befestigungslasche	6314.05		
21	931D16100P	8	6-ktschr. M 16x100 DIN 931-8.8			
"	127DB16	8	Federring B 16 DIN 127			
"	934D16P	8	6-ktmu. M 16 DIN 934-8			
22	1441D37	2	Scheibe 37 DIN 1441			
23	1441D31	4	Scheibe 31 DIN 1441			
24	8404.74.00	4	Steckstock TB-25x170 A			
25	4716.35.00	4	Federsteckstock BTB-4			03.93

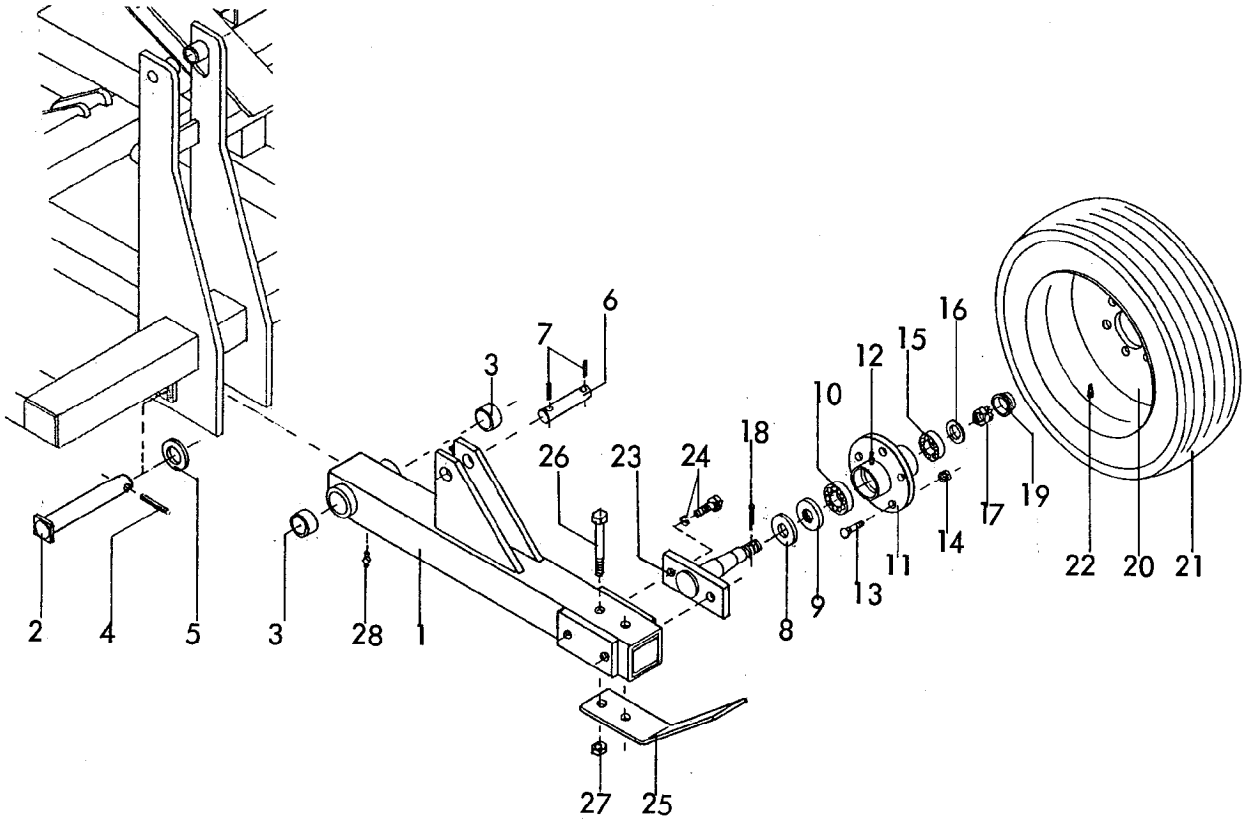

RABE WERK Ersatzteilliste

Gerätetyp: ALS(F) 25,29 Baureihe 1,2

Bild-Nr.	Bestell-Nr.	Stück-zahl	Ersatzteilbezeichnung
1	6332.45.00	2	Transportradstiel
2	6332.20.02	2	Deichselbolzen Ø 45x260
3	7512.00.01	4	Buchse XA-6, Ø 52/45x55
4	1481D1075	2	Spannstift 10x75 DIN 1481
5	125DA46	2	Scheibe A 46 DIN 125
6	8008.35.37	2	Bolzen ZB-25x135
7	1481D840	4	Spannstift 8x40 DIN 1481

03.93

6

Gerätetyp: ALS(F) 25,29 Baureihe 1,2

Bild-Nr.	Bestell-Nr.	Stück-zahl	Ersatzteilbezeichnung
8	6330.00.02	4	Scheibe
9	6330.00.07	4	Nilosring 30207 AV
10	720D30207	4	Kegelrollenlager 30207 DIN 720
11	7522.32.00	4	Nabe
12	71412DB81	4	Schmiernippel BM 8x1 DIN 71412
13	7522.30.01	20	Riffelbolzen M 14x1,5x43
14	7522.30.02	20	Kugelbundmutter M 14x1,5
15	720D33205	4	Kegelrollenlager 33205 DIN 720
16	988DS2535	4	Stützscheibe S 25x35 DIN 988
17	937D2415P	4	Kronenmutter M 24x1,5 DIN 937-8
18	94D536	4	Splint 5x36 DIN 94
19	6330.00.06	4	Radkappe
20	7522.30.06	4	Felge 7.00x12 EP-10
21	7522.30.07	4	Reifen 10.0/80-12 10 PR
22	7522.30.08	4	Schlauch 10.0/80-12
	7522.30.00	4	Laufrad 10.0/80-12 komplett, Bild-Nr. 8-22
23	7522.18.00	4	Achse
24	961D201555P	8	6-ktschr. M 20x1,5x55 DIN 961-8.8
"	127DB20	8	Federring B 20 DIN 127
25	6332.60.01	2	Abstreifer
26	931D12140P	4	6-ktschr. M 12x140 DIN 931-8.8
27	980DV12 P	4	Sicherungsmutter VM 12 DIN 980-8
28	4716.38.00	2	Schmiernippel H 1 8x1

03.93

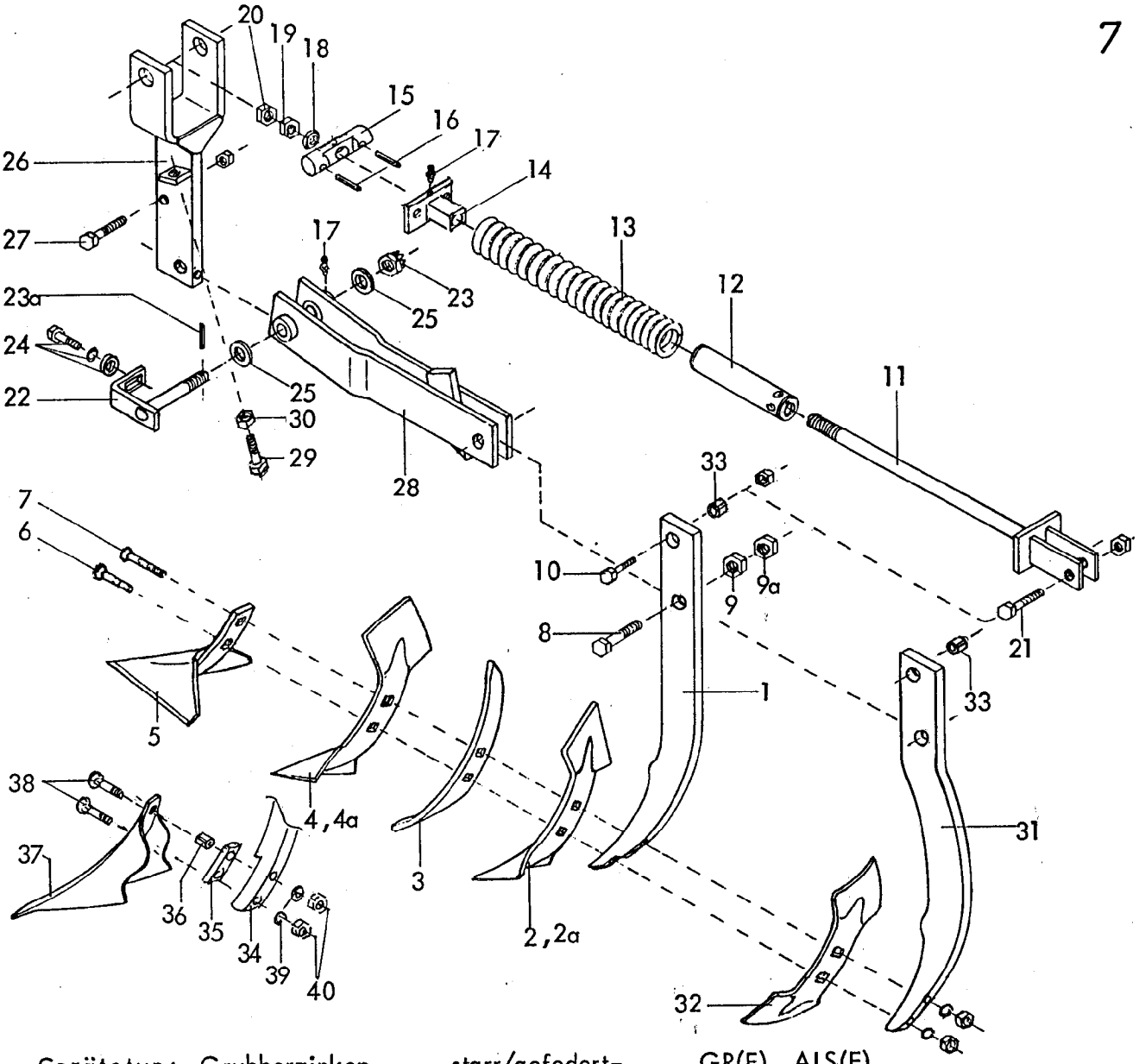

Gerätetyp: Grubberzinken -starr/gefedert- GR(F), ALS(F)

Bild-Nr.	Bestell-Nr.	Stück je Gerät/Baugr.	Ersatzteilbezeichnung	Alte Bestell-Nr.	ca. kg/Teil	
1	6331.21.01	1	Zinken 70x20			
2	6331.04.02	1	Doppelherzschar GG-41	6309.05-2		
2a	6331.04.30	1	" " " " GG-41 Z (Rabid)			
3	6331.04.03	1	Schmalschar GG-6	6312.03-1		
4	6331.04.17	1	Doppelherzbreitschar GG-81			
4a	6331.04.31	1	" " " " " GG-81 Z (Rabid)			
5	6331.07.00	1	Flachliegendes Breitschar GG-7	6326.07-1		
6	2700.26.12	1	Senkschraube M 12x65-10.9			
7	2700.26.13	1	Senkschraube M 12x70-10.9			
"	127DA12	2	Federring A 12 DIN 127			
"	934D12P	2	6-ktmu. M 12 DIN 934-8			
8	960D201570P	1	6-ktschr. M 20x1,5x70 DIN 960-8.8			
9	934D2015P	1	6-ktmu. M 20x1,5 DIN 934-8			
9a	936D2015P	1	6-ktmu. M 20x1,5 DIN 936-8			
10	931D1260R	1	6-ktschr. M 12x60 DIN 931-5.6 } Scherschraube (Überlastsicherung) bei starrem Zinken			
"	980DV12P	1	Sicherungsmutter VM 12 DIN 980-8 }			

8 *Gerätetyp:* Grubberzinken -starr/gefedert- GR(F), ALS(F)

Bild-Nr.	Bestell-Nr.	Stück je Gerät/Baugr.	Ersatzteilbezeichnung	Alte Bestell-Nr.	ca. kg/Teil	
11	6331.09.08	1	Gewindestange	6319.04-1		
12	6331.09.06	1	Führungsrohr	6319.04-4		
13	6331.09.02	1	Druckfeder DF-325	6319.04-2		
14	6331.09.03	1	Führungsstück	6312.04-4		
15	6331.09.12	1	Lagerbolzen Ø 40x125			
16	1481D1050	2	Spannhülse 10x50 DIN 1481 } Verbundstift			
"	1481D650	2	Spannhülse 6x50 DIN 1481 } Verbundstift			
17	4716.38.00	2	Schmiernippel H 1 8x1	6312.04-6		
18	126D26	1	Scheibe 26 DIN 126			
19	934D24P	1	6-ktmu. M 24 DIN 934-8			
20	936D24P	1	6-ktmu. M 24 DIN 936-8			
21	931D1260N	1	6-ktschr. M 12x60 DIN 931-10.9			
"	980DV12N	1	6-ktmu. VM 12 DIN 980-10			
22	6331.14.00	1	Zinkendrehpunkt			
23	935D2015P	1	Kronenmutter M 20x1,5 DIN 935-8			
23a	1481D3530	1	Spannhülse 3,5x30 DIN 1481			
24	933D1230M	1	6-ktschr. M 12x30 DIN 933-12.9			
"	127DA12	1	Federring A 12 DIN 127			
"	6436.60.03	1	Scheibe C-13			
25	6916D21	2	Scheibe 21 DIN 6916			
26	6331.10.00	1	Anbaustück	6312.05-2		
27	931D1260N	1	6-ktschr. M 12x60 DIN 931-10.9			
"	980DV12N	1	Sicherungsmutter VM 12 DIN 980-10			
28	6331.11.00	1	Zwischenstück	6319.06		
29	933D1635P	1	6-ktschr. M 16x35 DIN 933-8.8			
30	934D16P	1	6-ktmu. M 16 DIN 934-8			
31	6331.04.21	1	Grubberzinken für Hohlschar GG-20			
32	6331.04.20	1	Doppelherz-Hohlschar GG-20			
33	7346D1620	1	Spannhülse 16x20 DIN 7346			
34	6343.27.00	1	Zinken (für GG-16)			
35	6343.31.00	1	Beilage komplett mit			
36	1481D1332	1	Spannstift 13x32 DIN 1481			
37	6340.03.02	1	Spezialschälschar GG-16			
38	2700.26.15	2	Senkschraube M 12x85-10.9			
39	127DA12	2	Federring A 12 DIN 127			
40	934D12P	2	6-ktmu. M 12 DIN 934-8			03.93

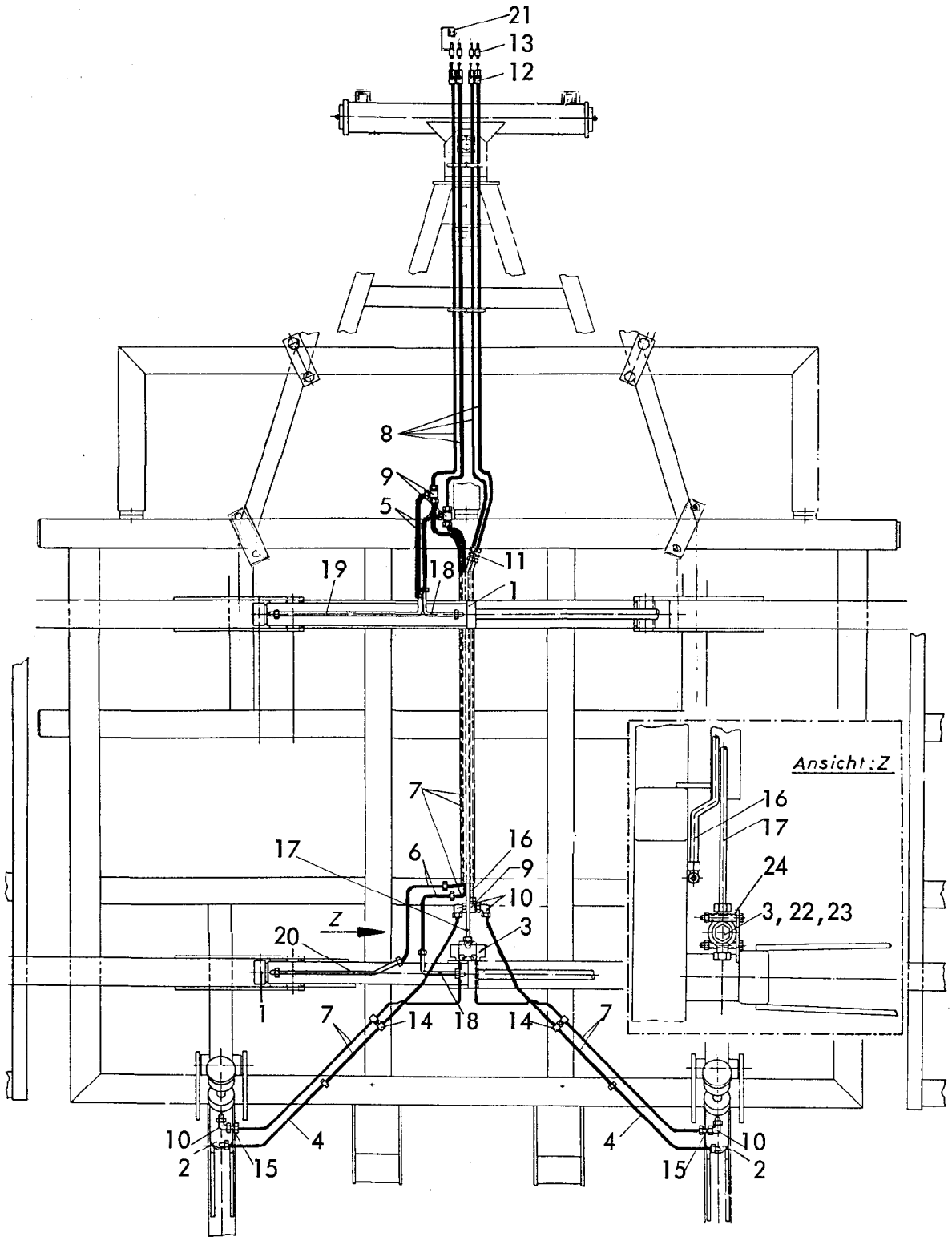

6332
ALS(F)
-Hydraulikleitung-
07.91

Bild-Nr.	Bestell-Nr.	Stück je Gerät/Baugr.	Ersatzteilbezeichnung	Alte Bestell-Nr.	ca. kg/Teil	
1	8168.12.01	2	Hydr. Zylinder Ø 80 komplett für Seitenteile			
2	8133.55.01	2	Hydr. Zylinder Ø 65 komplett für Transporträder			
3	6248.16.01	1	Stromteiler MTDA 08-4 M			
4	4716.52.01	2	Hydraulikschlauch 400 lg.			
5	4722.36.03	2	Hydraulikschlauch 500 lg.	4714.34-7		
6	6436.07.04	2	Hydraulikschlauch 700 lg.	8101.06-2		
7	6436.07.05	6	Hydraulikschlauch 1200 lg.	8104.06-1		
8	6241.41.10	4	Hydraulikschlauch 3500 lg			
9	6436.07.02	3	T-Verschraubung T 12-L	8106.07-4		
10	4723.02.06	4	Winkelverschraubung W 12-L	6418.10-1		
11	4716.53.13	2	Gerade Verschraubung G 12-L	8101.06-4		
12	4716.46.05	4	Blockkugelhahn	8108.07-1		
13	8132.01.00	4	Kupplungsstecker nach ISO 5675	8101.02		
14	6436.08.03	4	Norma-Rohrschelle RSGU 18/20	4312.20-1		
15	4716.53.05	6	Hydraulikrohr 40 lg. kpl.	8101.06-6		
16	6332.35.05	1	Hydraulikrohr kpl.			
17	6332.35.04	1	Hydraulikrohr kpl.			
18	6332.35.03	2	Hydraulikrohr kpl.			
19	6332.35.01	1	Hydraulikrohr kpl.			
20	6332.35.02	1	Hydraulikrohr kpl.			
21	8132.02.00	4	Staubschutzkappe			
22	4726.38.03	2	Gerade Einschraubverschraubung GE 12-LM / SA 96, M 18x1,5			
23	6432.58.29	1	Gerade Einschraubverschraubung GE 12-LM / SA 63, M 22x1,5			
24	931D670P	3	6-ktschr. M 6x70 DIN 931-8.8			
"	127DA6	3	Federring A 6 DIN 127			
"	934D6P	3	6-ktmu. M 6 DIN 934-8			

07.98

Ersatzteilliste

Zylinder
Cylinder
Verin

Zylinder 65/35/380/690

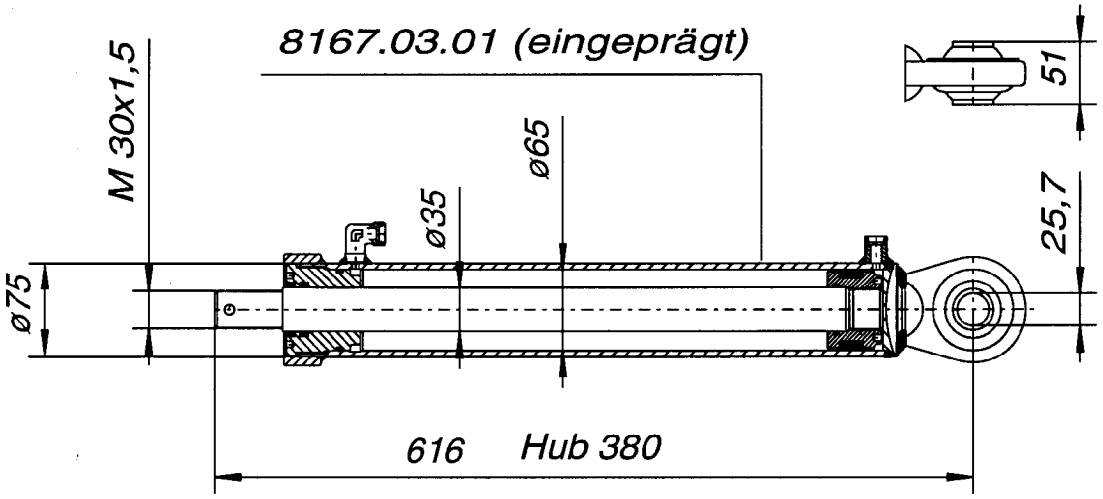

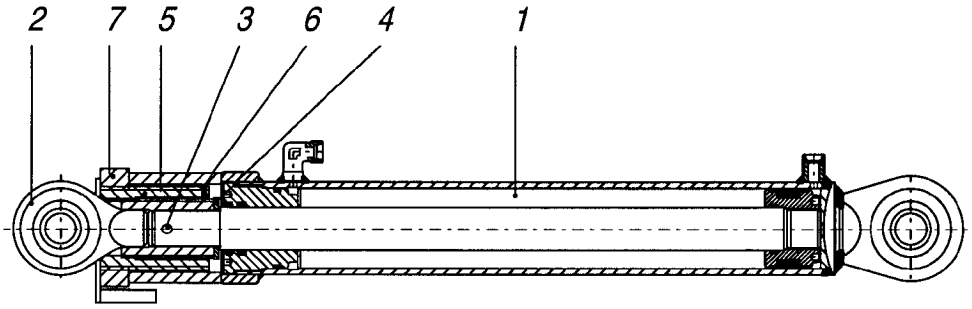

Bild Ref. Fig.	Bestell-Nr. Part.-No. Référence	Stück Qty. Qte.	Bezeichnung / Technische Angaben / Technical data. / Données techniques	Description	Désignation
1	8167.03.01		Zylinder 65/35/380.. komplett	Cylinder cpl.	Verin cpl.
	8167.02.04		Dichtungssatz	Seal kit	Jeu de joints
2	8148.08.00	1	Kugelkopf für ø80	Ball joint	Joint á ratule
3	1481D840A	1	Spannstift 8x40 DIN 1481 verz.	Roll pin	Goupille elastique
4	126D30	1	Scheibe 30 DIN 126	Washer	Rondelle
5	8148.09.00	1	Blocklängenmutter innen für ø 80	Inner adjust.nut	Ecrou de réglage inter
6	1481D3,510	1	Spannstift 3,5x10 DIN 1481	Roll pin	Goupille elastique
7	8147.04.00	1	Bocklängenmutter außen für ø 65	Outer adjust nut	Ecrou de réglage ext.
	8133.55.01		Zylinder 65/35/380/690 komplett, Bild-Nr. 1-7	Ram cpl. No. 1-7	Verin cpl. No. 1-7

Ersatzteilliste

Zylinder
Cylinder
Verin

Zylinder 80/35/605/829

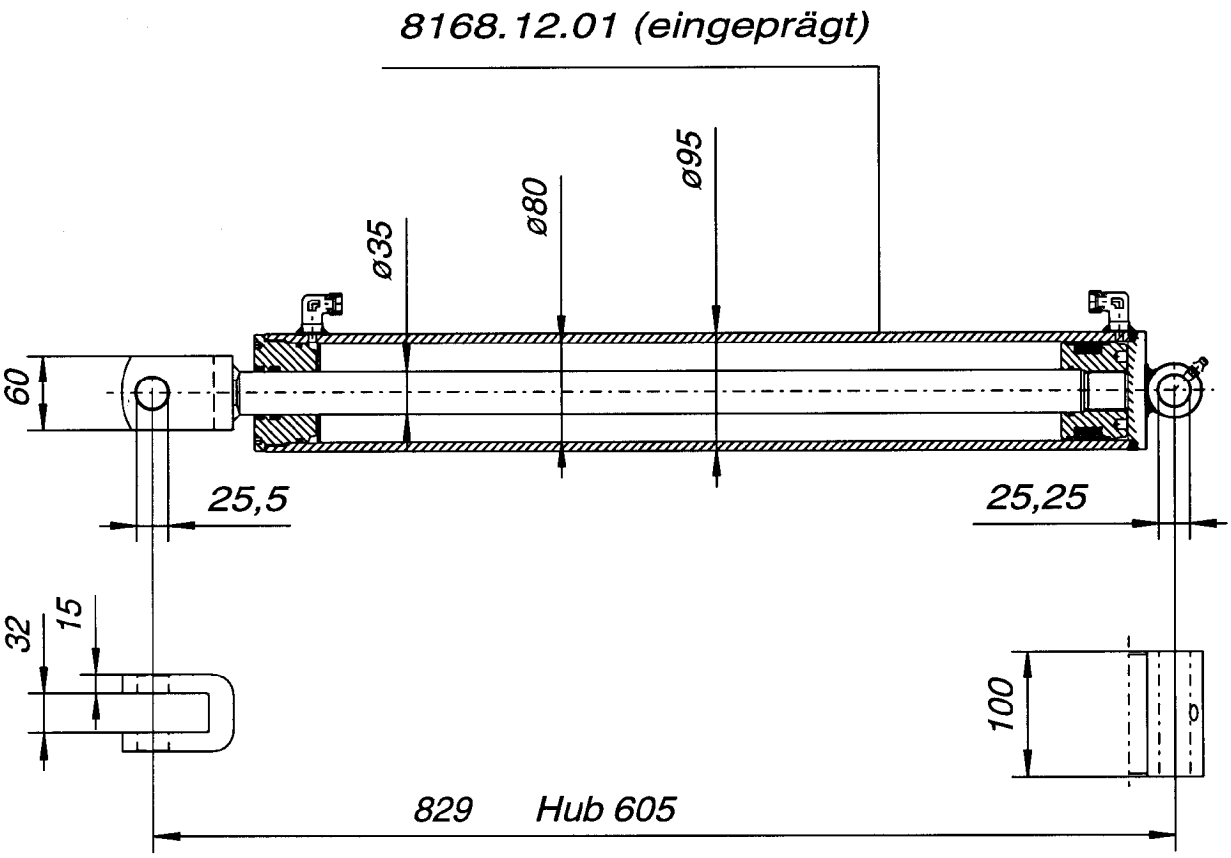

Bild Ref. Fig.	Bestell-Nr. Part.-No. Référence	Stück Qty. Qte.	Bezeichnung / Technische Angaben / Technical data. / Données techniques	Description	Désignation
	8168.12.01		Zylinder 80/35/605/829 komplett	Cylinder cpl.	Verin cpl.
	8168.06.04		Dichtungssatz	Seal kit	Jeu de joints

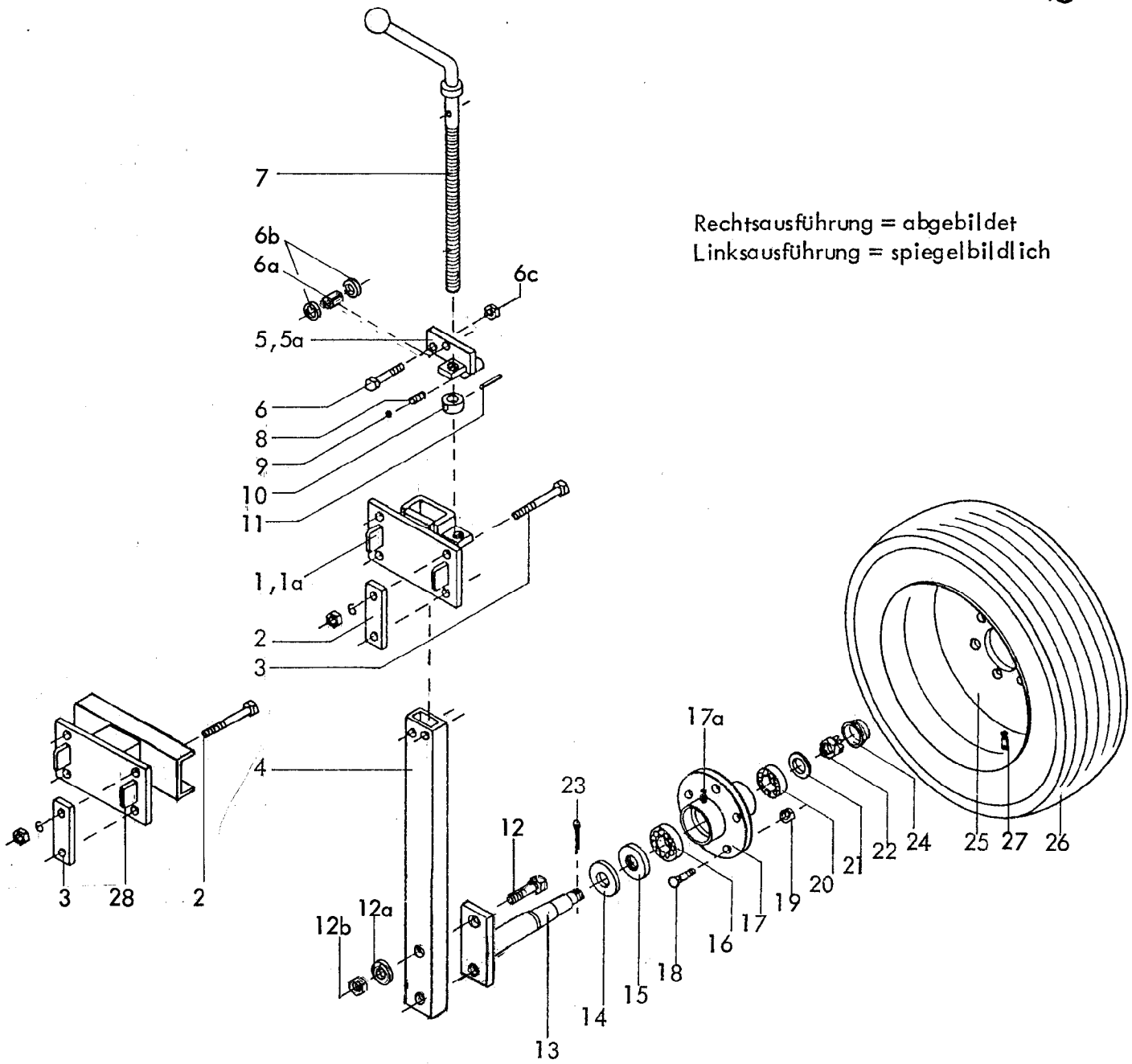

Rechtsausführung = abgebildet
Linksausführung = spiegelbildlich

Gerätetyp: Stützräder -spindelverstellbar- für ALS(F)

Bild-Nr.	Bestell-Nr.	Stück je Gerät/Baugr.	Ersatzteilbezeichnung	Alte Bestell-Nr.	ca. kg/Teil	
1	6330.31.01	1	Stützradtasche -links-			
1a	6330.31.02	1	Stützradtasche -rechts-			
2	6332.11.08	4(8)	Lasche	6314.05		
3	931D16100P	8(16)	6-ktschr. M 16x100 DIN 931-8.8			
"	127DB16	8(16)	Federring B 16 DIN 127			
"	934D16P	8(16)	6-ktmu. M 16 DIN 934-8			07.91

 Gerätetyp: Stützräder -spindelverstellbar- für ALS(F)

Bild-Nr.	Bestell-Nr.	Stück je Gerät/Baugr.	Ersatzteilbezeichnung	Alte Bestell-Nr.	ca. kg/Teil	
4	6330.47.02	2	Stützradstiel			
5	7518.10.00	1	Anschraubplatte -links-			
5a	7518.05.00	1	Anschraubplatte -rechts-			
6	931D865P	4	6-ktschr. M 8x65 DIN 931-8.8			
6a	1481D1350	4	Spannstift 13x50 DIN 1481			
6b	125DA8,4	8	Scheibe A 8,4 DIN 125			
6c	980DV8P	4	Sicherungsmutter VM 8 DIN 980-8			
7	7518.06.00	2	Tiefenstellspindel			
8	4716.12.00	2	Druckfeder DF-80	4701.05-10		
9	4716.36.00	2	Kugel Ø 14	4701.05-9		
10	7509.00.04	2	Stoßring	7507.07		
11	1481D536	2	Spannstift 5x36 DIN 1481			
12	960D201580N	4	6-ktschr. M 20x1,5x80 DIN 960-10.9			
12a	6916D21	4	Scheibe 21 DIN 6916			
12b	934D2015N	4	6-ktmu. M 20x1,5 DIN 934-10			
13	7522.18.00	2	Achse			
14	6330.00.02	2	Scheibe			
15	6330.00.07	2	Nilosring 30207 AV			
16	720D30207	2	Kegelrollenlager 30207 DIN 720			
17	7523.01.01	2	Radnabe aus 6330.00.03			
17a	71412DB81	2	Schmiernippel BM 8x1 DIN 71412			
18	6330.00.04	10	Riffelbolzen M 12x1,5x36			
19	6330.00.05	10	Kugelbundmutter M 12x1,5			
20	720D33205	2	Kegelrollenlager 33205 DIN 720			
21	1440D25	2	Scheibe 25 DIN 1440			
22	937D2415P	2	Kronenmutter M 24x1,5 DIN 937-8			
23	94D536	2	Splint 5x36 DIN 94			
24	6330.00.06	2	Radkappe			
25	6330.11.02	2	Felge 6 Jx14 H 2			
26	6330.11.01	2	Reifen 195 R 14 C			
27	6248.13.08	2	Schlauch 195 R 14			
	7522.11.02	2	Kombirad D montiert (S-Taube), Bild-Nr. 12-27			
28	6330.41.01	2	Stützradkonsole			07.9

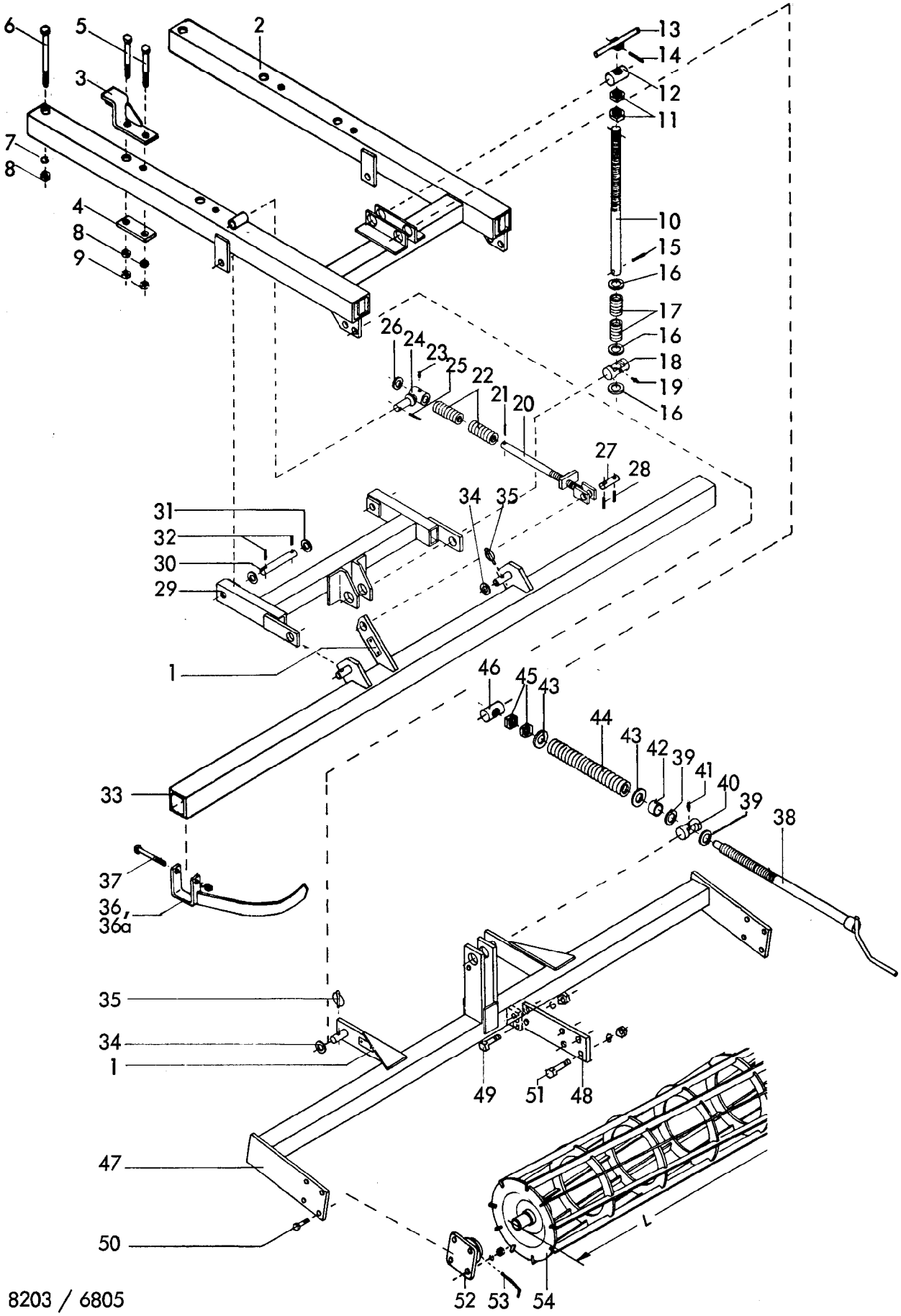

8203 / 6805
Schleppe - Einwalzenkrümler an ALS(F) 25,29
07.91

 Gerätetyp: Schleppe - Einwalzenkrümler an ALS(F) 25,29

Bild-Nr.	Bestell-Nr.	Stück je Gerät/Baugr.	Ersatzteilbezeichnung	Alte Bestell-Nr.	ca. kg/Teil	
1	4716.37.00	3	Typenschild SX-4	6405.01-2		
	1476D410	6	Halbrundkerbnagel 4x10 DIN 1476			
2	6805.35.02	3	Anbaurahmen für Schleppe u. Einwalzenkrümler			
3	6435.10.00	6	Anschlagwinkel	6313.69		
4	6435.00.04	6	Lasche	6319.09-2		
5	931D20150P	12	6-ktschr. M 20x150 DIN 931-8.8			
6	931D20220P	6	6-ktschr. M 20x220 DIN 931-8.8			
7	127DB20	6	Federring B 20 DIN 127			
8	934D20P	18	6-ktmu. M 20 DIN 934-8			
9	936D20P	12	6-ktmu. M 20 DIN 936-8			
10	8203.14.01	3	Spindel Ø 24x600			
11	936D24P	6	6-ktmu. M 24 DIN 936-8			
12	6805.21.07	3	Spindelmutter MF-69	6319.11-3		
13	8203.10.01	3	Drehgriff	6319.11-1		
14	1481D636	3	Spannhülse 6x36 DIN 1481			
15	1481D1036 / 1481D636	3	Verbundstift 10x36 + 6x36 DIN 1481			
16	126D26	9	Scheibe 26 DIN 126			
17	6805.25.05	6	Druckfeder DF-227	6802.13-3		
18	6805.21.05	3	Spindellager LB-52	6803.04-2		
19	4716.38.00	3	Schmiernippel H 1 8x1	6312.04-6		
	8203.14.00	3	Spindel -abgefedert- komplett, Bild-Nr. 10 - 19			
20	8203.17.01	3	Spindel			
21	1481D836 / 1481D536	3	Verbundstift 8x36 + 5x36 DIN 1481			
22	6805.25.05	6	Druckfeder DF-227	6802.13-3		
23	4716.38.00	3	Schmiernippel H 1 8x1	6312.04-6		
24	8203.17.02	3	Querstück			
25	1481D836	3	Spannhülse 8x36 DIN 1481			
26	1441D21	3	Scheibe 21 DIN 1441			
27	6241.14.11	3	Bolzen ZB-16x60			
28	1481D636	6	Spannhülse 6x36 DIN 1481			
	8203.17.00	3	Stellspindel komplett, Bild-Nr. 20 - 28			
29	8203.15.00	3	Zwischenrahmen			
30	6805.42.01	6	Bolzen ZB-20x146			
31	1441D21	12	Scheibe 21 DIN 1441			
32	1481D636	12	Spannhülse 6x36 DIN 1481			

Bild-Nr.	Bestell-Nr.	Stück je Gerät/Baugr.	Ersatzteilbezeichnung	Alte Bestell-Nr.	ca. kg/Teil	
33	8203.16.03	1	Schleppbalken -mitte- 2580 lg.			
33	6332.27.03	1	Schleppbalken -links- 1485 lg.			
33	6332.27.04	1	Schleppbalken -rechts- 1485 lg.			
34	1441D21	6	Scheibe 21 DIN 1441			
35	6805.00.17	6	Klappstecker Ø 10	4311.19		
36	8203.09.02	8	Schleifbügel -rechts- = abgebildet	6319.19-1		
36a	8203.09.01	8	Schleifbügel -links- = spiegelbildlich	6319.20-1		
37	931D16120P	16	6-ktschr. M 16x120 DIN 931-8.8			
"	127DB16	16	Federring B 16 DIN 127			
"	934D16P	16	6-ktmu. M 16 DIN 934-8			
38	6805.37.01	3	Spindel			
39	126D26	6	Scheibe 26 DIN 126			
40	6805.21.05	3	Spindellager LB-52	6803.03-2		
41	4716.38.00	3	Schmiernippel H 1 8x1	6312.04-6		
42	6805.21.08	3	Distanzrohr			
43	6805.21.06	6	Scheibe C-271	6803.03-4		
44	6805.14.08	6	Druckfeder DF-313,5			
45	936D24P	6	6-ktmu. M 24 DIN 936-8			
46	6805.21.07	3	Spindelmutter MF-69	6319.14-2		
	6805.37.00	3	Stellspindel komplett, Bild-Nr. 38-46			
47	6805.38.03	1	Krümlerrahmen -links- 1296 lg.			
47	6805.36.02	1	Krümlerrahmen -mitte- 2643 lg.			
47	6805.38.04	1	Krümlerrahmen -rechts- 1296 lg.			
48	6805.38.10	2	Lagerplatte			
49	933D1235P	4	6-ktschr. M 12x35 DIN 933-8.8			
50	933D1240P	24	6-ktschr. M 12x40 DIN 933-8.8			
51	931D1250P	8	6-ktschr. M 12x50 DIN 931-8.8			
"	127DA12	36	Federring A 12 DIN 127			
"	934D12P	36	6-ktmu. M 12 DIN 934-8			
52	8409.16.00	10	Flanschlager FY 35 FJ kpl.			
53	6805.42.02	1	Sechskantstiftschlüssel			
54	6805.39.01	4	Krümelwalze 568 lg.			
54	6805.39.04	1	Krümelwalze 2625 lg.			07.91

 Gerätetyp: Schleppe - Einwalzenkrümler an ALS(F) 29 , SW 4/29

Bild-Nr.	Bestell-Nr.	Stück je Gerät/Baugr.	Ersatzteilbezeichnung	Alte Bestell-Nr.	ca. kg/Teil	
33	8203.16.03	1	Schleppbalken -mitte- 2580 lg.			
33	6332.24.03	1	Schleppbalken -links- 1900 lg.			
33	6332.24.04	1	Schleppbalken -rechts- 1900 lg.			
34	1441D21	6	Scheibe 21 DIN 1441			
35	6805.00.17	6	Klappstecker Ø 10	4311.19		
36	8203.09.02	11	Schleifbügel -rechts- = abgebildet	6319.19-1		
36a	8203.09.01	11	Schleifbügel -links- = spiegelbildlich	6319.20-1		
37	931D16120P	22	6-ktschr. M 16x120 DIN 931-8.8			
"	127DB16	22	Federring B 16 DIN 127			
"	934D16P	22	6-ktmu. M 16 DIN 934-8			
38	6805.37.01	3	Spindel			
39	126D26	6	Scheibe 26 DIN 126			
40	6805.21.05	3	Spindellager LB-52	6803.03-2		
41	4716.38.00	3	Schmiernippel H 1 8x1	6312.04-6		
42	6805.21.08	3	Distanzrohr			
43	6805.21.06	6	Scheibe C-271	6803.03-4		
44	6805.14.08	6	Druckfeder DF-313,5			
45	936D24P	6	6-ktmu. M 24 DIN 936-8			
46	6805.21.07	3	Spindelmutter MF-69	6319.14-2		
	6805.37.00	3	Stellspindel komplett, Bild-Nr. 38-46			
47	6805.38.05	1	Krümlerrahmen -links- 1796 lg.			
47	6805.36.02	1	Krümlerrahmen -mitte- 2643 lg.			
47	6805.38.06	1	Krümlerrahmen -rechts- 1796 lg.			
48	6805.38.10	2	Lagerplatte			
49	933D1235P	4	6-ktschr. M 12x35 DIN 933-8.8			
50	933D1240P	24	6-ktschr. M 12x40 DIN 933-8.8			
51	931D1250P	8	6-ktschr. M 12x50 DIN 931-8.8			
"	127DA12	36	Federring A 12 DIN 127			
"	934D12P	36	6-ktmu. M 12 DIN 934-8			
52	8409.16.00	10	Flanschlager FY 35 FJ kpl.			
53	6805.42.02	1	Sechskantstiftschlüssel			
54	6805.39.02	4	Krümelwalze 875 lg.			
54	6805.39.04	1	Krümelwalze 2625 lg.			07.91

ALS(F) 25,29 -Übersicht Schleppe / Krümler-

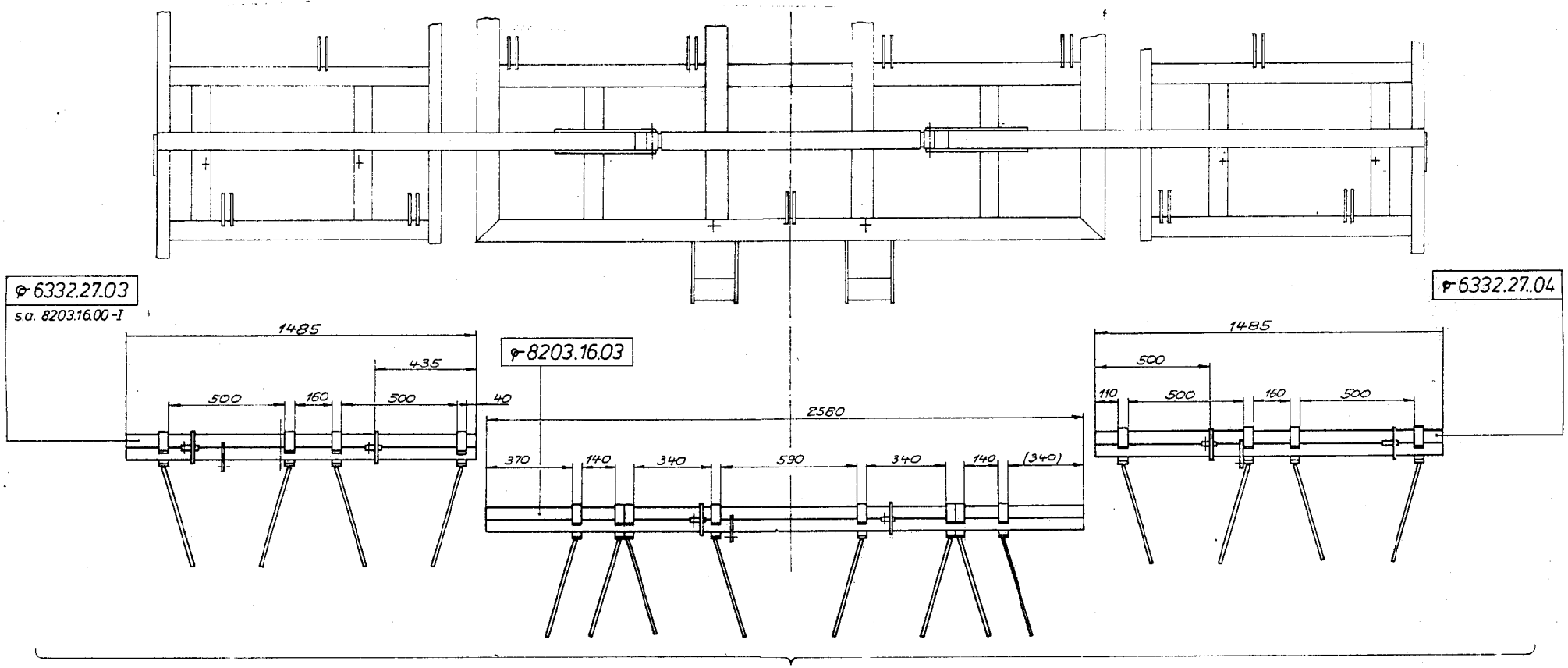

S 4/25 Schleppe

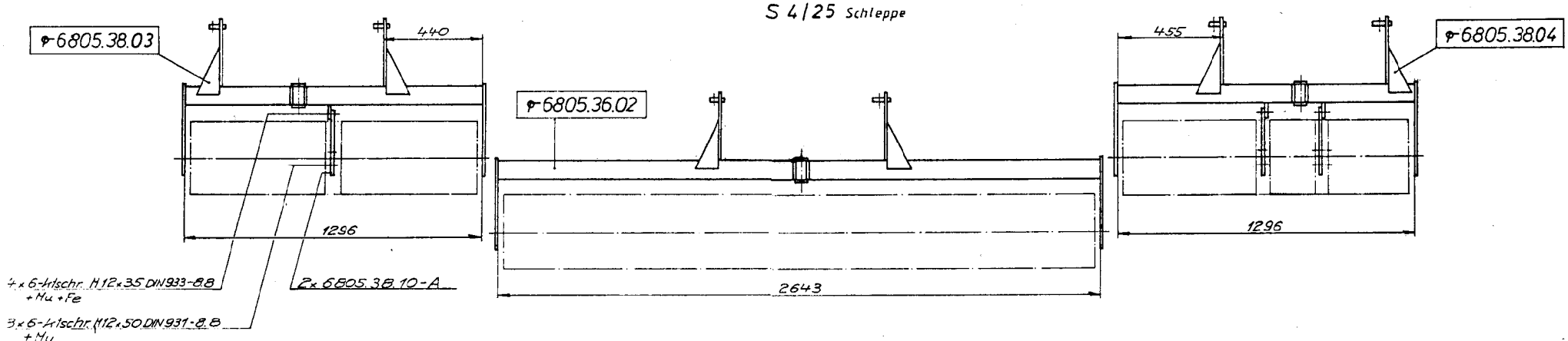

SW 4/25 Schleppe+ Krümler

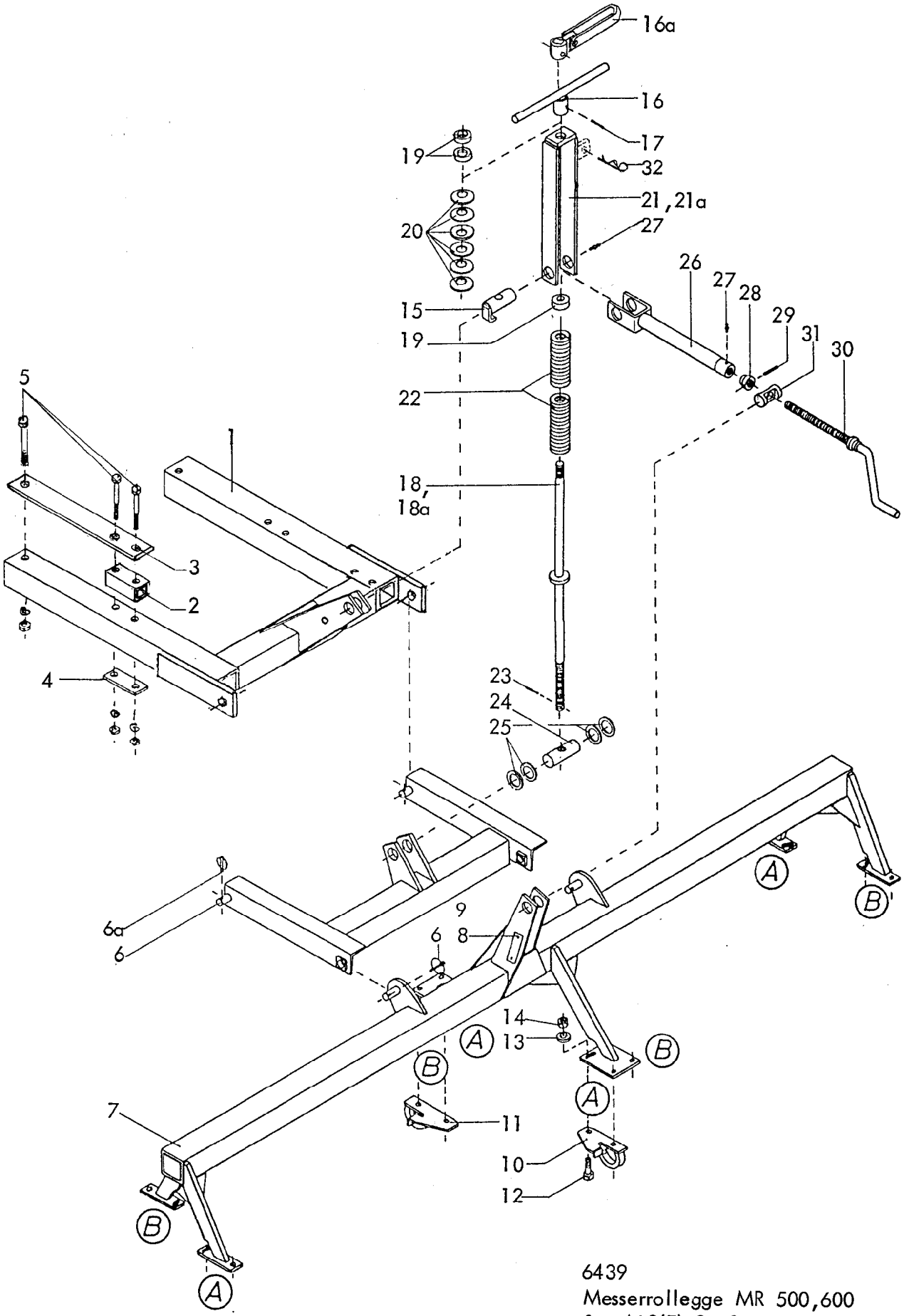

6439
Messerrollegge MR 500,600
für ALS(F) 25,29
07.91

Gerätetyp: Messerrollegge MR 500,600 für ALS(F) 25,29

Bild-Nr.	Bestell-Nr.	Stück je Gerät/Baugr.	Ersatzteilbezeichnung	Alte Bestell-Nr.	ca. kg/Teil	
1	6439.06.00	3	Anbaurahmen			
2	6439.02.02	6	Anschlag			
3	6439.02.01	6	Befestigungsplatte			
4	6435.00.04	12	Lasche	6319.09-2		
5	931D20240N	18	6-ktschr. M 20x240 DIN 931-10.9			
"	127DB20	18	Federring B 20 DIN 127			
"	934D20N	18	6-ktmu. M 20 DIN 934-10			
6	6439.07.00	3	Zwischenrahmen			
6a	6805.00.17	12	Klappstecker	4311.19		
7	6439.90.00	1	Rahmen MR 290 -Mittelrahmen-			
7	6449.50.02	1	Seitenrahmen -rechts- } für MR 500			
7	6449.50.01	1	Seitenrahmen -links- } für MR 500			
7	6449.49.02	1	Seitenrahmen -rechts- } für MR 600			
7	6449.49.01	1	Seitenrahmen -links- } für MR 600			
8	4716.37.00	1	Typenschild SX-4	6405.01-2		
9	1476D410	2	Halbrundkerbnagel 4x10 DIN 1476			
10	6439.04.01	12	Pendellager -versetzbar- Ausf.A, LW-81	6425.17-2		
11	6439.04.02	12	Pendellager -versetzbar- Ausf.B, LW-82	6425.17-3		
12	933D1645P	48	6-ktschr. M 16x45 DIN 933-8.8			
13	1441D17	24	Scheibe 17 DIN 1441 (nur bei Langlöchern)			
14	980DV16P	48	Sicherungsmutter VM 16 DIN 980-8			
15	6439.08.15	3	Spindellager	6425.02-1		
16	6439.08.04	1	Spindelkurbel für Mittelteil	6425.02-2		
16a	6439.55.01	2	Klappkurbel für Seitenteil			
17	1481D840	3	Spannstift 8x40 DIN 1481			
18	6439.08.12	1	Spindel 960 lg. für Mittelteil	6425.02-5		
18a	6439.55.02	2	Spindel 720 lg. für Seitenteil			

 Gerätetyp: Messerrollegge MR 500,600 für ALS(F) 25,29

Bild-Nr.	Bestell-Nr.	Stück je Gerät/Baugr.	Ersatzteilbezeichnung	Alte Bestell-Nr.	ca. kg/Teil	
19	6439.08.01	9	Scheibe	4509.12-4		
20	6439.08.02	18	Tellerfeder 70x24,5x3,5	6425.02-9		
21	6439.08.08	1	Spindelbügel für Mittelteil	6425.02-3		
21a	6439.55.03	2	Spindelbügel für Seitenteil			
22	6241.14.10	6	Druckfeder DF-245	6233.03-2		
23	1481 D640	3	Spannstift 6x40 DIN 1481			
24	7509.00.02	3	Spindelmutter	4509.12-5		
25	1441 D42	12	Scheibe 42 DIN 1441			
26	6439.10.00	3	Spindelrohr	6425.02-6		
27	4716.38.00	6	Schmiernippel H 1 8x1	6312.04-6		
28	7509.11.01	3	Spindelmutter TR 26x5	4507.03-2		
29	1481 D636	3	Spannstift 6x36 DIN 1481			
30	6439.09.02	3	Stellspindel	6425.02-8		
	6439.09.04	3	Stellspindel komplett, Bild-Nr. 28 - 30			
31	6439.09.01	3	Spindellager	6425.02-7		
32	4716.35.00	2	Federsteckstock BTB-4 (für Seitenteil)	6425.23-4		07.91

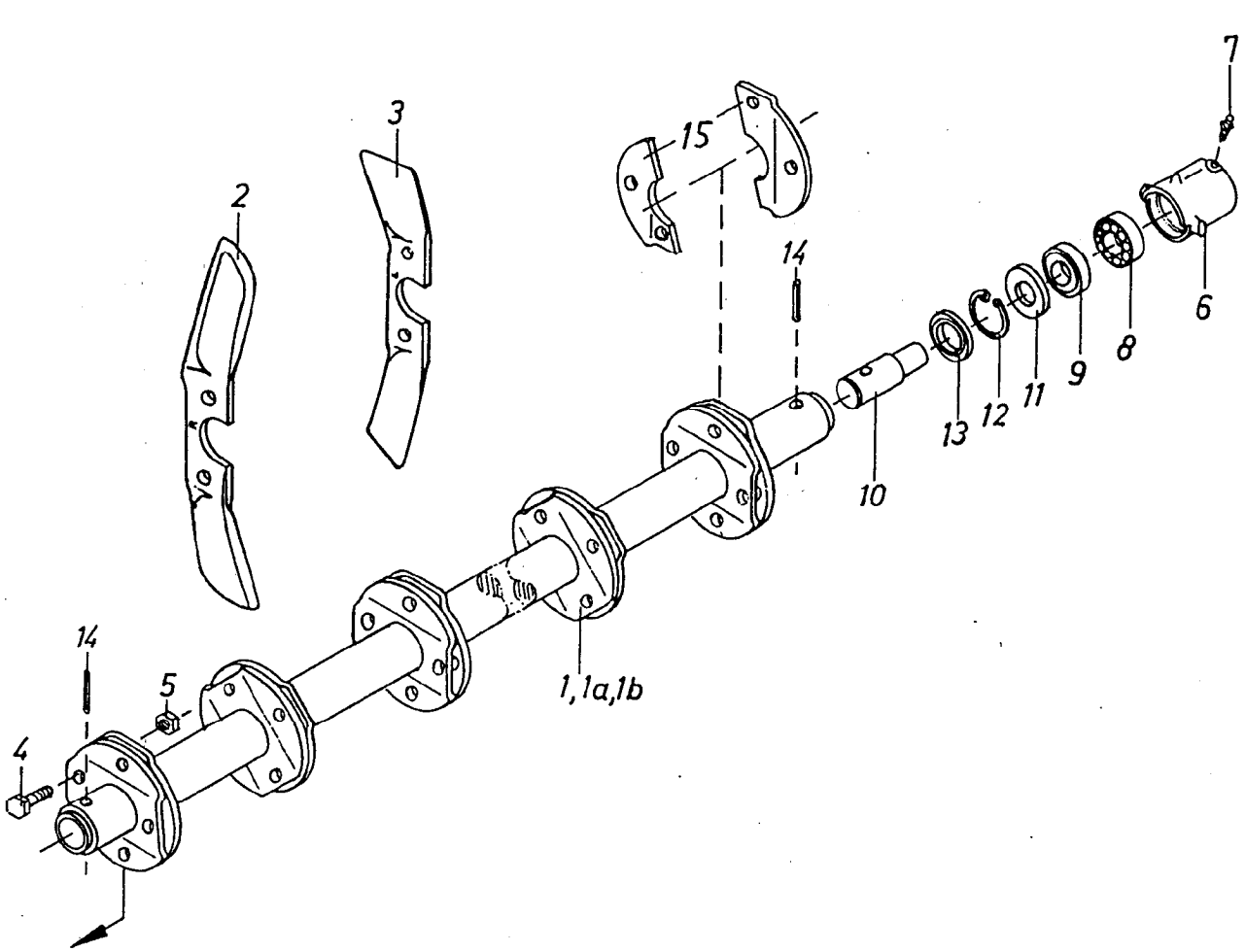

Gerätetyp: Messerrollegge MR 500,600

Bild-Nr.	Bestell-Nr.	Stück je Gerät/Baugr.	Ersatzteilbezeichnung	Alte Bestell-Nr.	ca. kg/Teil	
1	6436.28.14		Messerwelle für 5 Messerkreuze 2x für MR 500	6425.08-1		
1a	6436.28.10		Messerwelle für 6 Messerkreuze 5x für MR 500, 3x für MR 600	6425.09-1		
1b	6439.98.00		Messerwelle für 7 Messerkreuze 1x für MR 500, 5x für MR 600			
2	6439.26.01		Messer -rechts- SSG 37 R/V 46x für MR 500, 52x für MR 600	6425.08-2		
3	6439.26,02		Messer -links- SSG 37 L/V 48x für MR 500, 54x für MR 600	6425.08-3		
4	931D1235P		6-ktschr. M 12x35 DIN 931-8.8	188x für MR 500, 212x für MR 600		
5	980DV12P		Sicherungsmutter VM 12 DIN 980-8			
						07.91

 Gerätetyp: Messerrollegge MR 500,500

Bild-Nr.	Bestell-Nr.	Stück je Gerät/Baugr.	Ersatzteilbezeichnung	Alte Bestell-Nr.	ca. kg/Teil	
			Stückzahl pro Lager:			
6	6436.31.01	1	Lagergehäuse LW-63	6425.11-1		
7	71412DA81	1	Schmiernippel AM 8x1 DIN 71412			
8	625D6204	1	Rillenkugellager 6204 DIN 625			
9	625D6204RS	1	Rillenkugellager 6204 RS DIN 625			
10	6436.31.02	1	Lagerbolzen	6425.11-2		
11	6436.30.05	1	Dichtscheibe	6313.57-2		
12	472D47175	1	Sicherungsring 47x1,75 DIN 472			
13	6436.30.04	1	Dichtring			
14	1481D1045 / 1481D645	1	Verbundstift 10x45 + 6x45 DIN 1481			
	6436.31.00	1	Lager komplett, Bild-Nr. 6 - 14	6425.11	16x für MR 500,60	
	6436.31.03	1	Lagerbolzen mit Kugellagern komplett, Bild-Nr. 8,9,10	6427.28		
15	6436.28.06	1	Paar Messerhalter -geteilt- zum nachträglichen Anschweißen	6415.09		

07.91

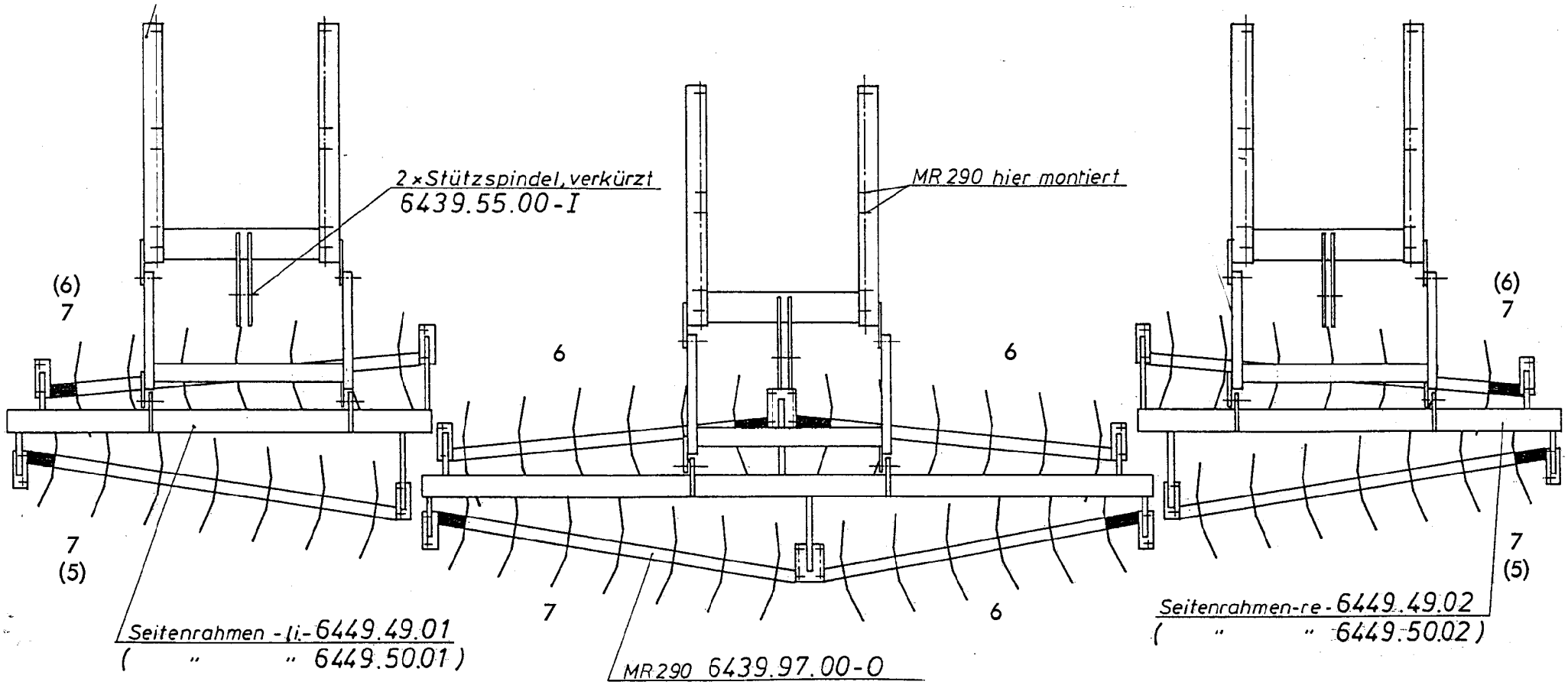

Messerwellenanordnung: ▬ lange Enden

Messerrollegge MR 500,600 (..) = MR 500
07.91

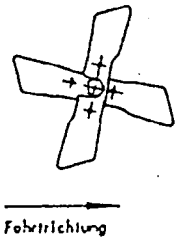

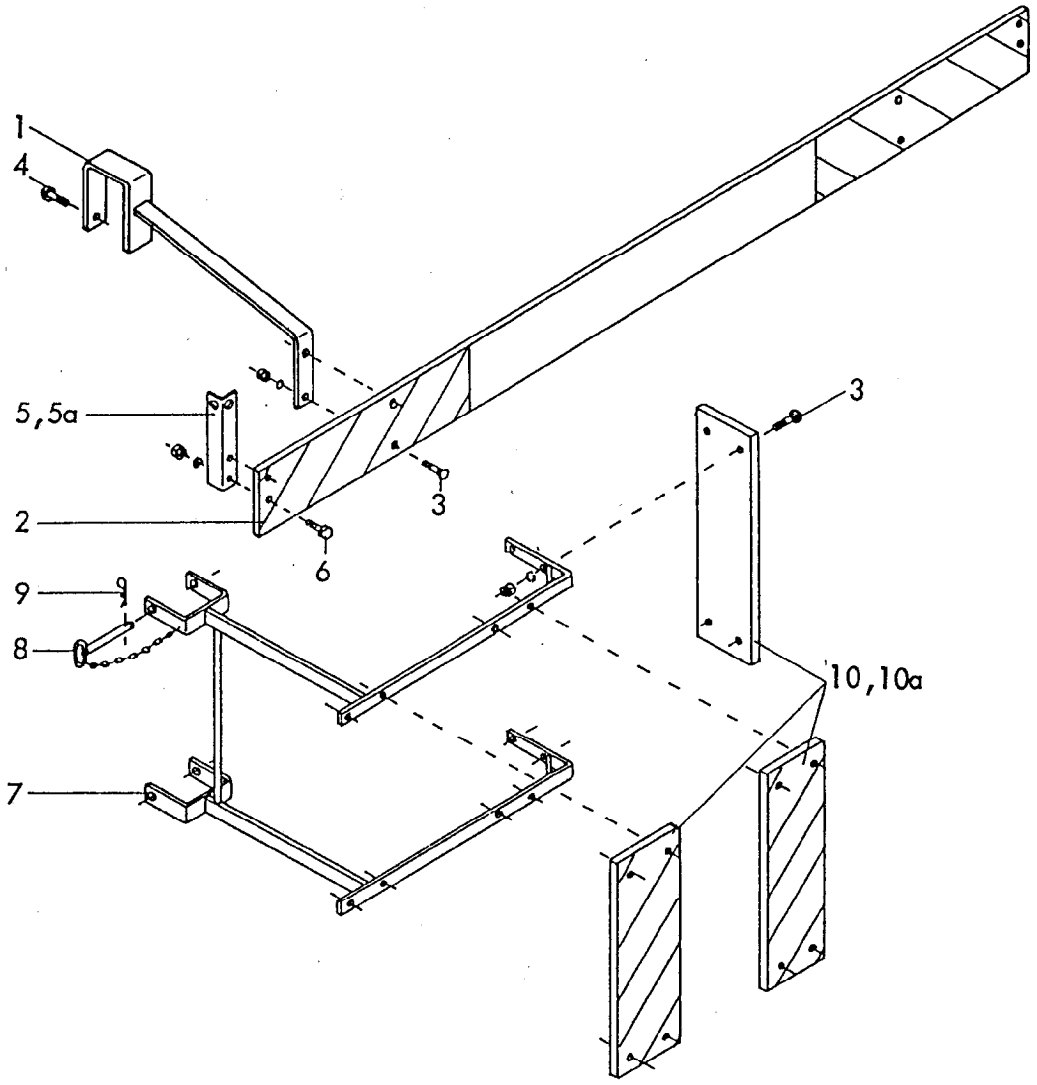

Gerätetyp: Messerrollegge MR -Schutzbrett-

Bild-Nr.	Bestell-Nr.	Stück je Gerät/Baugr.	Ersatzteilbezeichnung	Alte Bestell-Nr.	ca. kg/Teil	
1	6439.79.00	2	Halter			
2	6439.82.01	1	Schutzbrett -mitte-			
3	603D1050Mu	28	Senkschr. M 10x50 Mu DIN 603			
"	127DA10	28	Federring A 10 DIN 127			
4	558D1025	2	6-ktschr. M 10x25 DIN 558			
5	6439.82.02	1	Leuchtenhalter -links-			
5a	6439.82.03	1	Leuchtenhalter -rechts-			
6	601D830Mu	4	6-ktschr. M 8x30 Mu DIN 601			
"	127DA8	4	Federring A 8 DIN 127			
7	6439.80.00	2	Halter			
8	6436.62.01	2	Steckstock			
9	4716.35.00	2	Federsteckstock BTB-4	6416.01-3		
10	6439.81.03	3	Schutzbrett -seitlich links-			
10a	6439.81.04	3	Schutzbrett -seitlich rechts-			
	6439.81.00	1	Schutzbrett komplett, Bild-Nr. 1 - 10a			09.84

Betriebsanleitung und Ersatzteilliste

Aufsattel-Grubber

ALS (F) 25, 29

Baureihe 1,2

Bei Ersatzteilbestellungen bitte Rückseite beachten!

RABEWERK

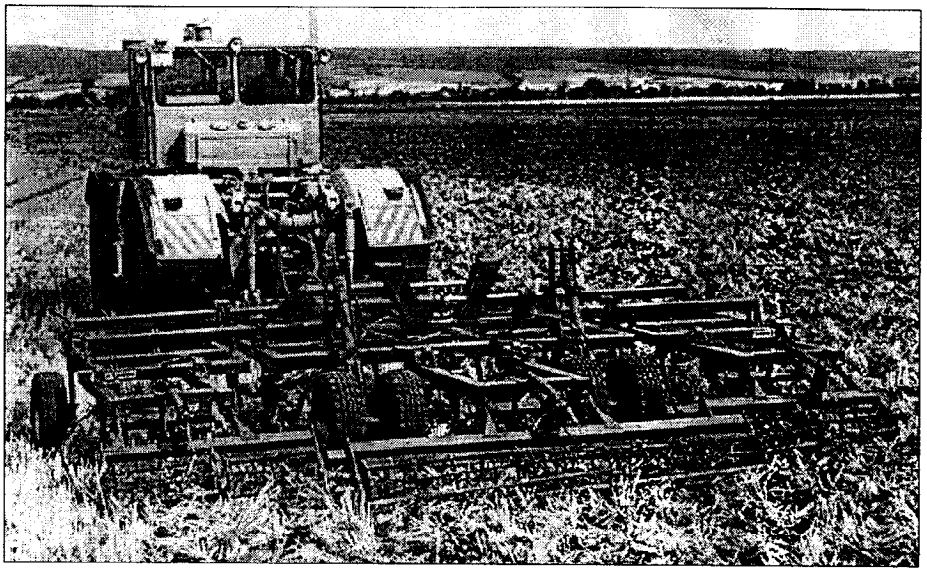

Betriebsanleitung
Ersatzteilliste

Aufsattel-Grubber power bird ALS(F) Br.2

RABE

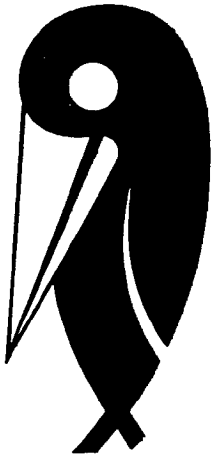

Wichtig bei Ersatzteilbestellungen:

Bitte machen Sie bei jeder Bestellung folgende Angaben:

1. Gerätetype (auf Typenschild eingeschlagen).
2. Maschinennummer (auf Typenschild und Rahmen eingeschlagen).

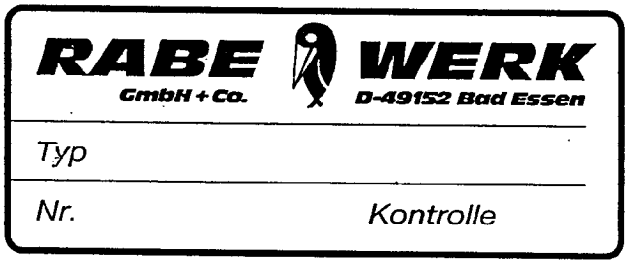

▲
Typenschild

3. Bestellnummer oder, falls hinter der entsprechenden Bildnummer keine Bestellnummer angegeben ist, die Lager-Nummer bzw. die DIN-Nummer mit den dazugehörigen Maßen. Wünschen Sie den Bezug kompletter Baugruppen, so geben Sie bitte die unterstrichene Bestellnummer an.
4. Die gewünschte Stückzahl der zu liefernden Ersatzteile.

RABEWERK
GmbH + Co., Landmaschinenfabrik, D-49152 Bad Essen
Telefon: (05472) 7710 · Telex: 941617 · Telefax: (05472) 771190