Ersatzteilliste

Kreiseleggen
MKE 200 - 400 *Br.1*

Wichtig bei Ersatzteilbestellungen:

Bitte machen Sie bei jeder Bestellung folgende Angaben:

1. Gerätetype (auf Typenschild eingeschlagen).
2. Maschinennummer (auf Typenschild und Rahmen eingeschlagen).

▲
Typenschild

3. Bestellnummer oder, falls hinter der entsprechenden Bildnummer keine Bestellnummer angegeben ist, die Lager-Nummer bzw. die DIN-Nummer mit den dazugehörigen Maßen. Wünschen Sie den Bezug kompletter Baugruppen, so geben Sie bitte die unterstrichene Bestellnummer an.
4. Die gewünschte Stückzahl der zu liefernden Ersatzteile.

RABEWERK
GmbH + Co., Landmaschinenfabrik, D-49152 Bad Essen
Telefon: (05472) 7710 · Telex: 941617 · Telefax: (05472) 771190

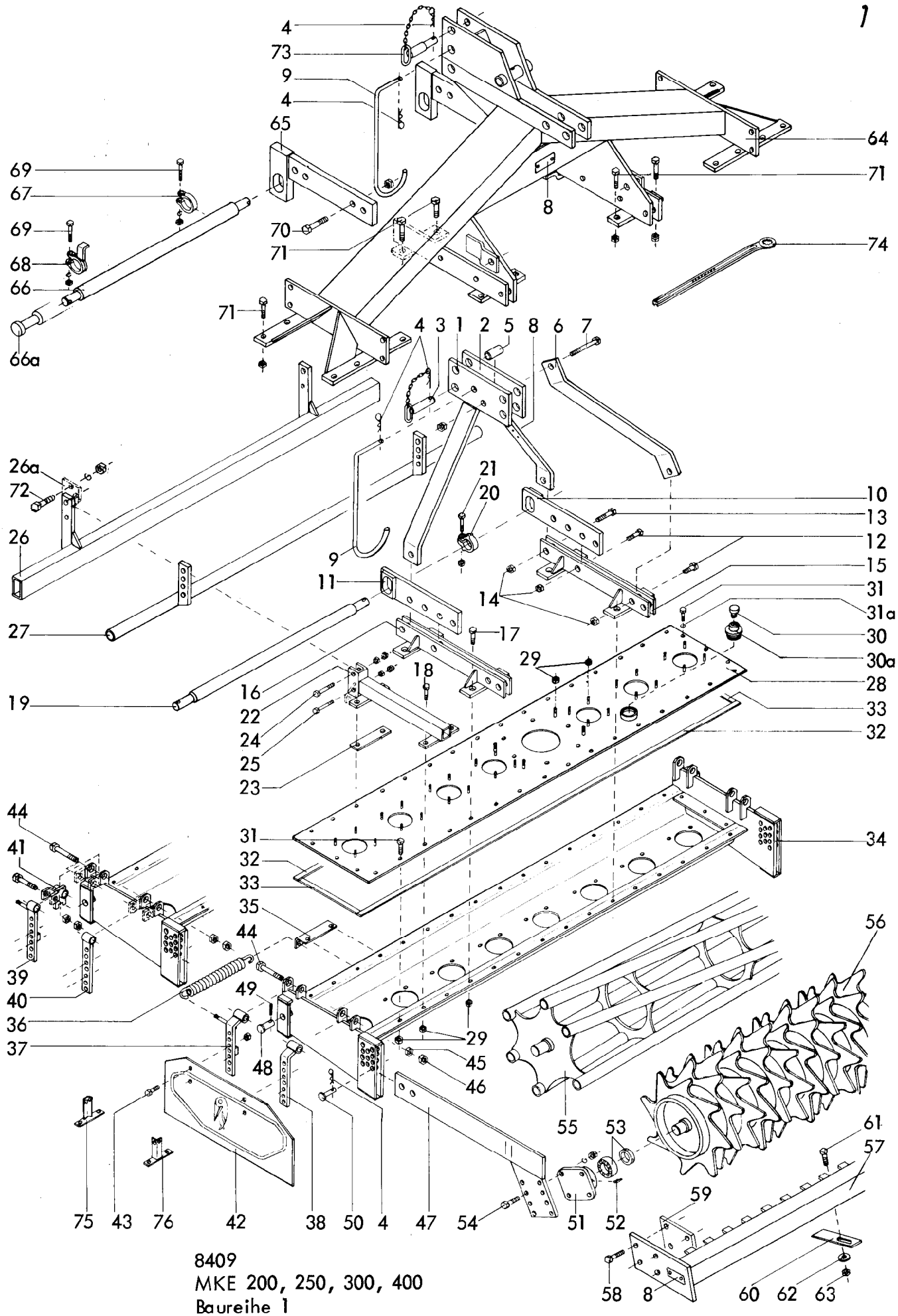

8409
MKE 200, 250, 300, 400
Baureihe 1
01.83

2 *Gerätetyp:* MKE 200, 250, 300, 400 Baureihe 1

Bild-Nr.	Bestell-Nr.	Stück je Gerät/Baugr.	Ersatzteilbezeichnung	Alte Bestell-Nr.	ca. kg/Teil	
1	8409.11.02	1	Turmhälfte -links-			
2	8409.11.01	1	Turmhälfte -rechts-			
3	8007.13.00	1	Steckstock TB-25x110 A	4304.04-2		
4	4716.35.00	4	Federsteckstock BTB-4	6416.01-3		
5	8409.00.32	1	Distanzrohr			
6	8409.00.30	2	Turmstrebe			
7	931D20140P	1	6-ktschr. M 20x140 DIN 931-8.8			
"	980DV20P	1	Sicherungsmutter VM 20 DIN 980-8			
8	4716.37.00	1	Typenschild	6405.01-2		
"	1476D410	2	Halbrundkerbnagel 4x10 DIN 1476			
9	8405.00.19	1	Bügel			
10	8409.10.01	1	Anschlußstück -rechts-			
11	8409.10.02	1	Anschlußstück -links-			
12	933D2055P	4	6-ktschr. M 20x55 DIN 933-8.8			
13	931D2070P	2	6-ktschr. M 20x70 DIN 931-8.8			
14	980DV20P	6	Sicherungsmutter VM 20 DIN 980-8			
15	8409.09.01	1	Turmhalterung -rechts-			
16	8409.09.02	1	Turmhalterung -links-			
17	931D1040N	8	6-ktschr. M 10x40 DIN 931-10.9			
18	933D1035N	8(16)	6-ktschr. M 10x35 DIN 933-10.9 (für MKE 250,300, 400)			
18	931D1040N	8	6-ktschr. M 10x40 DIN 931-10.9 (für MKE 200)			
19	8409.00.31	1	Dreipunktachse Kat. II			
20	7209.28.00	2	Klemmring UW-44			
21	931D1670P	2	6-ktschr. M 16x70 DIN 931-8.8			
"	934D16P	2	6-ktmu. M 16 DIN 934-8			
	7209.00.11	2	Klemmring komplett, Bild-Nr. 20,21			
22	8409.26.01	1	Träger -rechts- für MKE 200			
"	8409.26.02	1	Träger -links- für MKE 200			
"	8409.23.00		Träger (2x für MKE 250,300, 4x für MKE 400)			
23	8409.23.02	4	Zwischenlage für MKE 200			
24	931D1680P	2	6-ktschr. M 16x80 DIN 931-8.8			
"	934D16P	4	6-ktmu. M 16 DIN 934-8			
25	931D1275P	2	6-ktschr. M 12x75 DIN 931-8.8			
"	934D12P	4	6-ktmu. M 12 DIN 934-8			01.83

Bild-Nr.	Bestell-Nr.	Stück je Gerät/Baugr.	Ersatzteilbezeichnung	Alte Bestell-Nr.	ca. kg/Teil	
26	8409.24.03	1	Planiereinrichtung für MKE 200			
26	8409.24.02	1	Planiereinrichtung für MKE 250			
26	8409.24.01	1	Planiereinrichtung für MKE 300			
26a	8409.98.01	1	Planiereinrichtung -rechts- für MKE 400			
26a	8409.98.02	1	Planiereinrichtung -links- für MKE 400			
27	8409.25.03	1	Schutz für MKE 200			
27	8409.25.02	1	Schutz für MKE 250			
27	8409.25.01	1	Schutz für MKE 300			
27	8409.25.14	1	Schutz für MKE 400			
28	8409.08.03	1	Abdeckblech für MKE 200			
28	8409.08.02	1	Abdeckblech für MKE 250			
28	8409.08.01	1	Abdeckblech für MKE 300			
28	8409.08.15	1	Abdeckblech für MKE 400			
29	980DV10N		Sicherungsmutter VM 10 DIN 980-10			
"		64	für MKE 200			
"		80	für MKE 250			
"		96	für MKE 300			
"		136	für MKE 400			
30	8404.47.00	1	Be- und Entlüftungsfilter			
30a	8404.24.00	1	Verschlußschraube R 1 1/2"			
31	933D1025N		6-ktschr. M 10x25 DIN 933-10.9			
"		18	für MKE 200			
"		26	für MKE 250			
"		34	für MKE 300			
"		38	für MKE 400			
31a	127DA10	6	Federring A 10 DIN 127			
32	8409.31.04	2	Flachdichtung für MKE 200,15x4x1940			
32	8409.31.03	2	Flachdichtung für MKE 250, 15x4x2430			
32	8409.31.02	2	Flachdichtung für MKE 300, 15x4x2920			
32	8409.31.12	2	Flachdichtung für MKE 400, 15x4x3900			
33	8409.31.01	2	Flachdichtung 15x4x290			
34	8409.86.04	1	Werkzeugträger für MKE 200			
34	8409.86.03	1	Werkzeugträger für MKE 250			
34	8409.86.02	1	Werkzeugträger für MKE 300			
34	8409.86.01	1	Werkzeugträger für MKE 400			
35	8409.22.02	1	Halter -links-			
35	8409.22.01	1	Halter -rechts-			
36	8409.00.35	2	Zugfeder CF-247	6417.31-2		01.83

 Gerätetyp: MKE 200, 250, 300, 400 Baureihe 1

Bild-Nr.	Bestell-Nr.	Stück je Gerät/Baugr.	Ersatzteilbezeichnung	Alte Bestell-Nr.	ca. kg/Teil	
37	8409.19.06	1	Seitenblechhalter -vorn links-			
37	8409.19.05	1	Seitenblechhalter -vorn rechts- für MKE 300			
38	8409.18.00	2	Seitenblechhalter			
39	8409.42.06	1	Seitenblechhalter -vorn links-			
39	8409.42.05	1	Seitenblechhalter -vorn rechts- für MKE 200,250,400 und MKE 300 Export			
40	8409.41.00	2	Seitenblechhalter			
41	8409.85.00	4	Zwischenstück für MKE 300 Export			
42	8409.20.02	1	Seitenblech -links-			
42	8409.20.01	1	Seitenblech -rechts-			
43	933D1025P	8	6-ktschr. M 10x25 DIN 933-8.8			
"	980DV10N	8	Sicherungsmutter VM 10 DIN 980-10			
44	931D20110P	4(8)	6-ktschr. M 20x110 DIN 931-8.8			
45	934D20P	4(8)	6-ktmu. M 20 DIN 934-8			
46	936D20P	4(8) (8)	6-ktmu. M 20 DIN 936-8 für MKE 300 Export			
47	8409.91.01	1	Seitenarm -rechts- für MKE 200, 250			
47	8409.91.02	1	Seitenarm -links- für MKE 200, 250			
47	8409.90.01	1	Seitenarm -rechts- für MKE 300			
47	8409.90.02	1	Seitenarm -links- für MKE 300			
47	8409.89.01	1	Seitenarm -rechts- für MKE 400			
47	8409.89.02	1	Seitenarm -links- für MKE 400			
48	8409.99.01	2	Steckstock Ø 25x50			
49	1481D645	2	Spannhülse 6x45 DIN 1481			
50	8409.99.02	2	Steckstock Ø 20x50			
51	8405.00.23	2	Flanschlager			
52	71412DBM81	2	Kegelschmiernippel BM 8x1 DIN 71412			
53	8404.28.06	2	Y-Lager 238208 BD 2LS			
	8404.28.07	2	Flanschlager komplett, Bild-Nr. 51 - 53			
54	933D1240N	8	6-ktschr. M 12x40 DIN 933-10.9			
"	127DA12	8	Federring A 12 DIN 127			
"	934D12P	8	6-ktmu. M 12 DIN 934-8			
55	8409.92.01	1	Stabwalze für MKE 200			
55	8409.92.02	1	Stabwalze für MKE 250 Ø 350			
55	8409.92.03	1	Stabwalze für MKE 300			
55	8404.41.00	1	Stabwalze für MKE 400, Ø 400			05.83

Bild-Nr.	Bestell-Nr.	Stück je Gerät/Baugr.	Ersatzteilbezeichnung	Alte Bestell-Nr.	ca. kg/Teil	
56	8409.93.02	1	Zahnwalze LZW für MKE 200			
56	8405.47.01	1	Zahnwalze LZW für MKE 250			
56	8405.47.02	1	Zahnwalze LZW für MKE 300			Ø 440
56	8405.47.03	1	Zahnwalze LZW für MKE 400			
57	8406.52.01	1	Abstreifer LZW für MKE 200			
57	8406.52.02	1	Abstreifer LZW für MKE 250			
57	8406.52.03	1	Abstreifer LZW für MKE 300			
57	8406.52.04	1	Abstreifer LZW für MKE 400			
58	931D1255M	8	6-ktschr. M 12x55 DIN 931-12.9			
58	931D1250P	8	6-ktschr. M 12x50 DIN 931-8.8 für LZW 300			
59	8406.25.06	2	Distanzlasche			
60	8406.25.01		Abstreifer			
61	603D1230P		Flachrundschr. M 12x30 DIN 603-8.8			23x für MKE 200 29x für MKE 250
62	6436.60.03		Scheibe C-13			34x für MKE 300 46x für MKE 400
63	934D12P		6-ktmu. M 12 DIN 934-8			
56	8409.93.01	1	Zahnwalze GZW für MKE 200			
56	8406.39.01	1	Zahnwalze GZW für MKE 250			
56	8406.39.02	1	Zahnwalze GZW für MKE 300			Ø 500
56	8406.39.03	1	Zahnwalze GZW für MKE 400			
57	8406.53.01	1	Abstreifer GZW für MKE 200			
57	8406.53.02	1	Abstreifer GZW für MKE 250			
57	8406.53.03	1	Abstreifer GZW für MKE 300			
57	8406.53.04	1	Abstreifer GZW für MKE 400			
58	931D1255M	8	6-ktschr. M 12x55 DIN 931-12.9			
58	931D1250P	8	6-ktschr. M 12x50 DIN 931-8.8 für GZW 300			
59	8406.25.06	2	Distanzlasche			
60	8405.00.27		Abstreiferblech			
61	603D1230P		Flachrundschr. M 12x30 DIN 603-8.8			18x für MKE 200 22x für MKE 250
62	6436.60.03		Scheibe C-13			24x für MKE 300 34x für MKE 400
63	934D12P		6-ktmu. M 12 DIN 934-8			

Bild-Nr.	Bestell-Nr.	Stück je Gerät/Baugr.	Ersatzteilbezeichnung	Alte Bestell-Nr.	ca. kg/Teil	
64	8409.87.00	1	Dreipunktbock			
65	8409.88.00	2	Anschlußstück			
66	8007.17.02	1	Dreipunktachse Kat. II, DA-793	8404.55.03		
66	8406.28.00	1	Dreipunktachse Kat. III -kurz-, DA-713			
66	8007.17.05	1	Dreipunktachse Kat. III, DA-75			
66a	8007.32.01	1	Dreipunktachse Kat. II, DA-752 } für Fendt-Schnellkuppler			
66a	8007.32.03	1	Dreipunktachse Kat. III, DA-754 }			
67	8404.61.01	1	Klemmring UW-72	4307.15-2		
68	8409.69.00	1	Klemmring		für MKE 400	
69	931D1265P	2	6-ktschr. M 12x65 DIN 931-8.8			
"	127DA12	2	Federring A 12 DIN 127			
"	934D12P	2	6-ktmu. M 12 DIN 934-8			
70	931D2065N	4	6-ktschr. M 20x65 DIN 931-10.9			
"	980DV20P	4	Sicherungsmutter VM 20 DIN 980-8			
71	931D1040N	20	6-ktschr. M 10x40 DIN 931-10.9			
72	933D1640P	4	6-ktschr. M 16x40 DIN 933-8.8			
"	127DB16	4	Federring B 16 DIN 127			
"	934D16P	4	6-ktmu. M 16 DIN 934-8			
73	4511.38.00	1	OL-Stock DTB-171x96, Kat. II/III			
74	8405.00.16	1	Ringschlüssel SW-22			
75	8409.32.00	2	Leuchtenhalter -vorn-			
76	8409.33.01	1	Leuchtenhalter -hinten rechts-			
76	8409.33.02	1	Leuchtenhalter -hinten links-			01.83

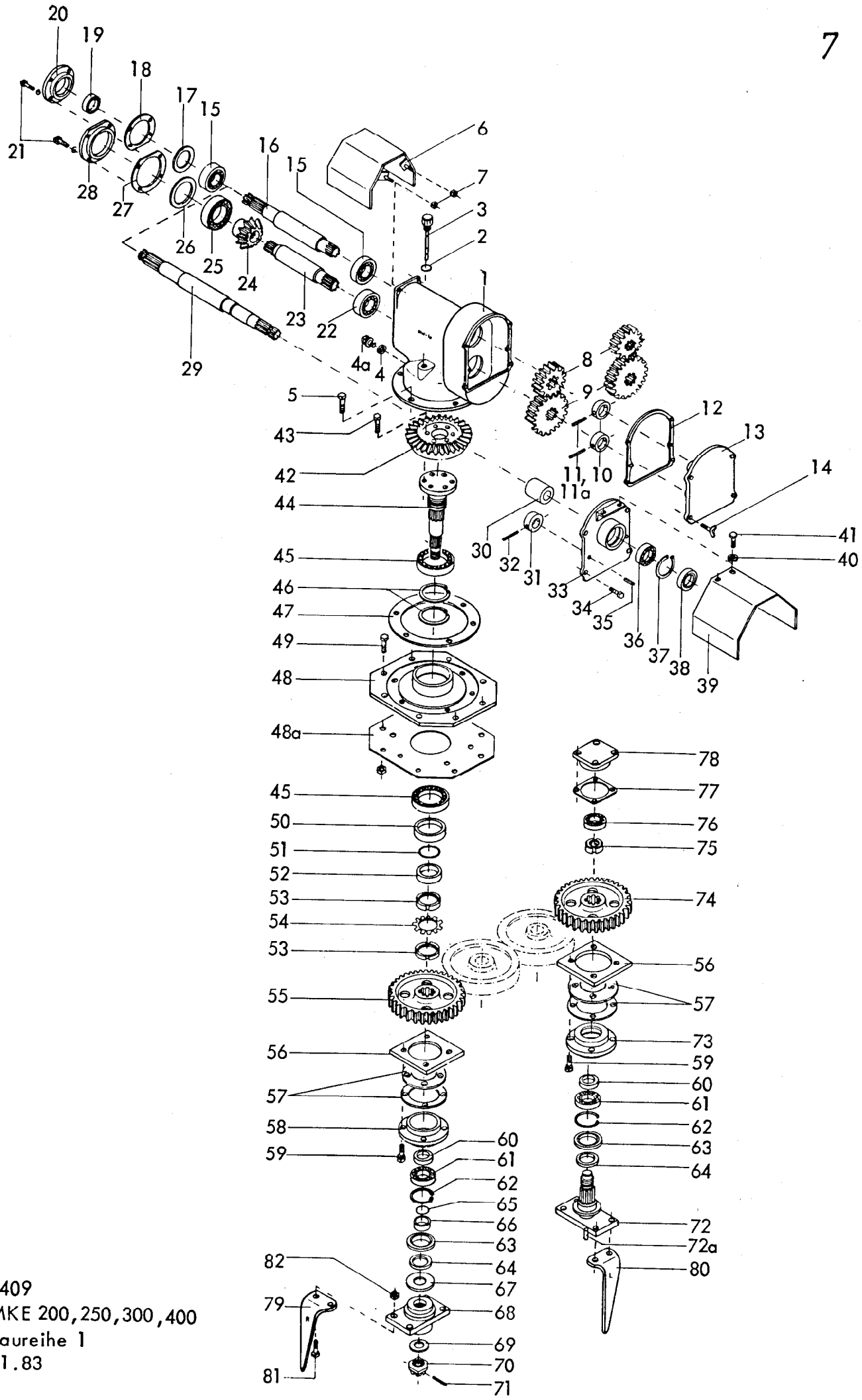

8409
MKE 200,250,300,400
Baureihe 1
01.83

 Gerätetyp: MKE 200, 250, 300, 400 Baureihe 1

Bild-Nr.	Bestell-Nr.	Stück je Gerät/Baugr.	Ersatzteilbezeichnung	Alte Bestell-Nr.	ca. kg/Teil	
1	8409.01.01	1	Getriebegehäuse NW-16			
2	8132.04.02	1	O - Ring 16x2,5	4312.18-1		
3	8409.01.16	1	Be- und Entlüftungsfilter mit Meßstab			
4	7603DA162015C	1	Dichtring A 16x20x1,5 DIN 7603-Cu			
4a	7604DA1615R	1	Verschlußschraube AM 16x1,5 DIN 7604-5.6			
5	933D1235NVP	6	Verbus-Plus-Schraube M 12x35 DIN 933-10.9			
6	8409.13.00	1	Zapfwellenschutz			
7	934D8P	2	6-ktmu. M 8 DIN 934-8			
"	127DA8	2	Federring A 8 DIN 127			
8	8409.00.21	1	Wechselrad Z 15 } Grundausrüstung			
9	8409.00.26	1	Wechselrad Z 22 } Grundausrüstung			
8	8409.00.19	1	Wechselrad Z 12			
9	8409.00.28	1	Wechselrad Z 25			
8	8409.00.20	1	Wechselrad Z 14			
9	8409.00.27	1	Wechselrad Z 23			
8	8409.00.22	1	Wechselrad Z 17			
9	8409.00.25	1	Wechselrad Z 20			
8	8409.00.38	1	Wechselrad Z 16			
9	8409.00.39	1	Wechselrad Z 21			
10	8409.01.11	2	Buchse			
11	1481D650	2	Spannhülse 6x50 DIN 1481			
11a	1481D640	1	Spannhülse 6x40 DIN 1481 (für 2. Zahnradpaar)			
12	8409.01.15	1	Dichtung			
13	8409.03.00	1	Getriebedeckel			
14	316D1025	4	Flügelschraube M 10x25 DIN 316-4.6			
15	720D30209	2	Kegelrollenlager 30209 DIN 720			
16	8409.01.04	1	Antriebswelle 422 lg.			
17	8404.46.01	1	Paßring 1x75x85			
18	8409.01.13	1	Gehäusedichtung Ø 85,5x125x1			
19	3760D45608AS	1	Wellendichtring 45x60x8 AS DIN 3760			
20	8409.01.03	1	Verschlußkappe NW-18			
21	933D1035NVP	8	Verbus-Plus-Schraube M 10x35 DIN 933-10.9			
"	127DA10	8	Federring A 10 DIN 127			
22	720D32209	1	Kegelrollenlager 32209 DIN 720			01.83

Bild-Nr.	Bestell-Nr.	Stück je Gerät/Baugr.	Ersatzteilbezeichnung	Alte Bestell-Nr.	ca. kg/Teil	
23	8409.01.05	1	Ritzelwelle 302 lg.			
24	8409.01.06	1	Kegelrad Z 13			
25	720D30212	1	Kegelrollenlager 30212 DIN 720			
26	8404.46.03	1	Paßring 1,2x95x110			
27	8409.01.12	1	Gehäusedichtung Ø 110,5x150x1			
28	8409.01.02	1	Verschlußdeckel NW-17			
			Zapfwellendurchtrieb:			
29	8409.04.02	1	Durchgangswelle 615 lg.			
30	8409.04.01	1	Distanzhülse			
31	8409.01.11	1	Buchse			
32	1481D650	1	Spannhülse 6x50 DIN 1481			
33	8409.05.00	1	Getriebedeckel			
34	933D1025P	4	6-ktschr. M 10x25 DIN 933-8.8			
35	6325D8m624	2	Zylinderstift 8m 6x24 DIN 6325			
36	625D62072RS	1	Rillenkugellager 6207 2 RS DIN 625			
37	472DJ7225	1	Sicherungsring J 72x2,5 DIN 472			
38	8404.21.03	1	Wellendichtring 35x72x12 B 2			
39	8409.04.03	1	Schutz			
40	126D9	2	Scheibe 9 DIN 126			
41	933D825P	2	6-ktschr. M 8x25 DIN 933-8.8			
42	8409.01.07	1	Kegelrad Z 27			
43	933D1230MVP	6	Verbus-Plus-Schraube M 12x30 DIN 933-12.9			
44	8409.01.08	1	Getriebewelle 285 lg.			
45	720D30211	2	Kegelrollenlager 30211 DIN 720			
46	472DJ1003	2	Sicherungsring J 100x3 DIN 472			
47	8409.01.14	1	Getriebedichtung Ø 215,5x300x1			
48	8409.02.00	1	Lagerplatte			
48a	8409.00.29	1	Getriebedichtung			
49	931D1040P	4	6-ktschr. M 10x40 DIN 931-8.8			
"	980DV10N	4	Sicherungsmutter VM 10 DIN 980-10			
50	8409.01.10	1	Wellendichtring 70x105x13 B 2			
51	8404.26.06	1	O - Ring 55x2			
52	8409.01.09	1	Distanzbuchse			

Bild-Nr.	Bestell-Nr.	Stück je Gerät/Baugr.	Ersatzteilbezeichnung	Alte Bestell-Nr.	ca. kg/Teil
53	981DKM11	2	Nutmutter KM 11 DIN 981		
54	5406DMB11	1	Sicherungsblech MB 11 DIN 5406		
	8409.01.00	1	Getriebe komplett, Bild-Nr. 1-5, 10-28, 42-48, 50-54		
	8409.04.00	1	Getriebe mit Zapfwellendurchtrieb komplett, Bild-Nr. 1-5, 10-12, 15, 17-48, 50-54		
55	8409.00.04	1	Zahnrad Z 49 (Mitte)		
56	8409.00.10		Gewindeplatte (8,10,12,16x für MKE 200,250,300,400)		
57	8409.00.11		Lagerflanschdichtung (16,20,24,32x für MKE 200,250,300,400)		
58	8409.00.05	1	Lagerflansch -mitten- LW-591		
59	933D1235NVP		Verbus-Plus-Schraube M 12x35 DIN 933-10.9		
"		32	für MKE 200		
"		40	für MKE 250		
"		48	für MKE 300		
"		64	für MKE 400		
60	8409.00.06		Distanzbuchse		
61	625D6209		Rillenkugellager 6209 DIN 625		
62	472DJ853		Sicherungsring J 85x3 DIN 472	8x für MKE 200 10x für MKE 250 12x für MKE 300 16x für MKE 400	
63	3760D55858		Wellendichtring 55x85x8 DIN 3760 mit Lauffläche für Gamma-Ring		
64	8409.00.14		Gamma - Ring RB 55		
65	8404.26.01	1	O - Ring 45x2		
66	8409.00.07	1	Distanzbuchse		
67	8409.00.08	1	Scheibe		
68	8409.00.09	1	Zinkenhalter		
69	126D36	1	Scheibe 36 DIN 126		
70	937D3615P	1	Kronenmutter M 36x1,5 DIN 937-8		
71	1481D650	1	Spannhülse 6x50 DIN 1481		
72	8409.00.15		Welle mit Zinkenhalter (3,4,5,7x für MKE 200,250,300,400)		
72a	8409.73.00		Welle mit Zinkenhalter -links- (4,5,6,8x für MKE 200,250,300,400)		
73	8409.00.12		Lagerflansch LW-59		
74	8409.00.16		Zahnrad Z 49	7x für MKE 200 9x für MKE 250 11x für MKE 300 15x für MKE 400	
75	8409.00.13		Nutmutter PM 40x1,5 SSN 546		
76	625D62072RS		Rillenkugellager 6207 2 RS DIN 625		
77	8409.00.17		Lagerdeckeldichtung		
78	8409.00.18		Lagerdeckel LW-401		
79	8409.12.01		Kreiselmesser KG-26 -rechts-	8x für MKE 200, 10x für MKE 250, 12x für MKE 300, 16x für MKE 400	
80	8409.12.02		Kreiselmesser KG-26 L -links-		
81	960D141550M		6-ktschr. M 14x1,5x50 DIN 960-12.9	32x für MKE 200,40x für MKE 250 48x für MKE 300,64x für MKE 40	
82	8409.00.37		Poly-Stop-6-ktmu. mit Bund M 14x1,5-10		

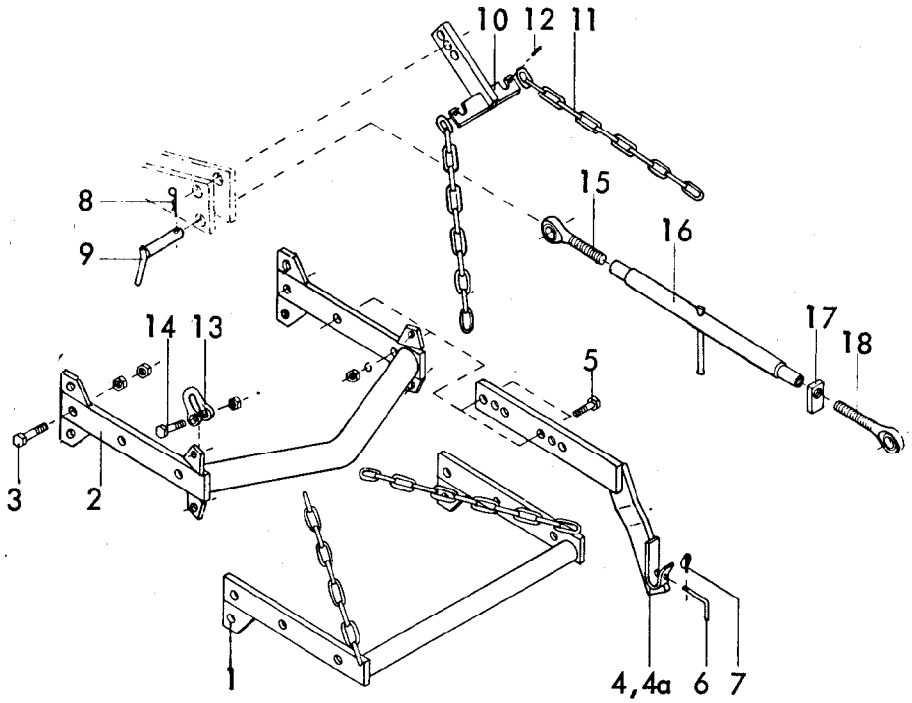

Gerätetyp: MKE -Dreipunktgestänge für Anbaugeräte-

Bild-Nr.	Bestell-Nr.	Stück je Gerät/Baugr.	Ersatzteilbezeichnung	Alte Bestell-Nr.	ca. kg/Teil	
1	8409.53.00	1	Grundrahmen			
2	8409.40.00	1	Grundrahmen für Zapfwellendurchtrieb			
3	931 D2065P	2	6-ktschr. M 20x65 DIN 931-8.8			
"	934D20P	4	6-ktmu. M 20 DIN 934-8			
4	8405.25.01	1	Anbauarm -rechts- } für Kat. II			
4a	8405.25.02	1	Anbauarm -links- } für Kat. II			
4	8405.45.01	1	Anbauarm -rechts- } für Kat. III -kurz-	Rechtsausführung = abgebildet		
4a	8405.45.02	1	Anbauarm -links- } für Kat. III -kurz-	Linksausführung = spiegelbildlich		
4	8405.46.01	1	Anbauarm -rechts- } für Kat. III			
4a	8405.46.02	1	Anbauarm -links- } für Kat. III			
5	931 D1655N	4	6-ktschr. M 16x55 DIN 931-10.9			
"	127DB16	4	Federring B 16 DIN 127			
"	934D16P	4	6-ktmu. M 16 DIN 934-8			
6	8405.12.08	2	Griff TB-12x70			
7	8405.12.09	2	Klappstecker STB-4,5x340			
8	4716.35.00	2	Federsteckstock BTB-4	6416.01-3		
9	8007.13.00	2	Steckstock TB-25x110 A	4304.04-2		
10	8405.40.00	1	Verstellstück			
11	763D0,9K13	2	Kette Ø 13 DIN 763, 11 Glieder			
12	1481D636	2	Spannhülse 6x36 DIN 1481			
13	82101DF1-16	2	Bügel F 1-1,6 DIN 82101			
14	931 D2075P	2	6-ktschr. M 20x75 DIN 931-8.8			
"	936D20P	2	6-ktmu. M 20 DIN 936-8			
15	6329.06.03	1	Ösenschraube OS-27x190 -links-			
16	8409.36.01	1	Spannschloßmutter LPM-27x800			
17	4722.20.03	1	Kontermutter -rechts-			
18	6329.06.04	1	Ösenschraube OS-27x190 -rechts-			
	8409.36.00	1	Spannschloß 900-1100 komplett, Bild-Nr.15-18			01.83

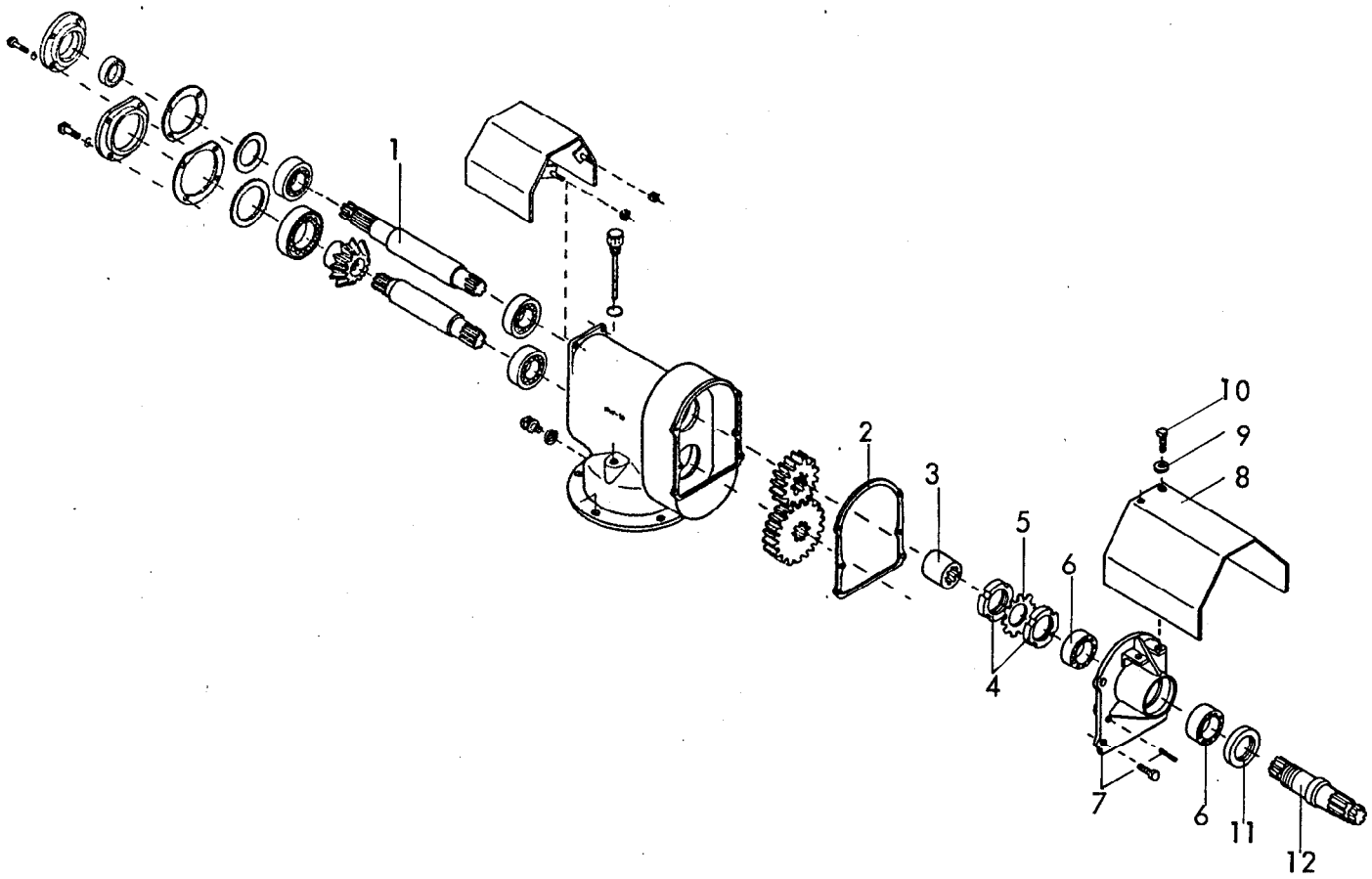

Gerätetyp: MKE Zapfwellendurchtrieb -verstärkt-

Bild-Nr.	Bestell-Nr.	Stück je Gerät/Baugr.	Ersatzteilbezeichnung	Alte Bestell-Nr.	ca. kg/Teil	
1	8409.83.01	1	Antriebswelle			
2	8409.01.15	1	Dichtung			
3	8409.83.03	1	Buchse			
4	981DKM9	2	Nutmutter KM 9 DIN 981			
5	5406DMB9	1	Sicherungsblech MB 9 DIN 5406			
6	720D32209	2	Kegelrollenlager 32209 DIN 720			
7	8409.84.00	1	Getriebedeckel			
"	6325D8m624	2	Zylinderstift 8 m 6x24 DIN 6325 mit Loctite eingeklebt			
8	8409.83.04	1	Zapfwellenschutz			
9	126D9	2	Scheibe 9 DIN 126			
10	933D825P	2	6-ktschr. M 8x25 DIN 933-8.8			
11	8404.22.03	1	Wellendichtring 60x90x10 BASL			
12	8409.83.02	1	Zapfwellenstummel 1 3/4"			05.83

Gerätetyp: MKE Einreihiger Zinkenlockerer / Radspurlockerer

Bild-Nr.	Bestell-Nr.	Stück je Gerät/Baugr.	Ersatzteilbezeichnung	Alte Bestell-Nr.	ca. kg/Teil	
12	8409.65.03	1	Tragrahmen für MKE 200			
12	8409.65.02	1	Tragrahmen für MKE 250			
12	8409.65.01	1	Tragrahmen für MKE 300			
13	8409.66.00	1	Turmverlängerung			
14	931D24120P	1	6-ktschr. M 24x120 DIN 931-8.8			
"	127DB24	1	Federring B 24 DIN 127			
"	934D24P	1	6-ktmu. M 24 DIN 934-8			
15	8007.17.02	1	Dreipunktachse Kat. II, DA-793	8404.55.03		
16	8404.61.01	1	Klemmring UW-72	4307.15-2		
17	8405.22.00	1	Klemmring			
18	931D1265P	2	6-ktschr. M 12x65 DIN 931-8.8			
"	127DA12	2	Federring A 12 DIN 127			
"	934D12P	2	6-ktmu. M 12 DIN 934-8			
			Radspurlockerer			
19	8409.71.01	1	Halter -rechts-			
20	8409.71.02	1	Halter -links-			
12a	8409.96.00	1	Tragrahmen für MKE 400			
21	933D1645P	4	6-ktschr. M 16x45 DIN 933-8.8			
"	127DB16	4	Federring B 16 DIN 127			
"	934D16P	4	6-ktmu. M 16 DIN 934-8			
22	8405.49.00	1	Oberlenker-Verlängerung			
23	4723.18.00	2	OL-Stock Kat. II, DTB-147x112			
24	4716.35.00	2	Federsteckstock BTB-4	6416.01-3		
25	126D26	2	Scheibe 26 DIN 126			

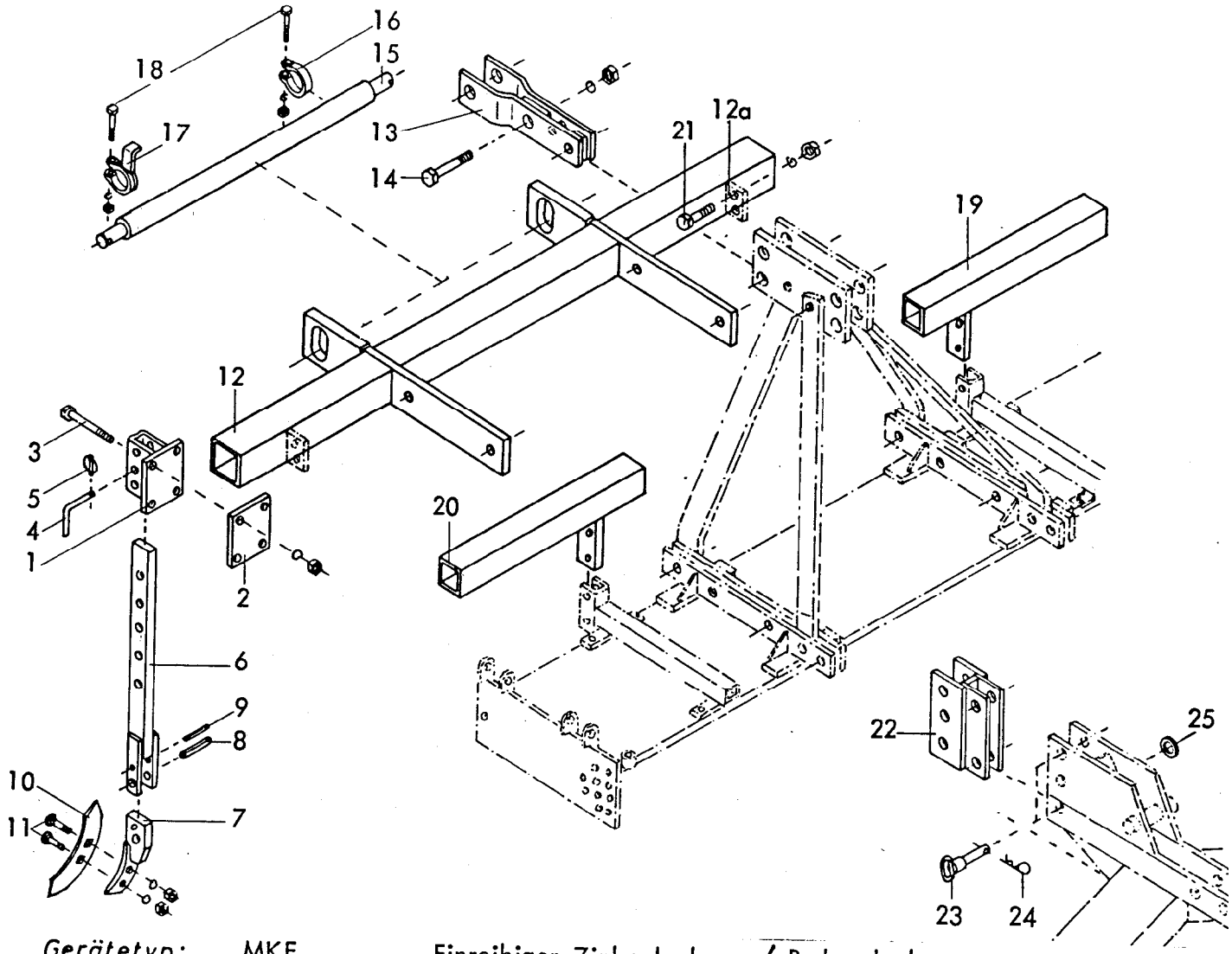

Gerätetyp: MKE Einreihiger Zinkenlockerer / Radspurlockerer

Bild-Nr.	Bestell-Nr.	Stück je Gerät/Baugr.	Ersatzteilbezeichnung	Alte Bestell-Nr.	ca. kg/Teil	
			Stückzahl pro Zinken :			
1	8409.67.00	1	Halter			
2	8409.67.01	1	Grundplatte			
3	931D12140P	4	6-ktschr. M 12x140 DIN 931-8.8			
"	127DA12	4	Federring A 12 DIN 127			
"	934D12P	4	6-ktmu. M 12 DIN 934-8			
4	6241.29.02	1	Steckstock TB-12x50			
5	8405.12.09	1	Klappstecker STB-4,5x340			
6	8409.68.00	1	Stiel			
7	8409.72.00	1	Scharträger			
8	1481D1340	1	Spannhülse 13x40 DIN 1481			
9	1481D840	1	Spannhülse 8x40 DIN 1481			
10	6337.06.01	1	Schar GG-3	6308.10-5		
11	6337.06.03	2	Sondersenkschraube BSSS-12x50-5.6			
"	127DA12	2	Federring A 12 DIN 127			
"	555D12	2	[illegible]			01.83

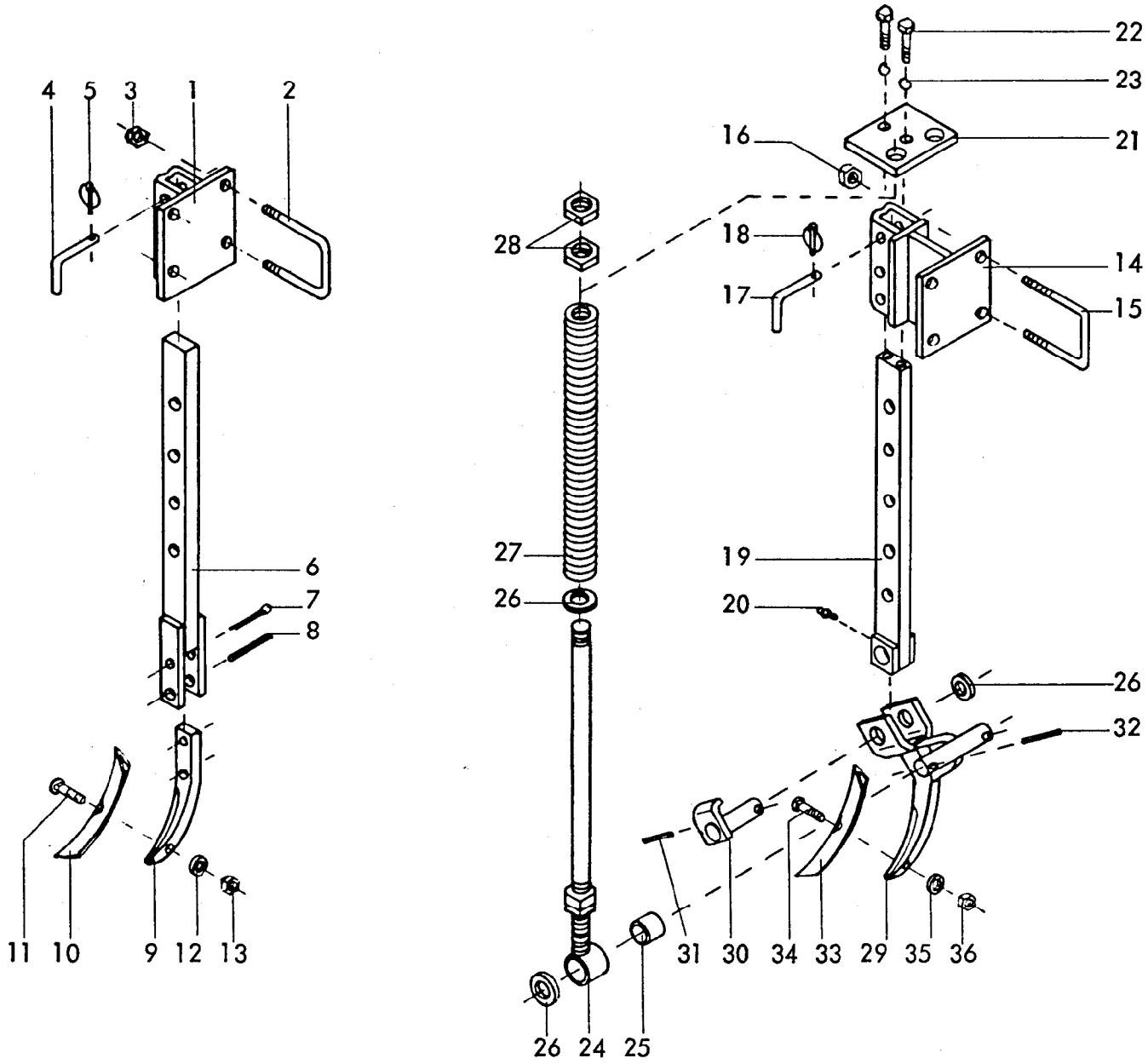

Gerätetyp: Radspurlockerer starr / gefedert RKZ, MKE, RKE

Bild-Nr.	Bestell-Nr.	Stück je Gerät/Baugr.	Ersatzteilbezeichnung	Alte Bestell-Nr.	ca. kg/Teil	
1	6241.39.00	1	Halter			
2	6241.29.01	2	Schraubband			
3		4	Sicherungsmutter VM 12 DIN 980-8			
4	6241.29.02	1	Steckstock TB-12x50	6205.12-2		
5	8405.12.09	1	Klappstecker STB-4,5x340			
6	6241.31.00	1	Stiel			
7		1	Splint 8x50 DIN 94			
8		1	Verbundstift 10x45 + 6x45 DIN 1481			03.82

Gerätetyp: Radspurlockerer starr / gefedert RKZ, MKE, RKE

Bild-Nr.	Bestell-Nr.	Stück je Gerät/Baugr.	Ersatzteilbezeichnung	Alte Bestell-Nr.	ca. kg/Teil	
9	8007.24.04	1	Zinkenvorderteil	6228.12-2		
10	8007.30.01	1	Schar GG-5	6508.05-8		
11	8007.30.02	1	Sondersenkschraube SSS-12x40	6508.04-9		
12		1	Federring A 12 DIN 127			
13		1	6-ktmu. M 12 DIN 934-8			
	6241.29.00	1	Radspurlockerer -starr- komplett, Bild-Nr. 1 - 13			
14	6241.84.00	1	Tasche			
15	6241.29.01	2	Schraubband			
16		4	Sicherungsmutter VM 12 DIN 980-8			
17	6241.29.02	1	Steckstock TB-12x50	6205.12-2		
18	8405.12.09	1	Klappstecker STB-4,5x340			
19	6241.85.00	1	Stiel			
20	4716.38.00	1	Schmiernippel H 1 8x1	6312.04-6		
21	6241.72.01	1	Platte			
22		2	6-ktschr. M 10x25 DIN 933-8.8			
23		2	Federring A 10 DIN 127			
24	6241.51.00	2	Druckstange			
25	6241.47.01	2	Polypenko-Buchse Ø 20/26x24			
26		5	Scheibe 21 DIN 1441			
27	6241.47.02	2	Druckfeder DF-274			
28		4	6-ktmu. M 20 DIN 936-8			
29	6241.50.00	1	Zinken			
30	6241.35.00	1	Drehbolzen			
31		1	Verbundstift 8x36 + 5x36 DIN 1481			
32		2	Spannhülse 6x36 DIN 1481			
33	8007.30.01	1	Schar GG-5	6508.05-8		
34	8007.30.02	1	Sondersenkschraube SSS-12x40	6508.04-9		
35		1	Federring A 12 DIN 127			
36		1	6-ktmu. M 12 DIN 934-8			
	6241.72.00	1	Radspurlockerer -gefedert- komplett, Bild-Nr. 14 - 36			

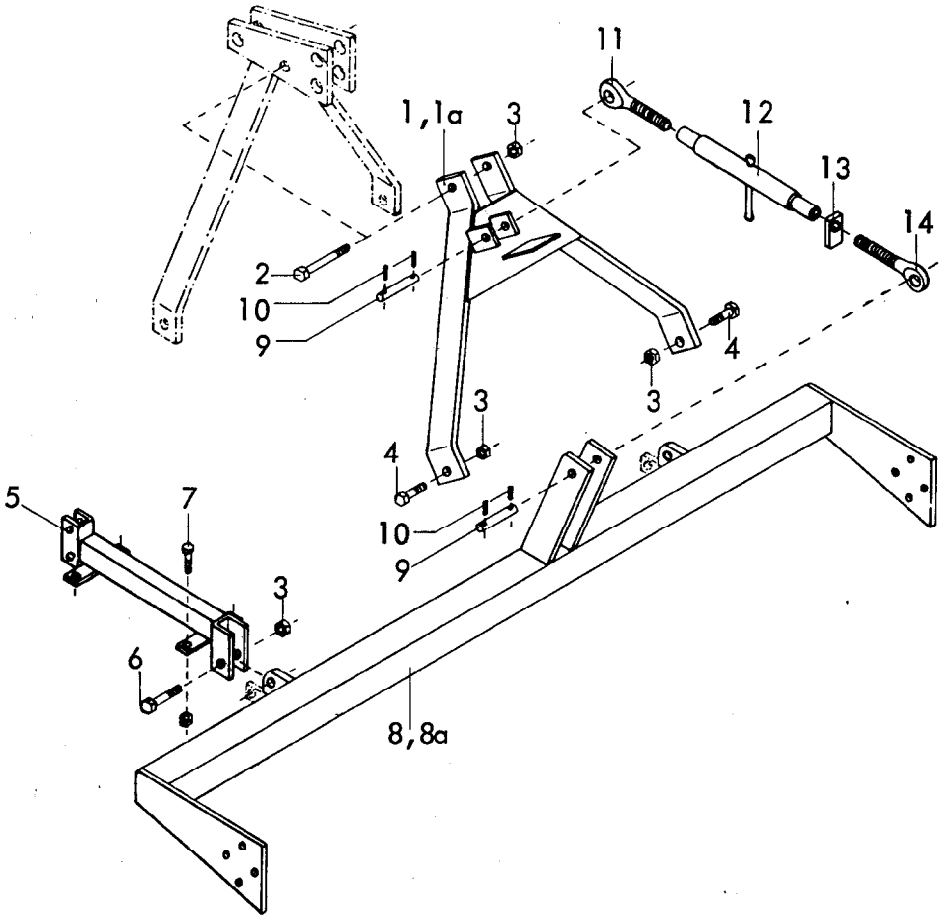

Gerätetyp: MKE 250, 300 -Zentralverstellung für Packerwalze-

Bild-Nr.	Bestell-Nr.	Stück je Gerät/Baugr.	Ersatzteilbezeichnung	Alte Bestell-Nr.	ca. kg/Teil	
1	8409.48.01	1	Turmabstützung für MKE 300 = abgebildet			
1a	8409.48.02	1	Turmabstützung für MKE 250 = spiegelbildlich			
2		1	6-ktschr. M 20x140 DIN 931-8.8			
3		5	Sicherungsmutter VM 20 DIN 980-8			
4		2	6-ktschr. M 20x55 DIN 933-8.8			
5	8409.50.00	2	Träger			
6		2	6-ktschr. M 20x75 DIN 931-8.8			
7		8	6-ktschr. M 10x35 DIN 933-8.8			
"		8	Sicherungsmutter VM 10 DIN 980-10			
8	8409.~~47~~97.01	1	Tragrahmen für MKE 300			
8a	8409.~~47~~97.02	1	Tragrahmen für MKE 250			
9	4348.41.00	2	Bolzen ZB-25x110	4309.15-3		
10		4	Spannhülse 8x30 DIN 1481			
11	6329.06.03	1	Ösenschraube OS-27x190 -links-			
12	8405.23.01	1	Spannschloßmutter LPM-27x400			
13	4722.20.03	1	Gegenmutter -rechts-			
14	6329.06.04	1	Ösenschraube OS-27x190 -rechts-			05.81

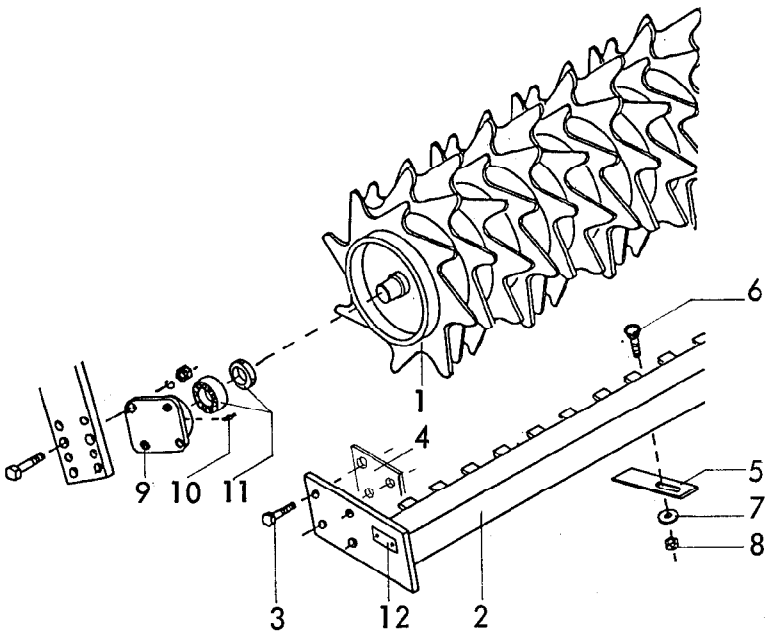

Gerätetyp: Zahnwalze LZW für MKE,RKE,PKE,SKE

Bild-Nr.	Bestell-Nr.	Stück je Gerät/Baugr.	Ersatzteilbezeichnung	Alte Bestell-Nr.	ca. kg/Teil	
1	8409.93.02	1	Zahnwalze LZW für MKE 200	Ø 440		
1	8405.47.01	1	Zahnwalze LZW für MKE,RKE,PKE 250			
1	8405.47.02	1	Zahnwalze LZW für MKE,RKE,PKE,SKE 300			
1	8405.47.03	1	Zahnwalze LZW für MKE,RKE,PKE,SKE 400			
1	8405.47.04	1	Zahnwalze LZW für RKE,SKE 500			
2	8406.52.01	1	Abstreifer LZW 200			
"	8406.52.02	1	Abstreifer LZW 250			
"	8406.52.03	1	Abstreifer LZW 300			
"	8406.52.04	1	Abstreifer LZW 400			
"	8406.52.05	1	Abstreifer LZW 500			
3	931D1255M	8	6-ktschr. M 12x55 DIN 931-12.9			
3	931D1250P	8	6-ktschr. M 12x50 DIN 931-8.8 für LZW 300			
4	8406.25.06	2	Distanzlasche			
5	8406.25.01		Abstreifer	23x für Typ 200		
6	603D1230P		Flachrundschr. M 12x30 DIN 603-8.8	29x für Typ 250		
7	6436.60.03		Scheibe C-13	34x für Typ 300		
8	934D12P		6-ktmu. M 12 DIN 934-8	46x für Typ 400 57x für Typ 500		
9	8405.00.23	2	Flanschlager			
10	71412DBM81	2	Kegelschmiernippel BM 8x1 DIN 71412			
11	8404.28.06	2	Y-Lager			
	8404.28.07	2	Flanschlager komplett, Bild-Nr. 9 - 11			
12	4716.37.00	1	Typenschild SX-4	6405.01-2		
"	1476D410	2	Halbrundkerbnagel 4x10 DIN 1476			12.83

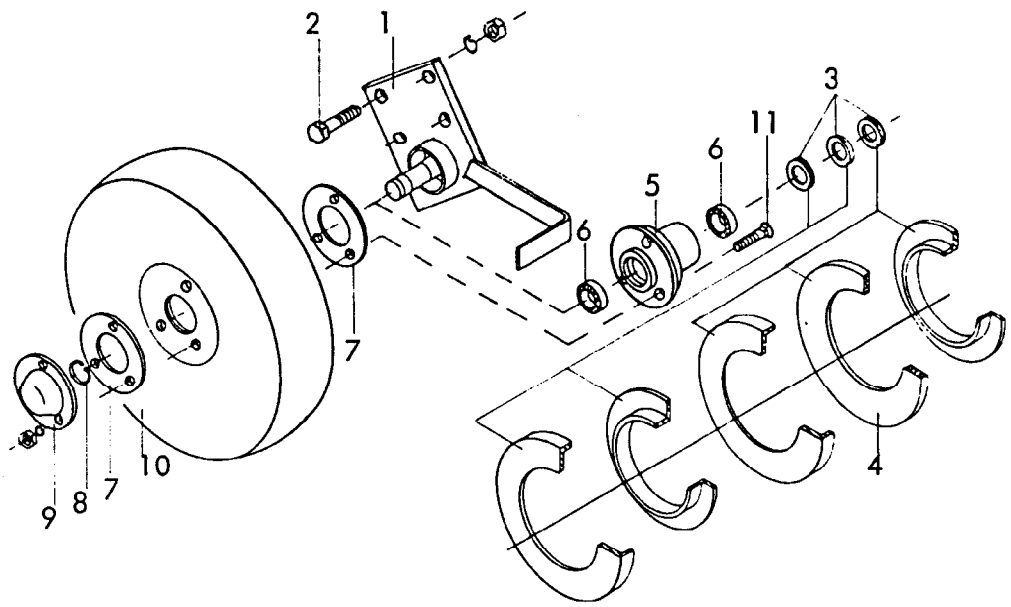

Gerätetyp: Kugellager-Stützräder 400/150 (anstelle Packerwalze) für Kreiseleggen

Bild-Nr.	Bestell-Nr.	Stück je Gerät/Baugr.	Ersatzteilbezeichnung	Alte Bestell-Nr.	ca. kg/Teil	
1	8405.70.04	1	Radhalter -rechts- } für MKE			
1	8405.70.05	1	Radhalter -links- } für MKE			
1	8405.70.01	1	Radhalter -rechts- } für MKE Br.1, RKE, SKE			
1	8405.70.02	1	Radhalter -links- } für MKE Br.1, RKE, SKE			
2	931D1245P	8	6-ktschr. M 12x45 DIN 931-8.8			
"	127DA 12	8	Federring A 12 DIN 127			
"	934D12P	8	6-ktmu. M 12 DIN 934-8			
3	7511.10.01	6	Satz Dichtungslamellen Z 006	7501.05-9		
4	7511.00.01	2	Filzring DW-8	7207.06		
5	7511.05.00	2	Stützradnabe RWA-3	7501.05-10		
6	625D6006	4	Rillenkugellager 6006 DIN 625			
7	7511.00.03	4	Dichtung DW-4	7303.44-2		
8	471D3015	2	Sicherungsring 30x1,5 DIN 471			
9	7511.00.02	2	Radkappe RUA-3	7501.05-14		
10	6330.06.00	2	Radscheibe RVA-406, Ø 400x150	6510.16-1		
11	608D1035N	6	Senkschraube M 10x35 DIN 608-10.9			
"	127DA10	6	Federring A 10 DIN 127			
"	934D10P	6	6-ktmu. M 10 DIN 934-8			03.83

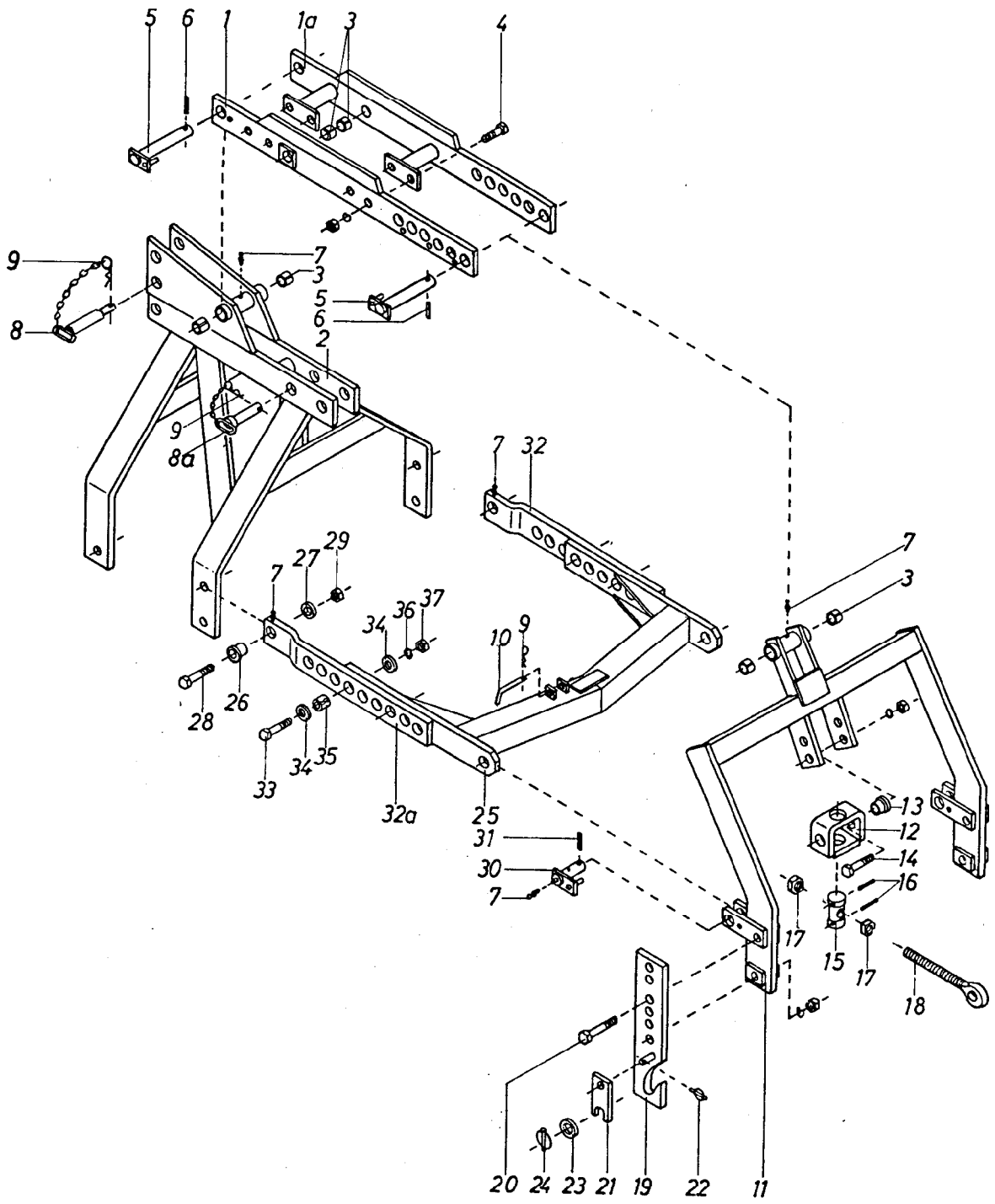

Gerätetyp: Hubgestänge DRILL-LIFT für MKE 200,250,300

Bild-Nr.	Bestell-Nr.	Stück je Gerät/Baugr.	Ersatzteilbezeichnung	Alte Bestell-Nr.	ca. kg/Teil	
1	8411.26.01	1	Hubarm -links-			
1a	8411.26.02	1	Hubarm -rechts-			
2	8409.79.00	1	Dreipunktbock			
3	1498D253228	6	Einspannbuchse EG 25/32x28 DIN 1498			
4	933D1645P	4	6-ktschr. M 16x45 DIN 933-8.8			
"	127DB16	4	Federring B 16 DIN 127			
"	934D16P	4	6-ktmu. M 16 DIN 934-8			
5	8405.58.00	2	Hubbolzen Ø 25x205			
6	1481D850	2	Spannhülse 8x50 DIN 1481			10.83

Gerätetyp: Hubgestänge DRILL-LIFT für MKE 200,250,300

Bild-Nr.	Bestell-Nr.	Stück je Gerät/Baugr.	Ersatzteilbezeichnung	Alte Bestell-Nr.	ca. kg/Teil	
7	4716.38.00	6	Schmiernippel H 1 8x1	6312.04-6		
8	4511.38.00	1	Oberlenkerstock Kat. II/III, DTB-171x96			
8a	6333.09.00	1	Oberlenkerstock Kat. II , DTB-112x37			
9	4716.35.00	3	Federsteckstock BTB-4	6416.01-3		
10	6241.29.02	1	Steckstock TB-12x50	6205.12-2		
11	8409.75.00	1	Hubturm			
12	8409.76.00	1	Schwenklager			
13	8409.74.02	2	Buchse			
14	933D1650P	2	6-ktschr. M 16x50 DIN 933-8.8			
"	127DB16	2	Federring B 16 DIN 127			
"	934D16P	2	6-ktmu. M 16 DIN 934-8			
15	8409.74.01	1	Spindelmutter MF-632			
16	1481D650	2	Spannhülse 6x50 DIN 1481			
17	985D27P	2	6-ktmu. M 27 DIN 985-8			
18	6329.06.04	1	Ösenschraube OS-27x190 -rechts-			
19	8409.78.01	1	Anlenkung Kat. II -links-			
19	8409.78.02	1	Anlenkung Kat. II -rechts-			
20	931D2090P	4	6-ktschr. M 20x90 DIN 931-8.8			
"	127DB20	4	Federring B 20 DIN 127			
"	934D20P	4	6-ktmu. M 20 DIN 934-8			
21	6336.72.01	2	Riegel Kat. II			
22	8405.12.09	2	Klappstecker STB-4,5x340			
23	6916D28	2	Scheibe 28 DIN 6916			
24	6805.00.17	2	Klappstecker	4311.19		
25	8412.13.00	1	Führungsarm			
26	8405.54.03	2	Buchse			
27	126D22	2	Scheibe 22 DIN 126			
28	960D201590P	2	6-ktschr. M 20x1,5x90 DIN 960-8.8			
29	934D2015P	2	6-ktmu. M 20x1,5 DIN 934-8			
30	8405.59.00	2	Führungsbolzen			
31	1481D640	2	Spannhülse 6x40 DIN 1481			
32	8412.14.01	1	Verstellarm -rechts-			
32a	8412.14.02	1	Verstellarm -links-			
33	931D2070P	4	6-ktschr. M 20x70 DIN 931-8.8			
34	1441D21	8	Scheibe 21 DIN 1441			
35	7002.05.00	4	Spannstift 25x32			
36	127DB20	4	Federring B 20 DIN 127			
37	934D20P	4	6-ktmu. M 20 DIN 934-8			

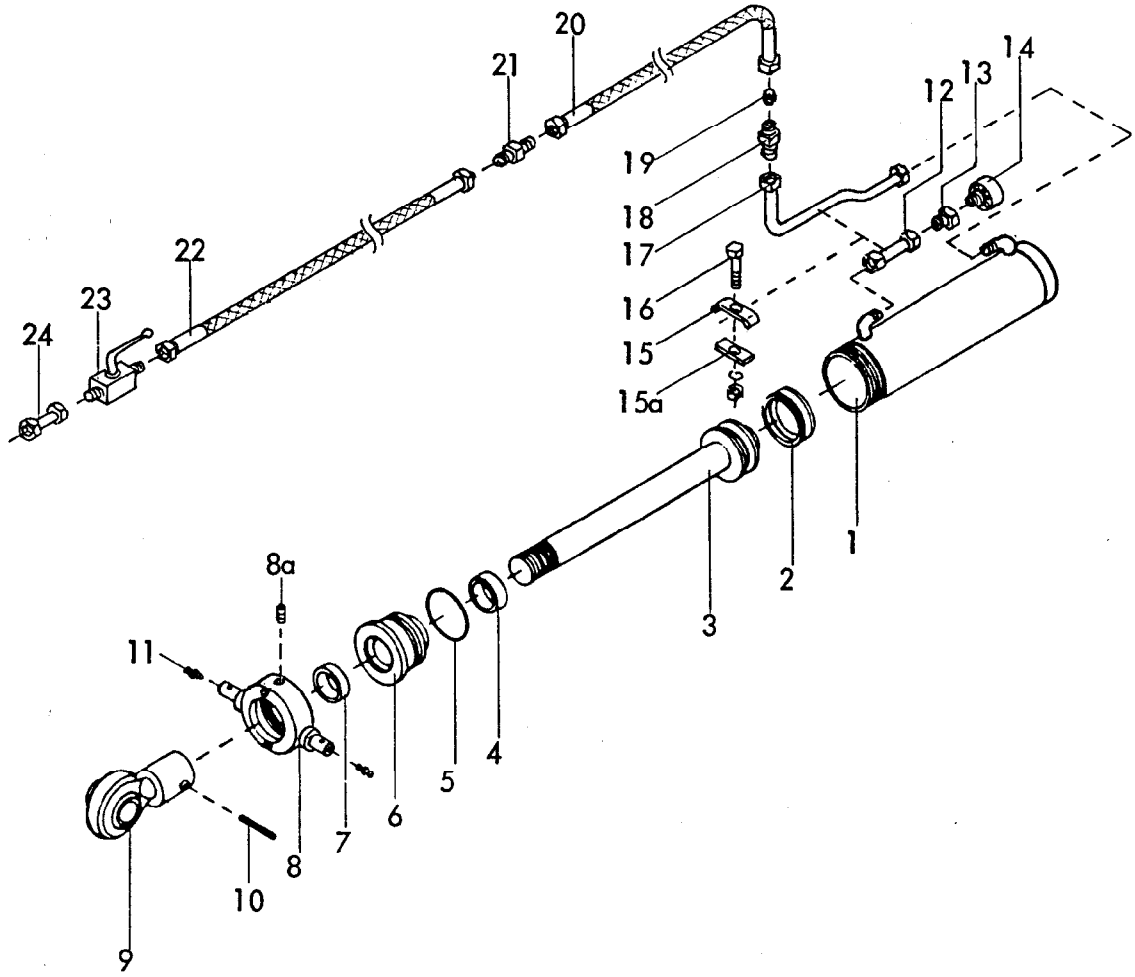

Gerätetyp: Zylinder Ø 80 für Hydr. Aushubgestänge Baureihe 1 MKE, RKE, SKE

Bild-Nr.	Bestell-Nr.	Stück je Gerät/Baugr.	Ersatzteilbezeichnung	Alte Bestell-Nr.	ca. kg/Teil	
1	8145.02.00	1	Zylinderrohr			
2	8127.00.01	1	Kolbendichtung D 20 WO 80x60x22	8123.01-2		
3	8138.03.00	1	Kolbenstange			
4	8129.00.02	1	Nutring VN 35-110	8106.02-4		
5	8127.00.02	1	O - Ring OR 71,2x5,7	8105.02-2		
6	8133.10.01	1	Zylinderkopf			
7	8129.00.03	1	Abstreifer 35-45-7/10	8105.02-5		
8	8145.01.00	1	Überwurfmutter	8123.01-5		
8a	553D810	1	Gewindestift M 8x10 DIN 553			
9	8129.03.00	1	Kugelkopf	8105.01-5		
10	1481D850	1	Spannhülse 8x50 DIN 1481			
	8145.00.00	1	Zylinder Ø 80 komplett, Bild-Nr. 1 - 10			
	8138.01.01	1	Satz Dichtungen komplett, Bild-Nr. 2,4,5,7			
						02.83

Gerätetyp: Zylinder Ø 80 für Hydr. Aushubgestänge Baureihe 1 MKE,RKE,SKE

Bild-Nr.	Bestell-Nr.	Stück je Gerät/Baugr.	Ersatzteilbezeichnung	Alte Bestell-Nr.	ca. kg/Teil	
11	4716.38.00	2	Schmiernippel H 1 8x1	6312.04-6		
12	8405.65.01	1	Hydraulikrohr kpl. 120 lg.			
13	6436.07.01	1	Anschweißverschraubung mit Innengewinde	8101.06-9		
14	6436.07.06	1	Be - und Entlüftungsfilter	8101.06-8		
15	4716.52.12	1	Doppelrohrschelle	4714.28-3		
15a	4716.52.16	1	Klemmstück			
16	931D1040P	1	6-ktschr. M 10x40 DIN 931-8.8			
"	127DA10	1	Federring A 10 DIN 127			
"	934D10P	1	6-ktmu. M 10 DIN 934-8			
17	8405.65.03	1	Hydraulikrohr kpl.			
18	4722.36.06	1	Gerade Verschraubung mit Innengewinde	8109.03-2		
19	4722.36.05	1	Drossel Bohrung : Ø 2 mm			
20	4722.36.03	1	Hydraulikschlauch 500 lg.	4714.34-7		
21	4716.52.13	1	Gerade Verschraubung	8101.06-4		
22	4716.46.06	1	Hydraulikschlauch 1000 lg.	8102.06-6		
23	4716.46.05	1	Blockkugelhahn	8116.03-2		
24	4716.53.05	1	Hydraulikrohr kpl. 40 lg.	8101.06-6		
	8405.65.00	1	Hydraulischer Aushub komplett, Bild-Nr. 12 - 24			

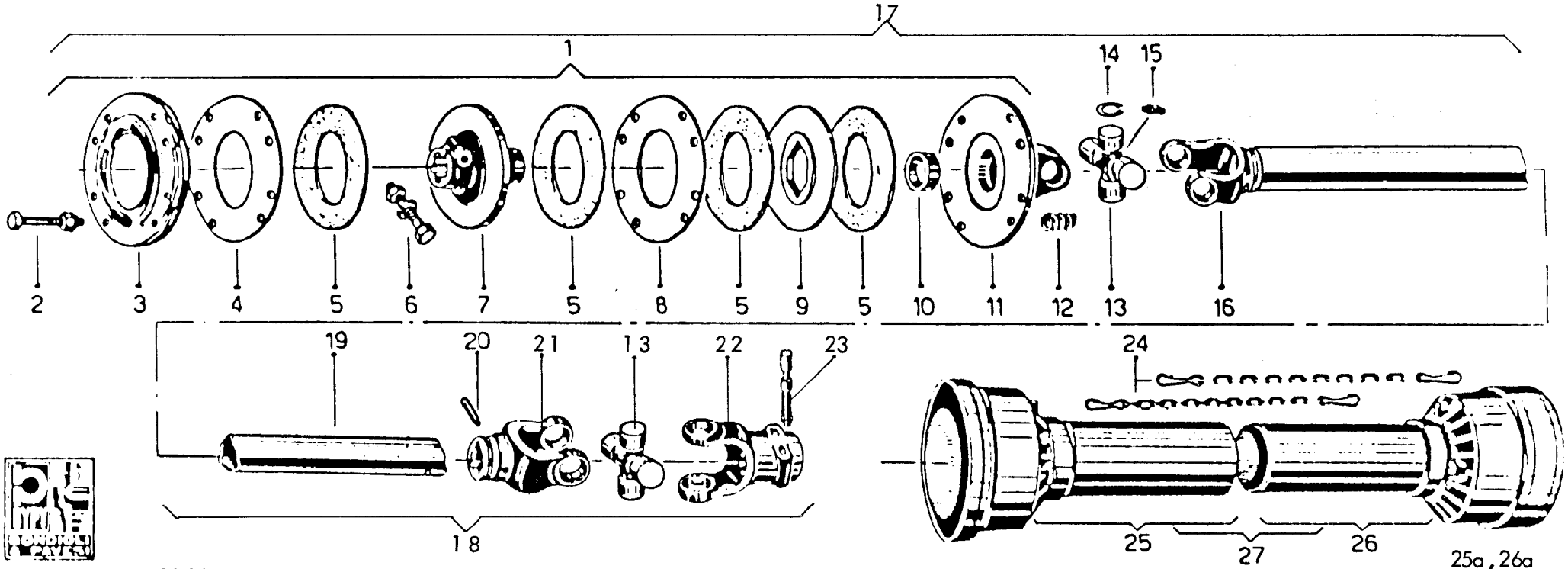

BYPY

Bestell-Nr.	Rabewerk-Nr.	Beschreibung
M 9218	G 8405/039	Gelenkwelle mit Außengabel 1 3/8"-Z 6 komplett
M 9219	G 8405/040	" " " 1 3/8"-Z 21 "
M 9220	G 8405/041	" " " 1 3/4"-Z 6 "
M 9221	G 8405/042	" " " 1 3/4"-Z 20 "
9218.51	8405.34.21	Halbe Innengelenkwelle (Bild-Nr. 18) 1 3/8"-Z 6 kpl.
9219.51	8405.34.22	" " " 1 3/8"-Z 21 "
9220.51	8405.34.23	" " " 1 3/4"-Z 6 "
9221.52	8405.34.24	" " " 1 3/4"-Z 20 "

BYPY DEUTSCHLAND GmbH
Gelenkwellenvertrieb & Co.KG
Odenwaldstraße 7
Postfach 1125
D - 6080 Groß-Gerau

Telefon: 06152/58020+58029
Telex : 04191179 BYPY D
Telegr.: BYPY WELLEN GROSS-GERAU

BYPY BONDIOLI & PAVESI

Gelenkwelle für MKE
A 8.085.Z

2 *Gerätetyp:* Gelenkwelle für MKE

Bild-Nr.	BYPY Bestell-Nr.	Stück je Gerät/Baugr.	*Ersatzteilbezeichnung*	Rabewerk-Nr.
1	48.A6.10	1	Überlastkupplung mit Reibscheiben komplett	8406.13.44
2	99.10.02	8	Schraubenbolzen komplett	8406.13.10
3	48.05.A3	1	Druckscheibe -innen-	8406.13.11
4	48.11.A1	1	Innenscheibe 4 mm	8406.13.12
5	38.03.01	4	Reibscheibe FF 3 Ø 140	8406.13.13
6	99.14.01	2	Schraubenbolzen komplett	8406.13.14
7	48.04.A2	1	Trägerplatte	8406.13.15
8	48.11.A2	1	Innenscheibe 3 mm	8406.13.16
9	48.12.A2	1	Zwischenträgerscheibe	8406.13.17
10	68.02.02	1	Buchse	8406.13.18
11	48.01.C6	1	Kupplungsscheibe mit Gabel	8406.13.19
12	68.06	8	Feder (Draht Ø 6)	8406.13.20
13	8.41	2	Kreuzgarnitur komplett	8406.13.21
14	8.11	8	Sicherungsring	8406.13.22
15	2.44	2	Schmiernippel	8406.13.23
16	63514	1	Gabel mit Außenrohr	6336.23.05
17	9218.50	1	Halbe Außengelenkwelle	8405.34.20
18			Halbe Innengelenkwelle (siehe : Seite 1)	
19	63516	1	Innenrohr L= 510	6336.23.06
20	6.13	1	Spannhülse für Innenrohr	8405.34.13
21	8.07	1	Gabel für Innenrohr	8405.34.14
22	8.05.07	1	Außengabel 1 3/8"-Z 6 kpl. mit 2 Schiebest.	8406.13.30
22	8.05.08	1	Außengabel 1 3/8"-Z 21 kpl. " "	8406.13.31
22	8.05.09	1	Außengabel 1 3/4"-Z 6 kpl. " "	8406.13.32
22	8.05.10	1	Außengabel 1 3/4"-Z 20 kpl. " "	8406.13.33
23	1.08.25	2	Schiebestift für 1 3/8"-Z 6	8406.13.34
23	4.08.65	2	Schiebestift für 1 3/8"-Z 21	8406.13.35
23	6.08.27	2	Schiebestift für 1 3/4"-Z 6	8406.13.36
23	6.00.28	2	Schiebestift für 1 3/4"-Z 20	8406.13.37
24	1.76.01	2	Haltekette	8406.13.38
25	9218.G 7	1	Außenhälfteschutz mit Laufring	8405.34.26
25a	6.G5	1	Laufring für Außenhälfte	8405.34.18
26	8.G8.335	1	Innenhälfteschutz mit Laufring	6336.23.17
26a	6.G6	1	Laufring für Innenhälfte	8405.34.19
27	8.085.Z 5	1	Unfallschutz komplett	8405.34.25

Wichtiger Hinweis: Diese Teile sind nur über die Fa. BYPY bzw. den nachfolgend aufgeführten Ersatzteilgroßhändlern zu beziehen. (BYPY-Bestellnr. verwenden)

BYPY - Ersatzteilgroßhändler

Georg Jeimke-Karge
Kieler Straße 52, **2081 Hasloh**
Lager Hasloh: Tel. 04106 / 41 51 – Tx 0213302

v. Boddien & Co.
Rudolf-Diesel-Straße 2, **2072 Bargteheide**
Tel. 04532 / 70 21 – Tx 0261538

Zweigniederlassungen:
2202 Barmstedt, Am Markt 5, Tel. 04123 / 25 28
2213 Hackeboe, Dückerstieg 6, Tel. 04823 / 16 53
2410 Mölln, Grambeker Weg 45, Tel. 04542 / 62 21
3130 Lüchow, Dannenberger Str. 29, Tel. 05841 / 20 15
2080 Pinneberg, Mühlenstraße 72, Tel. 04101 / 2 29 53
3110 Uelzen-Veerßen, Celler Straße 3, Tel. 0581 / 28 53

Lud. Sartorius & Comp. (GmbH & Co.)
Emsstraße 6–14, **2900 Oldenburg**
Tel. 0441 / 22 31 – Tx 025871

Carl Rowedder KG
Annenheider Straße 241, **2870 Delmenhorst**
Tel. 04221 / 27 61 – Tx 0249259
Filialen:
2910 Westerstede-Klamperesch, Tel. 04981 / 30 40
4590 Cloppenburg-Emstekerfeld, Tel. 04471 / 38 77
2855 Lunestedt, Wesermünder Str. 4-10, Tel. 04748 / 19 37
2831 Scholen üb. Bassum, Tel. 04245 / 448

Raiffeisen Haupt-Genossenschaft eG Hannover
Maschinen-Leitstellen:
2960 Aurich, Breiter Weg 23, Tel. 0494 / 53 45 – Tx 027436
2140 Bremervörde, Joh.-Kleen-Str. 36, Tel. 04761 / 40 61
Tx 0238405
3110 Uelzen, Oldenstädter Straße 47, Tel. 0581 / 50 94-5
Tx 091318
3410 Northeim, Am Kalbesbrook, Tel. 05551 / 40 94
Tx 0965508

Hch. Perschmann GmbH & Co.
Reichsstraße 1–2, **3300 Braunschweig**
Tel. 05307 / 44 15-19 – Tx 0952506

Rudolf Burdorf KG
Mühleneschweg 2, **4500 Osnabrück**
Tel. 0541 / 6 10 91 – Tx 094785

Saabel Handelsgesellschaft m.b.H.
Gewerbepark 17-19, **4700 Hamm 1-Rhynern**
Tel. 02385 / 433-4 – Tx 0828678

Wilhelm Bächt oHG
Schulstraße 17, **3583 Wabern-Zennern**
Tel. 05683 / 70 83 – Tx 0994721

Martin Bahre
Am Güterbahnhof, **5303 Bornheim-Roisdorf**
Tel. 02222 / 20 08 u. 23 06

GEDO Geburtig & Droste oHG
Bornweg 7, **5560 Wittlich-Wengerohr**
Tel. 06571 / 70 55-6

Kirsch GmbH, 6922 Meckesheim
Tel. 06226 / 15 44 - 6 – Tx 0466510

Albert Herold KG, 7118 Künzelsau
Tel. 07940 / 20 07

J. Müthing & Sohn KG
Wiesenweg, **8380 Landau/Isar**
Tel. 09951 / 2 00 u. 82 00 – Tx 069851

WLZ - Raiffeisen eG Lagerhaus
Ostdorfer Straße 26, **7560 Balingen 1**
Tel. 07433 / 24 97 – Tx 0763635

Wilhelm Mayer GmbH & Co.
Industriestraße 37, **7910 Neu-Ulm**
Tel. 0731 / 7 50 75 – Tx 0712735

Gebr. Riegger, 7961 Riedhausen
Tel. 07587 / 854-5 – Tx 0732246

Konrad Herbert
Randersackerer Straße 51, **8700 Würzburg**
Tel. 0931 / 7 30 31

J. Müthing & Sohn KG
Hans-Dehn-Straße 7, **8430 Neumarkt/Opf.**
Tel. 09181 / 2 02 22 – Tx 0624450

Schaffelhuber GmbH & Co. KG
Hildachstraße 16, **8000 München 60**
Tel. 089 / 88 36 21

BayWa AG, München
Werkstätten:
8016 Feldkirchen b. München, BayWa-Straße
Tel. 089 / 9 00 21 – Tx 0528034
8401 Obertraubling Nr. 51 1/4, Tel. 09401 / 781
Tx 065932
8600 Bamberg, Hallstädter Straße 57a, Tel. 09521 / 83 11
Tx 0662701

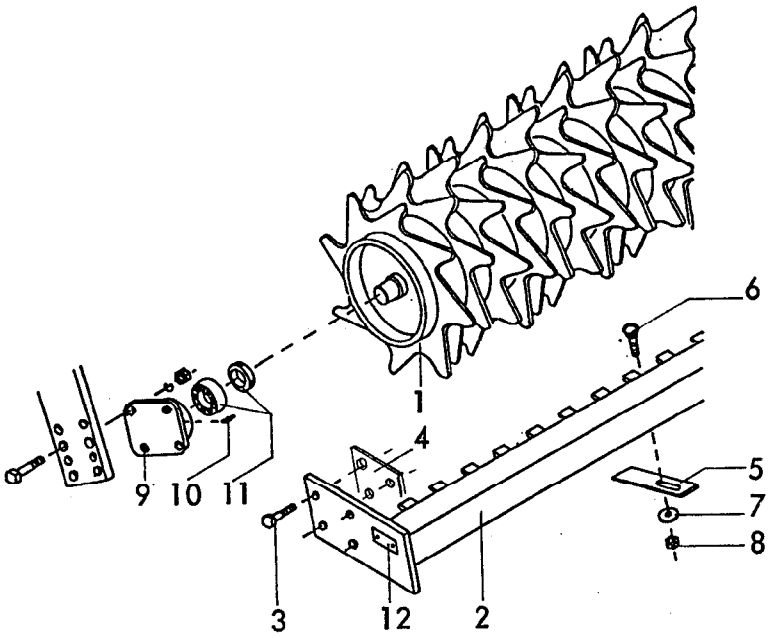

Gerätetyp: Zahnwalze LZW für MKE, RKE, PKE, SKE

Bild-Nr.	Bestell-Nr.	Stück je Gerät/Baugr.	Ersatzteilbezeichnung	Alte Bestell-Nr.	ca. kg/Teil	
1	8409.93.02	1	Zahnwalze LZW für MKE 200	Ø 440		
1	8405.47.01	1	Zahnwalze LZW für MKE, RKE, PKE 250			
1	8405.47.02	1	Zahnwalze LZW für MKE, RKE, PKE, SKE 300			
1	8405.47.03	1	Zahnwalze LZW für MKE, RKE, PKE, SKE 400			
1	8405.47.04	1	Zahnwalze LZW für RKE, SKE 500			
2	8406.52.01	1	Abstreifer LZW 200			
"	8406.52.02	1	Abstreifer LZW 250			
"	8406.52.03	1	Abstreifer LZW 300			
"	8406.52.04	1	Abstreifer LZW 400			
"	8406.52.05	1	Abstreifer LZW 500			
3	931D1255M	8	6-ktschr. M 12x55 DIN 931-12.9			
3	931D1250P	8	6-ktschr. M 12x50 DIN 931-8.8 für LZW 300			
4	8406.25.06	2	Distanzlasche			
5	8406.25.01		Abstreifer	23x für Typ 200 29x für Typ 250 34x für Typ 300 46x für Typ 400 57x für Typ 500		
6	603D1230P		Flachrundschr. M 12x30 DIN 603-8.8			
7	6436.60.03		Scheibe C-13			
8	934D12P		6-ktmu. M 12 DIN 934-8			
9	8405.00.23	2	Flanschlager			
10	71412DBM81	2	Kegelschmiernippel BM 8x1 DIN 71412			
11	8404.28.06	2	Y-Lager			
	8404.28.07	2	Flanschlager komplett, Bild-Nr. 9 - 11			
12	4716.37.00	1	Typenschild SX-4	6405.01-2		
"	1476D410	2	Halbrundkerbnagel 4x10 DIN 1476			12.83