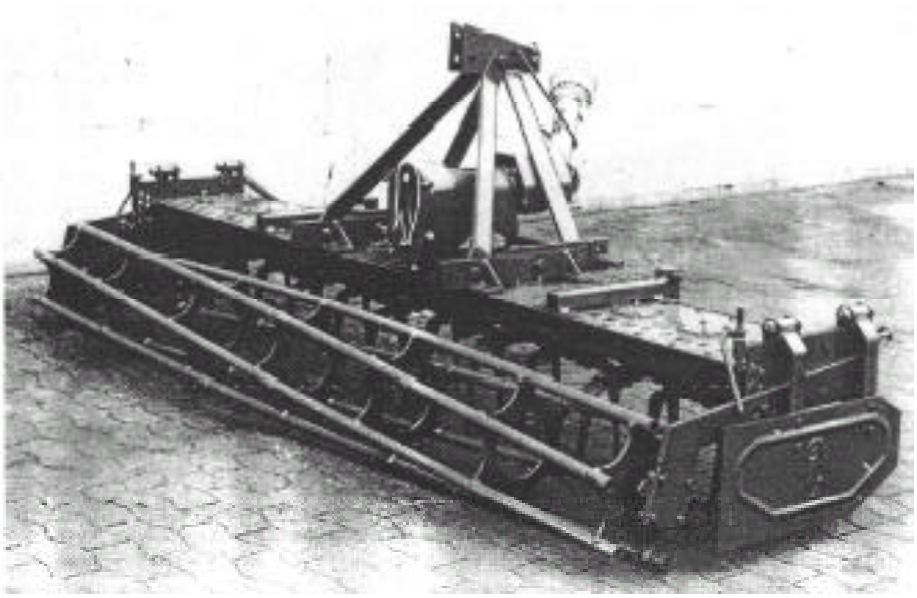

Bestell-Nr. 9900.00.92DE04
(Bestell-Nr. Betriebsanleitung 9900.00.85DE02)

Maschinen-Nr.

Ersatzteilliste

Kreiseleggen
MKE 200 - 400 *Br.3*

RABE

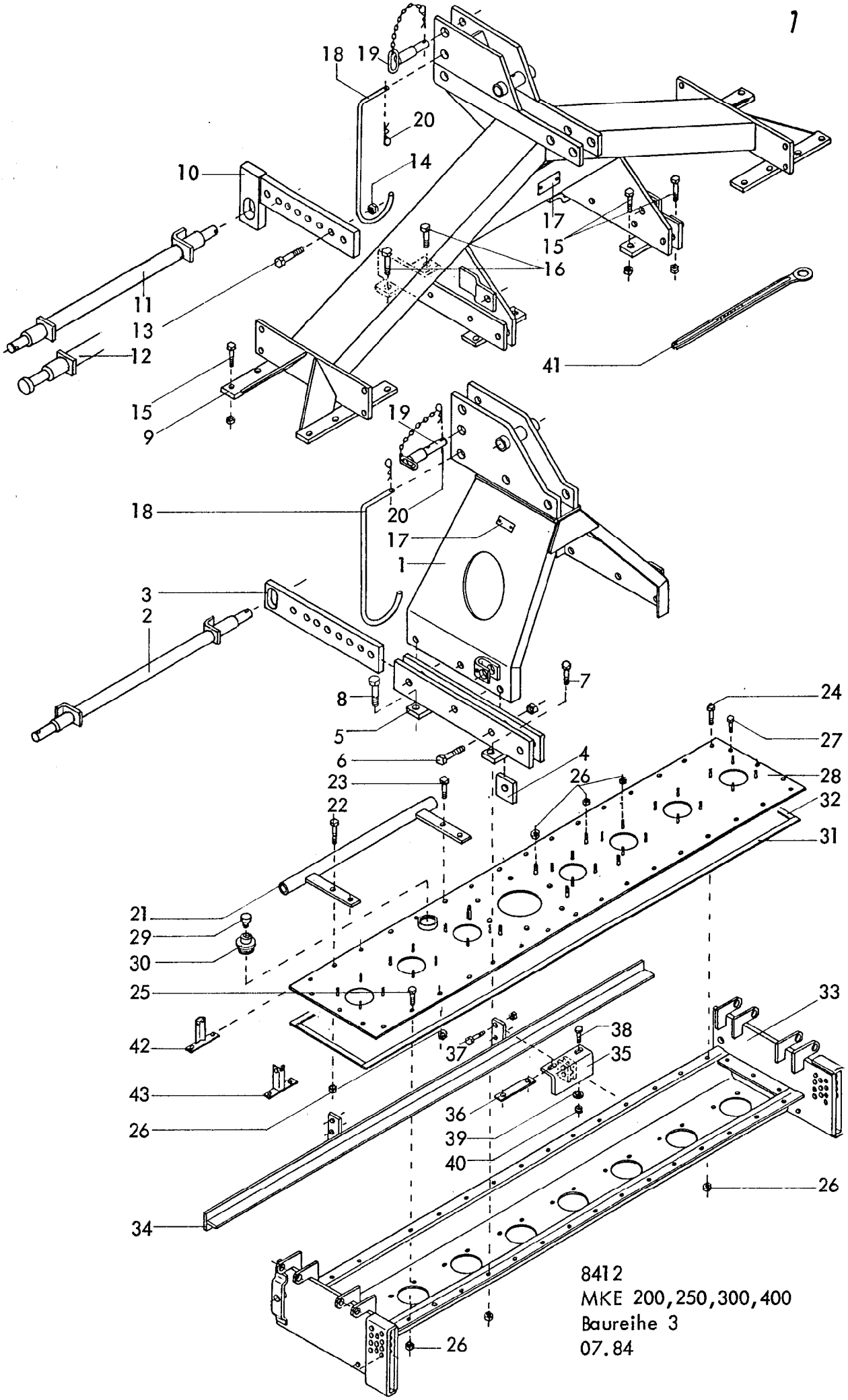

8412
MKE 200,250,300,400
Baureihe 3
07.84

2 *Gerätetyp:* MKE 200,250,300,400 Baureihe 3

Bild-Nr.	Bestell-Nr.	Stück je Gerät/Baugr.	Ersatzteilbezeichnung	Alte Bestell-Nr.	ca. kg/Teil	
			Gerätetyp: MKE 200,250,300			
1	8413.16.00	1	Turm			
2	8412.47.00	1	Dreipunktachse Kat. II			
3	8412.00.05	2	Anschlußstück			
4	8413.00.34	2	Distanzplatte			
5	8412.20.01	1	Turmhalterung -links-			
5	8412.20.02	1	Turmhalterung -rechts-			
6	931D2075P	6	6-ktschr. M 20x75 DIN 931-8.8 Anziehdrehmoment: 410 Nm			
"	980DV20P	6	Sicherungsmutter VM 20 DIN 980-8			
7	931D1040M	4	6-ktschr. M 10x40 DIN 931-12.9 Anziehdrehmoment: 83 Nm			
8	931D1050N	4	6-ktschr. M 10x50 DIN 931-10.9 Anziehdrehmoment: 69 Nm			
"	980DV10N	8	Sicherungsmutter VM 10 DIN 980-8			
			Gerätetyp: MKE 400			
9	8409.87.00	1	Dreipunktbock			
10	8411.04.04	2	Anschlußstück			
11	8413.57.01	1	Dreipunktachse Kat. II			
11	8413.57.03	1	Dreipunktachse Kat. III -kurz-			
11	8413.57.02	1	Dreipunktachse Kat. III			
12	8413.57.04	1	Dreipunktachse Kat. II } für Fendt-Schnellkuppler			
12	8413.57.05	1	Dreipunktachse Kat. III }			
13	931D2065N	4	6-ktschr. M 20x65 DIN 931-10.9 Anziehdrehmoment: 580 Nm			
14	980DV20P	4	Sicherungsmutter VM 20 DIN 980-8			
15	931D1040M	16	6-ktschr. M 10x40 DIN 931-12.9 Anziehdrehmoment: 83 Nm			
16	931D1050N	4	6-ktschr. M 10x50 DIN 931-10.9 Anziehdrehmoment: 69 Nm			
"	980DV10N	20	Sicherungsmutter VM 10 DIN 980-10			
17	4716.37.00	1	Typenschild SX-4	6405.01-2		
"	1476D410	2	Halbrundkerbnagel 4x10 DIN 1476			
18	8405.00.19	1	Bügel			07.84

Bild-Nr.	Bestell-Nr.	Stück je Gerät/Baugr.	Ersatzteilbezeichnung	Alte Bestell-Nr.	ca. kg/Teil	
19	4511.38.00	1	OL-Stock Kat. II/III, DTB-171x96			
20	4716.35.00	4	Federsteckstock BTB-4	6416.01-3		
21	8412.15.04	2	Beinschutz für MKE 200			
21	8412.15.03	2	Beinschutz für MKE 250			
21	8412.15.02	2	Beinschutz für MKE 300			
21	8412.15.01	2	Beinschutz für MKE 400			
22	931D1050N	2(4)	6-ktschr. M 10x50 DIN 931-10.9			
23	933D1030N	2(4)	6-ktschr. M 10x30 DIN 933-10.9			
24	933D1035N	2	6-ktschr. M 10x35 DIN 933-10.9			
25	933D1025N		6-ktschr. M 10x25 DIN 933-10.9 Anziehdrehmoment: 69 Nm			
"		14	für MKE 200			
"		22	für MKE 250			
"		30	für MKE 300			
"		34	für MKE 400			
26	980DV10N		Sicherungsmutter VM 10 DIN 980-10			
"		56	für MKE 200			
"		72	für MKE 250			
"		88	für MKE 300			
"		104	für MKE 400			
27	933D1020NVP	6	Verbus-Plus-Schraube M 10x20 DIN 933-10.9			
28	8409.08.03	1	Abdeckblech für MKE 200			
28	8409.08.02	1	Abdeckblech für MKE 250			
28	8409.08.01	1	Abdeckblech für MKE 300			
28	8409.08.15	1	Abdeckblech für MKE 400			
29	8404.47.00	1	Be- und Entlüftungsfilter			
30	8404.24.00	1	Verschlußschraube R 1 1/2"			
31	8409.31.04	2	Flachdichtung für MKE 200, 15x4x1940			
31	8409.31.03	2	Flachdichtung für MKE 250, 15x4x2430			
31	8409.31.02	2	Flachdichtung für MKE 300, 15x4x2920			
31	8409.31.12	2	Flachdichtung für MKE 400, 15x4x3900			
32	8409.31.01	2	Flachdichtung 15x4x290			
33	8412.16.04	1	Werkzeugträger für MKE 200			
33	8412.16.03	1	Werkzeugträger für MKE 250			
33	8412.16.02	1	Werkzeugträger für MKE 300			
33	8412.16.01	1	Werkzeugträger für MKE 400			07.84

 Gerätetyp: MKE 200,250,300,400 Baureihe 3

Bild-Nr.	Bestell-Nr.	Stück je Gerät/Baugr.	Ersatzteilbezeichnung	Alte Bestell-Nr.	ca. kg/Teil	
34	8412.19.06	1	Schutzschiene für MKE 200			
34	8412.19.05	1	Schutzschiene für MKE 250			
34	8412.19.03	1	Schutzschiene für MKE 300			
34	8412.19.01	1	Schutzschiene für MKE 400			
35	8412.18.00		Halter 2x für MKE 200, 4x für MKE 250,300,400			
36	8411.00.29	2(4)	Unterlage			
37	931D1250P	4(8)	6-ktschr. M 12x50 DIN 931-8.8			
"	980DV12P	4(8)	Sicherungsmutter VM 12 DIN 980-8			
38	931D1050N	4(8)	6-ktschr. M 10x50 DIN 931-10.9 Anziehdrehmoment : 69 Nm			
39	126D11	4(8)	Scheibe 11 DIN 126			
40	980DV10N	4(8)	Sicherungsmutter VM 10 DIN 980-10			
41	8405.00.16	1	Ringschlüssel SW-22			
42	8409.32.00	2	Leuchtenhalter -vorn-			
43	8409.33.01	1	Leuchtenhalter -hinten rechts-			
"	8409.33.02	1	Leuchtenhalter -hinten links-			11.83

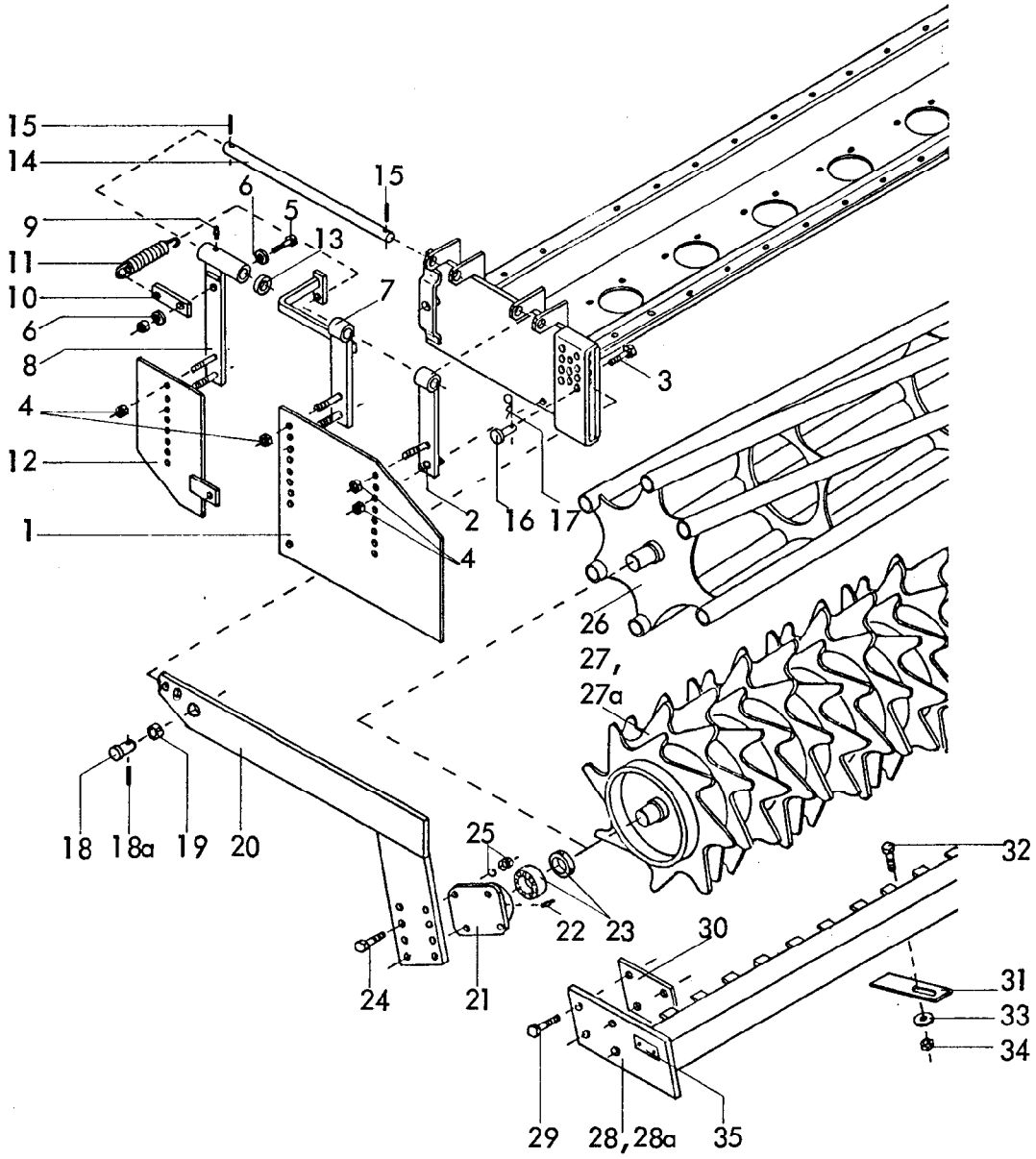

Gerätetyp: MKE 200,250,300,400 Baureihe 3

Bild-Nr.	Bestell-Nr.	Stück je Gerät/Baugr.	Ersatzteilbezeichnung	Alte Bestell-Nr.	ca. kg/Teil	
1	8413.00.27	2	Seitenblech			
2	8413.14.05	2	Seitenblechhalter -hinten-			
3	601D1070	2	6-ktschr. M 10x70 DIN 601			
4	980DV10N	12	Sicherungsmutter VM 10 DIN 980-10			
5	931D1040M	2	6-ktschr. M 10x40 DIN 931-12.9			
"	980DV10M	2	Sicherungsmutter VM 10 DIN 980-12			
6	126D11	4	Scheibe 11 DIN 126			
7	8413.18.01	1	Seitenblechhalter -vorn links-			
"	8413.18.02	1	Seitenblechhalter -vorn rechts-			07.84

Bild-Nr.	Bestell-Nr.	Stück je Gerät/Baugr.	Ersatzteilbezeichnung	Alte Bestell-Nr.	ca. kg/Teil	
8	8413.17.01	1	Seitenklappenhalter -links-			
"	8413.17.02	1	Seitenklappenhalter -rechts-			
9	4716.38.00	2	Schmiernippel H1 8x1	6312.04-6		
10	8413.00.33	2	Federspanner			
11	6241.41.09	2	Zugfeder CF-244	7202.07-2		
12	8413.15.02	1	Seitenklappe -links-			
"	8413.15.01	1	Seitenklappe -rechts-			
13	1441D31	2	Scheibe 31 DIN 1441			
14	8413.00.26	2	Haltebolzen			
15	1481D640	4	Spannhülse 6x40 DIN 1481			
16	8409.99.02	2	Steckstock Ø 20x50			
17	4716.35.00	2	Federsteckstock BTB-4	6416.01-3		
18	8409.99.01	2	Steckstock Ø 25x50			
18a	1481D636	2	Spannhülse 6x36 DIN 1481			
19	1498D322514	2	Einspannbuchse EG 32/25x14 DIN 1498			
20	8413.10.02	1	Seitenarm -links- } für MKE 200,250			
"	8413.10.01	1	Seitenarm -rechts- }			
"	8413.08.02	1	Seitenarm -links- } für MKE 300			
"	8413.08.01	1	Seitenarm -rechts- }			
"	8413.09.02	1	Seitenarm -links- } für MKE 400			
"	8413.09.01	1	Seitenarm -rechts- }			
21	8405.00.23	2	Flanschlager			
22	71412DBM81	2	Kegelschmiernippel BM 8x1 DIN 71412			
23	8404.28.06	2	Y-Lager			
	8404.28.07	2	Flanschlager komplett, Bild-Nr. 21 - 23			
24	933D1240N	8	6-ktschr. M 12x40 DIN 933-10.9			
25	127DA12	8	Federring A 12 DIN 127			
"	934D12P	8	6-ktmu. M 12 DIN 934-8			
26	8409.92.01	1	Stabwalze für MKE 200 }			
"	8409.92.02	1	Stabwalze für MKE 250 } Ø 350			
"	8409.92.03	1	Stabwalze für MKE 300 }			
"	8404.41.00	1	Stabwalze für MKE 400, Ø 400			09.83

Bild-Nr.	Bestell-Nr.	Stück je Gerät/Baugr.	Ersatzteilbezeichnung	Alte Bestell-Nr.	ca. kg/Teil	
27	8406.59.10	1	Zahnwalze UZW für MKE 200			
"	8406.59.11	1	Zahnwalze UZW für MKE 250			
"	8406.59.12	1	Zahnwalze UZW für MKE 300			
"	8406.59.13	1	Zahnwalze UZW für MKE 400			
			Ø 440			
28	8406.60.01	1	Abstreifer UZW für MKE 200			
"	8406.60.02	1	Abstreifer UZW für MKE 250			
"	8406.60.03	1	Abstreifer UZW für MKE 300			
"	8406.60.04	1	Abstreifer UZW für MKE 400			
27a	8409.93.01	1	Zahnwalze GZW für MKE 200			
"	8406.39.01	1	Zahnwalze GZW für MKE 250			
"	8406.39.02	1	Zahnwalze GZW für MKE 300			
"	8406.39.03	1	Zahnwalze GZW für MKE 400			
			Ø 500			
28a	8406.53.01	1	Abstreifer GZW für MKE 200			
"	8406.53.02	1	Abstreifer GZW für MKE 250			
"	8406.53.03	1	Abstreifer GZW für MKE 300			
"	8406.53.04	1	Abstreifer GZW für MKE 400			
29	931D1255M	8	6-ktschr. M 12x55 DIN 931-12.9 für UZW,GZW 250,400			
29	931D1250P	8	6-ktschr. M 12x50 DIN 931-8.8 für UZW,GZW 300			
30	8406.25.06	2	Distanzlasche für UZW,GZW 250,400			
31	8405.00.27		Abstreiferblech	18x für MKE 200		
32	603D1230P		Flachrundschr. M 12x30 DIN 603-8.8	22x für MKE 250		
33	6436.60.03		Scheibe C-13	24x für MKE 300		
34	934D12P		6-ktmu. M 12 DIN 934-8	34x für MKE 400		
35	4716.37.00	1	Typenschild SX-4	6405.01-2		
"	1476D410	2	Halbrundkerbnagel 4x10 DIN 1476			09.83

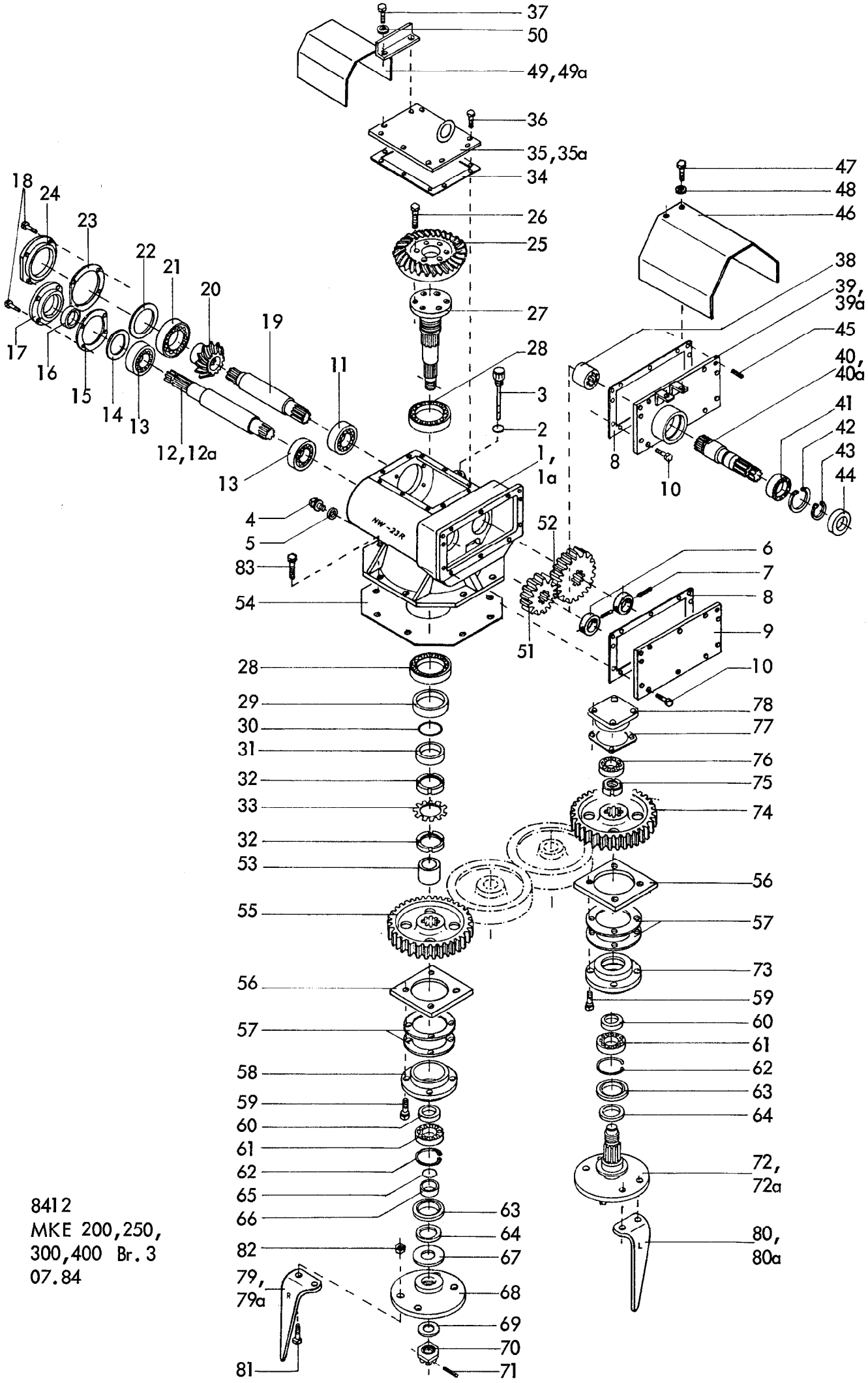

8412
MKE 200,250,
300,400 Br. 3
07.84

Bild-Nr.	Bestell-Nr.	Stück je Gerät/Baugr.	Ersatzteilbezeichnung	Alte Bestell-Nr.	ca. kg/Teil
1	8412.01.01	1	Getriebegehäuse NW-23R -rechts- für MKE 200,300,400 = abgebildet		
1a	8412.01.02	1	Getriebegehäuse NW-23L -links- für MKE 250 = spiegelbildlich		
2	8132.04.02	1	O-Ring 16x2,5	4312.18-1	
3	8409.01.16	1	Be- und Entlüftungsfilter mit Meßstab		
4	7604DA1615R	1	Verschlußschraube AM 16x1,5 DIN 7604-5.6		
5	7603DA162015C	1	Dichtring A 16x20x1,5 DIN 7603-Cu		
6	8409.01.11	2	Buchse		
7	1481D650	2	Spannhülse 6x50 DIN 1481		
"	1481D640	1	Spannhülse 6x40 DIN 1481 (für 2. Zahnradpaar)		
8	8412.02.05	1	Getriebedichtung		
9	8412.03.00	1	Getriebedeckel		
10	933D1025P	10	6-ktschr. M 10x25 DIN 933-8.8		
11	720D32209	1	Kegelrollenlager 32209 DIN 720 (SKF,FAG,Kojo)		
12	8409.01.04	1	Antriebswelle 422 lg.		
12a	8409.83.01	1	Antriebswelle 447 lg. für Durchtrieb		
13	720D30209	2	Kegelrollenlager 30209 DIN 720 (SKF,FAG,Kojo)		
14	8404.46.01	1	Paßring 1x75x85		
15	8409.01.13	1	Gehäusedichtung Ø 85,5x125x1		
16	3760D45608AS	1	Wellendichtring 45x60x8 AS DIN 3760		
17	8409.01.03	1	Verschlußkappe NW-18		
18	933D1035NVP	8	Verbus-Plus-Schraube M 10x35 DIN 933-10.9, Anziehdrehmoment: 69 Nm		
19	8409.01.05	1	Ritzelwelle 302 lg.		
20	8412.02.06	1	Kegelrad Z 16		
21	720D30212	1	Kegelrollenlager 30212 DIN 720 (SKF,FAG,Kojo)		
22	8404.46.03	1	Paßring 1,2x95x110		
23	8409.01.12	1	Gehäusedichtung Ø 110,5x150x1		
24	8409.01.02	1	Verschlußdeckel NW-17		
25	8412.02.07	1	Tellerrad Z 33		
26	933D1230MVP	6	Verbus-Plus-Schraube M 12x30 DIN 933-12.9, Anziehdrehmoment: 145 Nm		
27	8412.02.03	1	Getriebewelle		
28	720D30211	2	Kegelrollenlager 30211 DIN 720 (SKF,FAG,Kojo)		
29	8409.01.10	1	Wellendichtring 70x105x13 B 2		
30	8404.26.06	1	O - Ring 55x2		
31	8409.01.09	1	Distanzbuchse		

Bild-Nr.	Bestell-Nr.	Stück je Gerät/Baugr.	Ersatzteilbezeichnung	Alte Bestell-Nr.	ca. kg/Teil	
32	981DKM11	2	Nutmutter KM 11 DIN 981			
33	5406DMB11	1	Sicherungsblech MB 11 DIN 5406			
34	8412.02.04	1	Gehäusedichtung			
35	8412.04.01	1	Gehäusedeckel -rechts-			
35a	8412.04.02	1	Gehäusedeckel -links-			
36	933D1020N	2	6-ktschr. M 10x20 DIN 933-10.9			
"	933D1020NVP	6	Verbus-Plus-Schraube M 10x20 DIN 933-10.9			
37	933D1035N	2	6-ktschr. M 10x35 DIN 933-10.9			
38	8409.83.03	1	Buchse		Getriebeteile für Durchtrieb + Antriebswelle Pos. 12a	
39	8412.23.01	1	Getriebedeckel für Durchtrieb -rechts- für MKE 200,300,400			
39a	8412.23.02	1	Getriebedeckel für Durchtrieb -links- für MKE 250			
40	8412.22.06	1	Zapfwellenstummel 1 3/4"			
40a	8412.22.07	1	Zapfwellenstummel 1 3/8"			
41	625D6209	1	Rillenkugellager 6209 DIN 625			
42	472D853	1	Sicherungsring 85x3 DIN 472			
43	471D45175	1	Sicherungsring 45x1,75 DIN 471			
44	8404.21.05	1	Wellendichtring 45x85x13 B 2			
45	6325D8m624	2	Zylinderstift 8 m 6x24 DIN 6325 (mit Loctite eingeklebt)			
46	8406.48.05	1	Zapfwellenschutz			
47	933D825P	2	6-ktschr. M 8x25 DIN 933-8.8			
48	127DA8	2	Federring A 8 DIN 127			
	8412.02.01	1	Getriebe -rechts- für MKE 200,300,400 komplett, Bild-Nr.1, 2-35, 36, 37			
	8412.02.02	1	Getriebe -links- für MKE 250 komplett, Bild-Nr. 1a-34, 35a-37			
	8412.22.01	1	Getriebe mit Durchtrieb 1 3/4" -rechts- für MKE 200,300,400 komplett, Bild-Nr. 1, 2-11, 12a-39, 40, 41-48			
	8412.22.02	1	Getriebe mit Durchtrieb 1 3/8" -rechts- für MKE 200,300,400 komplett, Bild-Nr. 1, 2-11, 12a-39, 40a-48			
	8412.22.03	1	Getriebe mit Durchtrieb 1 3/4" -links- für MKE 250 komplett, Bild-Nr. 1a-11, 12a-38, 39a, 40, 41-48			
	8412.22.04	1	Getriebe mit Durchtrieb 1 3/8" -links- für MKE 250 komplett, Bild-Nr. 1a-11, 12a-38, 39a, 40a-48			

Bild-Nr.	Bestell-Nr.	Stück je Gerät/Baugr.	Ersatzteilbezeichnung	Alte Bestell-Nr.	ca. kg/Teil	
49	8413.07.01	1	Zapfwellenschutz -rechts-			
49a	8413.07.02	1	Zapfwellenschutz -links-			
50	126D11	2	Scheibe 11 DIN 126			
51	8409.00.21	1	Wechselrad Z 15 } Grundausrüstung			
52	8409.00.26	1	Wechselrad Z 22 } Grundausrüstung			
51	8409.00.19	1	Wechselrad Z 12			
52	8409.00.28	1	Wechselrad Z 25			
51	8409.00.20	1	Wechselrad Z 14			
52	8409.00.27	1	Wechselrad Z 23			
51	8409.00.22	1	Wechselrad Z 17			
52	8409.00.25	1	Wechselrad Z 20			
51	8409.00.38	1	Wechselrad Z 16			
52	8409.00.39	1	Wechselrad Z 21			
53	8412.00.01	1	Distanzrohr			
54	8409.00.29	1	Getriebedichtung			
55	8409.00.04	1	Zahnrad Z 49 -Mitte-			
56	8409.00.10		Gewindeplatte (8,10,12,16x für MKE 200,250,300,400)			
57	8409.00.11		Lagerflanschdichtung (16,20,24,32x für MKE 200,250,300,400)			
58	8409.00.05	1	Lagerflansch -Mitte- LW-591			
59	933D1230NVP		Verbus-Plus-Schraube M 12x30 DIN 933-10.9, Anziehdrehmoment: 120 Nm			
"		32	für MKE 200			
"		40	für MKE 250			
"		48	für MKE 300			
"		64	für MKE 400			
60	8409.00.06		Distanzbuchse			
61	625D6209		Rillenkugellager 6209 DIN 625	8x für MKE 200		
62	472DJ853		Sicherungsring J 85x3 DIN 472	10x für MKE 250		
63	3760D55858		Wellendichtring 55x85x8 DIN 3760 mit Lauffläche für Gamma-Ring	12x für MKE 300 16x für MKE 400		
64	8409.00.14		Gamma-Ring RB 55			
65	8404.26.01	1	O-Ring 45x2			
66	8409.00.07	1	Distanzbuchse			
67	8409.00.08	1	Scheibe			
68	8412.00.03	1	Messerhalter			
69	126D36	1	Scheibe 36 DIN 126			07.84

Bild-Nr.	Bestell-Nr.	Stück je Gerät/Baugr.	Ersatzteilbezeichnung	Alte Bestell-Nr.	ca. kg/Teil	
70	937D3615P	1	Kronenmutter M 36x1,5 DIN 937-8			
71	1481D650	1	Spannhülse 6x50 DIN 1481			
72	8412.00.02		Welle mit Messerhalter 3,4,5,7x für MKE 200,250,300,400			
72a	8412.00.04		Welle mit Messerhalter -links- 4,5,6,8x für MKE 200,250,300,400			
73	8409.00.12		Lagerflansch LW-59			
74	8409.00.16		Zahnrad Z 49			
75	8409.00.13		Nutmutter PM 40x1,5 SSN 546	7x für MKE 200 9x für MKE 250 11x für MKE 300 15x für MKE 400		
76	625D62072RS		Rillenkugellager 6207 2 RS DIN 625			
77	8409.00.17		Lagerdeckeldichtung			
78	8409.00.18		Lagerdeckel LW-401			
79	8409.12.01		Kreiselmesser KG-26 -rechts-			
79a	8411.62.05		Kreiselmesser KG-26 Z -rechts- (Rabid)	8x für MKE 200 10x für MKE 250 12x für MKE 300 16x für MKE 400		
80	8409.12.02		Kreiselmesser KG-26 L -links-			
80a	8411.62.06		Kreiselmesser KG-26 LZ -links- (Rabid)			
81	960D141550M		6-ktschr. M 14x1,5x50 DIN 960-12.9			
82	8409.00.37		Poly-Stop-6-ktmu. mit Bund M 14x1,5-10 Anziehdrehmoment : 250 Nm 32x für MKE 200, 40x für MKE 250, 48x für MKE 300, 64x für MKE 400			
83	931D1040M	4	6-ktschr. M 10x40 DIN 931-12.9			
"	980DV10N	4	Sicherungsmutter VM 10 DIN 980-10 Anziehdrehmoment : 83 Nm			07.84

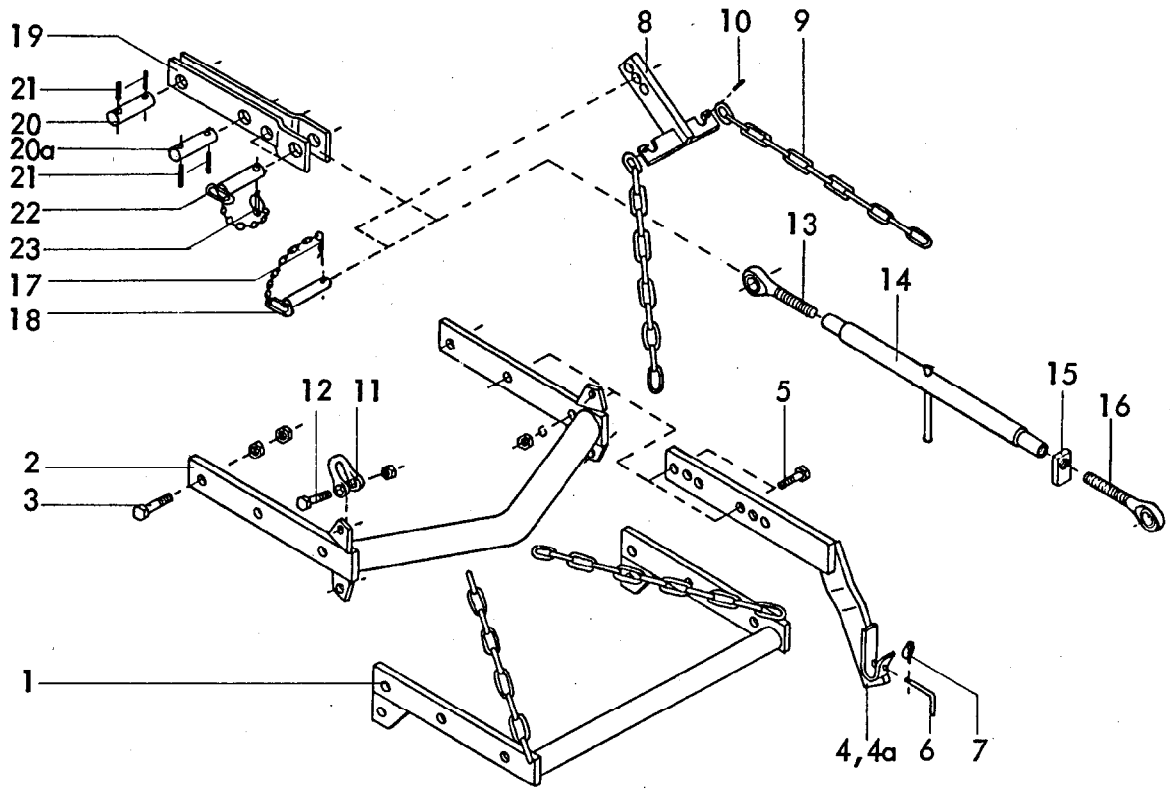

Gerätetyp: SKE Br. 2
MKE Br. 3
PKE -Dreipunktgestänge für Anbaugeräte-

Bild-Nr.	Bestell-Nr.	Stück je Gerät/Baugr.	Ersatzteilbezeichnung	Alte Bestell-Nr.	ca. kg/Teil	
1	8409.53.00	1	Grundrahmen			
2	8405.24.00	1	Grundrahmen für Zapfwellendurchtrieb			
3	931D2080P	2	6-ktschr. M 20x80 DIN 931-8.8			
"	934D20P	4	6-ktmu. M 20 DIN 934-8			
4	8405.25.01	1	Anbauarm -rechts- } für Kat. II			
4a	8405.25.02	1	Anbauarm -links- }			
4	8405.45.01	1	Anbauarm -rechts- } für Kat. III -kurz-			
4a	8405.45.02	1	Anbauarm -links- }			
4	8405.46.01	1	Anbauarm -rechts- } für Kat. III			
4a	8405.46.02	1	Anbauarm -links- }			
5	931D1655N	4	6-ktschr. M 16x55 DIN 931-10.9			
"	127DB16	4	Federring B 16 DIN 127			
"	934D16P	4	6-ktmu. M 16 DIN 934-8			08.84

Bild-Nr.	Bestell-Nr.	Stück je Gerät/Baugr.	Ersatzteilbezeichnung	Alte Bestell-Nr.	ca. kg/Teil	
6	8405.12.08	2	Griff TB-12x70			
7	8405.12.09	2	Klappstecker STB-4,5x340			
8	8405.40.00	1	Verstellstück			
9	763D0,9K13	2	Kette Ø 13 DIN 763, 11 Glieder			
10	1481D636	2	Spannhülse 6x36 DIN 1481			
11	82101DF1-16	2	Bügel F 1-1,6 DIN 82101			
12	931D2075P	2	6-ktschr. M 20x75 DIN 931-8.8			
"	936D20P	2	6-ktmu. M 20 DIN 936-8			
13	6329.06.03	1	Ösenschraube OS-27x190 -links-			
14	8411.34.01	1	Spannschloßmutter LPM-27x600			
15	4722.20.03	1	Kontermutter -rechts-			
16	6329.06.04	1	Ösenschraube OS-27x190 -rechts-			
	8411.34.00	1	Spannschloß 700 - 900 komplett, Bild-Nr. 13 - 16			
17	4716.35.00	2	Federsteckstock BTB-4	6416.01-3	für MKE 400 Br.3 PKE 400 SKE	
18	6333.09.00	2	OL-Stock Kat. II, DTB-112x87			
19	8413.34.00	1	Turmanlenkung		für MKE 200,250, 300 Br. 3 PKE 250,300	
20	8413.35.01	1	Turmbolzen			
20a	4348.41.00	1	Bolzen			
21	1481D840	4	Spannhülse 8x40 DIN 1481			
22	7512.08.00	2	OL-Stock Kat. II, TB-25x85 A			
23	8405.12.09	2	Klappstecker STB-4,5x340			

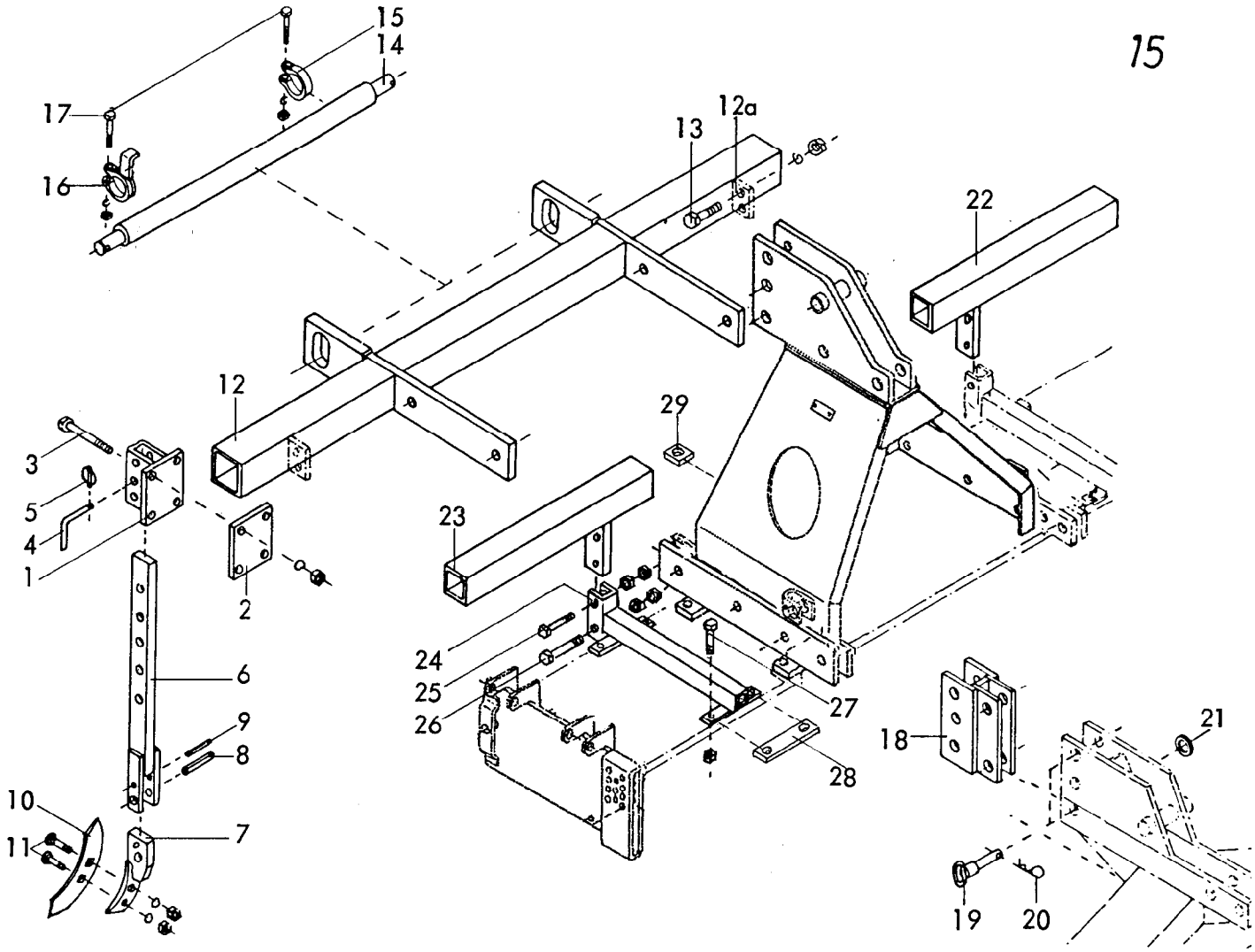

Gerätetyp: MKE ab Baureihe 3 Einreihiger Zinkenlockerer / Radspurlockerer

Bild-Nr.	Bestell-Nr.	Stück je Gerät/Baugr.	Ersatzteilbezeichnung	Alte Bestell-Nr.	ca. kg/Teil	
			Stückzahl pro Zinken :			
1	8409.67.00	1	Halter			
2	8409.67.01	1	Grundplatte			
3	931 D12140P	4	6-ktschr. M 12x140 DIN 931-8.8			
"	127DA12	4	Federring A 12 DIN 127			
"	934D12P	4	6-ktmu. M 12 DIN 934-8			
4	6241.29.02	1	Steckstock TB-12x50			
5	8405.12.09	1	Klappstecker STB-4,5x340			
6	8409.68.00	1	Stiel			
7	8409.72.00	1	Scharträger			
8	1481 D1340	1	Spannhülse 13x40 DIN 1481			
9	1481 D840	1	Spannhülse 8x40 DIN 1481			
10	6337.06.01	1	Schar GG-3	6308.10-5		
11	6337.06.03	2	Sondersenkschraube BSSS-12x50-5.6			
"	127DA12	2	Federring A 12 DIN 127			
"	555D12	2	6-ktmu. M 12 DIN 555			09.84

Bild-Nr.	Bestell-Nr.	Stück je Gerät/Baugr.	Ersatzteilbezeichnung	Alte Bestell-Nr.	ca. kg/Teil	
12	8412.27.01	1	Tragrahmen für MKE 200			
12	8412.27.02	1	Tragrahmen für MKE 250			
12	8412.27.03	1	Tragrahmen für MKE 300			
12a	8412.27.04	1	Tragrahmen für MKE 400			
13	933D1645P	4	6-ktschr. M 16x45 DIN 933-8.8 } für MKE 400			
"	127DB16	4	Federring B 16 DIN 127 } für MKE 400			
"	934D16P	4	6-ktmu. M 16 DIN 934-8 } für MKE 400			
14	8007.17.02	1	Dreipunktachse Kat. II, DA-793	8404.55.03		
15	8404.61.01	1	Klemmring UW-72	4307.15-2		
16	8409.69.00	1	Klemmring			
17	931D1265P	2	6-ktschr. M 12x65 DIN 931-8.8			
"	127DA12	2	Federring A 12 DIN 127			
"	934D12P	2	6-ktmu. M 12 DIN 934-8			
18	8405.49.00	1	Oberlenker-Verlängerung			
19	6333.20.00 ~~4723.18.00~~	2	OL-Stock Kat. II, DTB-112x35 ~~147x112~~			
20	4716.35.00	2	Federsteckstock BTB-4	6416.01-3		
21	126D26	2	Scheibe 26 DIN 126			
			Radspurlockerer			
22	8409.71.01	1	Halter -rechts-			
23	8409.71.02	1	Halter -links-			
24	8409.23.00	2	Träger			
25	931D1275P	2	6-ktschr. M 12x75 DIN 931-8.8			
"	934D12P	4	6-ktmu. M 12 DIN 934-8			
26	931D1680P	2	6-ktschr. M 16x80 DIN 931-8.8			
"	934D16P	4	6-ktmu. M 16 DIN 934-8			
27	931D1050P	10	6-ktschr. M 10x50 DIN 931-8.8			
"	980DV10P	10	Sicherungsmutter VM 10 DIN 980-8			
28	8409.23.02	4	Haltelasche			
29	8413.00.37	2	Unterlage für Beinschutz			09.84

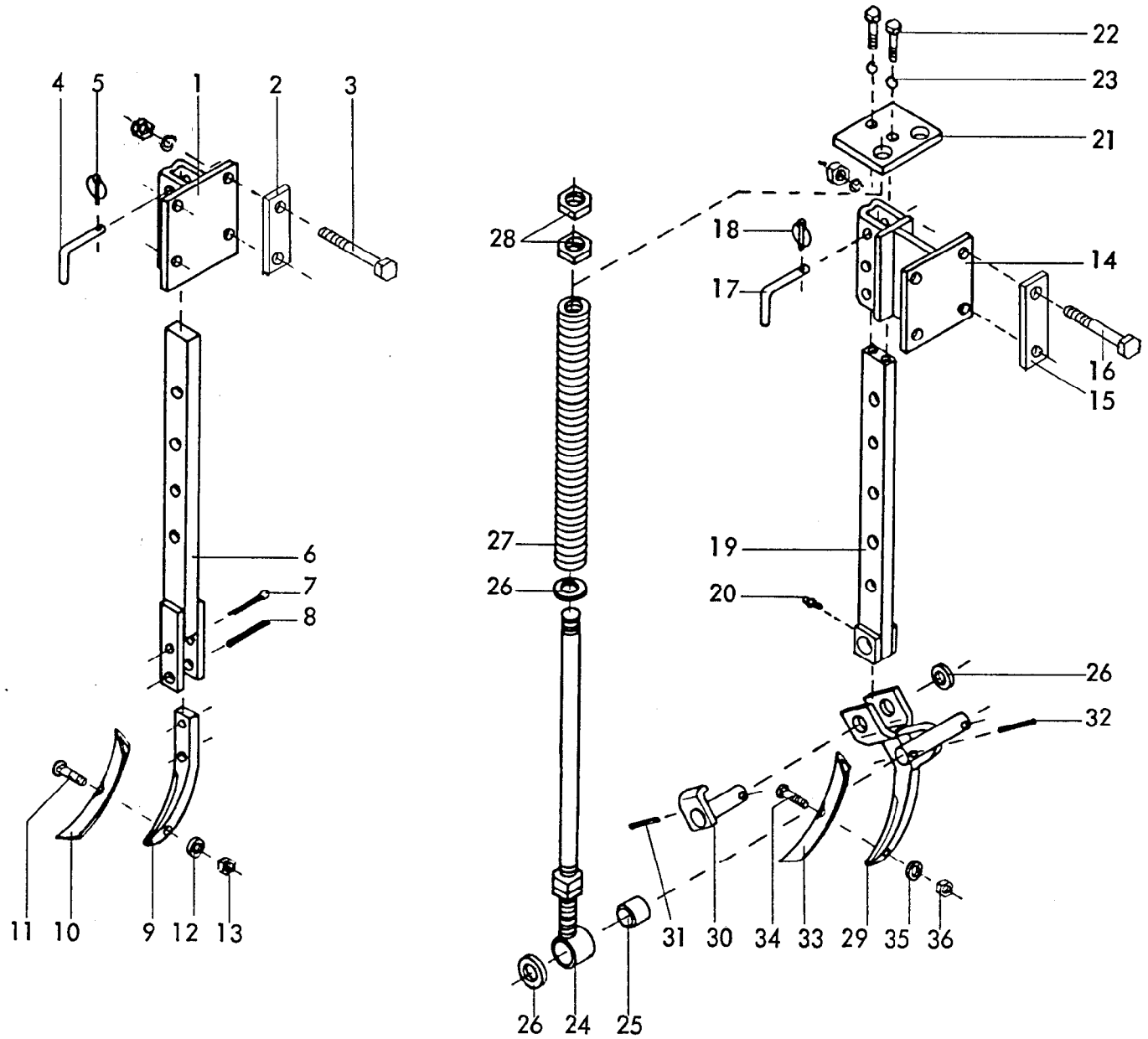

Gerätetyp: Radspurlockerer starr/gefedert RKZ, MKE, RKE, PKE

Bild-Nr.	Bestell-Nr.	Stück je Gerät/Baugr.	Ersatzteilbezeichnung	Alte Bestell-Nr.	ca. kg/Teil	
1	6241.39.00	1	Halter			
2	6241.29.03	2	Lasche			
3	931D12120P	4	6-ktschr. M 12x120 DIN 931-8.8			
"	127DA12	4	Federring A 12 DIN 127			
"	934D12P	4	6-ktmu. M 12 DIN 934-8			
4	6241.29.02	1	Steckstock TB-12x50	6205.12-2		
5	8405.12.09	1	Klappstecker STB-4,5x340			
6	6241.31.00	1	Stiel			
7	94D850	1	Splint 8x50 DIN 94			
8	1481D1045	1	Spannhülse 10x45 DIN 1481 } Verbundstift			
"	1481D645	1	Spannhülse 6x45 DIN 1481 } Verbundstift			

10.82

Gerätetyp: Radspurlockerer starr / gefedert RKZ, MKE, RKE, PKE

Bild-Nr.	Bestell-Nr.	Stück je Gerät/Baugr.	Ersatzteilbezeichnung	Alte Bestell-Nr.	ca. kg/Teil	
9	8007.24.04	1	Zinkenvorderteil	6228.12-2		
10	8007.30.01	1	Schar GG-5	6508.05-8		
11	8007.30.02	1	Sondersenkschraube SSS-12x40	6508.04-9		
12	127DA12	1	Federring A 12 DIN 127			
13	934D12P	1	6-ktmu. M 12 DIN 934-8			
	6241.29.00	1	Radspurlockerer -starr- komplett, Bild-Nr. 1 - 13			
14	6241.84.00	1	Tasche			
15	6241.29.03	2	Lasche			
16	931D12120P	4	6-ktschr. M 12x120 DIN 931-8.8			
"	127DA12	4	Federring A 12 DIN 127			
"	934D12P	4	6-ktmu. M 12 DIN 934-8			
16	980DV12P	4	Sicherungsmutter VM 12 DIN 980-8			
17	6241.29.02	1	Steckstock TB-12x50	6205.12-2		
18	8405.12.09	1	Klappstecker STB-4,5x340			
19	6241.85.00	1	Stiel			
20	4716.38.00	1	Schmiernippel H 1 8x1	6312.04-6		
21	6241.72.01	1	Platte			
22	933D1025P	2	6-ktschr. M 10x25 DIN 933-8.8			
23	127DA10	2	Federring A 10 DIN 127			
24	6241.51.00	2	Druckstange			
25	6241.47.01	2	Polypenko-Buchse Ø 20/26x24			
26	1441D21	5	Scheibe 21 DIN 1441			
27	6241.47.02	2	Druckfeder DF-274			
28	936D20P	4	6-ktmu. M 20 DIN 936-8			
29	6241.50.00	1	Zinken			
30	6241.35.00	1	Drehbolzen			
31	1481D836 > 1481D536 >	1	Verbundstift 8x36 + 5x36 DIN 1481			
32	1481D636	2	Spannhülse 6x36 DIN 1481			
33	8007.30.01	1	Schar GG-5	6508.05-8		
34	8007.30.02	1	Sondersenkschraube SSS-12x40	6508.04-9		
35	127DA12	1	Federring A 12 DIN 127			
36	934D12P	1	6-ktmu. M 12 DIN 934-8			
	6241.72.00	1	Radspurlockerer -gefedert- komplett, Bild-Nr. 14 - 36			

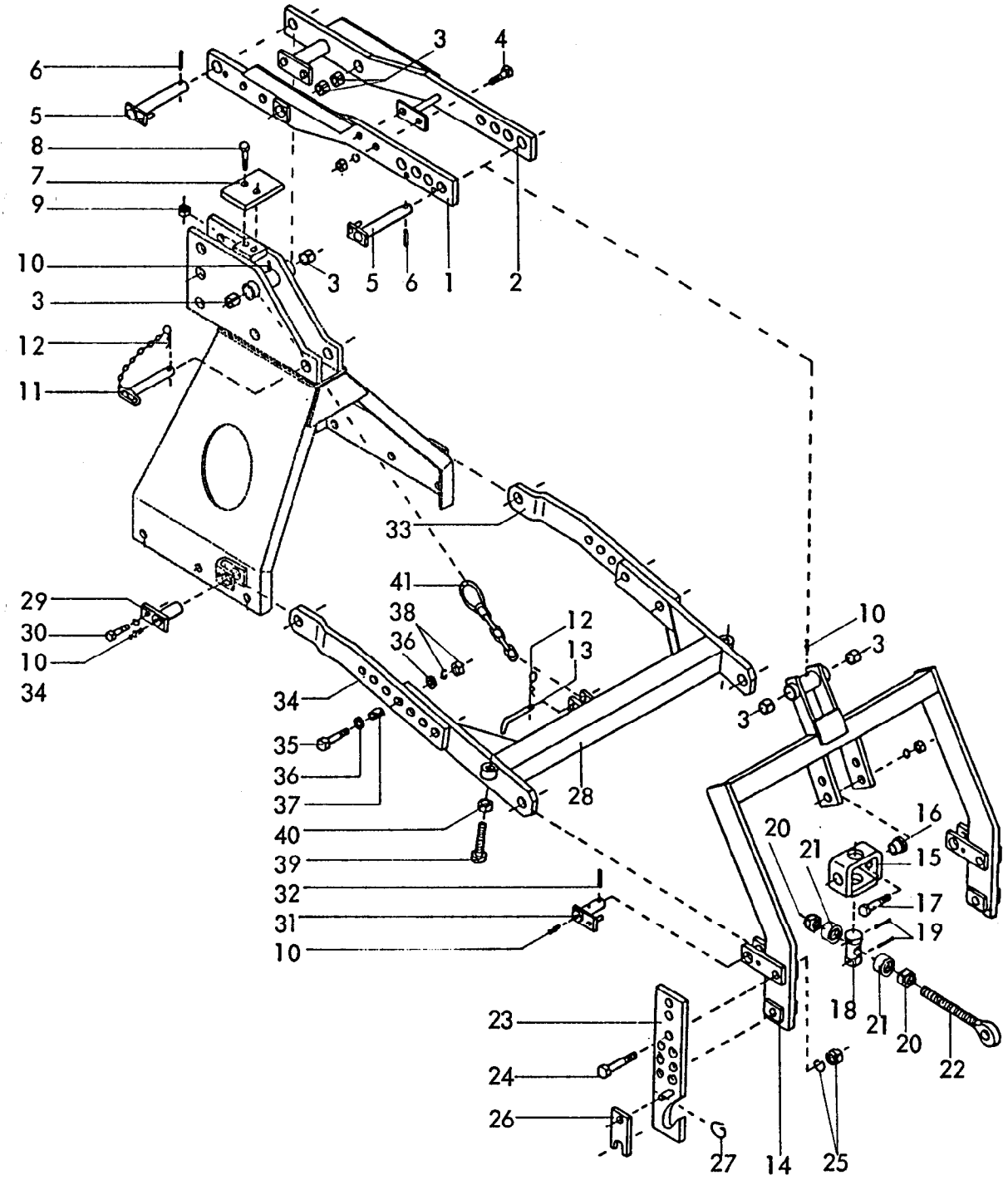

Hubgestänge DRILL-LIFT für

Gerätetyp: MKE 200,250,300 Br.3, PKE 250,300, SKE 300 Br.3

Bild-Nr.	*Bestell-Nr.*	*Stück je Gerät/ Baugr.*	*Ersatzteilbezeichnung*	*Alte Bestell-Nr.*	*ca. kg/Teil*	
1	8413.40.01	1	Hubarm -links-			
2	8413.40.02	1	Hubarm -rechts-			
3	1498D253228	6	Einspannbuchse EG 25/32x28 DIN 1498			
4	933D1645P	4	6-ktschr. M 16x45 DIN 933-8.8			
"	127DB16	4	Federring B 16 DIN 127			
"	934D16P	4	6-ktmu. M 16 DIN 934-8			
5	8405.58.00	2	Hubbolzen Ø 25x205			
6	1481D850	2	Spannhülse 8x50 DIN 1481			
7	8413.42.01	1	Anschlagplatte			
8	960D161560M	2	6-ktschr. M 16x1,5x60 DIN 960-12.9			

Gerätetyp: Hubgestänge DRILL-LIFT für MKE 200-300 Br.3, PKE 250,300, SKE 300 Br.3

Bild-Nr.	Bestell-Nr.	Stück je Gerät/Baugr.	Ersatzteilbezeichnung	Alte Bestell-Nr.	ca. kg/Teil	
10	4716.38.00	6	Schmiernippel H1 8x1	6312.04-6		
11	8007.13.00	1	OL-Stock Kat. II			
12	4716.35.00	2	Federsteckstock BTB-4	6416.01-3		
13	6241.29.02	1	Steckstock TB-12x50	6205.12-2		
14	8413.36.00	1	Hubturm			
15	8409.76.00	1	Schwenklager			
16	8409.74.02	2	Buchse			
17	933D1650P	2	6-ktschr. M 16x50 DIN 933-8.8			
"	127DB16	2	Federring B 16 DIN 127			
"	934D16P	2	6-ktmu. M 16 DIN 934-8			
18	8409.74.01	1	Spindelmutter MF-632			
19	1481D650	2	Spannhülse 6x50 DIN 1481			
20	985D27P	2	6-ktmu. M 27 DIN 985-8			
21	8413.51.01	2	Distanzhülse			
22	8413.46.00	1	Ösenschraube			
23	8413.28.01	1	Verstellbare Anlenkung Kat. II -links-			
23	8413.28.02	1	Verstellbare Anlenkung Kat. II -rechts-			
24	931D2090P	4	6-ktschr. M 20x90 DIN 931-8.8			
25	127DB20	4	Federring B 20 DIN 127			
"	934D20P	4	6-ktmu. M 20 DIN 934-8			
26	6336.72.01	2	Riegel Kat. II			
27	6608.12.07	2	Sicherungsring			
28	8413.39.00	1	Führungsarm			
29	8413.38.00	2	Verstellarmbolzen			
30	933D1225N	2	6-ktschr. M 12x25 DIN 933-10.9			
"	127DA12	2	Federring A 12 DIN 127			
31	8405.59.00	2	Führungsbolzen			
32	1481D640	2	Spannhülse 6x40 DIN 1481			
33	8413.37.01	1	Verstellarm ~~-rechts-~~			
34	8413.37.02	1	Verstellarm ~~-links-~~			
35	931D1660P	4	6-ktschr. M 16x60 DIN 931-8.8			
36	1441D17	8	Scheibe 17 DIN 1441			
37	7001.05.00	4	Spannstift 21x28			
38	127DB16	4	Federring B 16 DIN 127			
"	934D16P	4	6-ktmu. M 16 DIN 934-8			
39	933D20100P	2	6-ktschr. M 20x100 DIN 933-8.8			
40	934D20P	2	6-ktmu. M 20 DIN 934-8			
41	8413.41.00	1	Sicherungskette			04.84

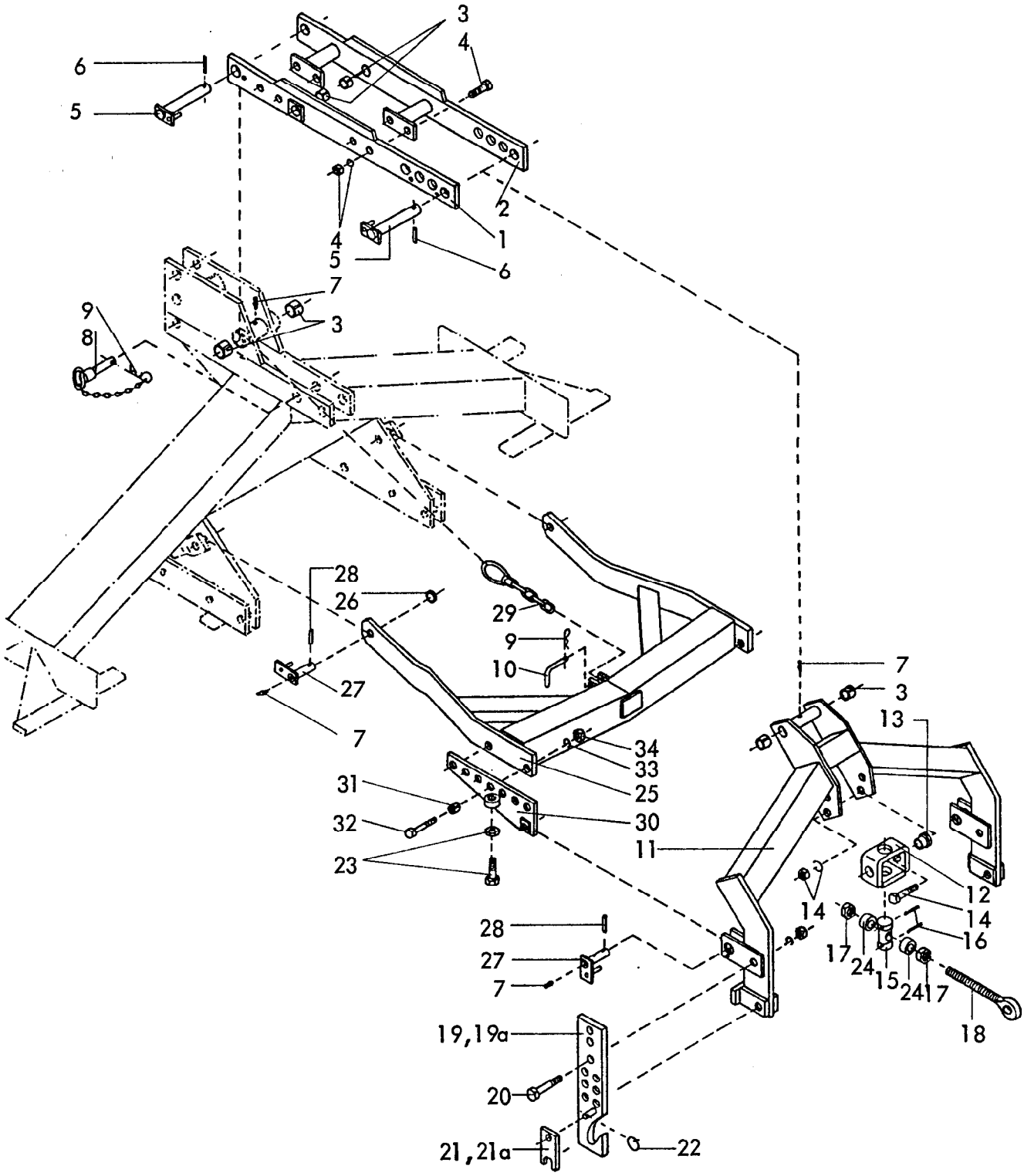

Gerätetyp: Hubgestänge Drill- Lift für MKE 400 , PKE 400, SKE 400,500

Bild-Nr.	Bestell-Nr.	Stück je Gerät/ Baugr.	Ersatzteilbezeichnung	Alte Bestell-Nr.	ca. kg / Teil	
1	8413.49.02	1	Hubarm -links-			
2	8413.49.01	1	Hubarm -rechts-			
3	1498D253228	6	Einspannbuchse EG 25/32x28 DIN 1498			
4	933D1645P	4	6-ktschr. M 16x45 DIN 933-8.8			
"	127DB16	4	Federring B16 DIN 127			
"	934D16P	4	6-ktmu. M 16 DIN 934.8			

Gerätetyp: Hubgestänge Drill-Lift für MKE 400, PKE 400, SKE 400,500

Bild-Nr.	Bestell-Nr.	Stück je Gerät/Baugr.	Ersatzteilbezeichnung	Alte Bestell-Nr.	ca. kg/Teil	
6	1481D850	2	Spannhülse 8x50 DIN 1481			
7	4716.38.00	6	Schmiernippel H 1 8x1	6312.04-6		
8	6333.09.00	1	Oberlenkerstock Kat. II, DTB-112x87			
9	4716.35.00	2	Federsteckstock BTB-4	6416.01-3		
10	6241.29.02	1	Steckstock TB-12x50	6205.12-2		
11	8413.50.00	1	Hubturm			
12	8409.76.00	1	Schwenklager			
13	8409.74.02	2	Buchse			
14	933D1650P	2	6-ktschr. M16x50 DIN 933-8.8			
"	127DB16	2	Federring B 16 DIN 127			
"	934D16P	2	6-ktmu. M 16 DIN 934-8			
15	8409.74.01	1	Spindelmutter MF-632			
16	1481D650	2	Spannhülse 6x50 DIN 1481			
17	985D27P	2	6-ktmu. M 27 DIN 985-8			
18	8413.46.00	1	Ösenschraube			
19	8413.44.01	1	Verstellb. Anlenkung Kat. II -links-			
19a	8413.44.02	1	Verstellb. Anlenkung Kat. II -rechts-			
19	8413.45.01	1	Verstellb. Anlenkung Kat. III -links-			
19a	8413.45.02	1	Verstellb. Anlenkung Kat. III -rechts-			
20	931D2090P	4	6-ktschr. M 20x90 DIN 931-8.8			
"	127DB20	4	Federring B 20 DIN 127			
"	934D20P	4	6-ktmu. M 20 DIN 934-8			
21	6336.72.01	2	Riegel Kat. II			
21a	6336.72.02	2	Riegel Kat. III			
22	6608.12.07	2	Sicherungsring			
23	933D20100P	2	6-ktschr. M 20x100 DIN 933-8.8			
"	934D20P	2	6-ktmu. M 20 DIN 934-8			
24	8413.51.01	2	Distanzhülse			
25	8413.48.00	1	Führungsarm			
26	1440D25	2	Scheibe 25 DIN 1440			
27	8405.59.00	4	Führungsbolzen			
28	1481D640	4	Spannhülse 6x40 DIN 1481			
29	8413.41.00	1	Sicherungskette			
30	8413.47.01	1	Verstellstück -links-			
"	8413.47.02	1	Verstellstück -rechts-			

Gerätetyp: Hubgestänge Drill-Lift für MKE 400, PKE 400, SKE 400,500

Bild-Nr.	Bestell-Nr.	Stück je Gerät/Baugr.	Ersatzteilbezeichnung	Alte Bestell-Nr.	ca. kg/Teil	
31	7002.05.00	4	Spannstift 25x32 mit Wellenschlitz			
32	933D2060P	4	6-ktschr. M 20x60 DIN 933-8.8			
33	127DB20	4	Federring B 20 DIN 127			
34	934D20P	4	6-ktmu. M 20 DIN 934-8			

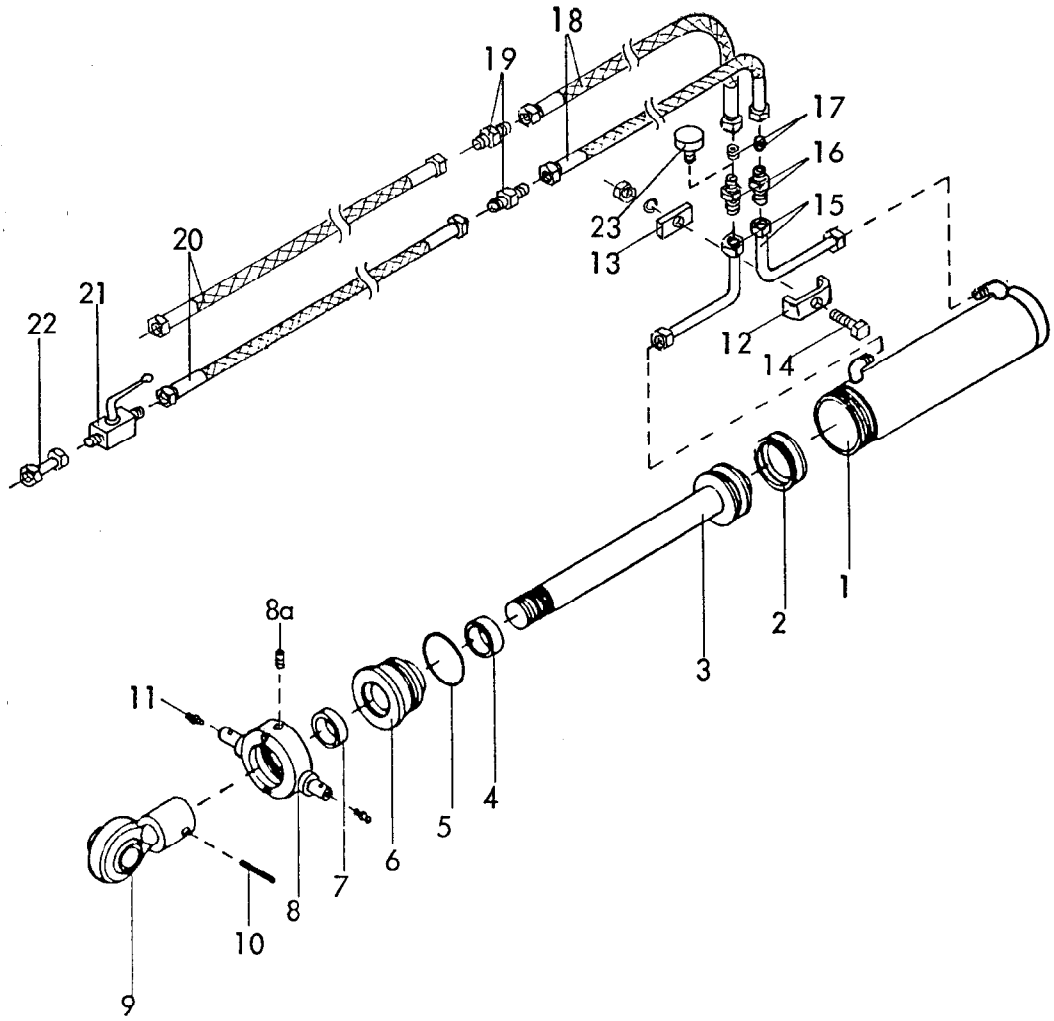

SKE 300,400,500
MKE 200,250,300,4
PKE 250,300, 400

Gerätetyp: Zylinder Ø 80 für Hubgestänge DRILL-LIFT

Bild-Nr.	Bestell-Nr.	Stück je Gerät/Baugr.	Ersatzteilbezeichnung	Alte Bestell-Nr.	ca. kg/Teil	
1	8145.02.00	1	Zylinderrohr			
2	8127.00.01	1	Kolbendichtung D 20 WO 80x60x22	8123.01-2		
3	8138.03.00	1	Kolbenstange			
4	8129.00.02	1	Nutring VN 35-110	8106.02-4		
5	8127.00.02	1	O - Ring OR 71,2x5,7	8105.02-2		
6	8133.10.01	1	Zylinderkopf			
7	8129.00.03	1	Abstreifer 35-45-7/10	8105.02-5		
8	8145.01.00	1	Überwurfmutter	8123.01-5		
8a	553D810	1	Gewindestift M 8x10 DIN 553			
9	8129.03.00	1	Kugelkopf	8105.01-5		
10	1481D850	1	Spannhülse 8x50 DIN 1481			
	8145.00.00	1	Zylinder Ø 80 komplett, Bild-Nr. 1 - 10			
	8138.01.01	1	Satz Dichtungen komplett, Bild-Nr. 2,4,5,7			
						04.84

Gerätetyp: Zylinder Ø 80 für Hubgestänge DRILL-LIFT

Bild-Nr.	Bestell-Nr.	Stück je Gerät/Baugr.	Ersatzteilbezeichnung	Alte Bestell-Nr.	ca. kg/Teil	
11	4716.38.00	2	Schmiernippel H 1 8x1	6312.04-6		
12	4716.52.12	1	Doppelrohrschelle	4714.28-3		
13	4716.52.16	1	Klemmstück			
14	931D1040P	1	6-ktschr. M 10x40 DIN 931-8.8			
"	127DA10	1	Federring A 10 DIN 127			
"	934D10P	1	6-ktmu. M 10 DIN 934-8			
15	8413.43.01	2	Hydraulikrohr kpl.			
16	4722.36.06	2	Gerade Verschraubung mit Innengewinde	8109.03-2		
17	4722.36.05	2	Drossel, Bohrung : Ø 2 mm			
18	4722.36.03	2	Hydraulikschlauch 500 lg	4714.34-7		
19	4716.52.13	2	Gerade Verschraubung	8101.06-4		
20	4716.46.06	2	Hydraulikschlauch 1000 lg.	8102.06-6		
21	4716.46.05	1	Blockkugelhahn	8116.03-2		
22	4716.53.05	1	Hydraulikrohr kpl. 40 lg.	8101.06-6		
23	6436.07.06	1	Be-und Entlüftungsfilter (nur bei einfachwirkendem Zylinder)	8101.06-8		

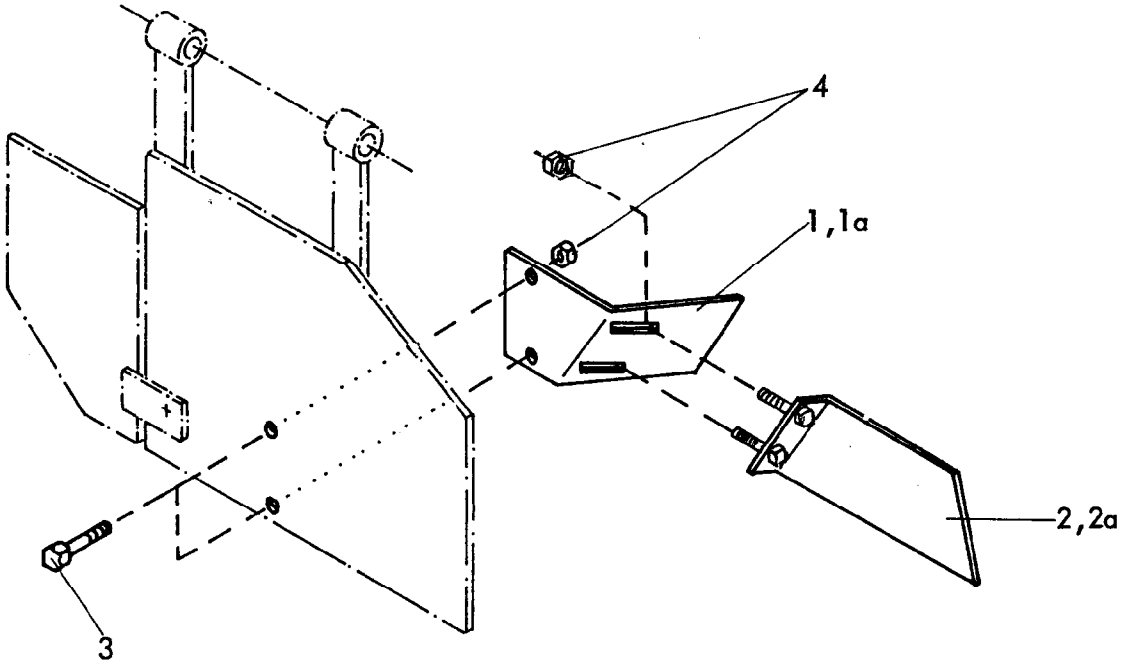

Gerätetyp: Leitblech kpl. für MKE Br.3, PKE, SKE Br.3, RKE 250,300 Br.5

Bild-Nr.	Bestell-Nr.	Stück je Gerät/Baugr.	Ersatzteilbezeichnung	Alte Bestell-Nr.	ca. kg/Teil	
1	8413.55.01	1	Leitblech -rechts-			
1a	8413.55.02	1	Leitblech -links-			
2	8413.56.01	1	Leitblech -hinten rechts-			
2a	8413.56.02	1	Leitblech -hinten links-			
3	933D1025N	4	6-ktschr. M 10x25 DIN 933-10.9			
4	980DV10N	8	Sicherungsmu. VM 10 DIN 980-10			08.84

DISEGNO N. / PLAN N / DRAWING No / ZEICHNUNG NR. M 11711 F/a	TIPO - TYPE / TYP 108	RIF. CLIENTE / REF. CLIENT / CUSTOMER REF. / BEZUGUNDE	TIPO DI MACCHINA / TYPE DE MACHINE / TYPE OF IMPLEMENT / MASCHINENTYPE MKE
DATA / DATUM / DATE / FECHA 22.07.83 — VISTO / DES/VER / CHECKED BY / GESEHEN GIORGI		CLIENTE / CLIENT / CUSTOMER / KUNDE 420 0665 RABEWERK -Germania-	

BONDIOLI & PAVESI

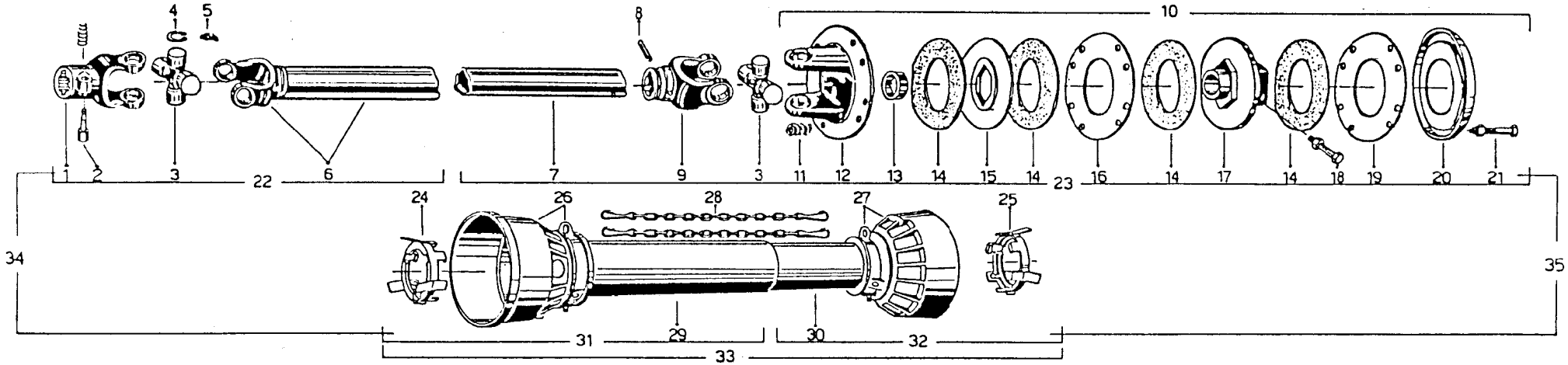

RIF REF BEZUG	CODICE CODE BESTELL. NR	PREZZO PRIX PREISE PRICE	DESCRIZIONE DESCRIPTION BESCHREIBUNG	QUANT. NOMBRE MENGE QUANTI
1	8.05.07		Aussengabel mit Schiebestift 1 3/8"	1
2	1.08.25.01		Schiebestift KPL 1 3/8" Z-6	2
3	8.41		Kreuzgarnitur KPL	2
4	8.11		Sicherungsring	8
5	1.44		Schmiernippel	2
6	65902		Gabel mit Aussenrohr	1
7	65926		Innenrohr cmt. tmp.	1
8	9.13.1		Spannhülse für Innenrohr	1
9	8.N7		Gabel für Innenrohr	1
10	48.A6.10		Überlastkupplung FF3 - 1200 Nm	1
11	68.06		Feder Ø6	8
12	48.01.C6		Kupplungsscheibe mit Gabel	1
13	68.02.02		Bushse	1
14	38.03.01		Reibscheibe Ø 140	4
15	48.12.A2		Zwischenträgerscheibe	1
16	48.11.A2		Innenscheibe 3 mm	1
17	48.04.A2		Trägerplatte	1
18	99.14.01		Schraubenbolzen KPL	1
19	48.11.A1		Innenscheibe 4 mm	1
20	48.05.A3		Druckscheibe innen	1
21	99.10.02		Schraubenbolzen KPL	8
22	11732.50		Halber Aussengelenkwelle	1
23	11711.51		Halber Innengelenkwelle	1

RIF. REF. BEZUG	CODICE CODE BESTELL. NR	PREZZO PRIX PREISE PRICE	DESCRIZIONE DESCRIPTION BESCHREIBUNG	QUANT. NOMBRE MENGE QUANTI
24	8.G5.02		Aussen Laufringe für Unfalschutz	1
25	8.G6.02		Innen Laufringe für Unfalschutz	1
26	8.G1.20		Aussenschutztrichter KPL	1
27	8.V7.10		Innenschutztrichter - KPL	1
28	1.76.10		Haltekette	2
29	8.73.340		Aussenschutzrohr	1
30	8.74.340		Innenschutzrohr	1
31	11639.L7		Halber Aussenschutz	1
32	11711.L8		Halber Innenschutz	1
33	11711.F		Unfalschutz KPL	1
34	11732.F60		Aussen GW haelfte mit schutz	1
35	11711.F61		Innen GW haelfte mit schutz	1
1	8.05.08		Außengabel mit Schiebestift 1 3/8" Z 21	1
2	4.08.65		Schiebestift für 1 3/8" Z 21	2
1	8.05.09		Außengabel mit Schiebestift 1 3/4" Z 6	1
2	6.08.27		Schiebestift für 1 3/4" Z 6	2
1	8.05.10		Außengabel mit Schiebestift 1 3/4" Z 20	1
2	6.00.28		Schiebestift für 1 3/4" Z 20	2

DISEGNO DI PROPRIETA' BONDIOLI & PAVESI VIETATE LE RIPRODUZIONI NON AUTORIZZATE

CE DESSIN EST LA PROPRIETE DE BONDIOLI & PAVESI. TOUTE REPRODUCTION NON AUTORISEE EST INTERDITE.

PROPERTY OF BONDIOLI & PAVESI REPRODUCTION NOT PERMITTED. ALL RIGHTS RESERVED

DIESE ZEICHNUNG IST EIGENTUM DER FIRMA BONDIOLI & PAVESI. NICHT GENEHMIGTE VERVIELFAELTIGUNGEN SIND UNZULAESSIG.

PALANO PROPRIEDAD DE BONDIOLI & PAVESI PROHIBIDA LA REPRODUCCION NO AUTORIZADA

DISEGNO N. / PLAN N. / DRAWING No. / ZEICHNUNG NR. M-11715.F/a	TIPO - TYPE / TYP 108	RIF. CLIENTE / REF. CLIENT / CUS. ER REF. / BEZUG KUNDE	TIPO DI MACCHI / TYPE DE MACHI / TYPE OF IMPLEME / MASCHINENTYPE MKE
DATA / DATUM / DATE / FECHA 21.07.83 — VISTO / DES/VER / CHECKED BY / GESEHEN Giorgi		CLIENTE / CLIENT / CUSTOMER / KUNDE 420.0665 RABEWERK -Germania-	

BONDIOLI & PAVESI

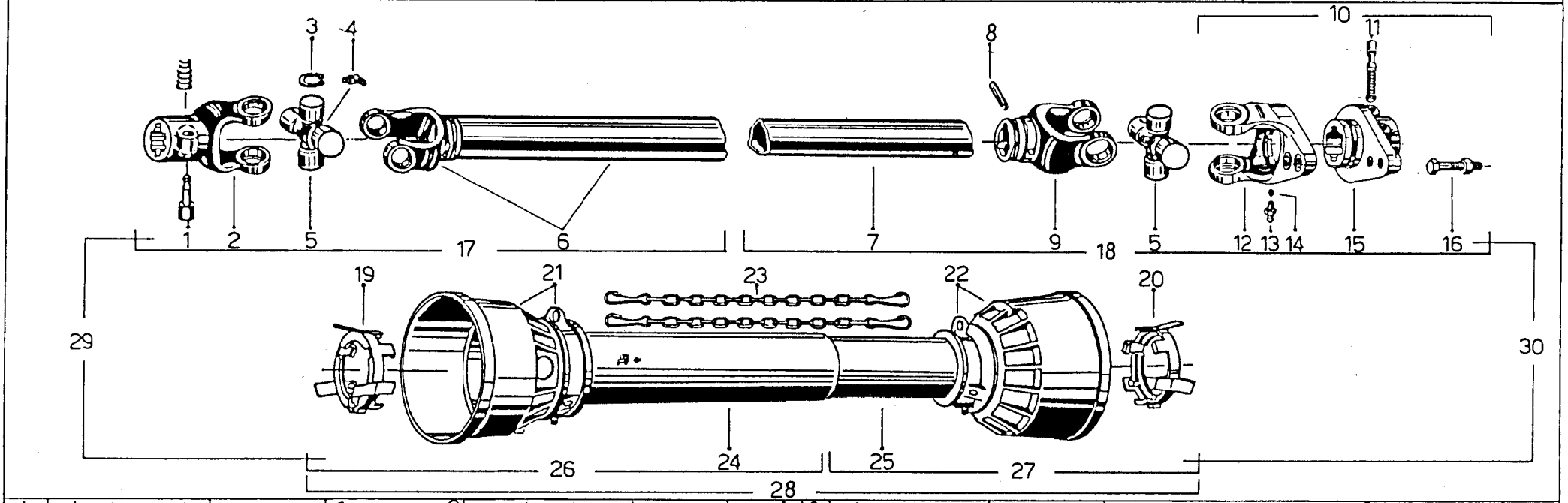

RIF. REF. BEZUG	CODICE CODE BESTELL. NR	PREZZO PRIX PREISE PRICE	DESCRIZIONE DESCRIPTION BESCHREIBUNG	QUANT. NOMBRE MENGE QUANTI.
1	1.08.25.01		Schiebestift Kpl 1 3/8" z=6	2
2	8.05.07		Aussengabel mit schiebestift 1 3/8" z=6	1
3	8.11		Sicherungsring	8
4	1.44		Schmiernippel	2
5	8.41		Kreuzgarnitur Kpl	2
6	65902		Gabel mit Aussenrohr	1
7	65926 L=510		Innenrohr cmt. tmp.	1
8	9.13.1		Spannhülse für Innenrohr	1
9	8.N7		Gabel für Innenrohr	1
10	63000		Uberlastkupplung mit scherbolzen SB8	1
11	9.08.25		Schiebestift Kpl	2
12	60931		Gabel 68	1
13	2.44.04		Schmiernippel M10x1	1
14	SF 516		Kugel	24
15	62999		Aufsteckhabe 1 3/4 Z=6	1
16	99.08.07		Scherbolzen Kpl V8x60 cl. 88	5+1
17	11732.50		Halber Aussengelenkewelle	1

BEZUG	BESTELL. NR	PREIS PRICE	BESCHREIBUNG	QUANTI.
18	11715.51		Halber Innengelenkewelle	1
19	8.G5.02		AussenLaufringe für Unfalschutz	1
20	8.G6.02		InnenLaufringe fur Unfalschutz	1
21	8.G1.20		Aussenschutztrichter Kpl	1
22	8.G1.10		Innenschutztrichter Kpl	1
23	1.76.10		Haltekette	2
24	8.73.340		Aussenschutzrohr	1
25	8.74.340		Innenschutzrohr	1
26	11639.L7		Halber Aussenschutz	1
27	11639.L8		Halber Innenschutz	1
28	11639.F		Unfalschutz Kpl	1
29	11732.F.60		Aussen GW haelfte mit schutz	1
30	11715.F.61		Innen GW haelfte mit schutz	1
1	8.05.08		Außengabel mit Schiebestift 1 3/8" Z 21	1
2	4.08.65		Schiebestift für 1 3/8" Z 21	2
1	8.05.09		Außengabel mit Schiebestift 1 3/4" Z 6	1
2	6.08.27		Schiebestift für 1 3/4" Z 6	2
1	8.05.10		Außengabel mit Schiebestift 1 3/4" Z 20	1
2	6.00.28		Schiebestift für 1 3/4" Z 20	2

DISEGNO DI PROPRIETA' BONDIOLI & PAVESI VIETATE LE RIPRODUZIONI NON AUTORIZZATE

CE DESSIN EST LA PROPRIETE DE BONDIOLI & PAVESI. TOUTE REPRODUCTION NON AUTORISEE EST INTERDITE.

PROPERTY OF BONDIOLI & PAVESI REPRODUCTION NOT PERMITTED. ALL RIGHTS RESERVED

DIESE ZEICHNUNG IST EIGENTUM DER FIRMA BONDIOLI & PAVESI. NICHT GENEHMIGTE VERVIELFAELTIGUNGEN SIND UNZULAESSIG.

PALANO PROPRIEDAD DE BONDIOLI & PAVESI PROHIBIDA LA REPRODUCCION NO AUTORIZADA

DISEGNO N. / PLAN N / DRAWING No / ZEICHNUNG NR. M-11-7-19.F/a	TIPO - TYPE / TYP 108	RIF. CLIENTE / REF. CLIENT / CUSTOMER REF. / BEZUG KUNDE	TIPO DI MACCHINA / TYPE DE MACHINE / TYPE OF IMPLEMENT / MASCHINENTYPE MKE
DATA / DATUM / DATE / FECHA 20.10.83 ~~20.07.83~~ — VISTO / DES/VER / CHECKED BY / GESEHEN Mogotti GIORGI		CLIENTE / CLIENT / CUSTOMER / KUNDE 420.0665 RABEWERK -Germania-	BONDIOLI & PAVESI

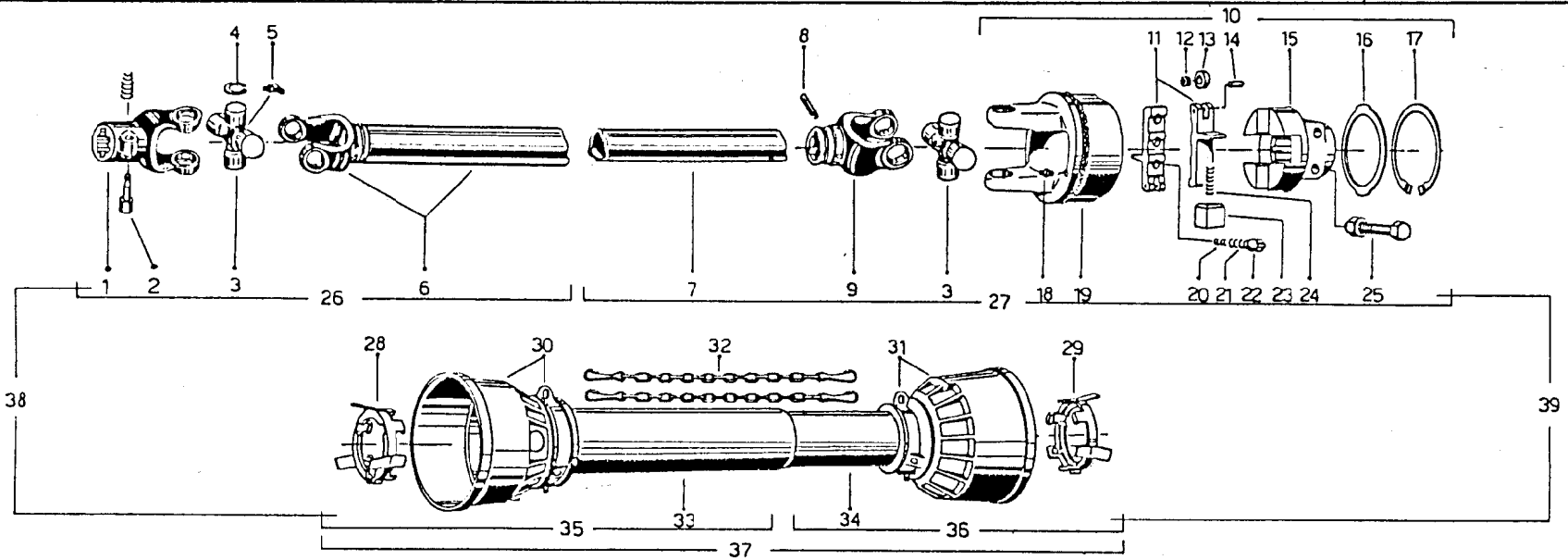

RIF REF BEZUG	CODICE CODE BESTELL. NR	PREZZO PRIX PREISE PRICE	DESCRIZIONE DESCRIPTION BESCHREIBUNG	QUANT. NOMBRE MENGE QUANTI.	HEF. BEZUG	CODE BESTELL. NR	PREISE PRICE	DESCRIPTION BESCHREIBUNG	MENGE QUANTI
1	8.05.07		Außengabel mit Schiebestift 1 3/8"	1	23	43.23		Federführung	2
2	1.08.25.01		Schiebestift Kompl 1 3/8" Z=6	2	24	43.08.03		Feder Ø2,4×38,5	6
3	8.41		Kreuzgarnitur Kompl	2	25	99.14.01		Schraubenbolzen Kompl	2
4	8.11		Sicherungsring	8	26	11732.50		Halber Außengelenkewelle	1
5	1.44		Schmiernippel	2	27	11719.51		Halber Innengelenkewelle	1
6	65902		Gabel mit Außenrohr	1	28	8.65.02		Außenlaufringe für Unfalschutz	1
7	65926 L=510		Innenrohr cmt. tmp.	1	29	8.66.02		Innenlaufringe für Unfalschutz	1
8	9.13.1		Spannhülse für Innenrohr	1	30	8.61.20		Aussenschutztrichter Kpl	1
9	8.17		Gabel für Innenrohr	1	31	8.61.10		Innenschutztrichter Kpl	1
10	64795		Überlastkupplung SC3- 2400 Nm	1	32	1.76.10		Haltekette	2
11	43.06		Rechter Mitnehmen Dx	2	33	8.73.340		Aussenschutzrohr	1
12	43.21		Nadellagerkäfig	2	34	8.74.340		Innenschutzrohr	1
13	43.22		Druckrolle	2	35	11639.L7		Halber Außenschutz	1
14	43.20		Zylindrischer Stift	2	36	11639.L8		Halber Innenschutz	1
15	43.04.A2		Aufstecknabe 1 3/4" Z=6	1	37	11638.F		Unfalschutz Kompl	1
16	43.61		Verschluß Scheibe	1	38	11732.F.60		Aussen GW haelfte mit schutz	1
17	43.14		Sicherungsring	1	39	11719.F.61		Innen GW haelfte mit schutz	1
18	14.12		Schmiernippel	2	1	8.05.08		Außengabel mit Schiebestift 1 3/8" Z 21	1
19	43.01.08		Kupplungsgehäuse mit Gabel	1	2	4.08.65		Schiebestift für 1 3/8" Z 21	2
20	11.03		Innenfeder Ø 1,4	6	1	8.05.09		Außengabel mit Schiebestift 1 3/4" Z 6	1
21	11.02.02		Außenfeder Ø 2,2	6	2	6.08.27		Schiebestift für 1 3/4" Z 6	2
22	11.06.01		Sperrkörper	6	1	8.05.10		Außengabel mit Schiebestift 1 3/4" Z 20	1
					2	6.00.28		Schiebestift für 1 3/4" Z 20	2

DISEGNO DI PROPRIETA' BONDIOLI & PAVESI VIETATE LE RIPRODUZIONI NON AUTORIZZATE

CE DESSIN EST LA PROPRIETE DE BONDIOLI & PAVESI. TOUTE REPRODUCTION NON AUTORISEE EST INTERDITE.

PROPERTY OF BONDIOLI & PAVESI REPRODUCTION NOT PERMITTED. ALL RIGHTS RESERVED

DIESE ZEICHNUNG IST EIGENTUM DER FIRMA BONDIOLI & PAVESI NICHT GENEHMIGTE VERVIELFAELTIGUNGEN SIND UNZULAESSIG.

PALANO PROPRIEDAD DE BONDIOLI & PAVESI PROHIBIDA LA REPRODUCCION NO AUTORIZADA

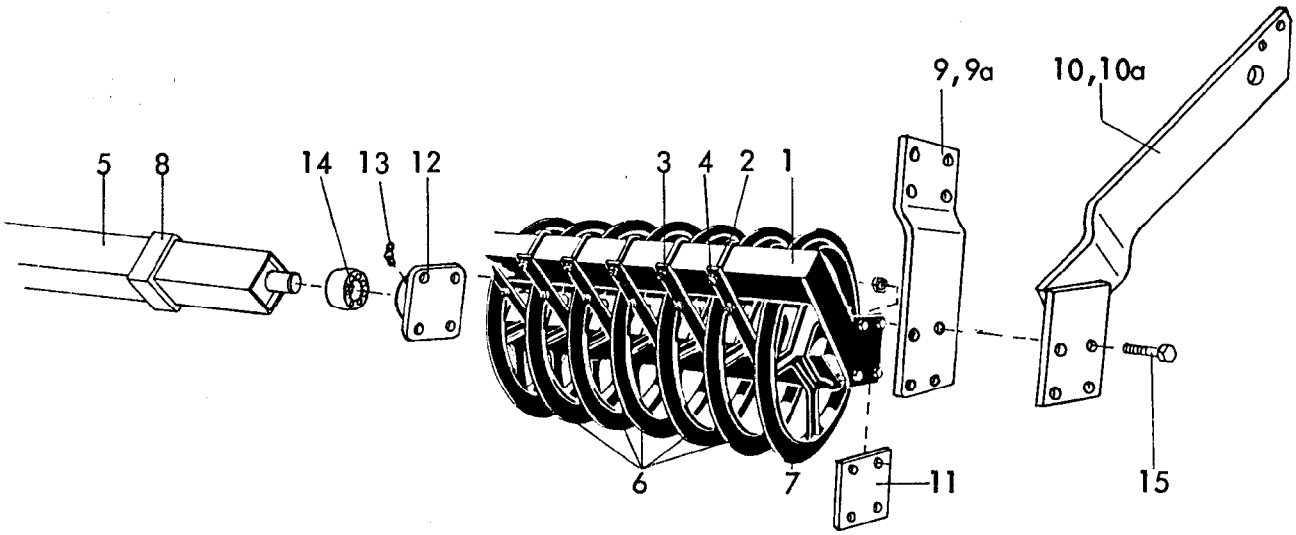

Gerätetyp: Ring-Packerwalze für RKE, PKE, SKE

Bild-Nr.	Bestell-Nr.	Stück je Gerät/Baugr.	Ersatzteilbezeichnung	Alte Bestell-Nr.	ca. kg/Teil	
1	8406.35.01	1	Abstreifer für RKE, PKE 250			
1	8406.35.02	1	Abstreifer für RKE, PKE, SKE 300			
1	8406.35.03	1	Abstreifer für RKE, PKE, SKE 400			
2	8406.33.02		Schraubband MC-12x93x115 } 20,24,32x für Typ 250,300,400			
3	8406.33.03		Abstreifer			
4	934D12P		6-ktmu. M 12 DIN 934-8 } 40,48,64x für Typ 250,300,400			
"	127DA12		Federring A 12 DIN 127			
5	8406.34.01	1	Ringträger für RKE, PKE 250			
5	8406.34.02	1	Ringträger für RKE, PKE, SKE 300			
5	8406.34.03	1	Ringträger für RKE, PKE, SKE 400			
6	8406.51.01		Packerring XT-6 20,24,32x für Typ 250,, 300, 400			
7	8406.51.02	2	Packerring XT-61			
8			Distanz-Vierkantrohr Länge je nach Scharabstand der Drillmaschine			
9	8406.36.01	1	Lagerarm -links- } für RKE 250,300			
9a	8406.36.02	1	Lagerarm -rechts-			

11.83

Gerätetyp: Ring-Packerwalze für RKE, PKE, SKE

Bild-Nr.	Bestell-Nr.	Stück je Gerät/Baugr.	Ersatzteilbezeichnung	Alte Bestell-Nr.	ca. kg/Teil	
9	8407.28.01	1	Lagerarm -links- } für RKE 400			
9a	8407.28.02	1	Lagerarm -rechts- }			
9	8411.29.01	1	Lagerarm -links- } für SKE 300,400			
9a	8411.29.02	1	Lagerarm -rechts- }			
10	8413.32.01	1	Seitenarm -links- } für PKE			
10a	8413.32.02	1	Seitenarm -rechts- }			
11	8406.25.06		Distanzplatte 2x für Typ 300, 4x für Typ 250			
12	8405.00.23	2	Flanschlager			
13	71412DBM81	2	Kegelschmiernippel BM 8x1 DIN 71412			
14	8404.28.06	2	Y-Lager			
	8404.28.07	2	Flanschlager komplett, Bild-Nr. 12 - 14			
15	931D1260N	8	6-ktschr. M 12x60 DIN 931-10.9 für Typ 250, 300			
15	931D1255M	8	6-ktschr. M 12x55 DIN 931-12.9 für Typ 400			
"	980DV12P	8	Sicherungsmutter VM 12 DIN 980-8			11.83

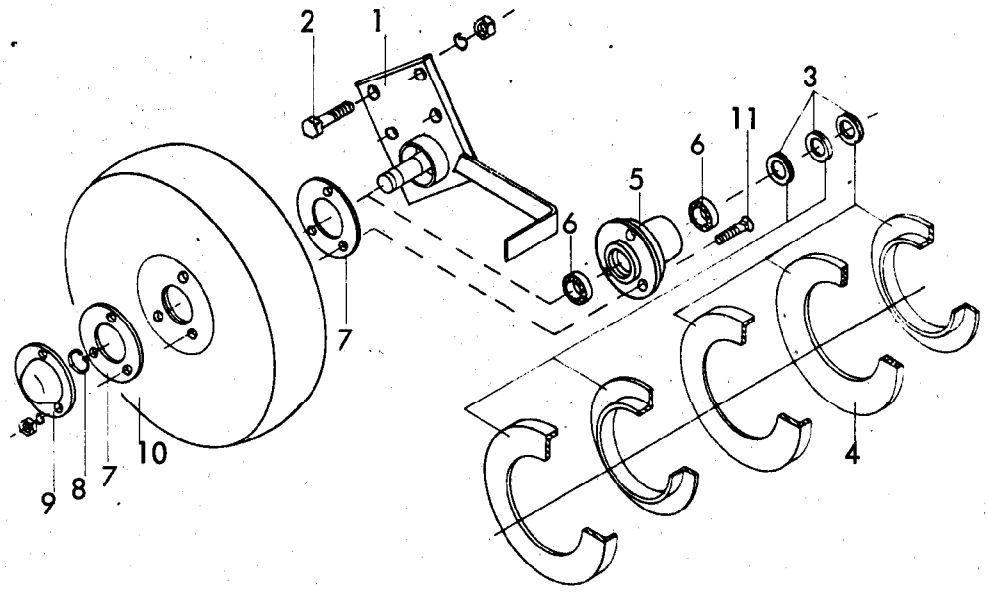

Gerätetyp: Kugellager-Stützräder 400/150 (anstelle Packerwalze) für Kreiseleggen

Bild-Nr.	Bestell-Nr.	Stück je Gerät/Baugr.	Ersatzteilbezeichnung	Alte Bestell-Nr.	ca. kg/Teil	
1	8405.70.04	1	Radhalter -rechts- } für MKE			
1	8405.70.05	1	Radhalter -links- } für MKE			
1	8405.70.01	1	Radhalter -rechts- } für MKE Br.1, RKE, SKE			
1	8405.70.02	1	Radhalter -links- } für MKE Br.1, RKE, SKE			
2	931D1245P	8	6-ktschr. M 12x45 DIN 931-8.8			
"	127DA 12	8	Federring A 12 DIN 127			
"	934D12 P	8	6-ktmu. M 12 DIN 934-8			
3	7511.10.01	6	Satz Dichtungslamellen Z 006	7501.05-9		
4	7511.00.01	2	Filzring DW-8	7207.06		
5	7511.05.00	2	Stützradnabe RWA-3	7501.05-10		
6	625D6006	4	Rillenkugellager 6006 DIN 625			
7	7511.00.03	4	Dichtung DW-4	7303.44-2		
8	471D3015	2	Sicherungsring 30x1,5 DIN 471			
9	7511.00.02	2	Radkappe RUA-3	7501.05-14		
10	6330.06.00	2	Radscheibe RVA-406, Ø 400x150	6510.16-1		
11	608D1035N	6	Senkschraube M 10x35 DIN 608-10.9			
"	127DA10	6	Federring A 10 DIN 127			
"	934D10P	6	6-ktmu. M 10 DIN 934-8			03.83

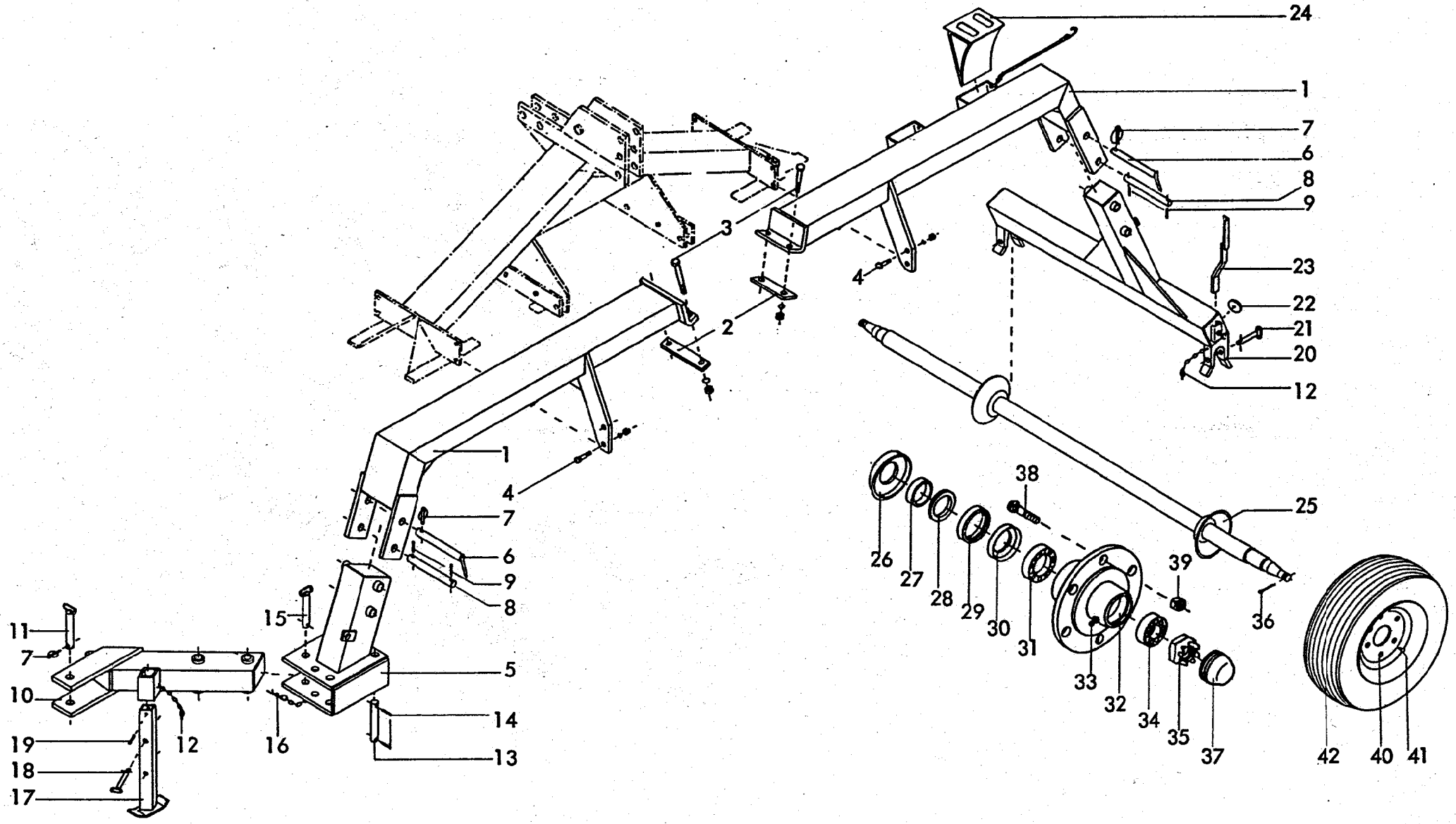

8413
MKE, PKE 400 -Langfahrvorrichtung-
11.83

Gerätetyp: MKE, PKE 400 -Langfahrvorrichtung-

Bild-Nr.	Bestell-Nr.	Stück je Gerät/Baugr.	Ersatzteilbezeichnung	Alte Bestell-Nr.	ca. kg/Teil	
1	8413.25.00	2	Transportrahmen			
2	8413.30.01	2	Lasche			
3	931D16160P	4	6-ktschr. M 16x160 DIN 931-8.8			
4	931D1640P	8	6-ktschr. M 16x40 DIN 933-8.8			
"	127DB16	12	Federring B 16 DIN 127			
"	934D16P	12	6-ktmu. M 16 DIN 934-8			
5	8413.27.00	1	Schwenkstück			
6	6337.31.00	2	Bolzen			
7	6805.00.17	3	Klappstecker Ø 10	4311.19		
8	8413.30.02	2	Schwenkbolzen			
9	1481D836	4	Spannhülse 8x36 DIN 1481			
10	8411.48.00	1	Zugstück			
11	7406.20.00	1	Steckbolzen Ø 30x205			
12	8405.12.09	3	Klappstecker STB-4,5x340			
13	8411.45.03	1	Deichselschwenkbolzen Ø 25x190			
14	1481D830	2	Spannhülse 8x30 DIN 1481			
15	8411.55.00	1	Deichselsteckbolzen Ø 25x185			
16	4716.35.00	1	Federsteckstock BTB-4	6416.01-3		
17	8411.49.00	1	Abstellstütze			
18	7515.14.00	1	Steckstock Ø 20x125			
19	1481D1390	1	Spannhülse 13x90 DIN 1481			
20	8413.26.00	1	Fahrwerk			
21	2206.04.00	2	Steckstock TB-20x165 A			
22	6440.00.05	2	Rückstrahler -rot-			
23	8411.61.01	1	Leuchtenträger -rechts-			
"	8411.61.02	1	Leuchtenträger -links-			
24	8407.14.04	2	Radunterlegkeil			
25	8411.66.00	1	Langfahrachse			11.83

Gerätetyp: MKE , PKE 400 -Langfahrvorrichtung-

Bild-Nr.	Bestell-Nr.	Stück je Gerät/Baugr.	Ersatzteilbezeichnung	Alte Bestell-Nr.	ca. kg/Teil	
26	4511.35.02	2	Staubkappe	4322.14-1		
27	4349.04.03	2	Innenring	4322.14-2		
28	4349.36.01	2	Filz 8x6x213	4322.14-3		
29	4349.04.02	2	Dichtscheibe	4322.14-4		
30	4349.04.04	2	Nilosring 33010 AV	4322.14-5		
31	720D33010	2	Kegelrollenlager 33010 DIN 720			
32	4349.05.04	2	Radnabe	4322.14-6		
33	4716.43.00	2	Schmiernippel H 2 8x1	6312.04-7		
34	720D33206	2	Kegelrollenlager 33206 DIN 720			
35	937D3015P	2	Kronenmutter M 30x1,5 DIN 937-8			
36	94D6356	2	Splint 6,3x56 DIN 94			
37	7510.08.01	2	Achskapsel UA-81	4309.25-2		
38	4349.34.01	12	Riffelbolzen M 18x1,5	6418.09-4		
39	4349.34.02	12	Kugelbundmutter M 18x1,5	6418.09-5		
	4349.83.01	2	Radnabe komplett, Bild-Nr. 26 - 39			
40	4348.00.01	2	Felge 9,00x15	6418.09-3		
41	4348.00.03	2	Schlauch 10,0/75-15	6418.09-2		
42	4348.00.04	2	Reifen 10,0/75-15 AW-Farmer 8 PR	4326.17-1		11.83