Ersatzteilliste

Kreiselegge

MKE

Baureihe 5

Bei Ersatzteilbestellung bitte Seite 3 beachten!

RABEWERK

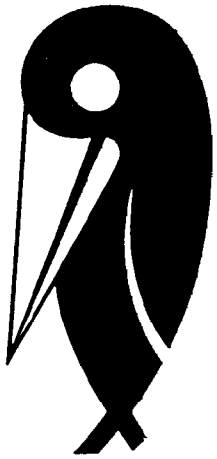

Wichtig bei Ersatzteilbestellungen:

Bitte machen Sie bei jeder Bestellung folgende Angaben:

1. Gerätetype (auf Typenschild eingeschlagen).
2. Maschinennummer (auf Typenschild und Rahmen eingeschlagen).

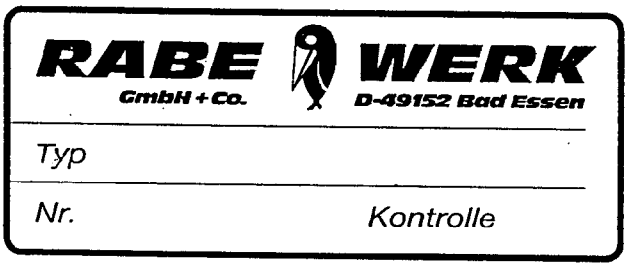

▲
Typenschild

3. Bestellnummer oder, falls hinter der entsprechenden Bildnummer keine Bestellnummer angegeben ist, die Lager-Nummer bzw. die DIN-Nummer mit den dazugehörigen Maßen. Wünschen Sie den Bezug kompletter Baugruppen, so geben Sie bitte die unterstrichene Bestellnummer an.
4. Die gewünschte Stückzahl der zu liefernden Ersatzteile.

RABEWERK
GmbH + Co., Landmaschinenfabrik, D-49152 Bad Essen
Telefon: (05472) 7710 · Telex: 941617 · Telefax: (05472) 771190

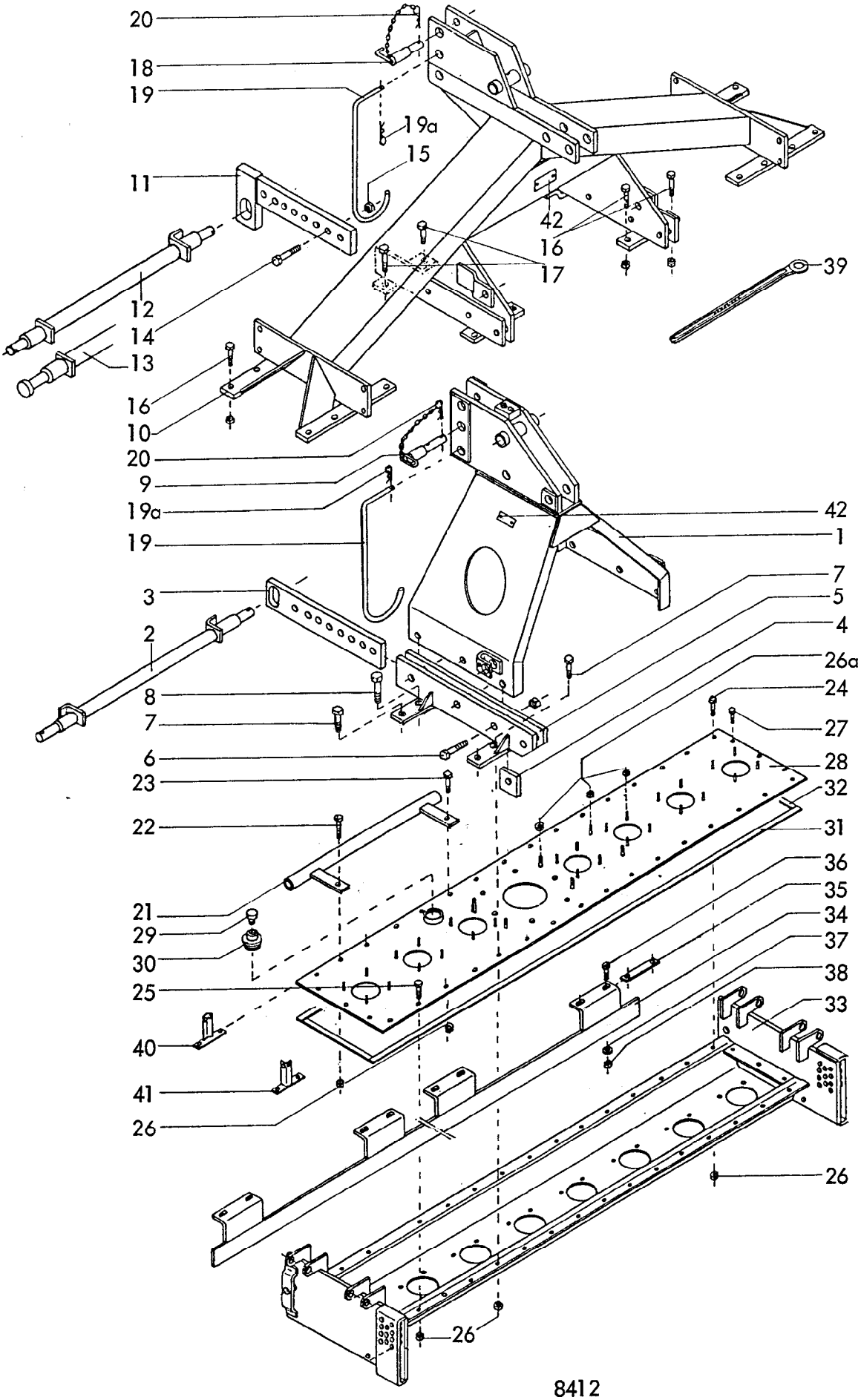

8412
MKE 200,250,300,400
Baureihe 3 , 4 , 5
01.86

Bild-Nr.	Bestell-Nr.	Stück je Gerät/Baugr.	Ersatzteilbezeichnung	Alte Bestell-Nr.	ca. kg/Teil
			Gerätetyp: MKE 200,250,300		
1	8413.16.00	1	Turm		
2	8412.47.00	1	Dreipunktachse Kat. II		
3	8412.00.05	2	Anschlußstück		
4	8413.00.34	2	Distanzplatte		
5	8412.20.01	1	Turmhalterung -links-		
5	8412.20.02	1	Turmhalterung -rechts-		
6	931D2075N	6	6-ktschr. M 20x75 DIN 931-10.9 Anziehdrehmoment: 580 Nm		
"	980DV20P	6	Sicherungsmutter VM 20 DIN 980-8		
7	931D1040M	8	6-ktschr. M 10x40 DIN 931-12.9 Anziehdrehmoment: 83 Nm		
8	931D1050M	4	6-ktschr. M 10x50 DIN 931-12.9 Anziehdrehmoment: 83 Nm		
"	980DV10M	12	Sicherungsmutter VM 10 DIN 980-12		
9	6333.09.00	1	O.L.-Stock Kat. II, DTB-112x87 kpl.		
9	6333.10.00	1	O.L.-StockKat. III, DTB-112x35 kpl.		
			Gerätetyp: MKE 400		
10	8409.87.00	1	Dreipunktbock		
11	8411.04.04	2	Anschlußstück		
12	8413.57.01	1	Dreipunktachse Kat. II		
12	8413.57.03	1	Dreipunktachse Kat. III -kurz-		
12	8413.57.02	1	Dreipunktachse Kat. III		
13	8413.57.04	1	Dreipunktachse Kat. II } für Fendt-Schnellkuppler		
13	8413.57.05	1	Dreipunktachse Kat. III } für Fendt-Schnellkuppler		
14	931D2065N	4	6-ktschr. M 20x65 DIN 931-10.9 Anziehdrehmoment: 580 Nm		
15	980DV20P	4	Sicherungsmutter VM 20 DIN 980-8		
16	931D1040M	16	6-ktschr. M 10x40 DIN 931-12.9 Anziehdrehmoment: 83 Nm		
17	931D1050N	4	6-ktschr. M 10x50 DIN 931-10.9 Anziehdrehmoment: 69 Nm		
"	980DV10N	20	Sicherungsmutter VM 10 DIN 980-10		
18	8413.31.00	1	O.L.-Stock Kat. II kpl.		
18	8413.58.00	1	O.L.-Stock Kat. III kpl.		

Bild-Nr.	Bestell-Nr.	Stück je Gerät/Baugr.	Ersatzteilbezeichnung	Alte Bestell-Nr.	ca. kg/Teil	
19	8405.00.19	1	Bügel			
19a	8418.00.04	1	Vorsteckfeder			
20	4716.35.00	1	Federsteckstock BTB-4	6416.01-3		
21	8411.54.11	2	Beinschutz für MKE 200			
21	8411.54.10	2	Beinschutz für MKE 250			
21	8411.54.01	2	Beinschutz für MKE 300			
21	8411.54.02	2	Beinschutz für MKE 400			
22	931D1050M	2(4)	6-ktschr. M 10x50 DIN 931-12.9			
23	933D1030M	2(4)	6-ktschr. M 10x30 DIN 933-12.9 } M_a = 83 Nm			
24	933D1040M	2	6-ktschr. M 10x40 DIN 933-12.9			
25	933D1025N		6-ktschr. M 10x25 DIN 933-10.9 Anziehdrehmoment : 69 Nm			
"		10	für MKE 200			
"		18	für MKE 250			
"		26	für MKE 300			
"		34	für MKE 400			
26	980DV10M	20	Sicherungsmutter VM 10 DIN 980-12, M_a = 83 Nm			
26a	980DV10N		Sicherungsmutter VM 10 DIN 980-10, M_a = 69 Nm			
"		36	für MKE 200			
"		52	für MKE 250			
"		68	für MKE 300			
"		84	für MKE 400			
27	933D1020NVP	6	Verbus-Plus-Schraube M 10x20 DIN 933-10.9			
28	8409.08.03	1	Abdeckblech für MKE 200			
28	8409.08.02	1	Abdeckblech für MKE 250			
28	8409.08.01	1	Abdeckblech für MKE 300			
28	8409.08.15	1	Abdeckblech für MKE 400			
29	8404.47.00	1	Be- und Entlüftungsfilter			
30	8404.24.00	1	Verschlußschraube R 1 1/2"			
31	8409.31.04	2	Flachdichtung für MKE 200, 15x4x1940			
31	8409.31.03	2	Flachdichtung für MKE 250, 15x4x2430			
31	8409.31.02	2	Flachdichtung für MKE 300, 15x4x2920			
31	8409.31.12	2	Flachdichtung für MKE 400, 15x4x3900			
32	8409.31.01	2	Flachdichtung 15x4x290			
33	8412.16.04	1	Werkzeugträger für MKE 200			
33	8412.16.03	1	Werkzeugträger für MKE 250			
33	8412.16.02	1	Werkzeugträger für MKE 300			
33	8412.16.01	1	Werkzeugträger für MKE 400			01.86

Bild-Nr.	Bestell-Nr.	Stück je Gerät/Baugr.	Ersatzteilbezeichnung	Alte Bestell-Nr.	ca. kg/Teil	
34	8412.19.06	1	Schutzschiene für MKE 200			
34	8412.19.05	1	Schutzschiene für MKE 250			
34	8412.19.03	1	Schutzschiene für MKE 300			
34	8412.19.01	1	Schutzschiene für MKE 400			
35	8411.00.29	4(6)	Unterlage			
36	931D1050M	8(12)	6-ktschr. M 10x50 DIN 931-12.9 Anziehdrehmoment : 83 Nm			
37	440DR11,5	8(12)	Scheibe R 11,5 DIN 440			
38	980DV10M	8(12)	Sicherungsmutter VM 10 DIN 980-12			
39	8405.00.16	1	Ringschlüssel SW-22			
40	8409.32.00	2	Leuchtenhalter -vorn-			
41	8409.33.01	1	Leuchtenhalter -hinten rechts-			
41	8409.33.02	1	Leuchtenhalter -hinten links-			
42	4716.37.00	1	Typenschild SX-4	6405.01-2		
"	1476D410	2	Halbrundkerbnagel 4x10 DIN 1476			01.86

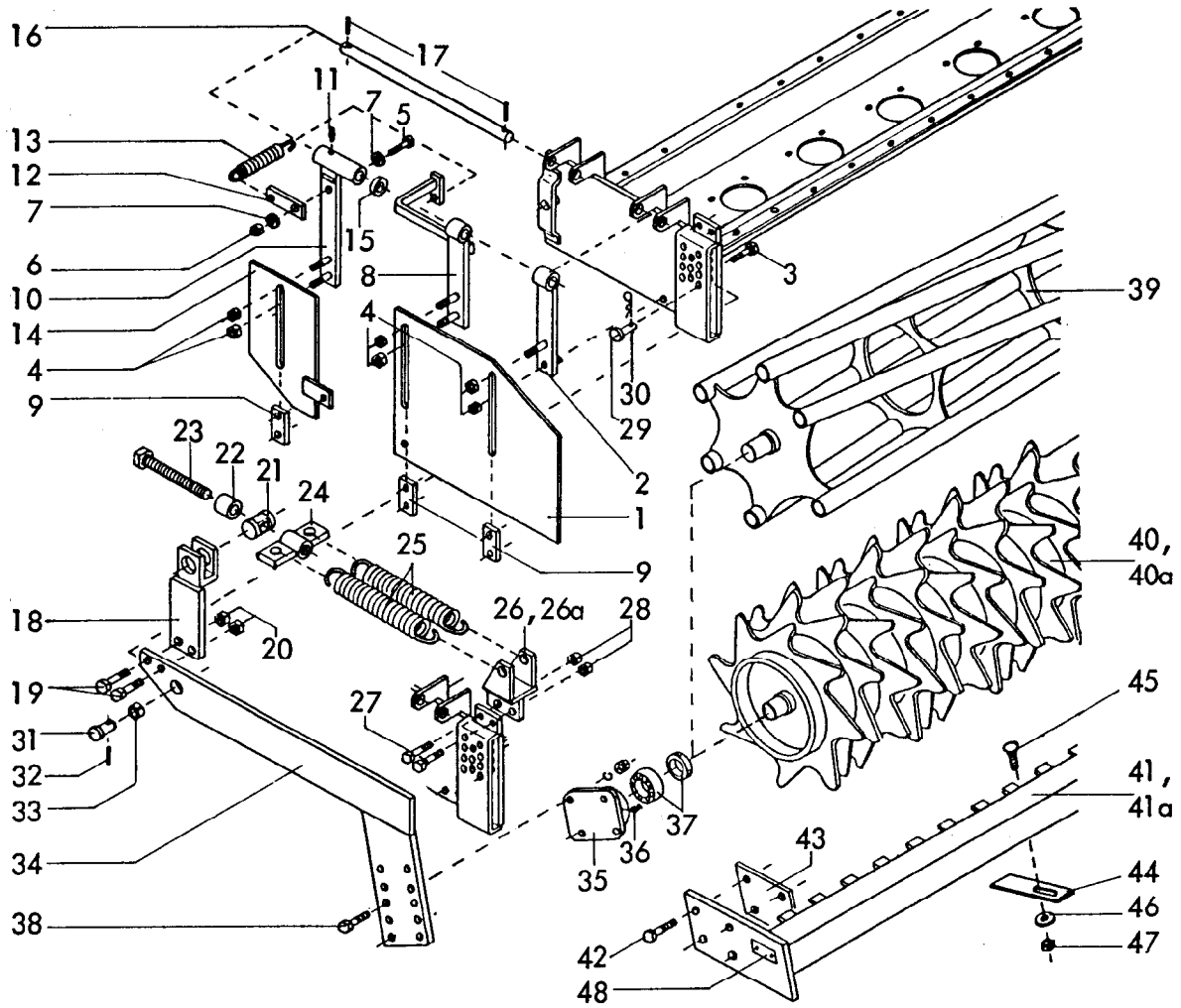

Gerätetyp: MKE 200,250,300,400 Baureihe 5

Bild-Nr.	Bestell-Nr.	Stück je Gerät/Baugr.	Ersatzteilbezeichnung	Alte Bestell-Nr.	ca. kg/Teil	
1	8413.61.01	2	Seitenblech			
2	8413.14.05	2	Seitenblechhalter -hinten-			
3	931D1075P	2	6-ktschr. M 10x75 DIN 931-8.8			
4	980DV10N	12	Sicherungsmutter VM 10 DIN 980-10			
5	931D1040M	2	6-ktschr. M 10x40 DIN 931-12.9			
6	980DV10M	2	Sicherungsmutter VM 10 DIN 980-12			
7	126D11	4	Scheibe 11 DIN 126			
8	8413.18.01	1	Seitenblechhalter -vorn links-			
8	8413.18.02	1	Seitenblechhalter -vorn rechts-			
9	8413.00.42	6	Lasche LC-11x60			

Bild-Nr.	Bestell-Nr.	Stück je Gerät/Baugr.	Ersatzteilbezeichnung	Alte Bestell-Nr.	ca. kg/Teil	
10	8413.17.01	1	Seitenklappenhalter -links-			
10	8413.17.02	1	Seitenklappenhalter -rechts-			
11	4716.38.00	2	Schmiernippel H 1 8x1	6312.04-6		
12	8413.00.33	2	Federspanner			
13	6241.41.09	2	Zugfeder CF-244	7202.07-2		
14	8413.15.02	1	Seitenklappe -links-			
14	8413.15.01	1	Seitenklappe -rechts-			
15	1441D31	2	Scheibe 31 DIN 1441			
16	8413.00.26	2	Haltebolzen			
17	1481D640	4	Spannhülse 6x40 DIN 1481			
18	8413.63.00	2	Federhalter			
19	960D161560M	4	6-ktschr. M 16x1,5x60 DIN 960-12.9			
20	8405.00.18	4	Poly-Stop-6-ktmu. mit Bund M 16x1,5-10			
21	6329.00.01	2	Spindellager LB-53	6313.12-5		
22	8411.88.01	2	Distanzrohr			
23	933D20200P	2	6-ktschr. M 20x200 DIN 933-8.8			
24	8413.65.00	2	Federspanner			
25	8404.01.31	4	Zugfeder CF-288			
26	8413.64.01	1	Federaufhängung -links-			
26a	8413.64.02	1	Federaufhängung -rechts-			
27	931D1245N	4	6-ktschr. M 12x45 DIN 931-10.9			
28	980DV12N	4	Sicherungsmutter VM 12 DIN 980-10			
29	8409.99.02	2	Steckstock Ø 20x50			
30	4716.35.00	2	Federsteckstock BTB-4	6416.01-3		
31	8409.99.01	2	Steckstock Ø 25x50			
32	1481D636	2	Spannhülse 6x36 DIN 1481			
33	1498D322514	2	Einspannbuchse EG 32/25x14 DIN 1498			
34	8413.66.03	1	Seitenarm -links- } für MKE 200,250			
"	8413.66.04	1	Seitenarm -rechts- }			
"	8413.67.03	1	Seitenarm -links- } für MKE 300			
"	8413.67.04	1	Seitenarm -rechts- }			
"	8413.68.03	1	Seitenarm -links- } für MKE 400			
"	8413.68.04	1	Seitenarm -rechts- }			03.86

Bild-Nr.	Bestell-Nr.	Stück je Gerät/Baugr.	Ersatzteilbezeichnung	Alte Bestell-Nr.	ca. kg/Teil
35	8405.00.23	2	Flanschlager		
36	71412DBM81	2	Kegelschmiernippel BM 8x1 DIN 71412		
37	8404.28.06	2	Y-Lager		
	8404.28.07	2	Flanschlager komplett, Bild-Nr. 35-37		
38	933D1240N	8	6-ktschr. M 12x40 DIN 933-10.9		
"	127DA12	8	Federring A 12 DIN 127		
"	934D12P	8	6-ktmu. M 12 DIN 934-8		
39	8409.92.01	1	Stabwalze für MKE 200 } Ø 350		
"	8409.92.02	1	Stabwalze für MKE 250 } Ø 350		
"	8409.92.03	1	Stabwalze für MKE 300 } Ø 350		
"	8404.41.00	1	Stabwalze für MKE 400, Ø 400		
40	8406.59.10	1	Zahnwalze UZW für MKE 200 } Ø 440		
"	8406.59.11	1	Zahnwalze UZW für MKE 250 } Ø 440		
"	8406.59.12	1	Zahnwalze UZW für MKE 300 } Ø 440		
"	8406.59.13	1	Zahnwalze UZW für MKE 400 } Ø 440		
41	8406.60.01	1	Abstreifer UZW für MKE 200		
"	8406.60.02	1	Abstreifer UZW für MKE 250		
"	8406.60.03	1	Abstreifer UZW für MKE 300		
"	8406.60.04	1	Abstreifer UZW für MKE 400		
40a	8409.93.01	1	Zahnwalze GZW für MKE 200 } Ø 500		
"	8406.39.01	1	Zahnwalze GZW für MKE 250 } Ø 500		
"	8406.39.02	1	Zahnwalze GZW für MKE 300 } Ø 500		
"	8406.39.03	1	Zahnwalze GZW für MKE 400 } Ø 500		
41a	8406.53.01	1	Abstreifer GZW für MKE 200		
"	8406.53.02	1	Abstreifer GZW für MKE 250		
"	8406.53.03	1	Abstreifer GZW für MKE 300		
"	8406.53.04	1	Abstreifer GZW für MKE 400		
42	931D1255M	8	6-ktschr. M 12x55 DIN 931-12.9 für UZW,GZW 250,400		
42	931D1250P	8	6-ktschr. M 12x50 DIN 931-8.8 für UZW,GZW 300		
43	8406.25.06	2	Distanzlasche für UZW,GZW 250,400		
44	8405.00.27		Abstreiferblech	18x für MKE 200	
45	603D1230P		Flachrundschr. M 12x30 DIN 603-8.8	22x für MKE 250	
46	6436.60.03		Scheibe C-13	24x für MKE 300	
47	934D12P		6-ktmu. M 12 DIN 934-8	34x für MKE 400	
48	4716.37.00	1	Typenschild SX-4	6405.01-2	

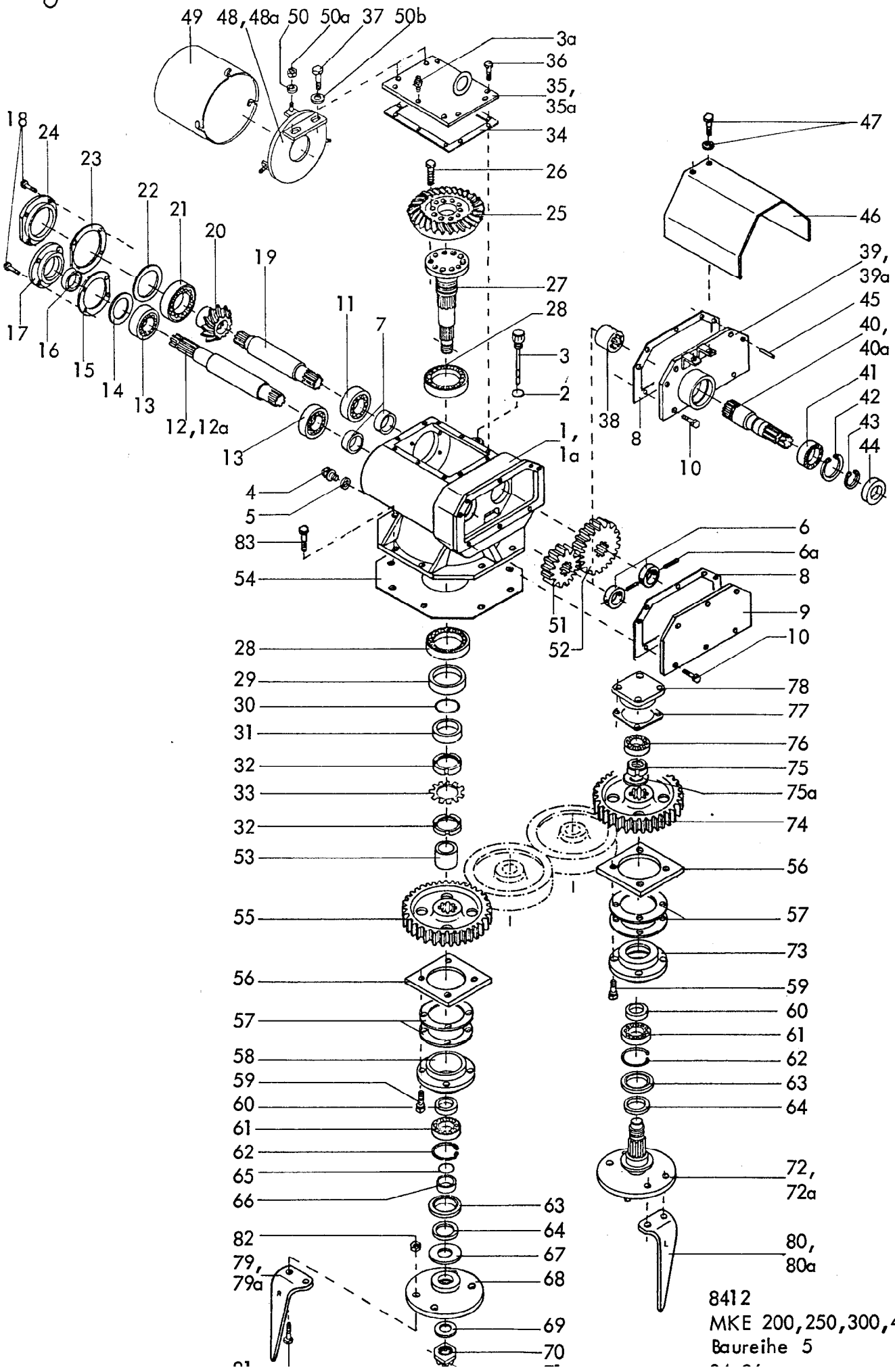

8412
MKE 200,250,300,400
Baureihe 5

Bild-Nr.	Bestell-Nr.	Stück je Gerät/Baugr.	Ersatzteilbezeichnung	Alte Bestell-Nr.	ca. kg/Teil	
1	8412.43.01	1	Getriebegehäuse -rechts- für MKE 200,300,400 = abgebildet			
1a	8412.43.02	1	Getriebegehäuse -links- für MKE 250 = spiegelbildlich			
2	8132.04.02	1	O-Ring 16x2,5	4312.18-1		
3	8411.08.15	1	Meßstab			
3a	8409.00.36	1	Entlüfter			
4	7604DA1615R	1	Verschlußschraube AM 16x1,5 DIN 7604-5.6			
5	7603DA162015C	1	Dichtring A 16x20x1,5 DIN 7603-Cu			
6	8412.42.09	2	Buchse			
6a	1481D650	2	Spannhülse 6x50 DIN 1481			
7	8412.42.08	2	Distanzbuchse			
8	8412.42.10	1	Getriebedichtung			
9	8412.46.00	1	Getriebedeckel			
10	933D1020N	5	6-ktschr. M 10x20 DIN 933-10.9			
11	720D32209	1	Kegelrollenlager 32209 DIN 720			
12	8412.42.05	1	Antriebswelle 422 lg.			
12a	8412.44.05	1	Antriebswelle 447 lg. für Durchtrieb			
13	720D30209	2	Kegelrollenlager 30209 DIN 720			
14	8404.46.01	1	Paßring 1x75x85			
15	8409.01.13	1	Gehäusedichtung Ø 85,5x125x1			
16	3760D45608AS	1	Wellendichtring 45x60x8 AS DIN 3760			
17	8409.01.03	1	Verschlußkappe NW-18			
18	933D1035NVP	8	Verbus-Plus-Schraube M 10x35 DIN 933-10.9, Anziehdrehmoment: 69 Nm			
19	8412.42.06	1	Ritzelwelle 302 lg.			
20	8412.42.07	1	Kegelrad Z 13			
21	720D30212	1	Kegelrollenlager 30212 DIN 720			
22	8404.46.03	1	Paßring 1,2x95x110			
23	8409.01.12	1	Gehäusedichtung Ø 110,5x150x1			
24	8409.01.02	1	Verschlußdeckel NW-17			
25	8412.42.04	1	Tellerrad Z 27			
26	933D1230MVP	10	Verbus-Plus-Schraube M 12x30 DIN 933-12.9, Anziehdrehmoment: 145 Nm			
27	8412.42.03	1	Getriebewelle			
28	720D30211	2	Kegelrollenlager 30211 DIN 720			
29	8409.01.10	1	Wellendichtring 70x105x13 B 2			
30	8404.26.06	1	O - Ring 55x2			
31	8409.01.09	1	Distanzbuchse			04.86

Bild-Nr.	Bestell-Nr.	Stück je Gerät/Baugr.	Ersatzteilbezeichnung	Alte Bestell-Nr.	ca. kg/Teil	
32	981DKM11	2	Nutmutter KM 11 DIN 981			
33	5406DMB11	1	Sicherungsblech MB 11 DIN 5406			
34	8412.02.04	1	Gehäusedichtung			
35	8412.04.01	1	Gehäusedeckel -rechts- für MKE 200,300,400			
35a	8412.04.02	1	Gehäusedeckel -links- für MKE 250			
36	933D1020N	2	6-ktschr. M 10x20 DIN 933-10.9			
"	933D1020NVP	5	Verbus-Plus-Schraube M 10x20 DIN 933-10.9			
37	933D1035N	2	6-ktschr. M 10x35 DIN 933-10.9			
38	8412.44.08	1	Buchse		Getriebeteile für Durchtrieb + Antriebswelle Pos. 12a	
39	8412.45.01	1	Getriebedeckel für Durchtrieb -rechts- für MKE 200,300,400			
39a	8412.45.02	1	Getriebedeckel für Durchtrieb -links- für MKE 250			
40	8412.44.06	1	Zapfwellenstummel 1 3/4"			
40a	8412.44.07	1	Zapfwellenstummel 1 3/8"			
41	625D6209	1	Rillenkugellager 6209 DIN 625			
42	472D853	1	Sicherungsring 85x3 DIN 472			
43	471D45175	1	Sicherungsring 45x1,75 DIN 471			
44	8404.21.05	1	Wellendichtring 45x85x13 B 2			
45	6325D8m624	2	Zylinderstift 8 m 6x24 DIN 6325 (mit Loctite eingeklebt)			
46	8406.48.05	1	Zapfwellenschutz			
47	933D825P	2	6-ktschr. M 8x25 DIN 933-8.8			
"	127DA8	2	Federring A 8 DIN 127			
	8412.42.01	1	Getriebe -rechts- für MKE 200,300,400 komplett, Bild-Nr.1, 2-35, 36, 37			
	8412.42.02	1	Getriebe -links- für MKE 250 komplett, Bild-Nr. 1a-34, 35a-37			
	8412.44.01	1	Getriebe mit Durchtrieb 1 3/4" -rechts- für MKE 200,300,400 komplett, Bild-Nr. 1, 2-11, 12a-39, 40, 41-47			
	8412.44.02	1	Getriebe mit Durchtrieb 1 3/8" -rechts- für MKE 200,300,400 komplett, Bild-Nr. 1, 2-11, 12a-39, 40a-47			
	8412.44.03	1	Getriebe mit Durchtrieb 1 3/4" -links- für MKE 250 komplett, Bild-Nr. 1a-11, 12a-38, 39a, 40, 41-47			
	8412.44.04	1	Getriebe mit Durchtrieb 1 3/8" -links- für MKE 250 komplett, Bild-Nr. 1a-11, 12a-38, 39a, 40a - 47			04.86

Bild-Nr.	Bestell-Nr.	Stück je Gerät/Baugr.	Ersatzteilbezeichnung	Alte Bestell-Nr.	ca. kg/Teil
48	8418.27.11	1	Schutzscheibe -rechts- für MKE 200,300,400		
48a	8418.27.12	1	Schutzscheibe -links- für MKE 250		
49	8418.00.06	1	Zapfwellenschutz		
50	126D9	3	Scheibe 9 DIN 126		
50a	980DV8P	3	Sicherungsmutter VM 8 DIN 980-8		
50b	126D11	3	Scheibe 11 DIN 126		
51	8412.00.12	1	Wechselrad Z 15 (M 15) } Grundausrüstung		
52	8412.00.13	1	Wechselrad Z 22 (M 22) } Grundausrüstung		
51	8412.00.08	1	Wechselrad Z 12 (M 12)		
52	8412.00.09	1	Wechselrad Z 25 (M 25)		
51	8412.00.10	1	Wechselrad Z 14 (M 14)		
52	8412.00.11	1	Wechselrad Z 23 (M 23)		
51	8412.00.16	1	Wechselrad Z 17 (M 17)		
52	8412.00.17	1	Wechselrad Z 20 (M 20)		
51	8412.00.14	1	Wechselrad Z 16 (M 16)		
52	8412.00.15	1	Wechselrad Z 21 (M 21)		
53	8412.00.01	1	Distanzrohr		
54	8412.00.18	1	Getriebedichtung		
55	8409.00.04	1	Zahnrad Z 49 -Mitte-		
56	8409.00.10		Gewindeplatte (8,10,12,16x für MKE 200,250,300,400)		
57	8409.00.11		Lagerflanschdichtung (16,20,24,32x für MKE 200,250,300,400)		
58	8409.00.05	1	Lagerflansch -Mitte- LW-591		
59	933D1230NVP		Verbus-Plus-Schraube M 12x30 DIN 933-10.9, Anziehdrehmoment: 120 Nm		
"		32	für MKE 200		
"		40	für MKE 250		
"		48	für MKE 300		
"		64	für MKE 400		
60	8409.00.06		Distanzbuchse		
61	625D6209		Rillenkugellager 6209 DIN 625	8x für MKE 200	
62	472DJ853		Sicherungsring J 85x3 DIN 472	10x für MKE 250	
63	3760D55858		Wellendichtring 55x85x8 DIN 3760 mit Lauffläche für Gamma-Ring	12x für MKE 300 16x für MKE 400	
64	8409.00.14		Gamma-Ring RB 55		

Bild-Nr.	Bestell-Nr.	Stück je Gerät/Baugr.	Ersatzteilbezeichnung	Alte Bestell-Nr.	ca. kg/Teil
65	8404.26.01	1	O-Ring 45x2		
66	8409.00.07	1	Distanzbuchse		
67	8409.00.08	1	Scheibe		
68	8412.00.03	1	Messerhalter		
69	126D36	1	Scheibe 36 DIN 126		
70	937D3615P	1	Kronenmutter M 36x1,5 DIN 937-8		
71	1481D650	1	Spannhülse 6x50 DIN 1481		
72	8412.00.02		Welle mit Messerhalter 3,4,5,7x für MKE 200,250,300,400		
72a	8412.00.04		Welle mit Messerhalter -links- 4,5,6,8x für MKE 200,250,300,400		
73	8409.00.12		Lagerflansch LW-59		
74	8409.00.16		Zahnrad Z 49		
75	8409.00.13		Nutmutter KM 40x1,5 SSN 546	7x für MKE 200 9x für MKE 250 11x für MKE 300 15x für MKE 400	
75a	1441D41		Scheibe 41 DIN 1441		
76	625D62072RS		Rillenkugellager 6207 2 RS DIN 625		
77	8409.00.17		Lagerdeckeldichtung		
78	8409.00.18		Lagerdeckel LW-401		
79	8409.12.01		Kreiselmesser KG-26 -rechts-	8x für MKE 200 10x für MKE 250 12x für MKE 300 16x für MKE 400	
79a	8411.62.05		Kreiselmesser KG-26 Z -rechts- (Rabid)		
80	8409.12.02		Kreiselmesser KG-26 L -links-		
80a	8411.62.06		Kreiselmesser KG-26 LZ -links- (Rabid)		
81	960D141550M		6-ktschr. M 14x1,5x50 DIN 960-12.9		
82	8409.00.37		Poly-Stop-6-ktmu. mit Bund M 14x1,5-10 Anziehdrehmoment : 250 Nm 32x für MKE 200, 40x für MKE 250, 48x für MKE 300, 64x für MKE 400		
83	931D1040M	4	6-ktschr. M 10x40 DIN 931-12.9		
"	980DV10M	4	Sicherungsmutter VM 10 DIN 980-12 Anziehdrehmoment : 83 Nm		

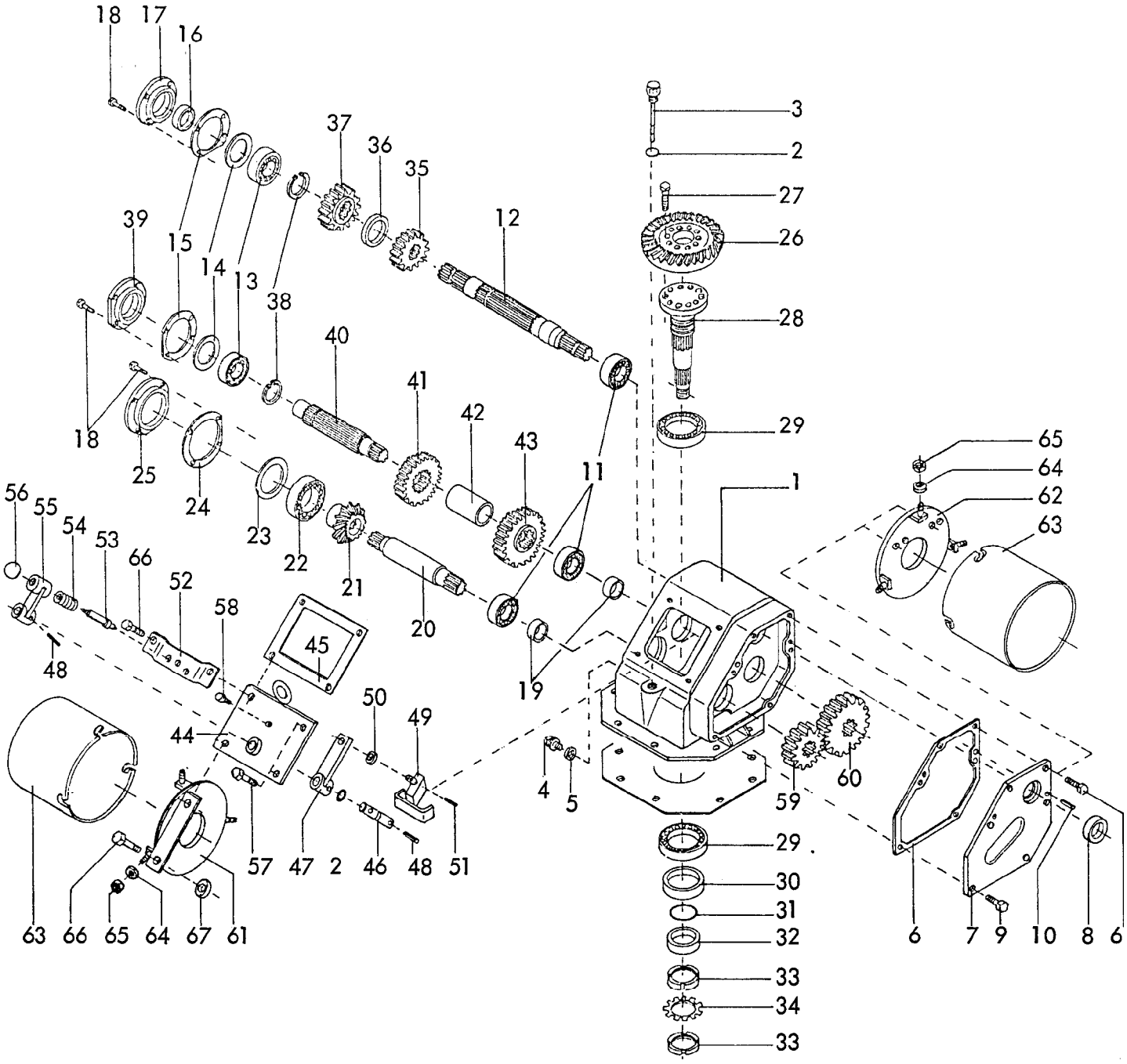

8412
MKE 200,250,300,400
-Schaltgetriebe-
02.86

Bild-Nr.	Bestell-Nr.	Stück je Gerät/Baugr.	Ersatzteilbezeichnung	Alte Bestell-Nr.	ca. kg/Teil	
1	8412.58.02	1	Getriebegehäuse -links- für MKE 200,300,400 = abgebildet			
1	8412.58.01	1	Getriebegehäuse -rechts- für MKE 250 = spiegelbildlich			
2	8132.04.02	2	O-Ring OR 16x2,5			
3	8411.08.15	1	Meßstab			
4	760DA1615R	1	Verschlußschraube AM 16x1,5 DIN 7604-5.6			
5	7603DA162015C	1	Dichtring A 16x20x1,5 DIN 7603-Cu			
6	8412.61.13	1	Getriebedichtung			
7	8412.62.01	1	Getriebedeckel -rechts-			
7	8412.62.02	1	Getriebedeckel -links-			
8	3760D4~~2~~5608AS	1	Wellendichtring 4~~2~~5x60x8 AS DIN 3760			
9	933D1020N	4	6-ktschr. M 10x20 DIN 933-10.9			
10	6325D8m624	2	Zylinderstift 8 m 6x24 DIN 6325 (mit Loctite eingeklebt)			
11	720D32209	3	Kegelrollenlager 32209 DIN 720			
12	8412.61.09	1	Durchtriebswelle 1 3/8"			
12	8412.61.20	1	Durchtriebswelle 1 3/4"			
13	720D30209	2	Kegelrollenlager 30209 DIN 720			
14	8404.46.01	2	Paßring 1x75x85			
15	8409.01.13	2	Gehäusedichtung Ø 85,5x125x1			
16	3760D45608AS	1	Wellendichtring 45x60x8 AS DIN 3760			
17	8409.01.03	1	Verschlußkappe NW-18			
18	933D1035NVP	12	Verbus-Plus-Schraube M 10x35 DIN 933-10.9 Anziehdrehmoment : 69 Nm			
19	8412.42.08	2	Distanzbuchse			
20	8412.42.06	1	Ritzelwelle 302 lg.			
21	8412.61.18	1	Kegelrad Z 13			
22	720D30212	1	Kegelrollenlager 30212 DIN 720			
23	8404.46.03	1	Paßring 1,2x95x110			
24	8409.01.12	1	Gehäusedichtung Ø 110,5x150x1			
25	8409.01.02	1	Verschlußdeckel NW-17			
26	8412.61.19	1	Tellerrad Z 27			
27	933D1230MVP	10	Verbus-Plus-Schraube M 12x30 DIN 933-12.9 Anziehdrehmoment : 145 Nm			02.86

Bild-Nr.	Bestell-Nr.	Stück je Gerät/Baugr.	Ersatzteilbezeichnung	Alte Bestell-Nr.	ca. kg/Teil	
28	8412.61.03	1	Getriebewelle			
29	720D30211	2	Kegelrollenlager 30211 DIN 720			
30	8409.01.10	1	Wellendichtring 70x105x13 B 2			
31	8404.26.06	1	O-Ring OR 55x2			
32	8409.01.09	1	Distanzbuchse			
33	981DKM11	2	Nutmutter KM 11 DIN 981			
34	5406DMB11	1	Sicherungsblech MB 11 DIN 5406			
35	8412.61.11	1	Schaltrad Z 15			
36	8412.61.12	1	Distanzbuchse			
37	8412.61.10	1	Schaltrad Z 17			
38	471D503	2	Sicherungsring 50x3 DIN 471			
39	8412.61.04	1	Deckel			
40	8412.61.05	1	Zwischenwelle			
41	8412.61.07	1	Schaltrad Z 20			
42	8412.61.08	1	Distanzrohr			
43	8412.61.06	1	Schaltrad Z 22			
44	8412.63.01	1	Deckel -rechts-			
44	8412.63.02	1	Deckel -links-			
45	8412.61.14	1	Deckeldichtung			
46	8412.61.15	1	Verbindungsbolzen			
47	8412.64.00	1	Schwinge			
48	1481D840	2	Spannstift 8x40 DIN 1481			
49	8412.65.00	1	Gabel			
50	1441D17	1	Scheibe 17 DIN 1441			
51	1481D526	1	Spannstift 5x26 DIN 1481			
52	8412.67.01	1	Raste -rechts-			
52	8412.67.02	1	Raste -links-			
53	8412.61.16	1	Druckbolzen			
54	8412.61.17	1	Druckfeder DF-129			
55	8412.66.01	1	Schalthebel -rechts-			
55	8412.66.02	1	Schalthebel -links-			
56	319DC4012	1	Kugelkopf C 40xM 12-FS DIN 319			
57	933D1025NVP	2	Verbus-Plus-Schraube M 10x25 DIN 933-10.9			
58	8404.47.00	1	Be- und Entlüftungsfilter			02.86

Bild-Nr.	Bestell-Nr.	Stück je Gerät/Baugr.	Ersatzteilbezeichnung	Alte Bestell-Nr.	ca. kg/Teil	
59	8415.00.22	1	Wechselrad Z 16 (R 16)			
60	8415.00.23	1	Wechselrad Z 21 (R 21)			
61	8412.70.02	1	Schutzscheibe -vorn- (für linkes Getriebe = abgebildet)			
61	8412.70.01	1	Schutzscheibe -vorn- (für rechtes Getriebe = spiegelbildlich)			
62	8412.69.00	1	Schutzscheibe -hinten-			
63	8418.00.06	2	Zapfwellenschutz			
64	126D9	6	Scheibe 9 DIN 126			
65	980DV8P	6	Sicherungsmutter VM 8 DIN 980-8			
66	933D1035NVP	2	Verbus-Plus-Schraube M 10x35 DIN 933-10.9			
67	126D11	1	Scheibe 11 DIN 126			
68	933D1035N	2	6-ktschr. M 10x35 DIN 933-10.9			
	G 8412/130	1	Schaltgetriebe mit Durchtrieb 1 3/4" -rechts- für MKE 200,300,400 komplett, Bild-Nr.1-68			
	G 8412/128	1	Schaltgetriebe mit Durchtrieb 1 3/8" -rechts- für MKE 200,300,400 komplett, Bild-Nr. 1-68			
	G 8412/131	1	Schaltgetriebe mit Durchtrieb 1 3/4" -links- für MKE 250 komplett, Bild-Nr. 1-68			
	G 8412/129	1	Schaltgetriebe mit Durchtrieb 1 3/8" -links- für MKE 250 komplett, Bild-Nr. 1-68			
						02.86

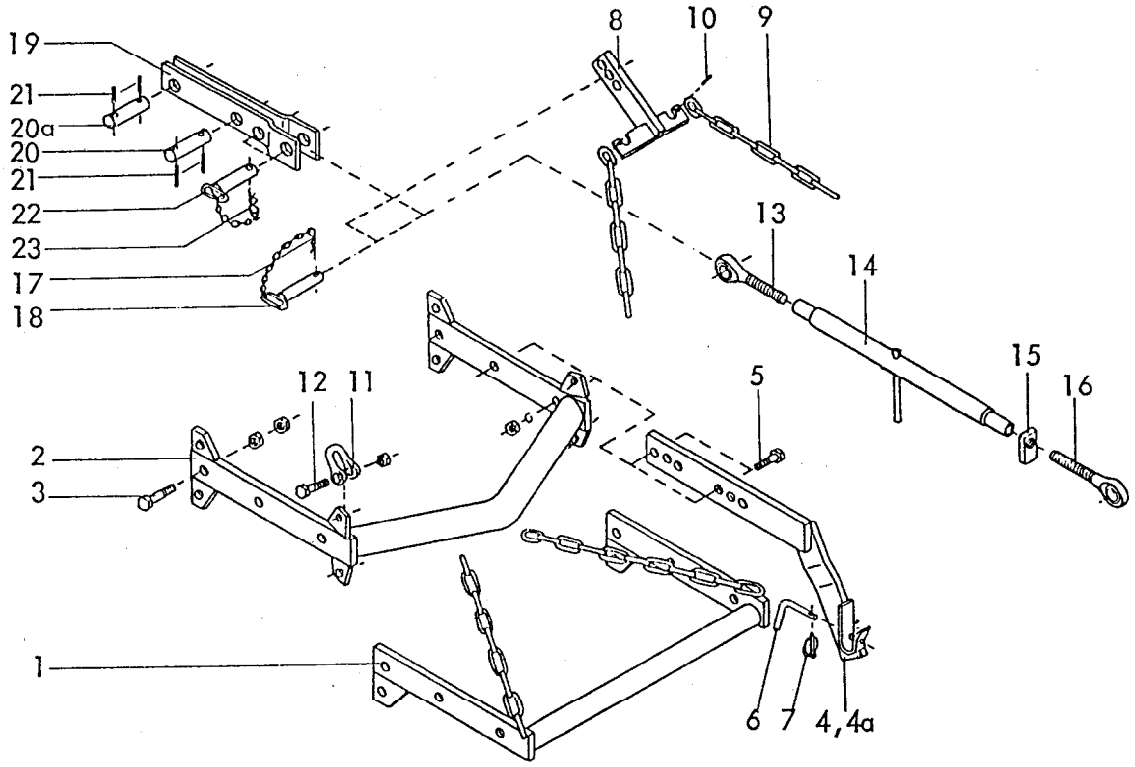

Gerätetyp: Dreipunktgestänge für Anbaugeräte MKE ab Br. 3, PKE, SKE

Bild-Nr.	Bestell-Nr.	Stück je Gerät/Baugr.	Ersatzteilbezeichnung	Alte Bestell-Nr.	ca. kg/Teil	
1	8409.53.00	1	Grundrahmen			
2	8409.40.00	1	Grundrahmen für Zapfwellendurchtrieb			
3	931D2080P	2	6-ktschr. M 20x80 DIN 931-8.8			
"	934D20P	4	6-ktmu. M 20 DIN 934-8			
4	8405.25.01	1	Anbauarm -rechts- } für Kat. II			
4a	8405.25.02	1	Anbauarm -links- }			
4	8405.45.01	1	Anbauarm -rechts- } für Kat. III -kurz-			
4a	8405.45.02	1	Anbauarm -links- }			
4	8405.46.01	1	Anbauarm -rechts- } für Kat. III			
4a	8405.46.02	1	Anbauarm -links- }			
5	931D1655N	4	6-ktschr. M 16x55 DIN 931-10.9			
"	127DB16	4	Federring B 16 DIN 127			
"	934D16P	4	6-ktmu. M 16 DIN 934-8			

Bild-Nr.	Bestell-Nr.	Stück je Gerät/Baugr.	Ersatzteilbezeichnung	Alte Bestell-Nr.	ca. kg/Teil	
6	8405.12.08	2	Griff TB-12x70			
7	8405.12.09	2	Klappstecker STB-4,5x340			
8	8405.40.00	1	Verstellstück			
9	763D0,656K13	2	Kette Ø 13 DIN 763, 8 Glieder			
10	1481 D636	2	Spannstift 6x36 DIN 1481			
11	82101 DF1-16	2	Bügel F 1-1,6 DIN 82101			
12	931 D2075P	2	6-ktschr. M 20x75 DIN 931-8.8			
"	936D20P	2	6-ktmu. M 20 DIN 936-8			
13	6329.06.03	1	Ösenschraube OS-27x190 -links-			
14	8411.34.01	1	Spannschloßmutter LPM-27x600			
15	4722.20.03	1	Kontermutter -rechts-			
16	6329.06.04	1	Ösenschraube OS-27x190 -rechts-			
	8411.34.00	1	Spannschloß 700 - 900 komplett, Bild-Nr. 13 - 16			
17	4716.35.00	2	Federsteckstock BTB-4	6416.01-3	für	MKE 400 PKE 400 SKE
18	6333.09.00	2	OL-Stock Kat. II, DTB-112x87			
19	8413.34.00	1	Turmanlenkung		für	MKE 200,250, 300 PKE 250,300
20	8413.35.01	1	Turmbolzen			
20a	4348,41.00	1	Bolzen			
21	1481 D840	4	Spannstift 8x40 DIN 1481			
22	7512.08.00	2	OL-Stock Kat. II, TB-25x85 A kpl.			
23	4716.35.00	2	Federsteckstock BTB-4	6416.01-3		

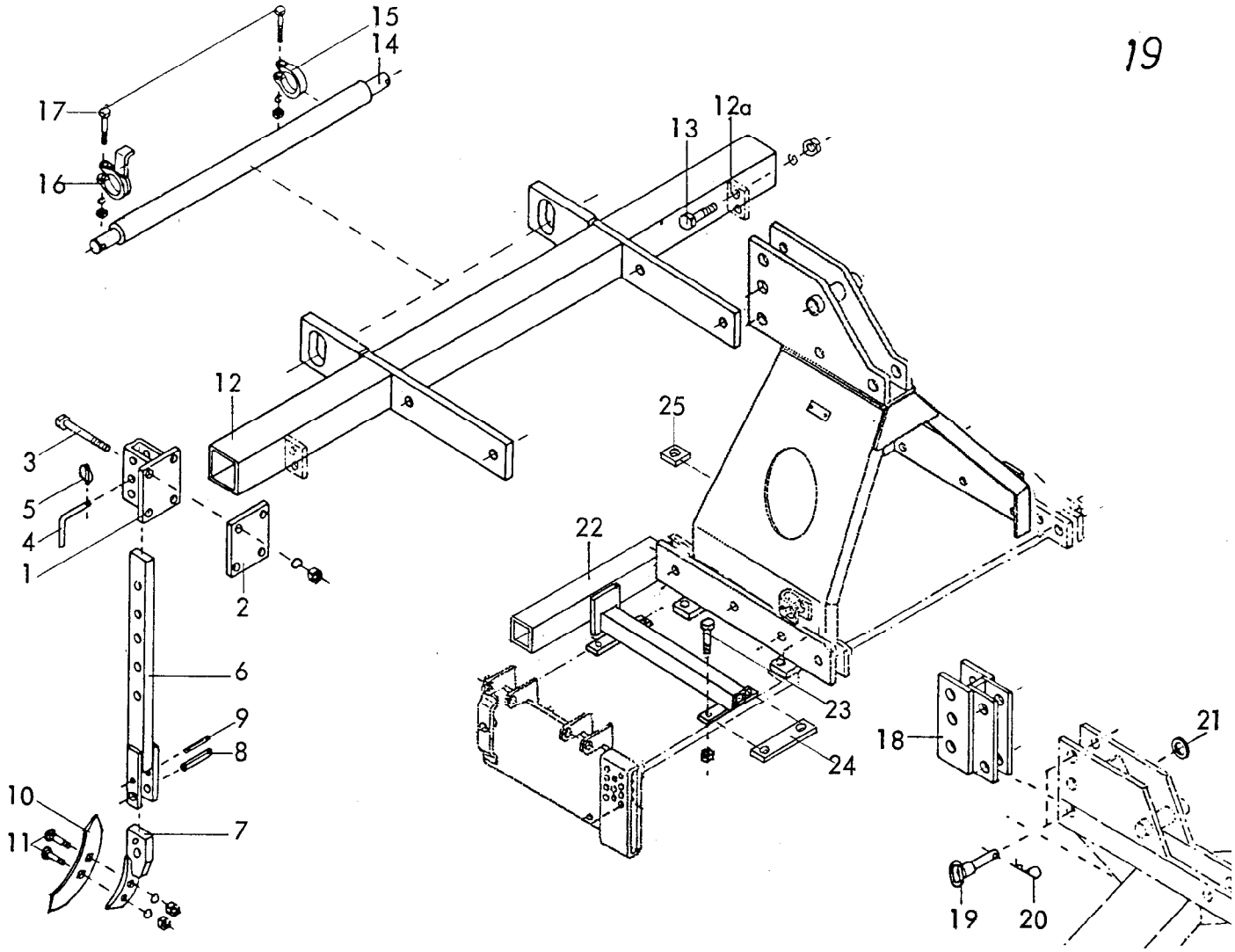

Gerätetyp: MKE ab Baureihe 3 Einreihiger Zinkenlockerer / Radspurlockerer

Bild-Nr.	Bestell-Nr.	Stück je Gerät/Baugr.	Ersatzteilbezeichnung	Alte Bestell-Nr.	ca. kg/Teil	
			Stückzahl pro Zinken :			
1	8409.67.00	1	Halter			
2	8409.67.01	1	Grundplatte			
3	931 D12140P	4	6-ktschr. M 12x140 DIN 931-8.8			
"	127DA12	4	Federring A 12 DIN 127			
"	934D12P	4	6-ktmu. M 12 DIN 934-8			
4	6241.29.02	1	Steckstock TB-12x50			
5	8405.12.09	1	Klappstecker STB-4,5x340			
6	8409.68.00	1	Stiel			
7	8409.72.00	1	Scharträger			
8	1481 D1340	1	Spannhülse 13x40 DIN 1481			
9	1481 D840	1	Spannhülse 8x40 DIN 1481			
10	6337.06.01	1	Schar GG-3	6308.10-5		
11	6337.06.03	2	Sondersenkschraube BSSS-12x50-5.6			
"	127DA12	2	Federring A 12 DIN 127			
"	555D12	2	6-ktmu. M 12 DIN 555			12.84

Bild-Nr.	Bestell-Nr.	Stück je Gerät/Baugr.	Ersatzteilbezeichnung	Alte Bestell-Nr.	ca. kg/Teil	
12	8412.27.01	1	Tragrahmen für MKE 200, OMKE 200			
12	8412.27.02	1	Tragrahmen für MKE 250, OMKE 250			
12	8412.27.03	1	Tragrahmen für MKE 300, OMKE 300			
12a	8412.27.04	1	Tragrahmen für MKE 400			
13	933D1645P	4	6-ktschr. M 16x45 DIN 933-8.8 } für MKE 400			
"	127DB16	4	Federring B 16 DIN 127 } für MKE 400			
"	934D16P	4	6-ktmu. M 16 DIN 934-8 } für MKE 400			
14	8007.17.02	1	Dreipunktachse Kat. II, DA-793	8404.55.03		
15	8404.61.01	1	Klemmring UW-72	4307.15-2		
16	8409.69.00	1	Klemmring			
17	931D1265P	2	6-ktschr. M 12x65 DIN 931-8.8			
"	127DA12	2	Federring A 12 DIN 127			
"	934D12P	2	6-ktmu. M 12 DIN 934-8			
18	8405.49.00	1	Oberlenker-Verlängerung			
19	6333.09.00	2	OL-Stock Kat. II, DTB-112x87			
20	4716.35.00	2	Federsteckstock BTB-4	6416.01-3		
21	126D26	2	Scheibe 26 DIN 126			
			Radspurlockerer			
22	8413.29.00	2	Träger			
23	933D1050N	10	6-ktschr. M 10x50 DIN 933-10.9			
24	8409.23.02	4	Haltelasche			
25	8413.00.37	2	Unterlage für Beinschutz			12.84

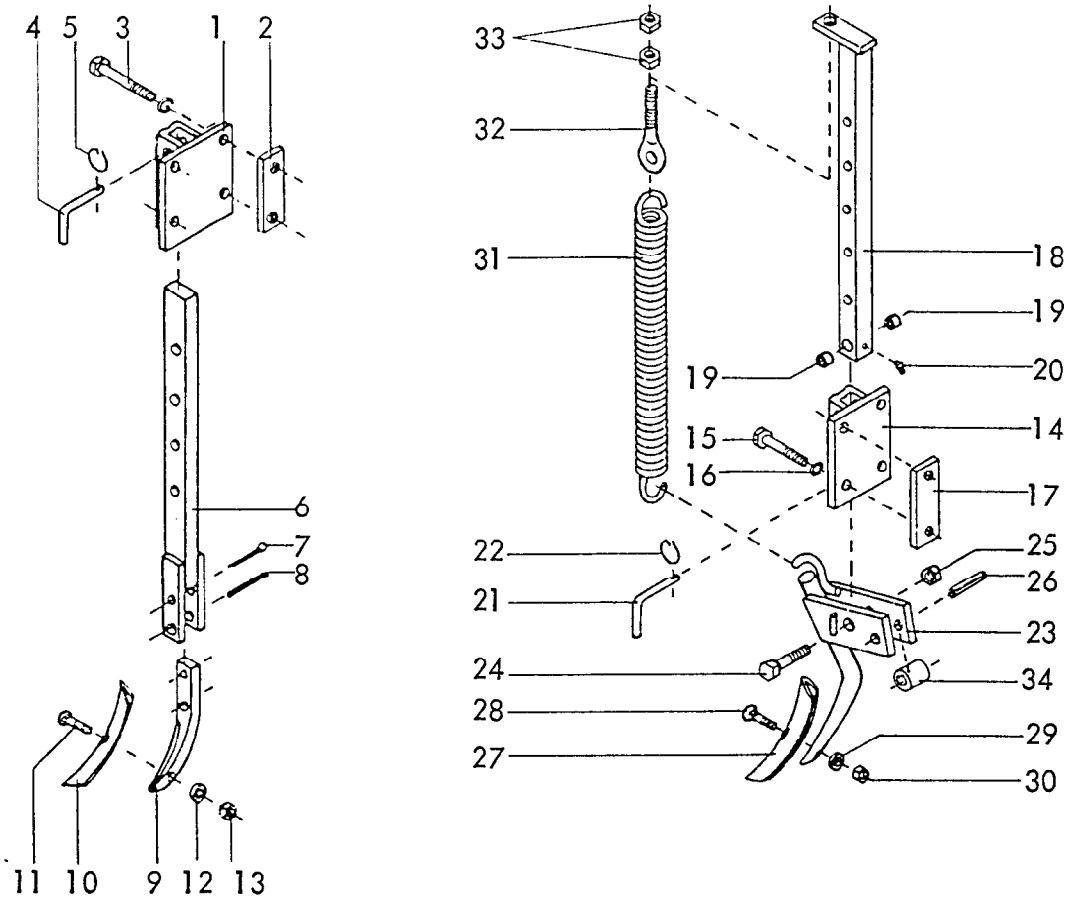

Gerätetyp: Radspurlockerer starr / gefedert RKZ, Kompaktegge , MKE

Bild-Nr.	*Bestell-Nr.*	*Stück je Gerät/Baugr.*	*Ersatzteilbezeichnung*	*Alte Bestell-Nr.*	*ca. kg/Teil*	
1	6241.39.00	1	Halter			
2	6241.94.02	2	Gewindelasche			
3	931D12110P	4	6-ktschr. M 12x110 DIN 931-8.8			
"	127DA12	4	Federring A 12 DIN 127			
4	6241.29.02	1	Steckstock TB-12x50	6205.12-2		
5	6608.12.07	1	Sicherungsring			
6	6241.31.00	1	Stiel			
7	94D850	1	Splint 8x50 DIN 94			
8	1481D1045	1	Spannstift 10x45 DIN 1481 } Verbundstift			
"	1481D645	1	Spannstift 6x45 DIN 1481 } Verbundstift			12.84

Gerätetyp: Radspurlockerer starr / gefedert RKZ, Kompaktegge , MKE

Bild-Nr.	Bestell-Nr.	Stück je Gerät/Baugr.	Ersatzteilbezeichnung	Alte Bestell-Nr.	ca. kg/Teil	
9	8007.24.04	1	Zinkenvorderteil			
10	8007.30.01	1	Schar GG-5	6508.05-8		
11	8007.30.02	1	Scharschraube SSS-12x40	6508.04-9		
12	127DA12	1	Federring A 12 DIN 127			
13	934D12P	1	6-ktmu. M 12 DIN 934-8			
	6241.29.00	1	Radspurlockerer -starr- komplett, Bild-Nr.1-13			
14	6241.95.00	1	Tasche			
15	931D12110P	4	6-ktschr. M 12x110 DIN 931-8.8			
16	127DA12	4	Federring A 12 DIN 127			
17	6241.94.02	2	Gewindelasche			
18	6241.96.00	1	Stiel kpl.			
19	1498D162012	2	Einspannbuchse EG 16/20x12 DIN 1498			
20	4716.43.00	1	Schmiernippel H 2 8x1	6312.04-7		
21	6241.29.02	1	Steckstock TB-12x50	6205.12-2		
22	6608.12.07	1	Sicherungsring			
23	6241.97.00	1	Zinken kpl.			
24	960D161565P	1	6-ktschr. M 16x1,5x65 DIN 960-8.8			
25	980DV1615P	1	Sicherungsmutter VM 16x1,5 DIN 980-8			
26	1481D1055	1	Spannstift 10x55 DIN 1481			
27	8007.30.01	1	Schar GG-5	6508.05-8		
28	8007.30.02	1	Scharschraube SSS-12x40	6508.04-9		
29	127DA12	1	Federring A 12 DIN 127			
30	934D12P	1	6-ktmu. M 12 DIN 934-8			
31	6241.94.01	1	Zugfeder CF-287			
32	6241.32.01	1	Ösenschraube OS-12x70			
33	934D12P	2	6-ktmu. M 12 DIN 934-8			
	6241.94.00	1	Radspurlockerer -gefedert- komplett, Bild-Nr. 14-33			
34	8413.33.01	1	Buchse (nur bei Kreiselegge)			12.84

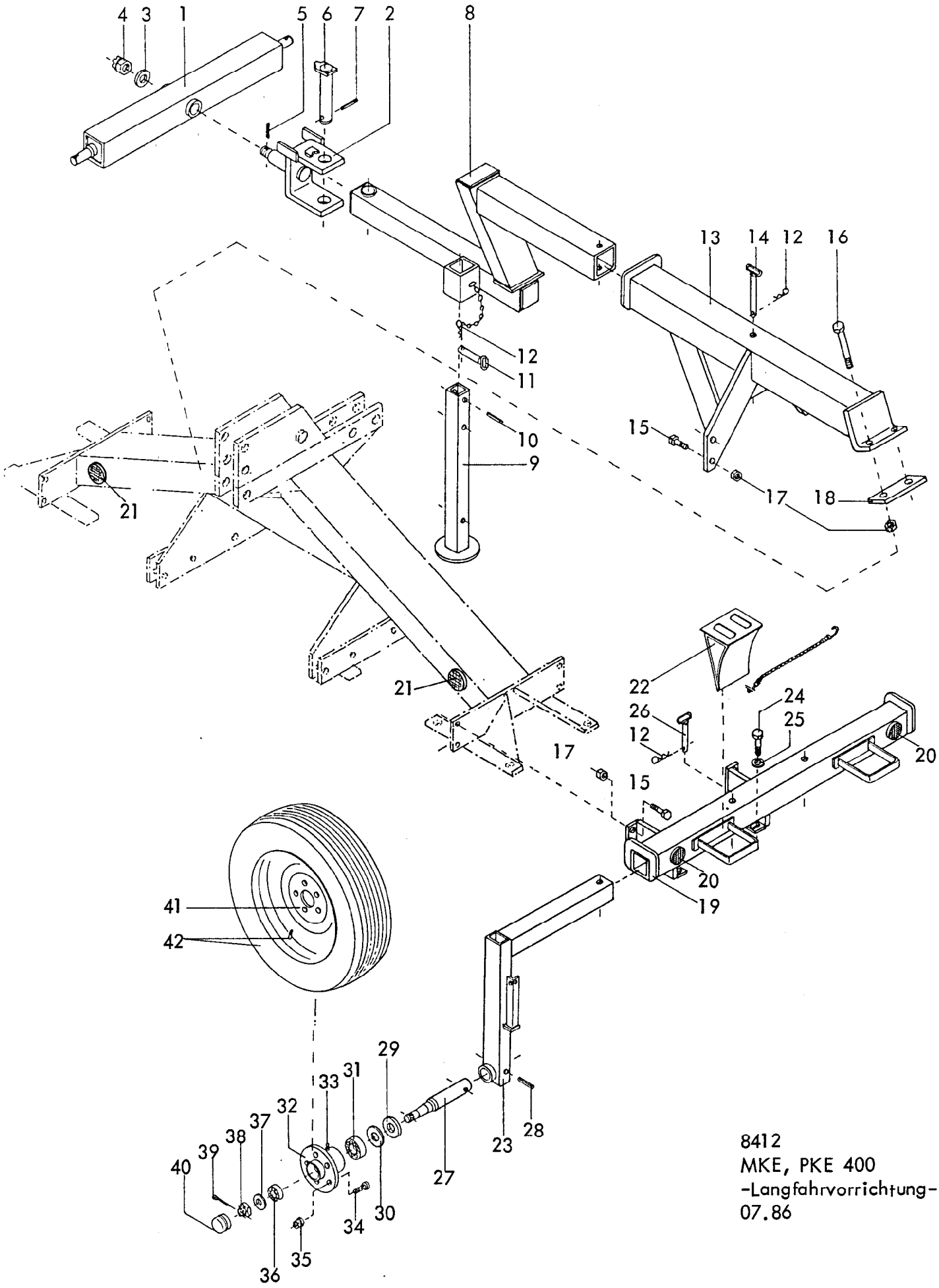

8412
MKE, PKE 400
-Langfahrvorrichtung-
07.86

Gerätetyp: MKE, PKE 400 -Langfahrvorrichtung-

Bild-Nr.	Bestell-Nr.	Stück je Gerät/Baugr.	Ersatzteilbezeichnung	Alte Bestell-Nr.	ca. kg/Teil	
1	8416.34.01	1	Deichsel Kat. II			
1	8416.34.02	1	Deichsel Kat. III			
2	8416.33.00	1	Drehbügel			
3	126D36	1	Scheibe 36 DIN 126			
4	937D3615P	1	Kronenmutter M 36x1,5 DIN 937-8			
5	1481D650	1	Spannstift 6x50 DIN 1481			
6	8416.32.00	1	Drehbolzen			
7	1481D850	1	Spannstift 8x50 DIN 1481			
8	8412.78.00	1	Zugstück			
9	8412.75.00	1	Abstellstütze			
10	1481D1390	1	Spannstift 13x90 DIN 1481			
11	7515.14.00	1	Steckstock			
12	4716.35.00	4	Federsteckstock BTB-4	6416.01-3		
13	8412.79.00	1	Transportrahmen			
14	6330.12.03	1	Steckstock			
15	933D1640P	8	6-ktschr. M 16x40 DIN 933-8.8 } M_a=210 Nm			
16	931D16160P	2	6-ktschr. M 16x160 DIN 931-8.8 } M_a=210 Nm			
17	980DV16P	10	Sicherungsmutter VM 16 DIN 980-8			
18	8413.30.01	1	Lasche			
19	8412.77.00	1	Fahrwerk			
20	6440.00.05	2	Rückstrahler -rot- } geklebt			
21	6440.00.04	4	Rückstrahler -gelb- } geklebt			
22	8407.14.04	2	Radunterlegkeil			
23	8412.76.00	2	Laufradstiel			
24	931D1050M	4	6-ktschr. M 10x50 DIN 931-12.9 } für MKE 400, M_a=83 Nm			
25	440DR11	4	Scheibe R 11 DIN 440 } für MKE 400, M_a=83 Nm			
24	931D1280M	4	6-ktschr. M 12x80 DIN 931-12.9 } für PKE 400, M_a=145 Nm			
25	6436.60.03	4	Scheibe C-13 } für PKE 400, M_a=145 Nm			
26	8015.10.00	2	Steckstock TB-16x115 A			
27	8404.77.01	2	Achse			
28	1481D1360	2	Spannstift 13x60 DIN 1481 } Verbundstift			
"	1481D860	2	Spannstift 8x60 DIN 1481 } Verbundstift			
29	6330.00.02	2	Scheibe			
30	6330.00.07	2	Nilosring 30207 AV			07.86

Gerätetyp: MKE, PKE 400 -Langfahrvorrichtung-

Bild-Nr.	Bestell-Nr.	Stück je Gerät/Baugr.	Ersatzteilbezeichnung	Alte Bestell-Nr.	ca. kg/Teil	
31	720D30207	2	Kegelrollenlager 30207 DIN 720			
32	7523.01.01	2	Nabe GS 2,5			
33	71412DB81	2	Schmiernippel BM 8x1 DIN 71412			
34	6330.00.04	10	Riffelbolzen M 12x1,5x36			
35	6330.00.05	10	Kugelbundmutter M 12x1,5			
36	720D30205	2	Kegelrollenlager 30205 DIN 720			
37	1440D25	2	Scheibe 25 DIN 1440			
38	937D2415P	2	Kronenmutter M 24x1,5 DIN 937-8			
39	94D536	2	Splint 5x36 DIN 94			
40	6330.00.06	2	Radkappe			
41	6330.00.08	2	Felge 5 1/2" J x 14 H 2			
42	6330.00.09	2	Reifen 205/70 R 14 (schlauchlos)			
	8404.87.00	2	Rad komplett, Bild-Nr. 28-42			

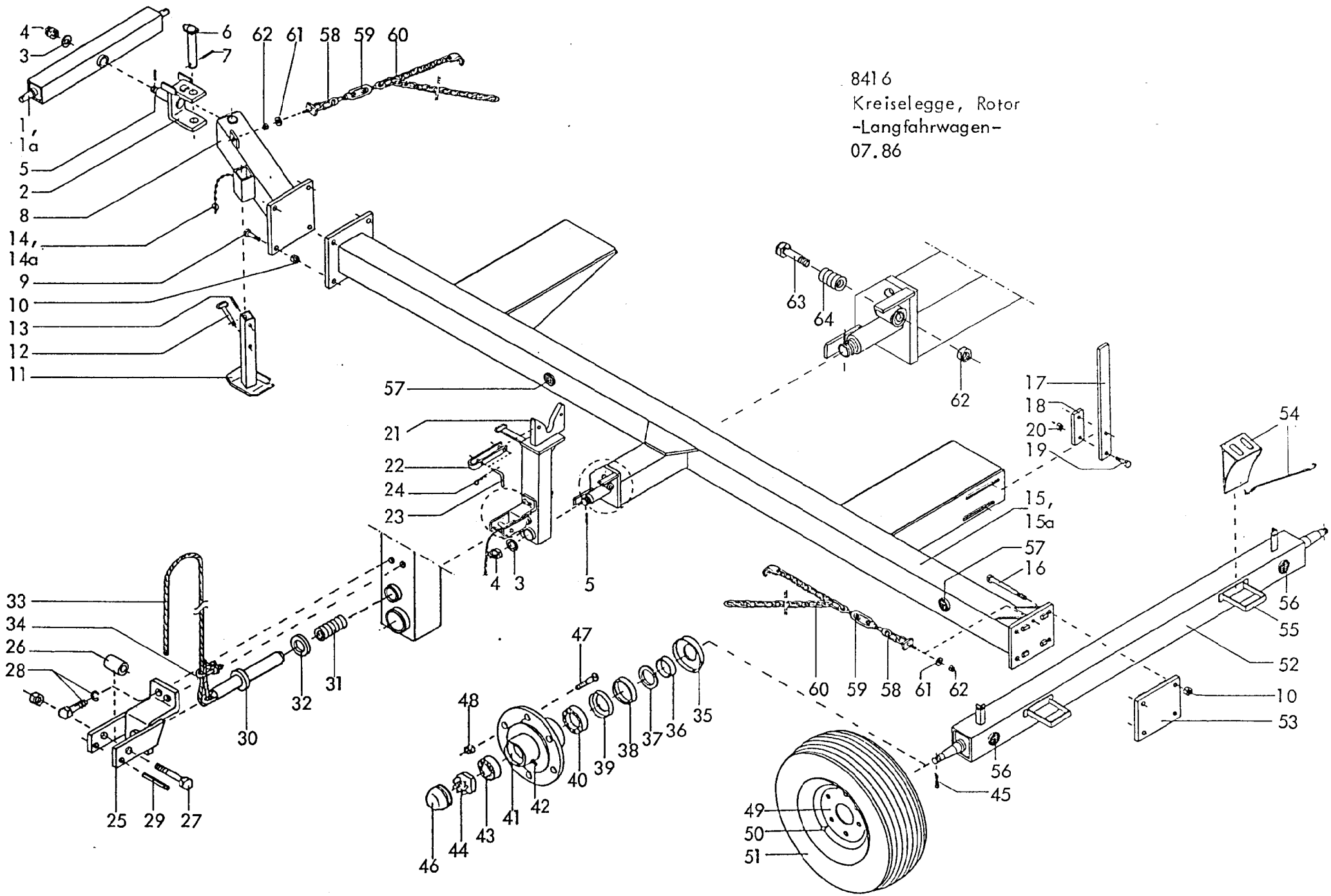
8416
Kreiselegge, Rotor
-Langfahrwagen-
07.86
4
3
6
7
62
61
58
59
60
1,
1a
5
2
8
14,
14a
9
10
13
12
11
57
21
22
24
23
4
3
5
63
64
62
17
18
20
19
15,
15a
57
16
54
56
55
52
10
53
56
45
33
34
26
28
25
29
27
30
32
31
47
48
46
44
43
41
42
40
39
38
37
36
35
60
59
58
61
62
49
50
51

Gerätetyp: Kreiselegge, Rotor -Langfahrwagen-

Bild-Nr.	Bestell-Nr.	Stück je Gerät/Baugr.	Ersatzteilbezeichnung	Alte Bestell-Nr.	ca. kg/Teil	
1	8416.34.01	1	Deichsel Kat. II			
1a	8416.34.02	1	Deichsel Kat. III			
2	8416.33.00	1	Drehbügel			
3	126D36	2	Scheibe 36 DIN 126			
4	937D3615P	2	Kronenmutter M 36x1,5 DIN 937-8			
5	1481D650	2	Spannstift 6x50 DIN 1481			
6	8416.32.00	1	Drehbolzen			
7	1481D850	1	Spannstift 8x50 DIN 1481			
8	8416.31.00	1	Zugstück			
9	933D2475P	4	6-ktschr. M 24x75 DIN 933-8.8			
10	980DV24P	8	Sicherungsmutter VM 24 DIN 980-8			
11	8416.35.00	1	Abstellstütze			
12	7515.14.00	1	Steckstock			
13	1481D1390	1	Spannstift 13x90 DIN 1481			
14	8411.52.00	1	Steckersicherung kpl.			
14a	8405.12.09	1	Klappstecker STB-4,5x340			
15	8416.28.00	1	Tragrahmen bis 4 m			
15a	8416.27.00	1	Tragrahmen 5- und 6 m			
16	931D24220P	4	6-ktschr. M 24x220 DIN 931-8.8			
17	8416.26.02	2	Anschlag			
18	8416.26.03	2	Lasche			
19	931D1660P	4	6-ktschr. M 16x60 DIN 931-8.8			
20	980DV16P	4	Sicherungsmutter VM 16 DIN 980-8			
21	8416.30.00	1	Dreipunktaufnahme			
22	8416.26.01	1	Bügel			
23	8405.12.08	2	Griff			
24	8418.00.04	2	Vorsteckfeder			
25	8416.50.00	1	Zugvorrichtung			
26	8416.26.06	1	Rolle			
27	601D1090Mu	1	6-ktschr. M 10x90 Mu DIN 601			
28	933D1225N	2	6-ktschr. M 12x25 DIN 933-10.9			
"	127DA12	2	Federring A 12 DIN 127			
29	1481D675	1	Spannstift 6x75 DIN 1481			
30	8416.51.00	1	Zugbolzen			
31	8416.26.04	1	Druckfeder (DF-178 gekürzt auf 65 mm)			07.86

Gerätetyp: Kreiselegge, Rotor -Langfahrwagen-

Bild-Nr.	Bestell-Nr.	Stück je Gerät/Baugr.	Ersatzteilbezeichnung	Alte Bestell-Nr.	ca. kg/Teil	
32	126D26	1	Scheibe 26 DIN 126			
33	83332DA8	1	Polypropylen-Seil A 8 DIN 83332, 3 m lg.			
34	741D8	1	Drahtseilklemme 8 DIN 741			
35	4511.35.02	2	Staubkappe	4322.14-1		
36	4349.04.03	2	Innenring	4322.14-2		
37	4349.36.01	2	Filz 8x6x213	4322.14-3		
38	4349.04.02	2	Dichtscheibe	4322.14-4		
39	4349.04.04	2	Nilosring 33010 AV	4322.14-5		
40	720D33010	2	Kegelrollenlager 33010 DIN 720			
41	4349.05.04	2	Radnabe	4322.14-6		
42	4716.43.00	2	Schmiernippel H 2 8x1	6312.04-7		
43	720D33206	2	Kegelrollenlager 33206 DIN 720			
44	937D3015P	2	Kronenmutter M 30x1,5 DIN 937-8			
45	94D6356	2	Splint 6,3x56 DIN 94			
46	7510.08.01	2	Achskapsel UA-81	4309.25-2		
47	4349.34.01	12	Riffelbolzen M 18x1,5	6418.09-4		
48	4349.34.02	12	Kugelbundmutter M 18x1,5	6418.09-5		
	4349.83.01	2	Radnabe komplett, Bild-Nr. 35 - 48			
49	4348.00.01	2	Felge 9.00x15	6418.09-3		
50	4348.00.03	2	Schlauch 10.0/75-15	6418.09-2		bis 4 m Arbeitsbr
51	4348.00.04	2	Reifen 10.0/75-15 AW Farmer 8 PR	4326.17-1		
50	6442.00.04	2	Schlauch 11.5/80-15			für 5 und 6 m Arbeitsbreite
51	6442.00.03	2	Reifen 11.5/80-15 AW Farmer 10 PR			
52	8416.29.00	1	Achse			
53	8416.36.00	1	Halteplatte			
54	8407.14.04	2	Radunterlegkeil			
55	8407.14.03	2	Halterung (angeschweißt)			
56	6440.00.05	2	Rückstrahler -rot-			geklebt
57	6440.00.04	4	Rückstrahler -gelb-			
58	8416.37.04	2	Spannkette -kurz-			
59	1480DSPM12	2	Spannschloßmutter SP M 12 DIN 1480			
60	8416.37.05	2	Spannkette -lang-			
	8416.37.00	2	Spannkette komplett, Bild-Nr. 58-60			
61	126D14	2	Scheibe 14 DIN 126			
62	980DV12P	3	Sicherungsmutter VM 12 DIN 980-8			
63	931D1260P	1	6-ktschr. M 12x60 DIN 931-8.8			
64	8416.26.05	1	Druckfeder (DF-129 gekürzt auf 38 mm)			07.86

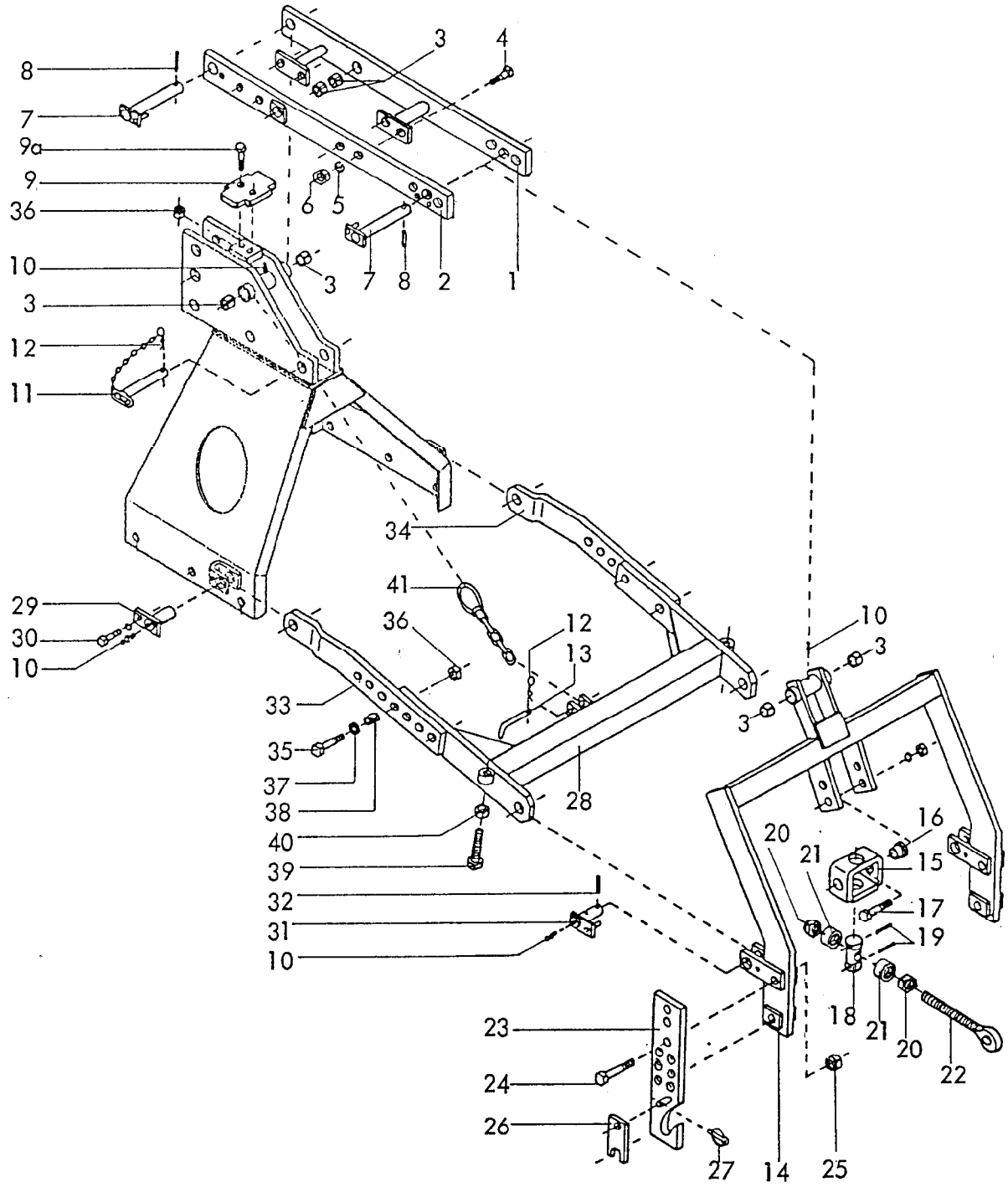

Hubgestänge DRILL-LIFT für

Gerätetyp: MKE 200,250,300 ab Br.3, PKE 250,300

Bild-Nr.	Bestell-Nr.	Stück je Gerät/Baugr.	Ersatzteilbezeichnung	Alte Bestell-Nr.	ca. kg/Teil	
1	8413.62.01	1	Hubarm -rechts-			
2	8413.62.02	1	Hubarm -links-			
3	1498D253228	6	Einspannbuchse EG 25/32x28 DIN 1498			
4	933D1645P	4	6-ktschr. M 16x45 DIN 933-8.8			
5	127DB16	4	Federring B 16 DIN 127			
6	934D16P	4	6-ktmu. M 16 DIN 934-8			
7	8405.58.00	2	Hubbolzen Ø 25x205			
8	1481D850	2	Spannhülse 8x50 DIN 1481			
9	8413.42.02	1	Anschlagplatte			
9a	960D161560M	2	6-ktschr. M 16x1,5x60 DIN 960-12.9			09.85

Gerätetyp: Hubgestänge DRILL-LIFT für MKE 200,250,300 ab Br.3, PKE 250,300

Bild-Nr.	Bestell-Nr.	Stück je Gerät/Baugr.	Ersatzteilbezeichnung	Alte Bestell-Nr.	ca. kg/Teil	
10	4716.38.00	6	Schmiernippel H1 8x1	6312.04-6		
11	8413.59.00	1	OL-Stock Kat. II, TB-25x115 A			
12	4716.35.00	2	Federsteckstock BTB-4	6416.01-3		
13	6241.29.02	1	Steckstock TB-12x50	6205.12-2		
14	8413.36.00	1	Hubturm			
15	8409.76.00	1	Schwenklager			
16	8409.74.02	2	Buchse			
17	933D1650P	2	6-ktschr. M 16x50 DIN 933-8.8			
"	127DB16	2	Federring B 16 DIN 127			
"	934D16P	2	6-ktmu. M 16 DIN 934-8			
18	8409.74.01	1	Spindelmutter MF-632			
19	1481D650	2	Spannhülse 6x50 DIN 1481			
20	985D27P	2	6-ktmu. M 27 DIN 985-8			
21	8413.51.01	2	Distanzhülse			
22	8413.46.00	1	Ösenschraube			
23	8413.28.01	1	Verstellbare Anlenkung Kat. II -links-			
23	8413.28.02	1	Verstellbare Anlenkung Kat. II -rechts-			
24	931D20100P	4	6-ktschr.M 20x100 DIN 931-8.8			
25	980DV20P	4	Sicherungsmutter VM 20 DIN 980-8			
26	6336.72.01	2	Riegel Kat. II			
27	8405.12.09	2	Klappstecker STB-4,5x340			
28	8413.39.00	1	Führungsarm			
29	8413.38.00	2	Verstellarmbolzen			
30	933D1225N	2	6-ktschr. M 12x25 DIN 933-10.9			
"	127DA12	2	Federring A 12 DIN 127			
31	8405.59.00	2	Führungsbolzen			
32	1481D640	2	Spannhülse 6x40 DIN 1481			
33	8413.37.01	1	Verstellarm -links-			
34	8413.37.02	1	Verstellarm -rechts-			
35	960D161565M	4	6-ktschr. M 16x1,5x65 DIN 960-12.9			
36	8405.00.18	6	Poly-Stop-6-ktmu. M 16x1,5			
37	1441D17	4	Scheibe 17 DIN 1441			
38	7001.05.00	4	Spannstift 21x28			
39	933D20100P	2	6-ktschr. M 20x100 DIN 933-8.8			
40	934D20P	2	6-ktmu. M 20 DIN 934-8			
41	8413.41.00	1	Sicherungskette			09.85

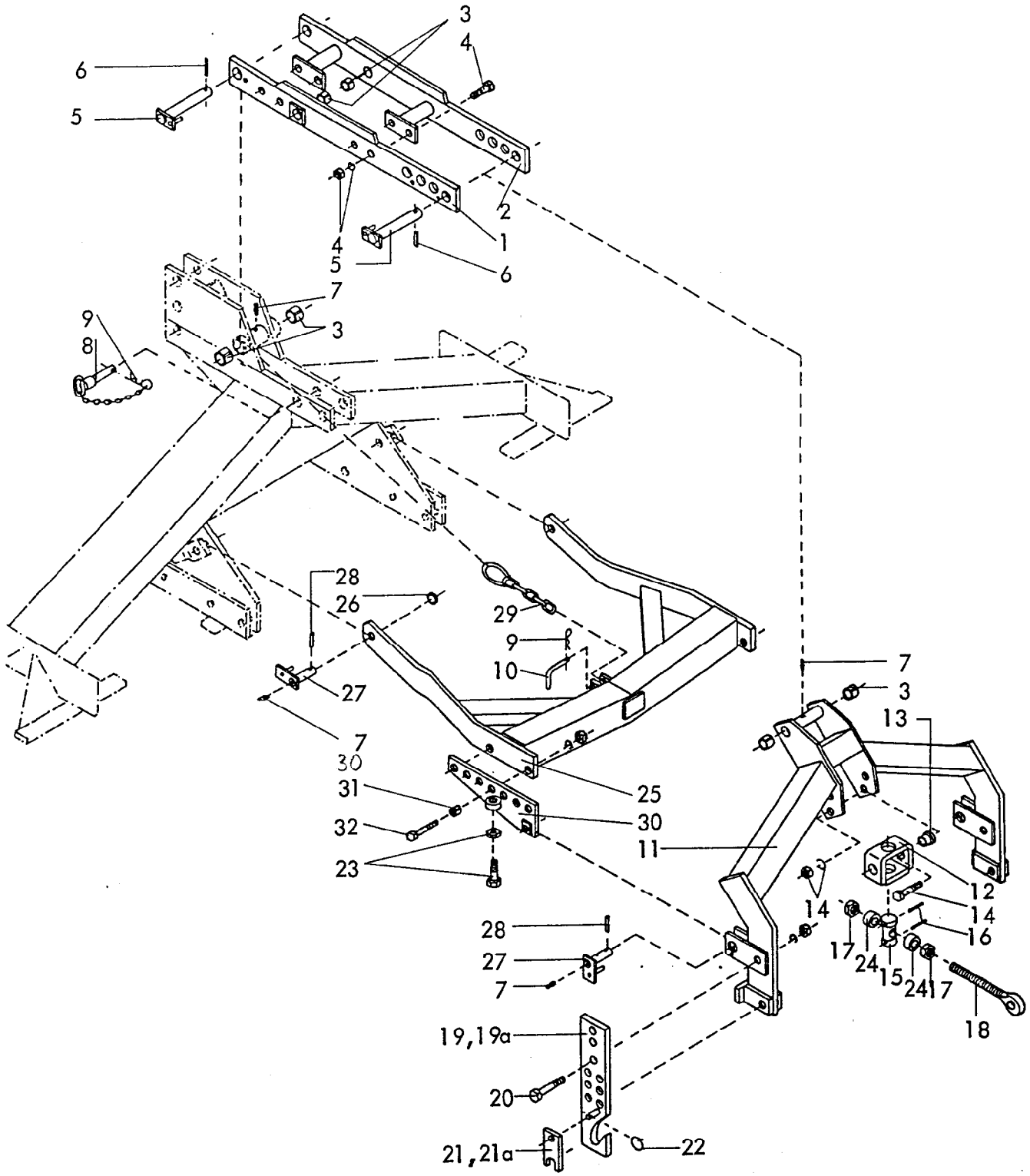

Gerätetyp: Hubgestänge DRILL-LIFT für MKE 400, PKE 400, SKE 300,400,500

Bild-Nr.	Bestell-Nr.	Stück je Gerät/Baugr.	Ersatzteilbezeichnung	Alte Bestell-Nr.	ca. kg/Teil	
1	8413.49.02	1	Hubarm -links-			
2	8413.49.01	1	Hubarm -rechts-			
3	1498D253228	6	Einspannbuchse EG 25/32x28 DIN 1498			
4	933D1645P	4	6-ktschr. M 16x45 DIN 933-8.8			
"	127DB16	4	Federring B 16 DIN 127			
"	934D16P	4	6-ktmu. M 16 DIN 934-8			
5	8405.58.00	2	Hubbolzen Ø 25x205			
6	1481D850	2	Spannhülse 8x50 DIN 1481			
7	4716.38.00	6	Schmiernippel H 1 8x1	6312.04-6		09.84

Gerätetyp: Hubgestänge Drill-Lift für MKE 400, PKE 400, SKE 300,400,500

Bild-Nr.	Bestell-Nr.	Stück je Gerät/Baugr.	Ersatzteilbezeichnung	Alte Bestell-Nr.	ca. kg/Teil	
8	6333.09.00	1	Oberlenkerstock Kat. II, DTB-112x87			
9	4716.35.00	2	Federsteckstock BTB-4	6416.01-3		
10	6241.29.02	1	Steckstock TB-12x50	6205.12-2		
11	8413.50.00	1	Hubturm			
12	8409.76.00	1	Schwenklager			
13	8409.74.02	2	Buchse			
14	933D1650P	2	6-ktschr. M16x50 DIN 933-8.8			
"	127DB16	2	Federring B 16 DIN 127			
"	934D16P	2	6-ktmu. M 16 DIN 934-8			
15	8409.74.01	1	Spindelmutter MF-632			
16	1481D650	2	Spannhülse 6x50 DIN 1481			
17	985D27P	2	6-ktmu. M 27 DIN 985-8			
18	8413.46.00	1	Ösenschraube			
19	8413.44.01	1	Verstellb. Anlenkung Kat. II -links-			
19a	8413.44.02	1	Verstellb. Anlenkung Kat. II -rechts-			
19	8413.45.01	1	Verstellb. Anlenkung Kat. III -links-			
19a	8413.45.02	1	Verstellb. Anlenkung Kat. III -rechts-			
20	931D2090P	4	6-ktschr. M 20x90 DIN 931-8.8			
"	127DB20	4	Federring B 20 DIN 127			
"	934D20P	4	6-ktmu. M 20 DIN 934-8			
21	6336.72.01	2	Riegel Kat. II			
21a	6336.72.02	2	Riegel Kat. III			
22	6608.12.07	2	Sicherungsring			
23	933D20100P	2	6-ktschr. M 20x100 DIN 933-8.8			
"	934D20P	2	6-ktmu. M 20 DIN 934-8			
24	8413.51.01	2	Distanzhülse			
25	8413.48.00	1	Führungsarm			
26	1440D25	2	Scheibe 25 DIN 1440			
27	8405.59.00	4	Führungsbolzen			
28	1481D640	4	Spannhülse 6x40 DIN 1481			
29	8413.41.00	1	Sicherungskette			
30	8413.47.01	1	Verstellstück -links-			
"	8413.47.02	1	Verstellstück -rechts-			
31	7002.05.00	4	Spannstift 25x32 mit Wellenschlitz			
32	933D2060P	4	6-ktschr. M 20x60 DIN 933-8.8			
"	127DB20	4	Federring B 20 DIN 127			
"	934D20P	4	6-ktmu. M 20 DIN 934-8			09.84

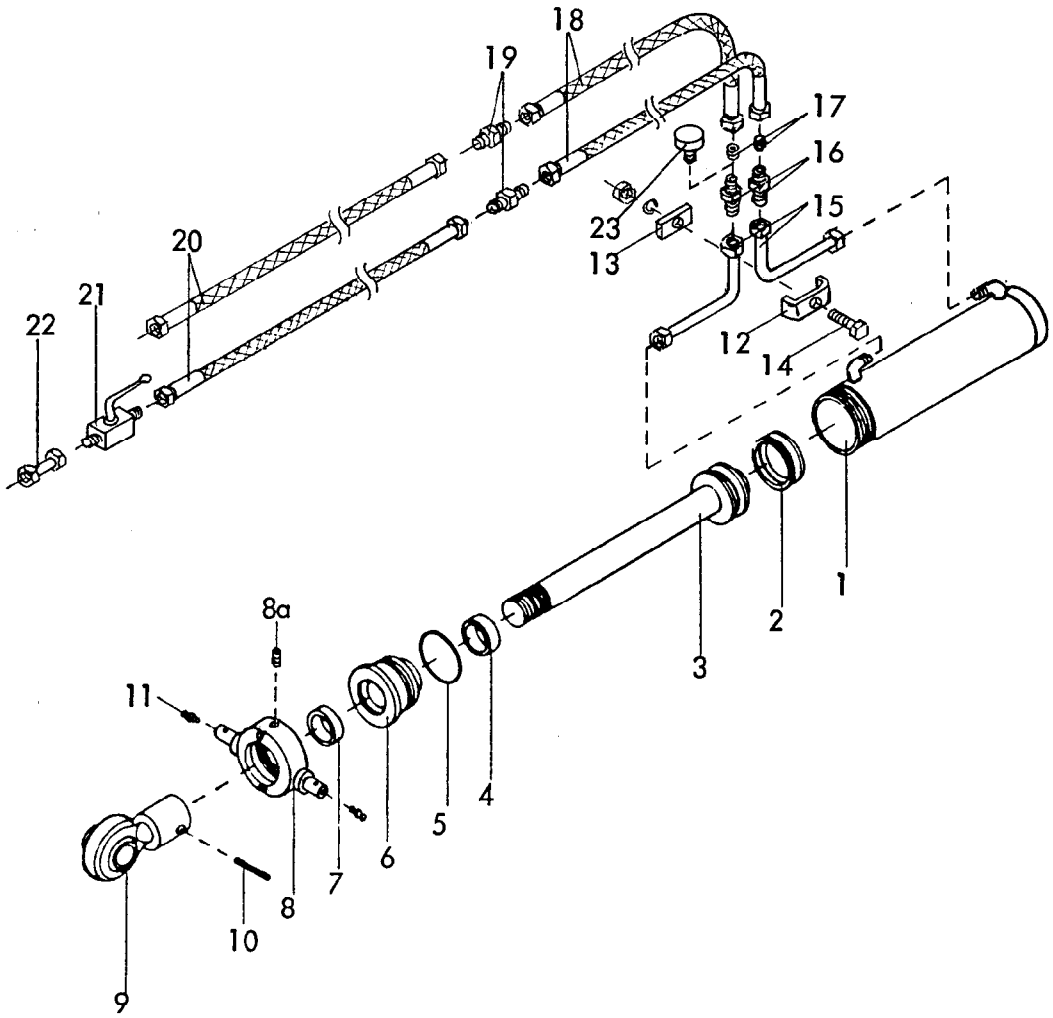

Gerätetyp: Zylinder Ø 80 für Hubgestänge DRILL-LIFT

Bild-Nr.	Bestell-Nr.	Stück je Gerät/Baugr.	Ersatzteilbezeichnung	Alte Bestell-Nr.	ca. kg/Teil	
1	8145.02.00	1	Zylinderrohr			
2	8127.00.01	1	Kolbendichtung D 20 WO 80x60x22	8123.01-2		
3	8138.03.00	1	Kolbenstange			
4	8129.00.02	1	Nutring VN 35-110	8106.02-4		
5	8127.00.02	1	O - Ring OR 71,2x5,7	8105.02-2		
6	8133.10.01	1	Zylinderkopf			
7	8129.00.03	1	Abstreifer 35-45-7/10	8105.02-5		
8	8145.01.00	1	Überwurfmutter	8123.01-5		
8a	553D810	1	Gewindestift M 8x10 DIN 553			
9	8129.03.00	1	Kugelkopf	8105.01-5		
10	1481D850	1	Spannhülse 8x50 DIN 1481			
	8145.00.00	1	Zylinder Ø 80 komplett, Bild-Nr. 1 - 10			
	8138.01.01	1	Satz Dichtungen komplett, Bild-Nr. 2,4,5,7			
						04.84

Gerätetyp: Zylinder Ø 80 für Hubgestänge DRILL-LIFT

Bild-Nr.	Bestell-Nr.	Stück je Gerät/Baugr.	Ersatzteilbezeichnung	Alte Bestell-Nr.	ca. kg/Teil	
11	4716.38.00	2	Schmiernippel H 1 8x1	6312.04-6		
12	4716.52.12	1	Doppelrohrschelle	4714.28-3		
13	4716.52.16	1	Klemmstück			
14	931D1040P	1	6-ktschr. M 10x40 DIN 931-8.8			
"	127DA10	1	Federring A 10 DIN 127			
"	934D10P	1	6-ktmu. M 10 DIN 934-8			
15	8413.43.01	2	Hydraulikrohr kpl.			
16	4722.36.06	2	Gerade Verschraubung mit Innengewinde	8109.03-2		
17	4722.36.05	2	Drossel, Bohrung : Ø 2 mm			
18	4722.36.03	2	Hydraulikschlauch 500 lg	4714.34-7		
19	4716.52.13	2	Gerade Verschraubung	8101.06-4		
20	4716.46.06	2	Hydraulikschlauch 1000 lg.	8102.06-6		
21	4716.46.05	1	Blockkugelhahn	8116.03-2		
22	4716.53.05	1	Hydraulikrohr kpl. 40 lg.	8101.06-6		
23	6436.07.06	1	Be-und Entlüftungsfilter (nur bei einfachwirkendem Zylinder)	8101.06-8		

WALTERSCHEID

Gelenkwelle
P.T.O. drive shaft
Transmission: W2500-SD25F-610-K64/2R

Bestell-Nr.
Part no.
Référence

Zeichnungs-Nr.
Drawing no.
No. du plan

Datum
Date
Date 28 11 1984

für Kunde
for customer
pour client: Rabewerk

Kundenzeichnungs-Nr.
Customer drawing no.
No. du plan client

Maschinenart
Machine
Machine

Type
Type
Type: MKE 200-400
PKE 250,300

a = QSG2500-1 3/8"(6)
b = QSG2500-1 3/8"(21)
c = QSG2500-1 3/4"(6)
d = QSG2500-1 3/4"(20)

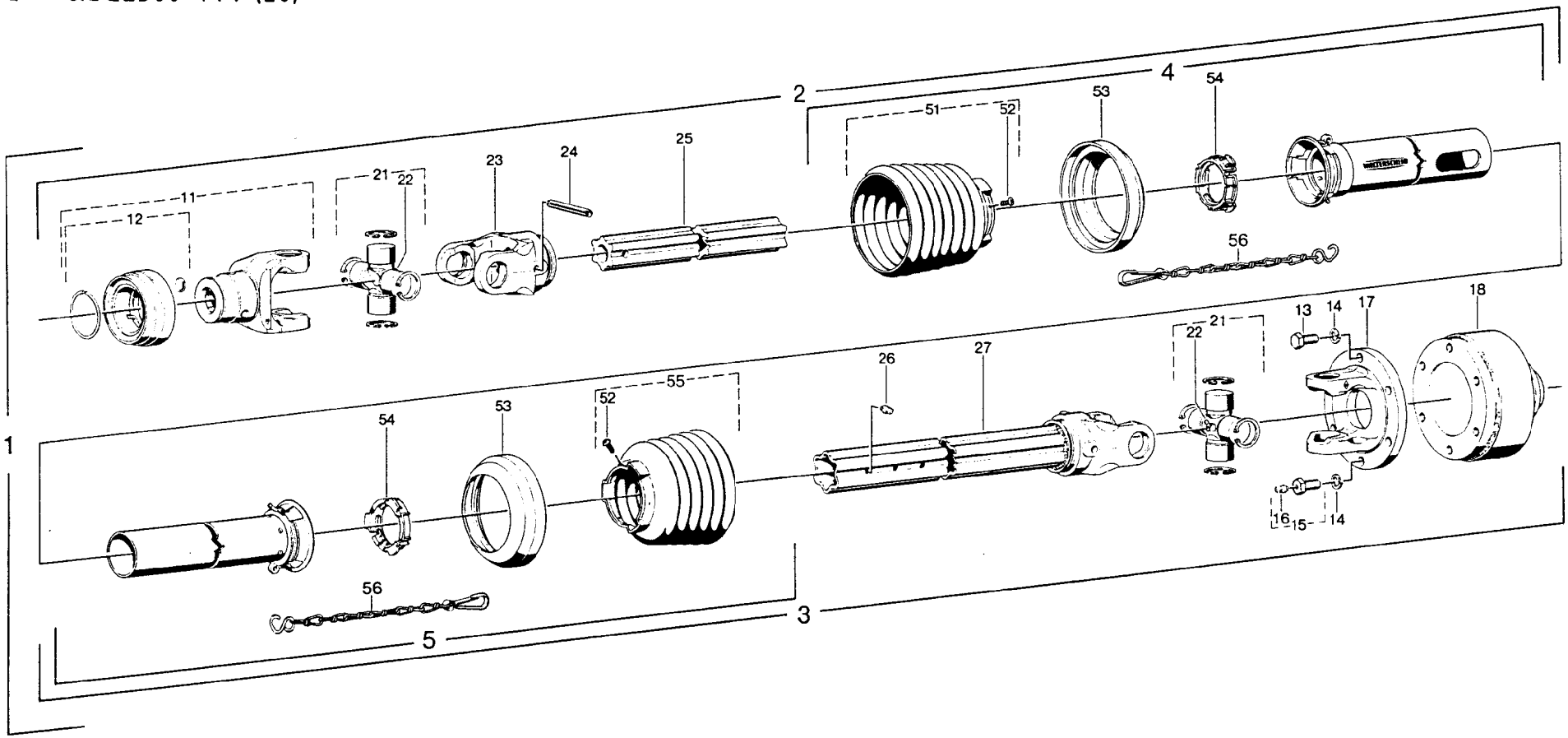

WALTERSCHEID-Gelenkwelle W2500-SD25F-610-K90/4 für MKE 200-400, PKE 250,300

28.11.1984

Positions-Nr. Item Repère	Bestell-Nr. Part No. Référence	Zeichnungs-Nr Drawing No Ref du plan	Stückzahl Quantity Quantité	Technische Angaben Technical data Donnees techniques	Benennung	Description	Designation
1a	375175	11068	1	W2500-SD25F-610-K90/4	Gelenkwelle mit Schutz	PTO drive shaft with guard	Transmission avec protecteur
1b	377526	11201	1	W2500-SD25F-610-K90/4			
1c	377546	11202	1	W2500-SD25F-610-K90/4			
1d	377550	11203	1	W2500-SD25F-610-K90/4			
2a	375170		1	WH2500-SD25F-556	Innere Gelenkwellenhälfte mit äußerer Schutzhälfte	Inner PTO drive shaft half with outer guard half	Demi-transmission intérieure avec demi-protecteur extérieur
2b	377525		1	WH2500-SD25F-556			
2c	377544		1	WH2500-SD25F-556			
2d	377549		1	WH2500-SD25F-556			
3	375174		1	WH2500-SD25-501-K90/4	Äußere Gelenkwellenhälfte mit innerer Schutzhälfte	Outer PTO drive shaft half with inner guard half	Demi-transmission extérieure avec demi-protecteur intérieur
4	377851	85.216	1	SDH25F;L=375mm	Äußere Schutzhälfte	Outer guard half	Demi-protecteur extérieur
5	377844	85.204	1	SDH25;L=320mm	Innere Schutzhälfte	Inner guard half	Demi-protecteur intérieur
11a	366798	+36.83.00	1	QSG2500-1 3/8"(6)	QS-Gabel komplett	QS-yoke complete	Mâchoire QS complète
11b	366800	+36.83.02	1	QSG2500-1 3/8"(21)			
11c	366806	+36.84.00	1	QSG2500-1 3/4"(6)			
11d	366808	+36.84.02	1	QSG2500-1 3/4"(20)			
12a	376106	agraset 123	1		QS-Verschluß komplett; Größe C	QS-lock complete; size C	Verrouillage QS complet; type C
12b			1				
12c	376107	agraset 124	1				
12d			1				
13	376793	56.128.09	1	K90/4-B-2500-1 3/4"(6) M=1200Nm	Reibkupplung komplett; drehsinnunabhängig	Friction clutch complete; independent of direction of rotation	Limiteur à friction complet; indépendant du sens de rotation
21	312209	36.00.00	2		Kreuzgarnitur komplett	Cross and bearing kit complete	Bloc croisillon complet
22	084099	63.27.00	2	M8x1	Kegel-Schmiernippel	Lubrication fitting	Graisseur
23	097133	36.13.100	1	RG2500-S4	Rillengabel	Inboard yoke	Mâchoire à gorge
24	304046	61.05.12	1	DIN1481-10x90	Spannstift	Spring type straight pin	Goupille élastique
25	375162	75.44.21	1	S4verg.;L=500mm	Profilwelle; vergütet	Profile shaft; tempered	Arbre profilé; trempé et revenu
26	043427	63.11.02	1	AM6	Kegel-Schmiernippel	Lubrication fitting	Graisseur
27	375181	36.14.141	1	WG2500-S5geh.;L=501mm	Wellengabel	Welded shaft and yoke assembly	Mâchoire avec profil soudé
51	365387	85.26.07	1		Schutztrichter mit Schraube	Guard cone with screw	Cône protecteur avec vis
52	365305	60.15.00	2	4x10	Schraube	Screw	Vis
53	359474	82.85.03	2		Stützring	Reinforcing collar	Bague de renfort
54	087276	82.83.04	2		Gleitring	Bearing ring	Bague de glissement
55	365384	85.26.04	1		Schutztrichter mit Schraube	Guard cone with screw	Cône protecteur avec vis
56	044321	82.36.03	2		Haltekette	Safety chain	Chaînette

Reibkupplung
Friction clutch
Limiteur à friction

K90/4

Einzelteile
Components
Pièces composantes

WALTERSCHEID

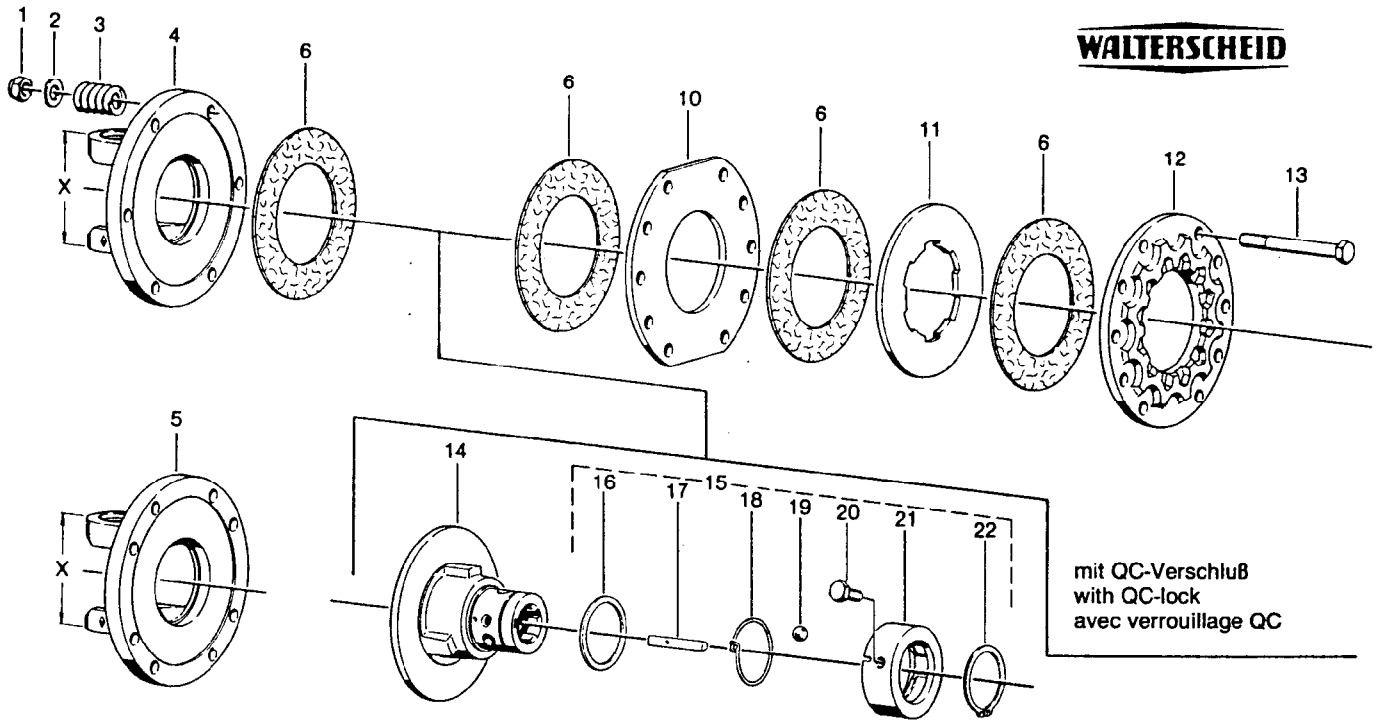

Positions-Nr. Item Repère	Baugröße Size Dimension	X mm	Ersatzteil-Nr. Spare part No. Réf. pièce de rechange	Bestell-Nr. Part No. Référence	Technische Angaben Technical data Données techniques	Benennung	Designation	Désignation
1			60.53.07	**099850**	DIN 985–M 12 x 1,25	Sechskantmutter, selbstsichernd	Self-locking hexagon nut	Ecrou hexagonal, indesserrable
2			60.75.01	**020093**	DIN 125–A 13	Scheibe	Washer	Rondelle
3			66.01.53	**330592**		Druckfeder	Compression spring	Ressort de compression
4	2400	86	35.73.01	**335604**	6 Bohrungen holes trous	Flanschgabel	Flange yoke	Mâchoire à bride
5	2500	100	36.73.01	**335605**	8			
	2600	120	26.73.01	**335606**	8			
6			56.73.00	**042480**	∅91 x ∅153	Reibscheibe	Friction disk	Disque de friction
10			56.93.00	**335603**		Scheibe	Washer	Rondelle
11			56.94.00	**335442**		Mitnahmescheibe	Drive plate	Disque d'entraînement
12			56.92.00	**337464**		Druckscheibe	Thrust plate	Disque de pression
13			60.06.33	**304062**	DIN 960–M 12 x 1,25 x 110	Sechskantschraube	Hexagon screw	Boulon hexagonal
14			56.91.08	**367763**	1¾" (6)	Flanschnabe	Flange hub	Moyeu à plateau
15			agraset® 126	**376109**	1¾" (6)	QC-Verschluß kpl.	QC-lock cpl.	Verrouillage QC cpl.
16			16.20.169	**376770**		Scheibe	Washer	Rondelle
17			16.50.42	**375309**		Klemmkeil	Clamping key	Rochet de serrage
18			66.24.01	**375208**		Drehfeder	Torsional spring	Ressort à action angulaire
19			64.01.16	**701640**	DIN 5401–15mm III	Kugel	Ball	Bille
20			60.06.47	**377191**	M 12 x 30–10.9	Sechskantschraube, selbstsichernd	Self-locking hexagon screw	Boulon hexagonal, indesserrable
21			65.07.01	**375207**		Sperring	Lock ring	Manchon de verrouillage
22			62.21.01	**702063**	DIN 471–65 x 2,5	Sicherungsring	Retaining ring	Jonc

Nockenschaltkupplung
Cam-type cut out clutch
Limiteur débrayable à cames

K64/2R EK64/2R

rechts/right/droite

Einzelteile
Components
Pièces composantes

WALTERSCHEID

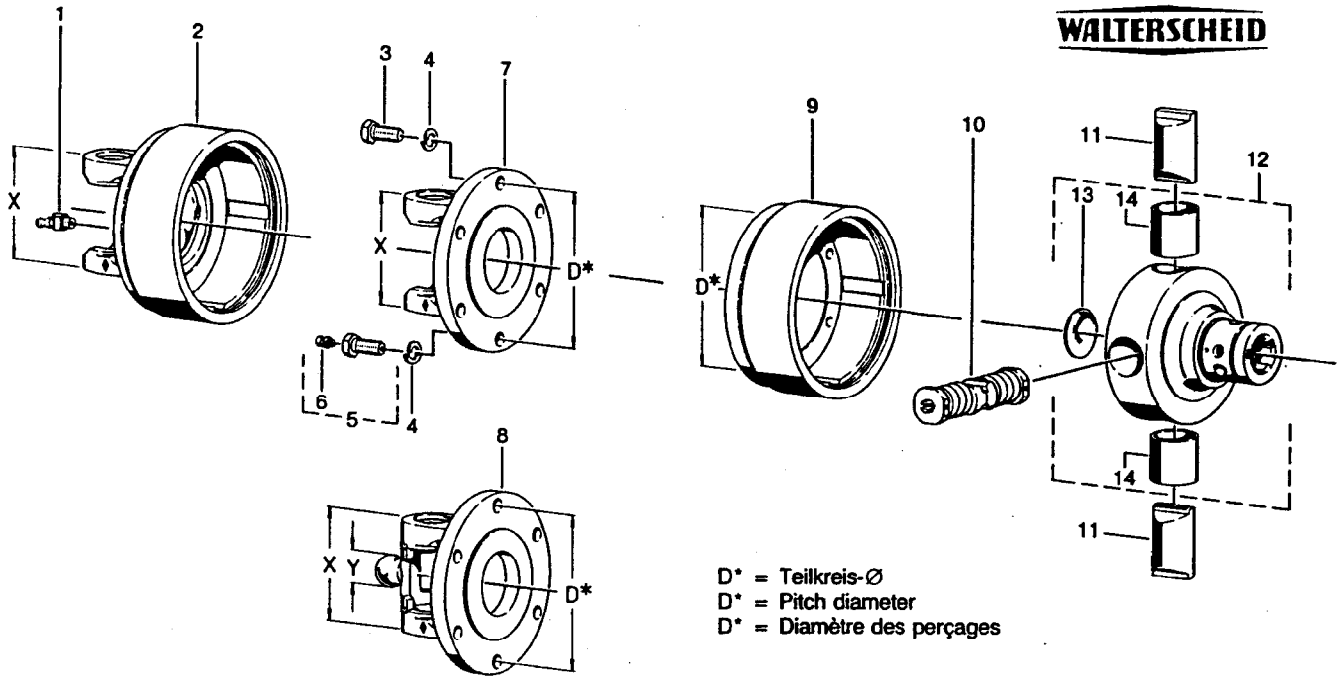

Positions-Nr. Item Repère	Baugröße Size Dimension	X mm	Y mm	D* mm	Ersatzteil-Nr. Spare part No. Réf. pièce de rechange	Bestell-Nr. Part No. Référence	Technische Angaben Technical data Données techniques	Benennung	Designation	Désignation
1					63.22.01	020674	DIN 71412–BM 8 x 1	Kegel-Schmiernippel	Lubrication fitting	Graisseur
2	2600	120			26.90.04	377392		Kupplungsgehäuse Rechtsdrehsinn	Clutch housing Right-hand rotation	Boîtier Rotation à droite
3	2300				60.05.26	020527	DIN 933 – M 10 x 30	Sechskantschraube	Hexagon screw	Boulon hexagonal
	2400				60.06.05	020531	DIN 933–M 12 x 30			
	2500									
	2600									
4	2300				60.82.00	020105	DIN 127 – A10	Federring	Lock washer	Rondelle élastique
	2400				60.83.00	020106	DIN 127–A 12			
	2500									
	2600									
5	2300				60.05.54	377993	M 10 x 30	Sechskantschraube kpl.	Hexagon screw cpl.	Boulon hexagonal cpl.
	2400				60.06.48	367799	M 12 x 30			
	2500									
	2600									
6					63.33.00	380371	3/16"	Schlag-Schmiernippel	Drive-in type lubrication fitting	Graisseur à frapper
7	2300	83		Ø118	21.32.03	082883		Flanschgabel	Flange yoke	Mâchoire à bride
	2400	86		Ø138	35.19.02	320699				
	2500	100		Ø138	36.19.02	317807				
	2600	120		Ø138	26.15.106	334661				
8	WW2300	83	Ø18	Ø118	21.32.16	376954		Flanschgabel	Flange yoke	Mâchoire à bride
	WW2380	83	Ø24	Ø118	21.32.816	366858				
	WW2480	86	Ø27	Ø138	35.19.10	358478				
	WW2580	100	Ø30	Ø138	36.19.10	363078				
9				Ø118	59.22.00	364457		Kupplungsgehäuse Rechtsdrehsinn	Clutch housing Right-hand rotation	Boîtier Rotation à droite
				Ø138	59.22.01	364458				
10					59.25.00	161422	M = 950 Nm	Schaltnocken kpl.	Shift cam cpl.	Came de commande cpl.
						375933	M = 1200 Nm			
						375934	M = 1300 Nm			
						375935	M = 1400 Nm			
						375936	M = 1500 Nm			

09.85

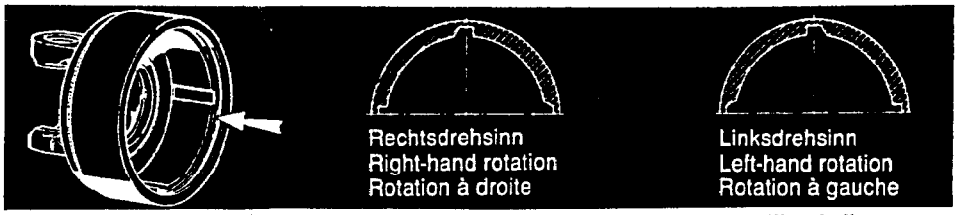

WALTERSCHEID

Nockenschaltkupplung
Cam-type cut out clutch
Limiteur débrayable à cames

K64/2R EK64/2R
rechts/right/droite

Einzelteile
Components
Pièces composantes

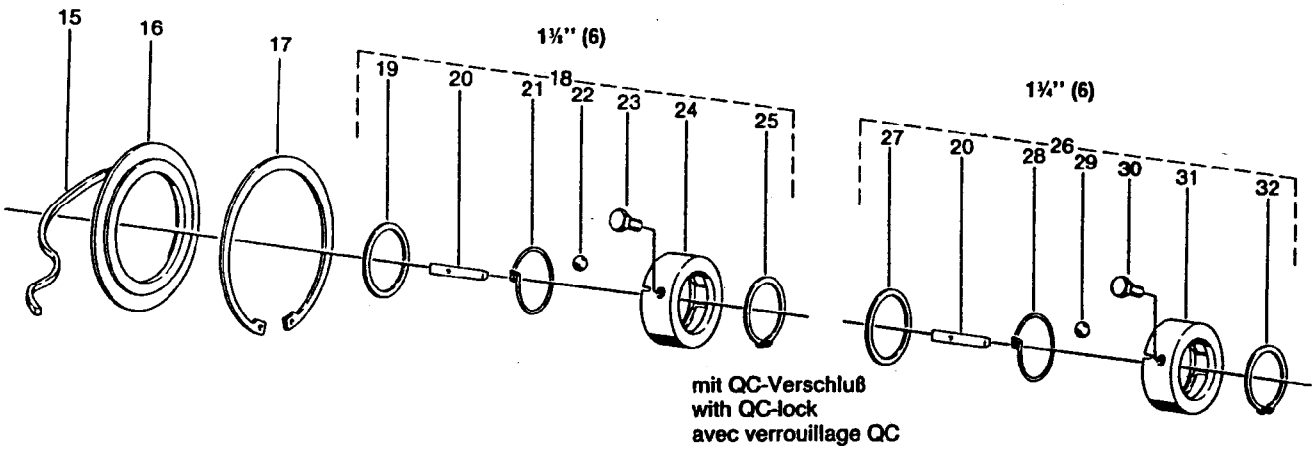

Positions-Nr. Item Repère	Ersatzteil-Nr. Spare part No. Réf. pièce de rechange	Bestell-Nr. Part No. Référence	Technische Angaben Technical data Données techniques	Benennung	Designation	Désignation
10	59.25.00	375937	M = 1600 Nm	Schaltnocken kpl.	Shift cam cpl.	Came de commande cpl.
		375938	M = 1800 Nm			
	59.25.01	375939	M = 2000 Nm			
		368949	M = 2100 Nm			
		376060	M = 2400 Nm			
		376061	M = 2500 Nm			
11	59.23.00	364636		Nocken	Cam	Came
12	59.20.09	378063	1⅜" (6)	Nabe kpl.	Hub cpl.	Moyeu cpl.
	59.20.11	378064	1¾" (6)			
13	60.78.06	020990	DIN 470–45	Verschlußscheibe	Sealing washer	Couvercle de fermenture
14	16.50.425	364622	35 x 39 x 40	Buchse	Bush	Douille
15	55.94.07	376873	6 x 5 x 350	Filzstreifen	Felt strip	Joint de feutre
16	16.20.83	366569		Stützscheibe	Supporting ring	Rondelle pour bague de frein
17	62.46.00	364499	DIN 472–150 x 4	Sicherungsring	Retaining ring	Jonc
18	agraset® 125	376108	1⅜" (6)	QC-Verschluß kpl.	QC-lock cpl.	Verrouillage QC cpl.
19	16.20.168	376769		Scheibe	Washer	Rondelle
20	16.50.42	375309		Klemmkeil	Clamping key	Rochet de serrage
21	66.24.00	375310		Drehfeder	Torsional spring	Ressort à action angulaire
22	64.01.02	020692	DIN 5401–½" V	Kugel	Ball	Bille
23	60.05.52	377574	M 10 x 25–10.9	Sechskantschraube, selbstsichernd	Self-locking hexagon screw	Boulon hexagonal, indesserrable
24	65.07.00	375311		Sperring	Lock ring	Manchon de verrouillage
25	62.47.00	702060	54 x 2	Sicherungsring	Retaining ring	Jonc
26	agraset® 126	376109	1¾" (6)	QC-Verschluß kpl.	QC-lock cpl.	Verrouillage QC cpl.
27	16.20.169	376770		Scheibe	Washer	Rondelle
28	66.24.01	375208		Drehfeder	Torsional spring	Ressort à action angulaire
29	64.01.16	701640	DIN 5401–15mm III	Kugel	Ball	Bille
30	60.06.47	377191	M 12 x 30–10.9	Sechskantschraube, selbstsichernd	Self-locking hexagon screw	Boulon hexagonal, indesserrable
31	65.07.01	375207		Sperring	Lock ring	Manchon de verrouillage
32	62.21.01	702063	DIN 471–65 x 2,5	Sicherungsring	Retaining ring	Jonc

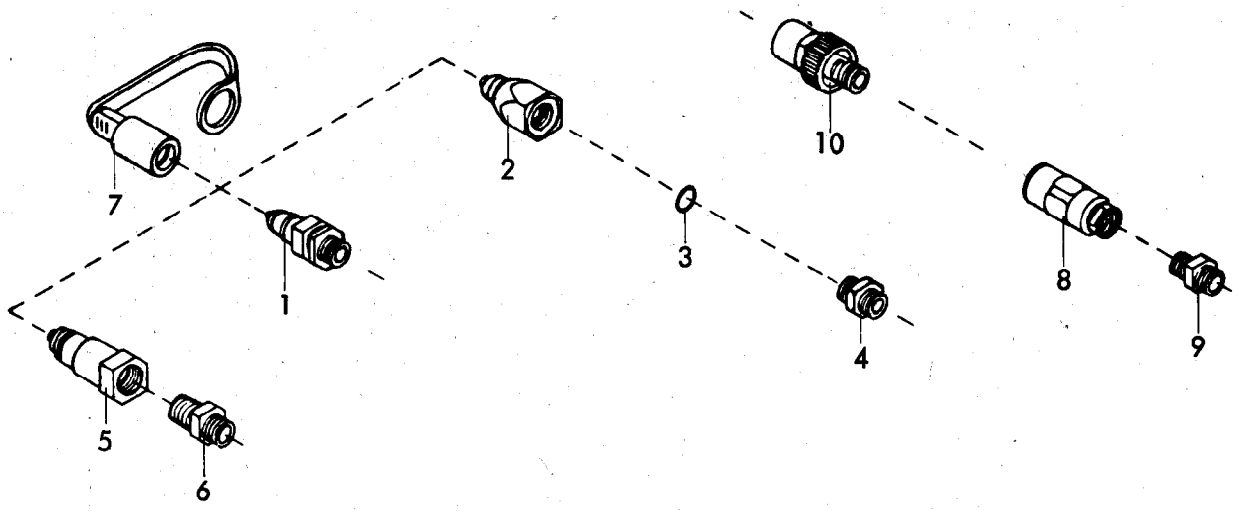

Gerätetyp: Hydr. Kupplungsstecker Stückzahl je nach Anschluß

Bild-Nr.	Bestell-Nr.	Stück je Gerät/Baugr.	Ersatzteilbezeichnung	Alte Bestell-Nr.	ca. kg/Teil	
1	8132.01.00		Kupplungsstecker (Techno Chemie)	8101.02		
2	8132.04.01		Kupplungsstecker , John-Deere	8101.04-1		
3	8132.04.02		O - Ring OR 16x2,5 für John-Deere	4312.18-1		
4	8132.04.03		Doppelstutzen 15009-12-8 für John-Deere	8101.04-2		
	8132.04.00		John-Deere-Stecker komplett, Bild-Nr. 2 - 4	8101.04		
5	8132.03.01		Kupplungsstecker, Parker- Hannifin-Pioneer	8101.05-1		
6	8132.03.02		Gerader Einschraubstutzen für Parker-Hannifin Pioneer GE 12 L 1/2" NPT	8101.05-2		
	8132.03.00		Pioneer-Stecker (Parker-Hannifin) komplett, Bild-Nr. 5, 6	8101.05		
7	8132.02.00		Staubschutzkappe (passend für Pos. 1,2,5)			
8			Arelco - Schraubkupplung	4710.44-1		
9			Doppelstutzen GE 12-SM	8104.03-2		
			Arelco-Schraubkupplung komplett, Bild-Nr.8,9	4710.44		
10			Schraubkupplung , Techno-Chemie-Argus 601012 B2 174	8101.03		
					06.78	

RABEWERK

GmbH + Co., Landmaschinenfabrik, D-49152 Bad Essen

Telefon: (05472) 77 19 • Telex: 941617 • Telefax: (05472) 771190