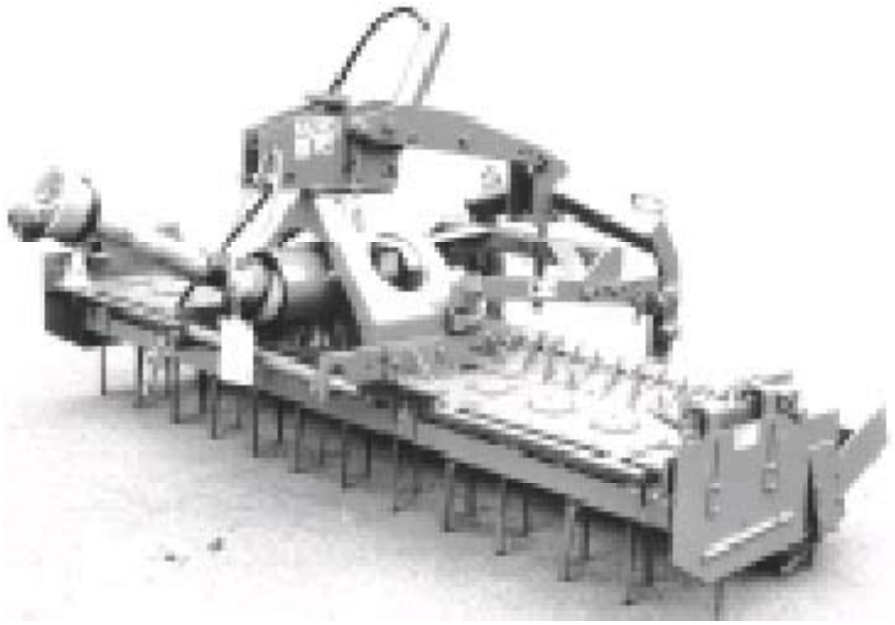

Maschinen-Nr.

Ersatzteilliste

Kreiseleggen
MKE 250-300, 301-401 Br.8

RABE

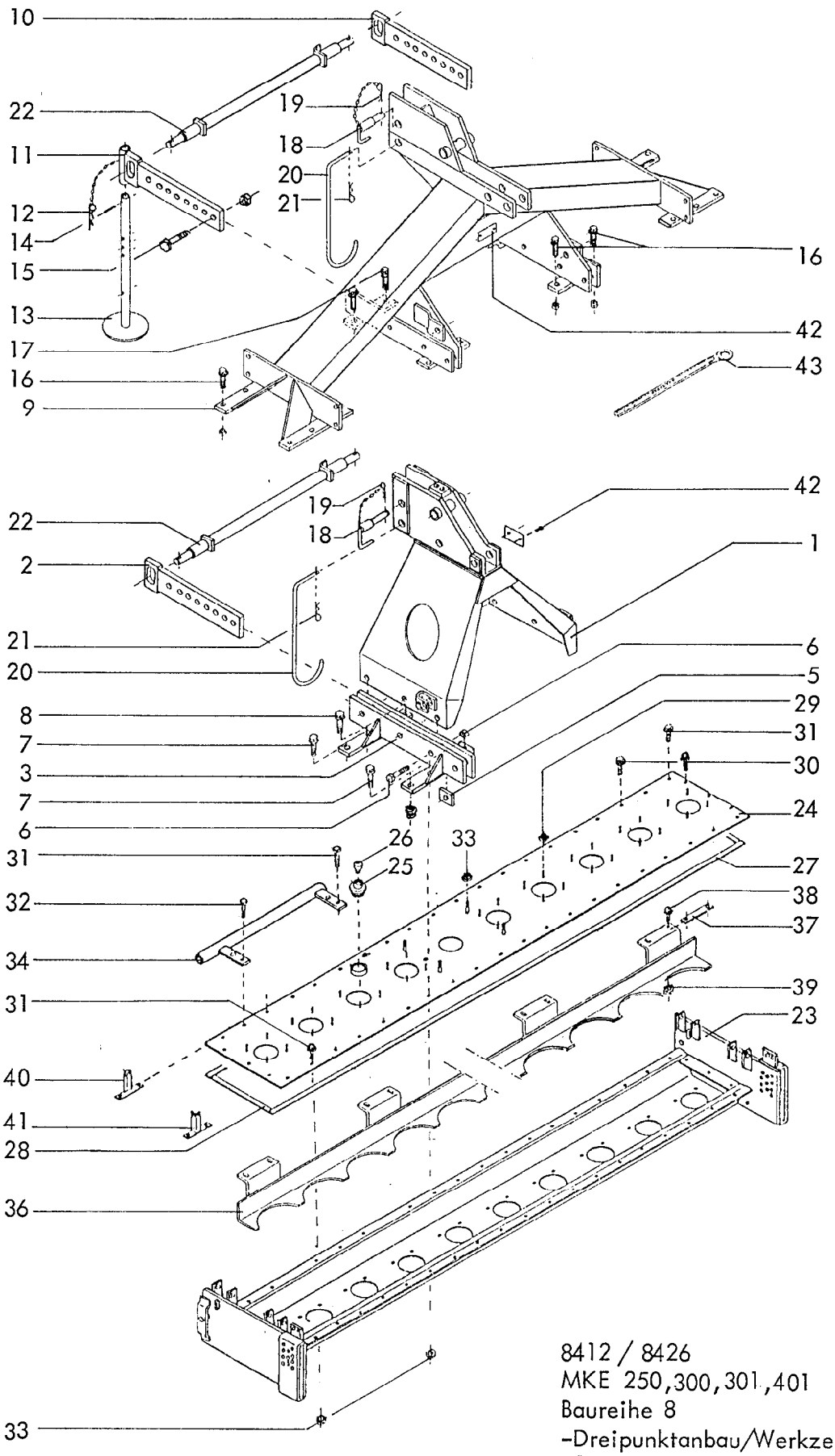

8412 / 8426
MKE 250,300,301,401
Baureihe 8
-Dreipunktanbau/Werkzeugträger-
01.90

2

Gerätetyp: MKE 250,300,301,401 Br. 8 -Dreipunktanbau / Werkzeugträger-

Bild-Nr.	Bestell-Nr.	Stück-zahl	Ersatzteilbezeichnung	
			Gerätetyp : MKE 250,300,301	
1	8413.16.00	1	Turm	
2	8412.99.02	2	Anschlußstück für Ø 50	
3	8412.20.01	1	Turmhalterung -links-	
3	8412.20.02	1	Turmhalterung -rechts-	
5	8413.00.34	2	Distanzplatte	
6	960D201570N	6	6-ktschr. M 20x1,5x70 DIN 960-10.9	M_a = 650 Nm
"	980DV2015N	6	Sicherungsmutter VM 20x1,5 DIN 980-10	
7	8426.13.03	8	Verbus-Ripp-6-ktschr. M 12x45-100	M_a = 120 Nm
8	8426.13.04	4	Verbus-Ripp-6-ktschr. M 12x55-100	
"	8426.13.05	12	Verbus-Ripp-6-ktmu. M 12-10	
			Gerätetyp : MKE 401	
9	8409.87.00	1	Dreipunktbock	
10	8412.99.02	1	Anschlußstück für Ø 50 -rechts-	
11	8412.99.01	1	Anschlußstück für Ø 50 -links-	
12	8404.19.00	1	Federsteckstock BTB-6	
13	8404.20.00	1	Abstellstütze	
14	1481D840	1	Spannstift 8x40 DIN 1481	
15	960D201570N	4	6-ktschr. M 20x1,5x70 DIN 960-10.9	M_a = 650 Nm
"	980DV2015N	4	Sicherungsmutter VM 20x1,5 DIN 980-10	
16	8426.13.03	16	Verbus-Ripp-6-ktschr. M 12x45-100	M_a = 120 Nm
17	8426.13.04	4	Verbus-Ripp-6-ktschr. M 12x55-100	
"	8426.13.05	20	Verbus-Ripp-6-ktmu. M 12-10	
18	8413.31.00	1	O.L.-Stock Kat. II kpl.	
18	8413.58.00	1	O.L.-Stock Kat. III kpl.	
19	4716.35.00	1	Federsteckstock BTB-4	
20	8405.00.19	1	Bügel	
21	8418.00.04	1	Vorsteckfeder BTB-40	
22	8413.57.01	1	Dreipunktachse Kat. II	
22	8413.57.02	1	Dreipunktachse Kat. III	
22	8413.57.03	1	Dreipunktachse Kat. III -kurz-	01.90

Gerätetyp: MKE 250,300,301,401 Br. 8 -Dreipunktanbau / Werkzeugträger-

Bild-Nr.	Bestell-Nr.	Stück-zahl	Ersatzteilbezeichnung
23	8426.01.02	1	Werkzeugträger für MKE 250
23	8426.01.03	1	Werkzeugträger für MKE 300,301
23	8426.01.04	1	Werkzeugträger für MKE 401
24	8426.03.04	1	Abdeckblech für MKE 250
24	8426.03.05	1	Abdeckblech für MKE 300,301
24	8426.03.06	1	Abdeckblech für MKE 401
25	8404.24.00	1	Verschlußschraube R 1 1/2"
26	8404.47.00	1	Be-und Entlüftungsfilter
27	8409.31.03	2	Flachdichtung für MKE 250, 15x4x2430
27	8409.31.02	2	Flachdichtung für MKE 300,301 15x4x2920
27	8409.31.12	2	Flachdichtung für MKE 401 15x4x3900
28	8409.31.01	2	Flachdichtung 15x4x290
29	8426.13.06		Verbus-Ripp-6-ktmu. M 10-10 , M_a = 69 Nm 36,44,60x für MKE 250,300u.301,401
30	8426.13.01		Verbus-Ripp-6-ktschr. M 12x25-100 12,19,36x für MKE 250,300u.301,401
31	8426.13.02		Verbus-Ripp-6-ktschr. M 12x35-100 16,18,6x für MKE 250,300u.301,401 } M_a = 120 Nm
32	8426.13.03	2	Verbus-Ripp-6-ktschr. M 12x45-100
33	8426.13.05		Verbus-Ripp-6-ktmu. M 12-10 24,33,38x für MKE 250,300u.301,401
34	8423.05.05	2	Beinschutz für MKE 250
34	8423.05.04	2	Beinschutz für MKE 300,301
34	8423.05.03	2	Beinschutz für MKE 401
36	8426.05.05	1	Segmenten-Schutzschiene für MKE 250
36	8426.05.03	1	Segmenten-Schutzschiene -links- } für MKE 300,301
36	8426.05.04	1	Segmenten-Schutzschiene -rechts- } für MKE 300,301
36	8426.05.01	1	Segmenten-Schutzschiene -links- } für MKE 401
36	8426.05.02	1	Segmenten-Schutzschiene -rechts- } für MKE 401
37	8411.00.29	4(6)	Unterlage 01.90

4

Gerätetyp: MKE 250,300,301,401 Br. 8 -Dreipunktanbau / Werkzeugträger-

Bild-Nr.	Bestell-Nr.	Stück-zahl	Ersatzteilbezeichnung	
38	8426.13.02	2	Verbus-Ripp-6-ktschr. M 12x35-100 für MKE 250	M_a = 120 Nm
38	8426.13.03	2	Verbus-Ripp-6-ktschr. M 12x45-100 für MKE 300, 301	
38	8426.13.04		Verbus-Ripp-6-ktschr. M 12x55-100 2x für MKE 250,300,301 8x für MKE 400	
39	8426.13.05	8	Verbus-Ripp-6-ktmu. M 12-10	
40	8409.32.00	2	Leuchtenhalter -vorn-	
41	8409.33.01	1	Leuchtenhalter -hinten rechts-	
41	8409.33.02	1	Leuchtenhalter -hinten links-	
42	4716.37.00	1	Typenschild SX-4	
"	1476D410	2	Halbrundkerbnagel 4x10 DIN 1476	
43	8405.00.16	1	Ringschlüssel SW-22	

01.90

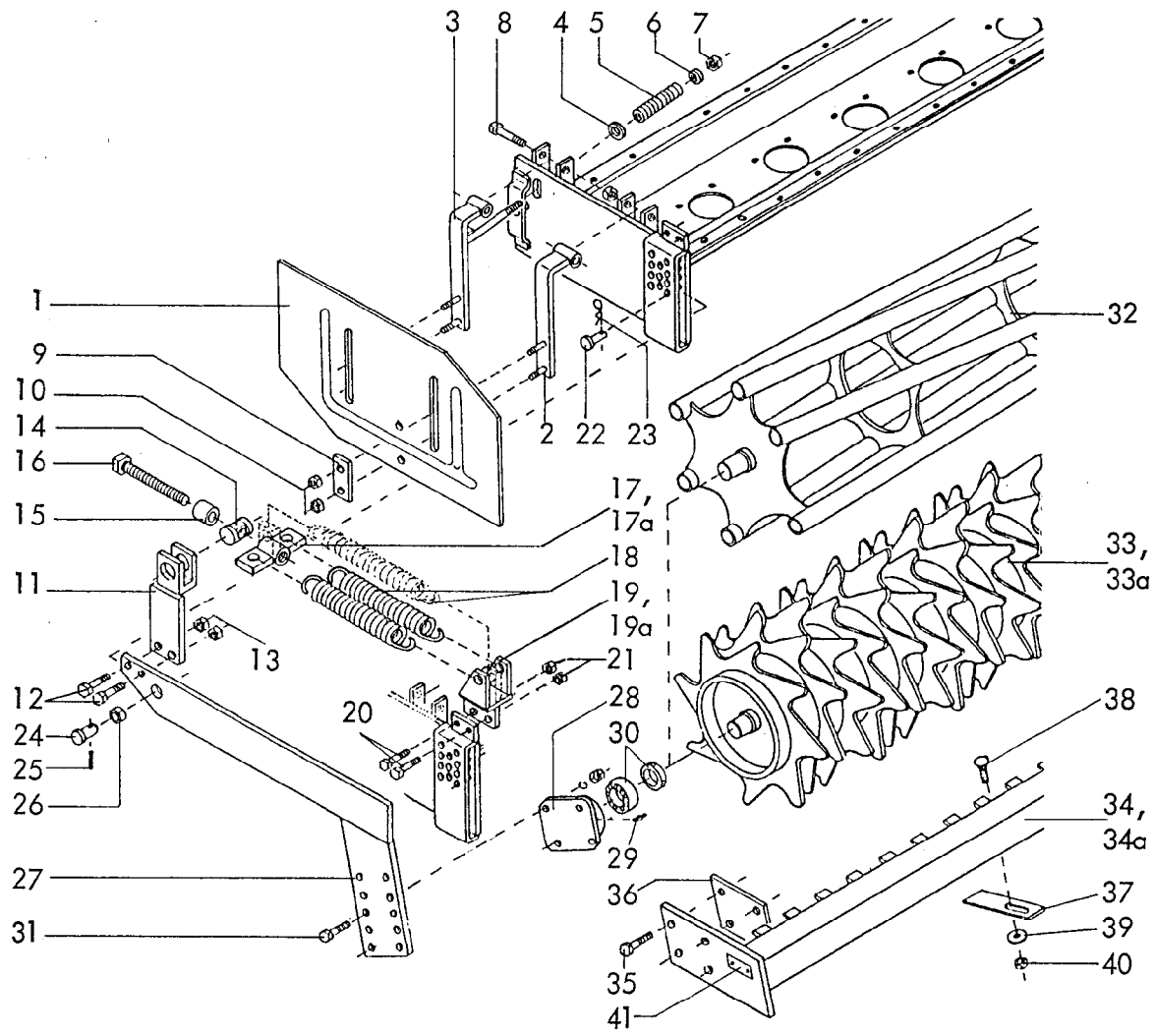

RABE WERK Ersatzteilliste

Gerätetyp: MKE 250,300,301,401 Br. 8 -Seitenblech / Packerwalze-

Bild-Nr.	Bestell-Nr.	Stück-zahl	Ersatzteilbezeichnung
1	8413.86.01	1	Seitenblech -links-
1	8413.86.02	1	Seitenblech -rechts-
2	8413.84.00	2	Seitenblechhalter -hinten-
3	8413.85.00	2	Seitenblechhalter -vorn-
4	7518.00.02	2	Scheibe C-170
5	8413.00.44	2	Druckfeder DF-226
6	126D18	2	Scheibe 18 DIN 126
7	980DV16P	2	Sicherungsmutter VM 16 DIN 980-8
8	931D20110P	4	6-ktschr. M 20x110 DIN 931-8.8
"	980DV20P	4	Sicherungsmutter VM 20 DIN 980-8

01.90

6

Gerätetyp: MKE 250,300,301,401 Br. 8 -Seitenblech / Packerwalze-

Bild-Nr.	Bestell-Nr.	Stück-zahl	Ersatzteilbezeichnung
9	8413.00.42	4	Lasche LC-11x60
10	980DV10N	8	Sicherungsmutter VM 10 DIN 980-10
11	8413.63.00	2	Federhalter
12	960D161560M	4	6-ktschr. M 16x1,5x60 DIN 960-12.9
13	8405.00.18	4	Poly-Stop-6-ktmu. mit Bund M 16x1,5-10
14	6329.00.01	2	Spindellager LB-53
15	8411.88.01	2	Distanzrohr
16	933D20200P	2	6-ktschr. M 20x200 DIN 933-8.8
17	8413.65.00	2	Federspanner für 2 Federn
17a	8413.93.00	2	Federspanner für 3 Federn
18	8404.01.31	4(6)	Zugfeder CF-288
19	8413.64.01	1	Federaufhängung -links- } für 2 Federn
19	8413.64.02	1	Federaufhängung -rechts- } für 2 Federn
19a	8413.92.01	1	Federaufhängung -links- } für 3 Federn
19a	8413.92.02	1	Federaufhängung -rechts- } für 3 Federn
20	931D1245N	4	6-ktschr. M 12x45 DIN 931-10.9
21	980DV12N	4	Sicherungsmutter VM 12 DIN 980-10
22	8409.99.02	2	Steckstock Ø 20x50
23	4716.35.00	2	Federsteckstock BTB-4
24	8409.99.01	2	Steckstock Ø 25x50
25	1481D636	2	Spannstift 6x36 DIN 1481
26	1498D253214	2	Einspannbuchse EG 25/32x14 DIN 1498
27	8413.66.03	1	Seitenarm -links- } für MKE 250
27	8413.66.04	1	Seitenarm -rechts- } für MKE 250
27	8413.67.03	1	Seitenarm -links- } für MKE 300,301
27	8413.67.04	1	Seitenarm -rechts- } für MKE 300,301
27	8413.68.03	1	Seitenarm -links- } für MKE 401
27	8413.68.04	1	Seitenarm -rechts- } für MKE 401
28	8405.00.23	2	Flanschlager
29	71412DBM81	2	Kegelschmiernippel BM 8x1 DIN 71412
30	8404.28.06	2	Y-Lager
	8404.28.07	2	Flanschlager komplett, Bild-Nr. 28-30

01.90

Gerätetyp: MKE 250,300,301,401 Br. 8 -Seitenblech / Packerwalze-

Bild-Nr.	Bestell-Nr.	Stück-zahl	Ersatzteilbezeichnung	
31	933D1240N	8	6-ktschr. M 12x40 DIN 933-10.9	
"	127DA12	8	Federring A 12 DIN 127	
"	934D12P	8	6-ktmu. M 12 DIN 934-8	
32	8409.92.02	1	Stabwalze für MKE 250	Ø 350
32	8409.92.03	1	Stabwalze für MKE 300,301	Ø 350
32	8404.41.00	1	Stabwalze für MKE 401 , Ø 400	
33	8406.59.11	1	Zahnwalze UZW für MKE 250	
33	8406.59.12	1	Zahnwalze UZW für MKE	
33	8406.59.13	1	Zahnwalze UZW für MKE 401	
34	8406.60.02	1	Abstreifer UZW für MKE 250	
34	8406.60.03	1	Abstreifer UZW für MKE 300,301	
34	8406.60.04	1	Abstreifer UZW für MKE 401	
33a	8406.39.01	1	Zahnwalze GZW für MKE 250	Ø 500
33a	8406.39.02	1	Zahnwalze GZW für MKE 300,301	Ø 500
33a	8406.39.03	1	Zahnwalze GZW für MKE 401	Ø 500
34a	8406.53.02	1	Abstreifer GZW für MKE 250	
34a	8406.53.03	1	Abstreifer GZW für MKE 300,301	
34a	8406.53.04	1	Abstreifer GZW für MKE 401	
35	931D1255M	8	6-ktschr. M 12x55 DIN 931-12.9 für UZW,GZW 250,401	
35	931D1250P	8	6-ktschr. M 12x50 DIN 931-8.8 für UZW,GZW 300,301	
36	8406.25.06	2	Distanzlasche für UZW,GZW 250,401	
37	8405.00.27		Abstreiferblech	22x für MKE 250 24x für MKE 300, 301 34x für MKE 401
38	603D1230PA		Flachrundschr. M 12x30 DIN 603-8.8 verzinkt	
39	6436.60.03		Scheibe C-13	
40	934D12PA		6-ktmu. M 12 DIN 934-8 verzinkt	
41	4716.37.00	1	Typenschild SX-4	
"	1476D410	2	Halbrundkerbnagel 4x10 DIN 1476	01.90

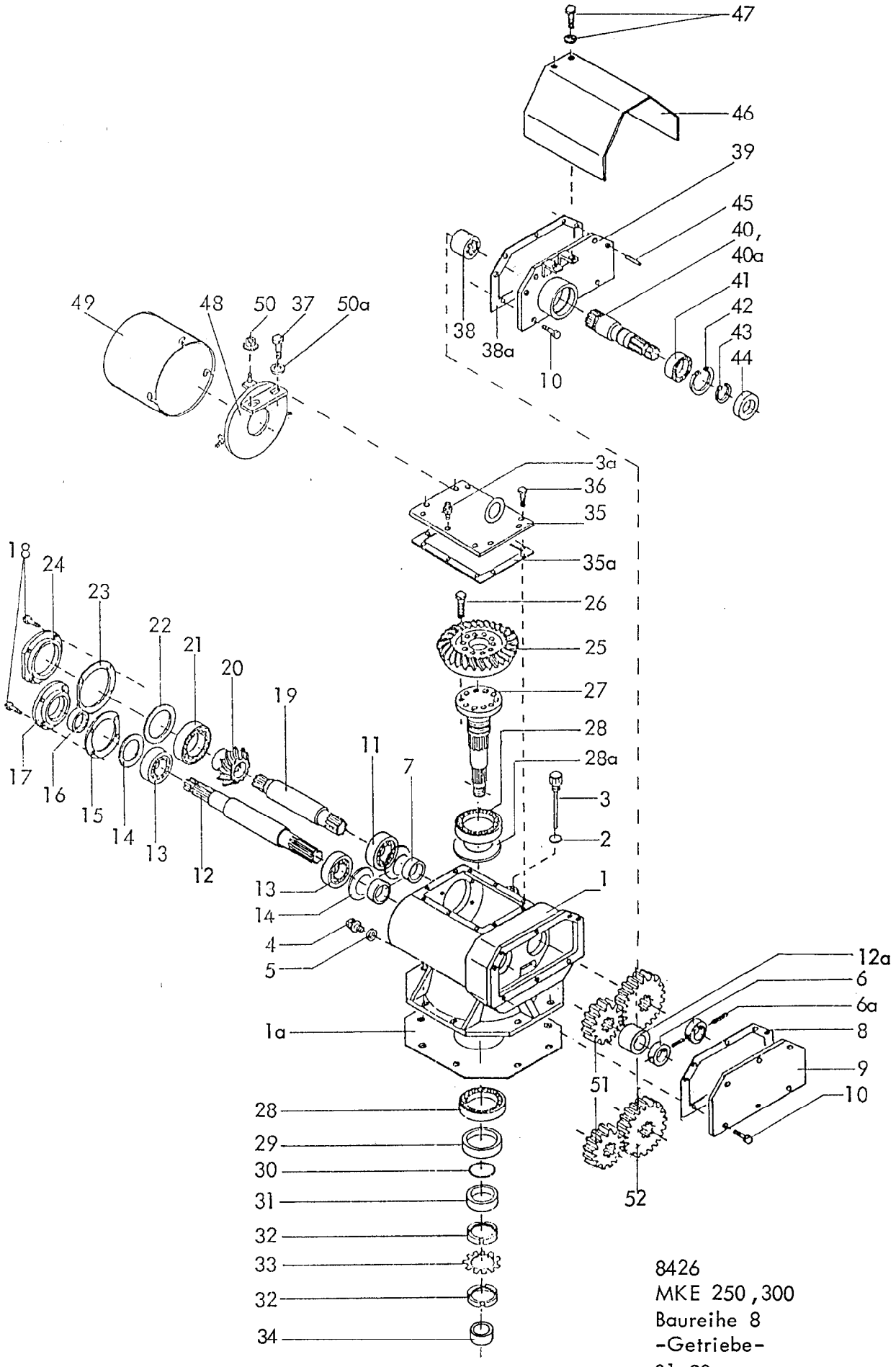

8426
MKE 250,300
Baureihe 8
-Getriebe-
01.90

Gerätetyp: MKE 250,300 Baureihe 8 -Getriebe-

Bild-Nr.	Bestell-Nr.	Stück-zahl	Ersatzteilbezeichnung
1	8412.43.01	1	Getriebegehäuse -rechts- für MKE 300 = abgebildet
1	8412.43.02	1	Getriebegehäuse -links- für MKE 250 = spiegelbildlich
1a	8412.00.18	1	Getriebedichtung
2	8132.04.02	1	O-Ring 16x2,5
3	8411.08.15	1	Meßstab
3a	8409.00.36	1	Entlüfter
4	7604DA1615R	1	Verschlußschraube AM 16x1,5 DIN 7604-5.6
5	7603DA162015 Cu	1	Dichtring A 16x20x1,5 DIN 7603-Cu
6	8412.42.09	2	Buchse
6a	1481D650	2	Spannstift 6x50 DIN 1481
7	8412.42.08	2	Distanzbuchse
8	8412.42.10	1	Getriebedichtung
9	8426.18.02	1	Getriebedeckel -rechts- für MKE 300
9	8426.18.03	1	Getriebedeckel -links- für MKE 250
10	933D1020N	5	6-ktschr. M 10x20 DIN 933-10.9
11	720D32209	1	Kegelrollenlager 32209 DIN 720
12	8412.44.05	1	Antriebswelle 447 lg.
12a	8424.01.06	1	Zwischenhülse
13	720D30209	2	Kegelrollenlager 30209 DIN 720
14	8404.46.01	1(2)	Laminum-Ring 1x75x85 (2) bei Bedarf
15	8409.01.13	1	Gehäusedichtung Ø 85,5x125x1
16	3760D45608AS	1	Wellendichtring 45x60x8 AS DIN 3760
17	8409.01.03	1	Verschlußkappe NW-18
18	933D1035NVP	8	Verbus-Plus-Schraube M 10x35 DIN 933-10.9, M_a = 69 Nm
19	8412.42.06	1	Ritzelwelle 302 lg.
20	8412.42.07	1	Kegelrad Z 13 (nur Paarweise mit Pos. 25)
21	720D30212	1	Kegelrollenlager 30212 DIN 720
22	8404.46.03	1	Laminum-Ring 1,2x95x110
23	8409.01.12	1	Gehäusedichtung Ø 110,5x150x1
24	8409.01.02	1	Verschlußdeckel NW-17
25	8412.42.04	1	Tellerrad Z 27 (nur paarweise mit Pos. 20)
26	933D1230MVP	10	Verbus-Plus-Schraube M 12x30 DIN 933-12.9 , M_a = 145 Nm
27	8412.42.03	1	Getriebewelle
28	720D30211	2	Kegelrollenlager 30211 DIN 720 01.90

10

Gerätetyp: MKE 250,300 Baureihe 8 -Getriebe-

Bild-Nr.	Bestell-Nr.	Stück-zahl	Ersatzteilbezeichnung
28a	8404.46.06	1	Laminum-Ring 1x90x100 (bei Bedarf)
29	8409.01.10	1	Wellendichtring 70x105x13 B 2
30	8404.26.06	1	O-Ring 55x2
31	8409.01.09	1	Distanzbuchse
32	981DKM11	2	Nutmutter KM 11 DIN 981
33	5406DMB11	1	Sicherungsblech MB 11 DIN 5406
34	8412.00.01	1	Distanzrohr
35	8412.04.01	1	Gehäusedeckel -rechts- für MKE 300
35	8412.04.02	1	Gehäusedeckel -links- für MKE 250
35a	8412.02.04	1	Gehäusedichtung
36	933D1020N	2	6-ktschr. M 10x20 DIN 933-10.9
"	933D1020NVP	5	Verbus-Plus-Schraube M 10x20 DIN 933-10.9
37	933D1035N	2	6-ktschr. M 10x35 DIN 933-10.9
38	8412.44.08	1	Buchse
38a	8412.42.13	1	Getriebedichtung
39	8412.45.01	1	Getriebedeckel für Durchtrieb -rechts- für MKE 300
39	8412.45.02	1	Getriebedeckel für Durchtrieb -links- für MKE 250
40	8412.44.06	1	Zapfwellenstummel 1 3/4"
40a	8412.44.07	1	Zapfwellenstummel 1 3/8"
41	625D6209C3	1	Rillenkugellager 6209 C3 DIN 625
42	472D853	1	Sicherungsring 85x3 DIN 472
43	471D45175	1	Sicherungsring 45x1,75 DIN 471
44	8404.21.05	1	Wellendichtring 45x85x13 B 2
45	6325D8m624	2	Zylinderstift 8 m 6x24 DIN 6325 (mit Loctite eingeklebt)
46	8406.48.05	1	Zapfwellenschutz
47	933D825P	2	6-ktschr. M 8x25 DIN 933-8.8
"	127DA8	2	Federring A 8 DIN 127
48	8418.27.11	1	Schutzscheibe -rechts- für MKE 300
48	8418.27.12	1	Schutzscheibe -links- für MKE 250
49	8418.00.06	1	Zapfwellenschutz
50	8418.00.09	3	Poly-Stop-Scheibenmutter M 8
50a	126D11	3	Scheibe 11 DIN 126
	8426.20.02	1	Getriebe -links- für MKE 250 komplett, Bild-Nr. 1-37,48-50a
	8424.36.04	1	Durchtrieb-Nachrüstung 1 3/4" für MKE 250 komplett, Bild-Nr. 38-40,41-47

01.90

Gerätetyp: MKE 250,300 Baureihe 8 -Getriebe-

Bild-Nr.	Bestell-Nr.	Stück-zahl	Ersatzteilbezeichnung
	8424.36.03	1	Durchtrieb-Nachrüstung 1 3/8" für MKE 250 komplett, Bild-Nr. 38-39, 40a-47
	8426.20.05	1	Getriebe mit Durchtrieb 1 3/4" -links- für MKE 250 komplett, Bild-Nr. 1-5, 10-40, 41-50a
	8426.20.06	1	Getriebe mit Durchtrieb 1 3/8" -links- für MKE 250 komplett, Bild-Nr. 1-5, 10-39, 40a-50a
	8426.20.01	1	Getriebe -rechts- für MKE 300 komplett, Bild-Nr. 1-37, 48-50a
	8424.36.11	1	Durchtrieb-Nachrüstung 1 3/4" für MKE 300 komplett, Bild-Nr. 38-40, 41-47
	8424.36.12	1	Durchtrieb-Nachrüstung 1 3/8" für MKE 300 komplett, Bild-Nr. 38-39, 40a-47
	8426.20.03	1	Getriebe mit Durchtrieb 1 3/4" -rechts- für MKE 300 komplett, Bild-Nr. 1-5, 10-40, 41-50a
	8426.20.04	1	Getriebe mit Durchtrieb 1 3/8" -rechts- für MKE 300 komplett, Bild-Nr. 1-5, 10-39, 40a-50a
51	8415.00.21	1	Wechselrad Z 15 (R 15) } Grundausrüstung
52	8415.00.20	1	Wechselrad Z 22 (R 22) } Grundausrüstung
51	8415.00.17	1	Wechselrad Z 12 (R 12)
52	8415.00.16	1	Wechselrad Z 25 (R 25)
51	8415.00.19	1	Wechselrad Z 14 (R 14) } nur paarweise
52	8415.00.18	1	Wechselrad Z 23 (R 23) } nur paarweise
51	8415.00.24	1	Wechselrad Z 17 (R 17) } nur paarweise
52	8415.00.25	1	Wechselrad Z 20 (R 20) } nur paarweise
51	8415.00.22	1	Wechselrad Z 16 (R 16) } nur paarweise
52	8415.00.23	1	Wechselrad Z 21 (R 21) } nur paarweise

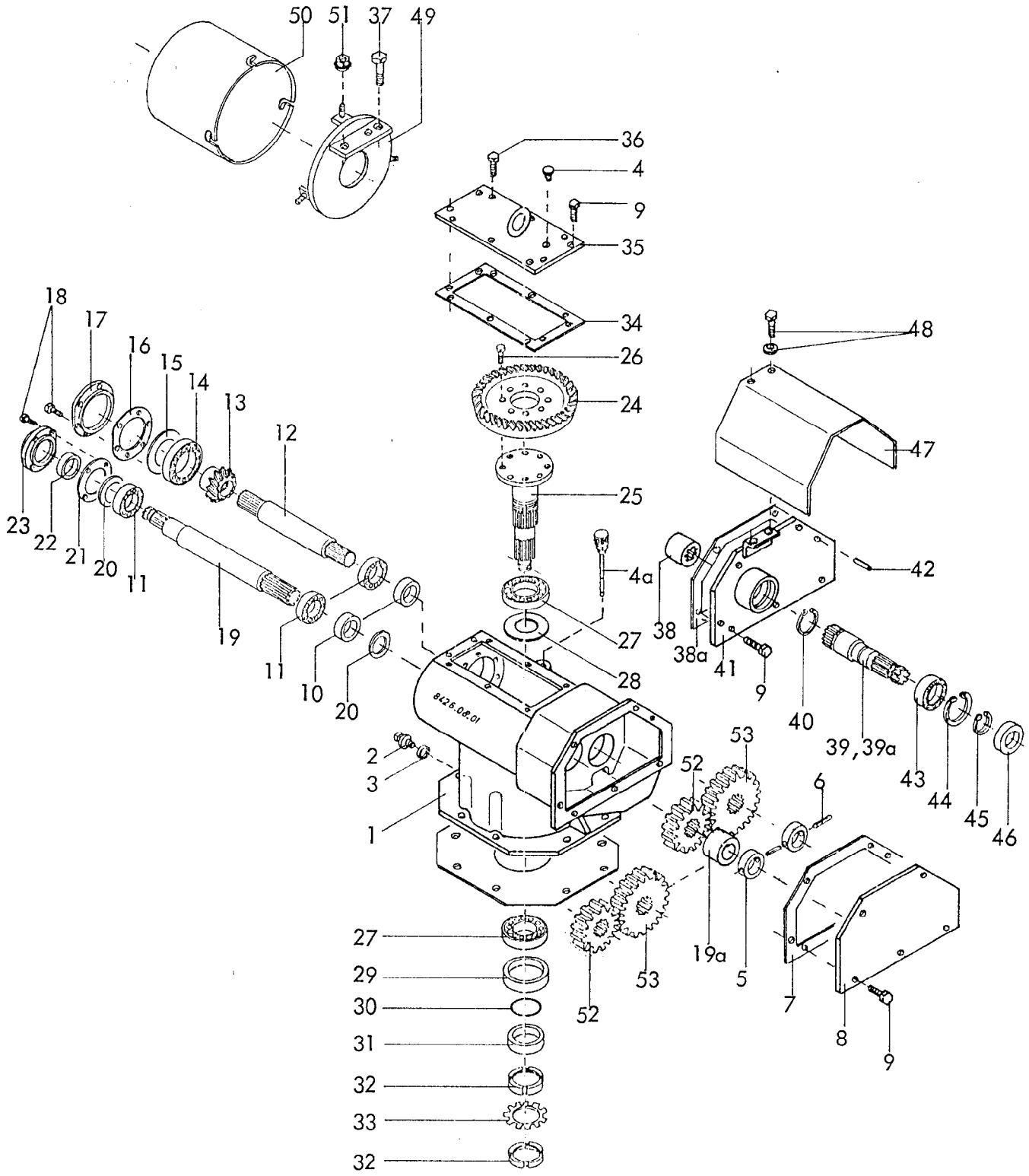

8426
MKE 301,401 Baureihe 8
-Getriebe-
01.90

Gerätetyp: MKE 301,401 Baureihe 8 -Getriebe-

Bild-Nr.	Bestell-Nr.	Stückzahl	Ersatzteilbezeichnung
1	8426.08.01	1	Getriebegehäuse -rechts-
2	7604DA1815R	1	Verschlußschraube AM 18x1,5 DIN 7604-5.6
3	7603DA182215	1	Dichtring A 18x22x1,5 DIN 7603-Cu
4	8404.47.00	1	Be- und Entlüftungsfilter
4a	8411.08.15	1	Meßstab
5	8416.01.05	2	Buchse
6	1481D650	2	Spannstift 6x50 DIN 1481
7	8426.09.04	1	Getriebedichtung
8	8426.29.01	1	Getriebedeckel -rechts-
9	933D1020N	7	6-ktschr. M 10x20 DIN 933-10.9
10	8411.08.14	2	Distanzbuchse
11	720D30210	3	Kegelrollenlager 30210 DIN 720
12	8413.01.03	1	Ritzelwelle
13	8413.01.04	1	Kegelrad Z 13 (nur paarweise mit Pos. 24)
14	720D30214	1	Kegelrollenlager 30214 DIN 720
15	8404.46.05	1	Laminum-Ring E 1 1,2x110x125
16	8411.08.04	1	Gehäusedichtung
17	8411.08.09	1	Verschlußdeckel NW-21
18	933D1035NV Plus	10	Verbus-Plus-Schraube M 10x35 DIN 933-10.9 Anziehdrehmoment : 69 Nm
19	8413.21.01	1	Antriebswelle
19a	8427.02.01	1	Zwischenhülse
20	8404.46.04	2	Laminum-Ring 90x80x1
21	8411.08.03	1	Gehäusedichtung
22	8404.22.02	1	Wellendichtring 50x65x8 B 1 SL
23	8411.08.10	1	Verschlußdeckel NW-22
24	8413.01.05	1	Tellerrad Z 38 (nur paarweise mit Pos. 13)
25	8426.09.03	1	Getriebewelle
26	933D1235MV Plus	8	Verbus-Plus-Schraube M 12x35 DIN 933-12.9 Anziehdrehmoment : 145 Nm
27	720D33013	2	Kegelrollenlager 33013 DIN 720
28	8404.46.06	1	Laminum-Ring 100x90x1
29	8404.21.04	1	Wellendichtring 80x105x13 B 2

01.90

14

Gerätetyp: MKE 301,401 Baureihe 8 -Getriebe-

Bild-Nr.	Bestell-Nr.	Stück-zahl	Ersatzteilbezeichnung
30	8404.26.08	1	O-Ring OR 65x1,8
31	8413.01.06	1	Distanzbuchse
32	981DKM13	2	Nutmutter KM 13 DIN 981
33	5406DMB13	1	Sicherungsblech MB 13 DIN 5406
34	8426.09.05	1	Gehäusedichtung
35	8426.10.00	1	Gehäusedeckel
36	933D1025NV Plus	6	Verbus-Plus-Schraube M 10x25 DIN 933-10.9
37	933D1035N	2	6-ktschr. M 10x35 DIN 933-10.9
38	8411.37.03	1	Buchse
38a	8426.09.06	1	Getriebedichtung
39	8413.21.02	1	Zapfwellenstummel 1 3/4"
39a	8413.21.03	1	Zapfwellenstummel 1 3/8"
40	471D502	1	Sicherungsring 50x2 DIN 471
41	8426.12.01	1	Getriebedeckel für Durchtrieb
42	6325D8m624	2	Zylinderstift 8m 6x24 DIN 6325 mit Loctite eingeklebt
43	625D6209C3	1	Rillenkugellager 6209C3 DIN 625
44	472D853	1	Sicherungsring 85x3 DIN 472
45	471D45175	1	Sicherungsring 45x1,75 DIN 471
46	8404.21.05	1	Wellendichtring 45x85x13 B 2
47	8406.48.05	1	Zapfwellenschutz
48	933D825P	2	6-ktschr. M 8x25 DIN 933-8.8
"	127DA8	2	Federring A 8 DIN 127
49	8426.15.01	1	Schutzscheibe
50	8418.00.06	1	Zapfwellenschutz
51	8418.00.09	3	Poly-Stop-Scheibenmutter M 8-8
	8426.21.01	1	Getriebe -rechts- komplett, Bild-Nr. 1-37,49-51
	8426.14.09	1	Durchtrieb-Nachrüstung 1 3/4" -rechts- komplett, Bild-Nr. 38-39,40-48
	8426.14.10	1	Durchtrieb-Nachrüstung 1 3/8" -rechts- komplett, Bild-Nr. 38,38a,39a-48

05.90

Gerätetyp: MKE 301,401 Baureihe 8 -Getriebe-

Bild-Nr.	Bestell-Nr.	Stück-zahl	Ersatzteilbezeichnung	
	8426.14.03	1	Getriebe mit Durchtrieb 1 3/4" -rechts- komplett, Bild-Nr. 1-4a, 9-39,40-51	
	8426.14.04	1	Getriebe mit Durchtrieb 1 3/8" -rechts- komplett, Bild-Nr. 1-4a, 9-38a,39a-51	
52	8413.00.01	1	Wechselrad Z 12 (P 12)	nur paarweise
53	8413.00.02	1	Wechselrad Z 23 (P 23)	
52	8413.00.38	1	Wechselrad Z 13 (P 13)	
53	8413.00.39	1	Wechselrad Z 22 (P 22)	
52	8413.00.03	1	Wechselrad Z 14 (P 14)	
53	8413.00.04	1	Wechselrad Z 21 (P 21)	
52	8413.00.05	1	Wechselrad Z 15 (P 15)	
53	8413.00.06	1	Wechselrad Z 20 (P 20)	
52	8413.00.07	1	Wechselrad Z 16 (P 16)	Grundausrüstung
53	8413.00.08	1	Wechselrad Z 19 (P 19)	Grundausrüstung
52	8413.00.09	1	Wechselrad Z 17 (P 17)	
53	8413.00.10	1	Wechselrad Z 18 (P 18)	

01.90

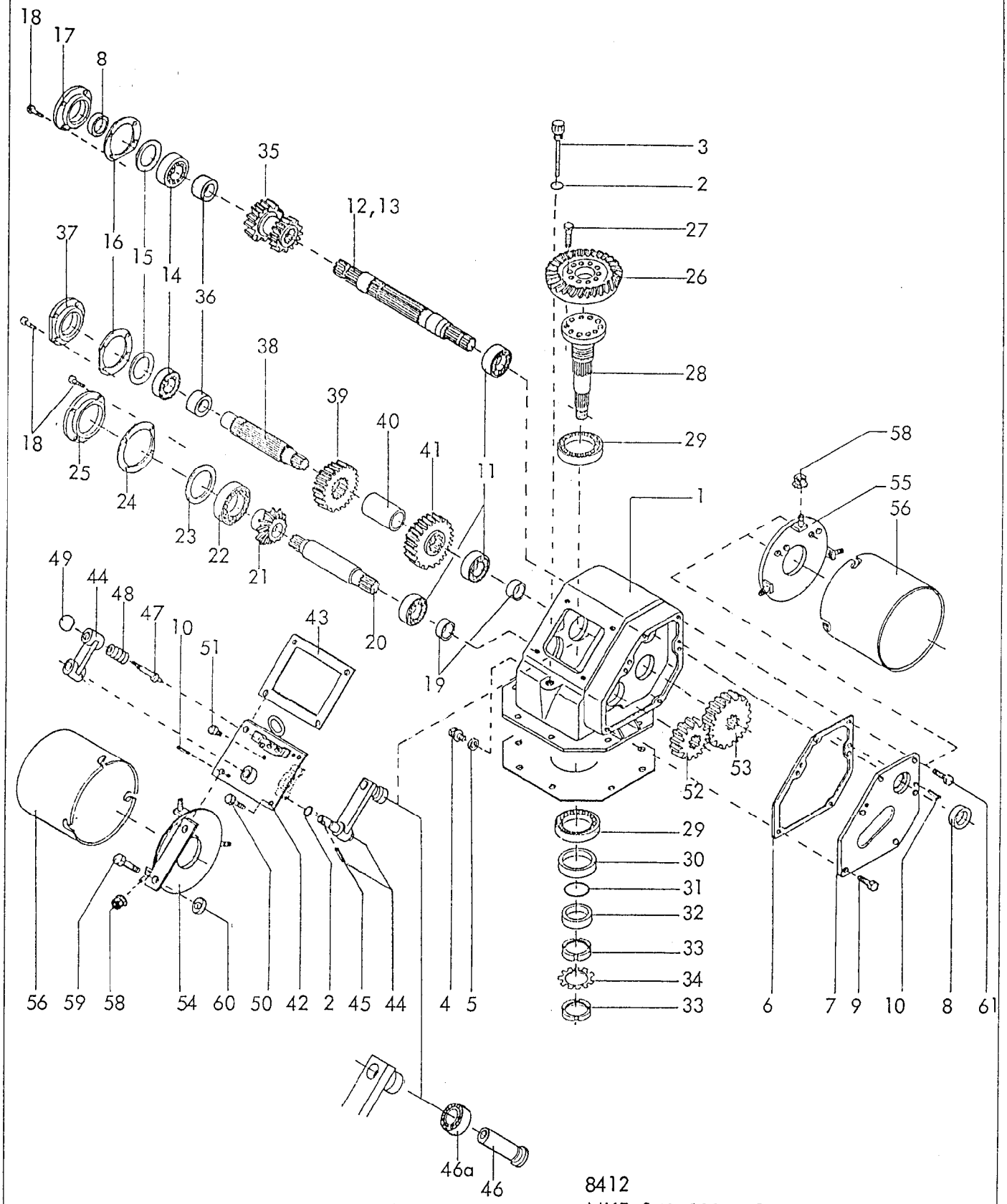

8412
MKE 250,300,301
-Schaltgetriebe mit Schrägverzahnung-
10.90

Gerätetyp: MKE 250, 300,301 -Schaltgetriebe mit Schrägverzahnung-

Bild-Nr.	Bestell-Nr.	Stück je Gerät/Baugr.	Ersatzteilbezeichnung	Alte Bestell-Nr.	ca. kg/Teil
1	8412.58.02	1	Getriebegehäuse -links- für MKE 300,301 = abgebildet		
1	8412.58.01	1	Getriebegehäuse -rechts- für MKE 250 = spiegelbildlich		
2	8132.04.02	2	O-Ring OR 16x2,5		
3	8412.61.27	1	Meßstab		
4	7604DA1615R	1	Verschlußschraube AM 16x1,5 DIN 7604-5.6		
5	7603DA162015C	1	Dichtring A 16x20x1,5 DIN 7603-Cu		
6	8412.61.13	1	Getriebedichtung		
7	8412.62.01	1	Getriebedeckel -rechts- (MKE 250)		
7	8412.62.02	1	Getriebedeckel -links- (MKE 300,301)		
8	3760D45608AS	2	Wellendichtring 45x60x8 AS DIN 3760		
9	933D1020N	4	6-ktschr. M 10x20 DIN 933-10.9		
10	1472D820	4	Paßkerbstift 8x20 DIN 1472		
11	720D32209	3	Kegelrollenlager 32209 DIN 720		
12	8412.91.08	1	Durchtriebswelle 1 3/8"		
13	8412.91.09	1	Durchtriebswelle 1 3/4"		
14	720D30209	2	Kegelrollenlager 30209 DIN 720		
15	8404.46.01	2	Paßring 1x75x85		
16	8409.01.13	2	Gehäusedichtung Ø 85,5x125x1		
17	8409.01.03	1	Verschlußkappe NW-18		
18	933D1035NVP	12	Verbus-Plus-Schraube M 10x35 DIN 933-10.9 Anziehdrehmoment : 69 Nm		
19	8412.42.08	2	Distanzbuchse		
20	8412.42.06	1	Ritzelwelle 302 lg.		
21	8412.61.18	1	Kegelrad Z 13 (nur Paarweise mit Pos. 26)		
22	720D30212	1	Kegelrollenlager 30212 DIN 720		
23	8404.46.03	1	Paßring 1,2x95x110		
24	8409.01.12	1	Gehäusedichtung Ø 110,5x150x1		
25	8409.01.02	1	Verschlußdeckel NW-17		
26	8412.61.19	1	Tellerrad Z 27 (nur paarweise mit Pos. 21)		
27	933D1230MVP	10	Verbus-Plus-Schraube M 12x30 DIN 933-12.9 Anziehdrehmoment : 145 Nm		

10.90

Gerätetyp: MKE 250, 300, 301 Schaltgetriebe mit Schrägverzahnung-

Bild-Nr.	Bestell-Nr.	Stück je Gerät/Baugr.	Ersatzteilbezeichnung	Alte Bestell-Nr.	ca. kg/Teil
28	8412.61.03	1	Getriebewelle		
29	720D30211	2	Kegelrollenlager 30211 DIN 720		
30	8409.01.10	1	Wellendichtring 70x105x13 B 2		
31	8404.26.06	1	O-Ring OR 55x2		
32	8409.01.09	1	Distanzbuchse		
33	981DKM11	2	Nutmutter KM 11 DIN 981		
34	5406DMB11	1	Sicherungsblech MB 11 DIN 5406		
35	8412.91.05	1	Schaltrad Z 15/17		
36	8412.91.11	2	Sicherungshülse		
37	8412.61.04	1	Deckel		
38	8412.91.10	1	Zwischenwelle		
39	8412.91.06	1	Schaltrad Z 20		
40	8412.61.08	1	Distanzrohr		
41	8412.91.07	1	Schaltrad Z 22		
42	8412.63.01	1	Deckel -rechts- für MKE 250		
42	8412.63.02	1	Deckel -links- für MKE 300,301		
43	8412.61.14	1	Deckeldichtung		
44	8412.87.01	1	Schaltgestänge komplett für MKE 250		
44	8412.87.02	1	Schaltgestänge komplett für MKE 300,301		
45	1D640	1	Kegelstift 6x40 DIN 1		
46	8412.87.04	1	Bolzen } vernietet		
46a	8412.87.05	1	Stützrolle NATV 10 } vernietet		
47	8412.61.16	1	Druckbolzen		
48	8412.61.17	1	Druckfeder DF-129		
49	319DC4012	1	Kugelkopf C 40xM 12-FS DIN 319		
50	933D1025NVP	2	Verbus-Plus-Schraube M 10x25 DIN 933-10.9		
51	8404.47.00	1	Be- und Entlüftungsfilter		

Gerätetyp: MKE 250, 300,301 -Schaltgetriebe mit Schrägverzahnung-

Bild-Nr.	Bestell-Nr.	Stück je Gerät/Baugr.	Ersatzteilbezeichnung	Alte Bestell-Nr.	ca. kg/Teil
52	8415.00.22	1	Wechselrad Z 16 (R 16) } nur paarweise		
53	8415.00.23	1	Wechselrad Z 21 (R 21) } nur paarweise		
54	8412.70.02	1	Schutzscheibe -vorn- (für linkes Getriebe = abgebildet)		
54	8412.70.01	1	Schutzscheibe -vorn- (für rechtes Getriebe = spiegelbildlich)		
55	8412.69.00	1	Schutzscheibe -hinten-		
56	8418.00.06	2	Zapfwellenschutz		
57	8418.00.09	6	Poly-Stop-Scheibenmutter M 8		
59	933D1035NVP	2	Verbus-Plus-Schraube M 10x35 DIN 933-10.9		
60	126D11	2	Scheibe 11 DIN 126		
61	933D1035N	2	6-ktschr. M 10x35 DIN 933-10.9		
	8412.91.04	1	Schaltgetriebe mit Durchtrieb 1 3/4" -links- für MKE 300,301 komplett, Bild-Nr.1-61		
	8412.91.02	1	Schaltgetriebe mit Durchtrieb 1 3/8" -links- für MKE 300,301 komplett, Bild-Nr.1-61		
	8412.91.03	1	Schaltgetriebe mit Durchtrieb 1 3/4" -rechts- für MKE 250 komplett, Bild-Nr. 1-61		
	8412.91.01	1	Schaltgetriebe mit Durchtrieb 1 3/8" -rechts- für MKE 250 komplett, Bild-Nr. 1-61		
					10.90

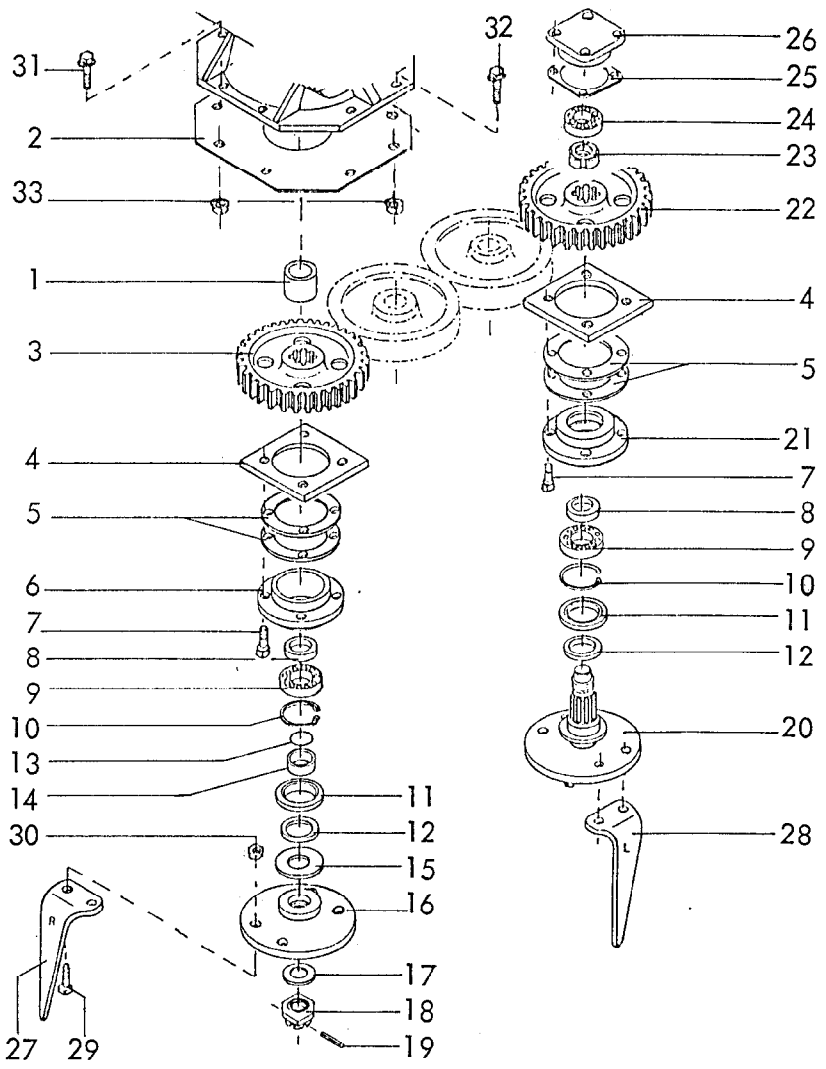

RABE WERK Ersatzteilliste

Gerätetyp: MKE 250,300,301,401 Br. 8 -Kreiselmesser / Antrieb-

Bild-Nr.	Bestell-Nr.	Stück-zahl	Ersatzteilbezeichnung	
1	8412.00.01	1	Distanzrohr	
2	8412.00.18	1	Getriebedichtung	
3	8409.00.04	1	Zahnrad Z 49 -mitte-	
4	8409.00.10		Gewindeplatte 10,12,16x für MKE 250,300 u.301,401	
5	8409.00.11		Lagerflanschdichtung 20,24,32x für MKE 250,300 u.301,401	
6	8409.00.05	1	Lagerflansch -mitte- LW-591	
7	933D1230NV Plus		Verbus-Plus-Schraube M 12x30 DIN 933-10.9, M_a = 120 Nm 40,48,64x für MKE 250, 300 u.301,401	
8	8409.00.06		Distanzbuchse	
9	625D6209		Rillenkugellager 6209 DIN 625	10x für MKE 250
10	472DJ853		Sicherungsring J 85x3 DIN 472	12x für MKE300,301
11	3760D55858		Wellendichtring 55x85x8 DIN 3760	16x für MKE 401
12	8409.00.14		Gamma-Ring RB 55	

01.90

Gerätetyp: MKE 250,300,301,401 Br. 8 -Kreiselmesser / Antrieb-

Bild-Nr.	Bestell-Nr.	Stück-zahl	Ersatzteilbezeichnung
13	8404.26.01	1	O-Ring 45x2
14	8409.00.07	1	Distanzbuchse
15	8409.00.08	1	Scheibe
16	8412.00.03	1	Messerhalter
17	126D36	1	Scheibe 36 DIN 126
18	937D3615P	1	Kronenmutter M 36x1,5 DIN 937-8
19	1481D650	1	Spannstift 6x50 DIN 1481
20	8412.00.04		Welle mit Messerhalter-links- 9,11,15x für MKE 250, 300 u.301, 401
21	8409.00.12		Lagerflansch LW-59
22	8409.00.16		Zahnrad Z 49
23	8409.00.13		Nutmutter PM 40x1,5 SSN 546
24	625D63072RS		Rillenkugellager 6307 2 RS DIN 625 } 9x für MKE 250, 11x für MKE 300,301, 15x für MKE 401
25	8413.00.24		Lagerdeckeldichtung
26	8413.00.19		Lagerdeckel
27	8409.12.01		Kreiselmesser KG-26 -rechts-
27	8411.62.05		Kreiselmesser KG-26 Z -rechts- (Rabid) } 10x für MKE 250, 12x für MKE 300,301, 16x für MKE 401
28	8409.12.02		Kreiselmesser KG-26 L -links-
28	8411.62.06		Kreiselmesser KG-26 LZ -links- (Rabid)
29	960D141550M		6-ktschr. M 14x1,5x50 DIN 960-12.9 40,48,64x für MKE 250,300 u.301,401 } M_a = 250 Nm
30	8409.00.37		Poly-Stop-6-ktmu. mit Bund M 14x1,5-10 40,48,64x für MKE 250,300 u.301,401
31	8426.13.02	2	Verbus-Ripp-6-ktschr. M 12x35-100 für MKE 250, 300 u.301,401
32	8426.13.03	2	Verbus-Ripp-6-ktschr. M 12x45-100 für MKE 250
32	8426.13.02	1	Verbus-Ripp-6-ktschr. M 12x35-100 für MKE 300, 301 } M_a = 120 Nm
32	8426.13.03	1	Verbus-Ripp-6-ktschr. M 12x45-100
32	8426.13.02	2	Verbus-Ripp-6-ktschr. M 12x35-100 für MKE 401
33	8426.13.05	4	Verbus-Ripp-6-ktmu. M 12-10

01.90

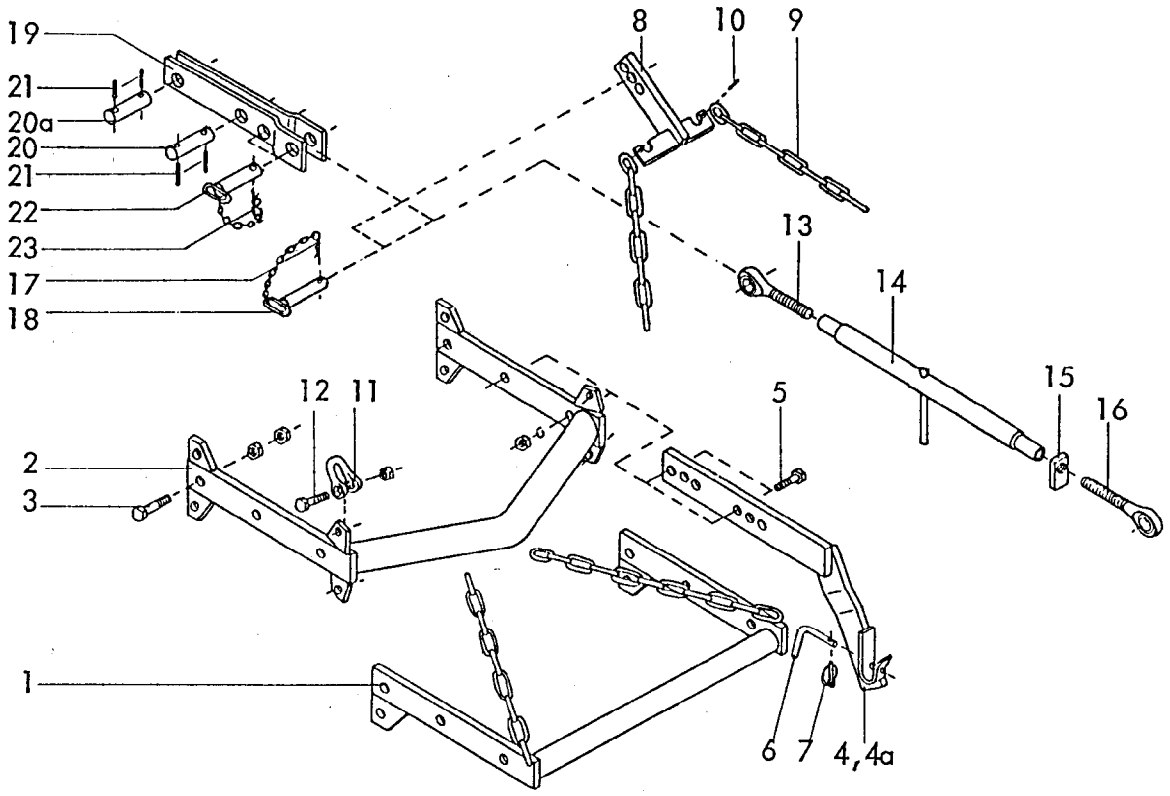

Gerätetyp: Dreipunktgestänge für Anbaugeräte MKE ab Br. 3, PKE, SKE

Bild-Nr.	Bestell-Nr.	Stück je Gerät/Baugr.	Ersatzteilbezeichnung	Alte Bestell-Nr.	ca. kg/Teil
1	8409.53.00	1	Grundrahmen		
2	8409.40.00	1	Grundrahmen für Zapfwellendurchtrieb		
3	931D2080P	2	6-ktschr. M 20x80 DIN 931-8.8		
"	934D20P	4	6-ktmu. M 20 DIN 934-8		
4	8405.25.01	1	Anbauarm -rechts- } für Kat. II		
4a	8405.25.02	1	Anbauarm -links-		
4	8405.45.01	1	Anbauarm -rechts- } für Kat. III -kurz-		
4a	8405.45.02	1	Anbauarm -links-		
4	8405.46.01	1	Anbauarm -rechts- } für Kat. III		
4a	8405.46.02	1	Anbauarm -links-		
5	931D1655N	4	6-ktschr. M 16x55 DIN 931-10.9		
"	127DB16	4	Federring B 16 DIN 127		
"	934D16P	4	6-ktmu. M 16 DIN 934-8		03.89

Gerätetyp: Dreipunktgestänge für Anbaugeräte MKE ab Br.3, PKE, SKE

Bild-Nr.	Bestell-Nr.	Stück je Gerät/Baugr.	Ersatzteilbezeichnung	Alte Bestell-Nr.	ca. kg/Teil
6	8405.12.08	2	Griff TB-12x70		
7	8405.12.09	2	Klappstecker STB-4,5x340		
8	8405.40.00	1	Verstellstück		
9	763D0,656K13	2	Kette Ø 13 DIN 763, 8 Glieder		
10	1481D636	2	Spannstift 6x36 DIN 1481		
11	82101DF1-16	2	Bügel F 1-1,6 DIN 82101		
12	931D2075P	2	6-ktschr. M 20x75 DIN 931-8.8		
"	936D20P	2	6-ktmu. M 20 DIN 936-8		
13	6329.06.03	1	Ösenschraube OS-27x190 -links-		
14	8411.34.01	1	Spannschloßmutter LPM-27x600		
15	4722.20.03	1	Kontermutter -rechts-		
16	6329.06.04	1	Ösenschraube OS-27x190 -rechts-		
	8411.34.00	1	Spannschloß 700 - 900 komplett, Bild-Nr. 13 - 16		
17	4716.35.00	2	Federsteckstock BTB-4	für MKE 401 PKE 400 SKE	
18	6333.09.00	2	OL-Stock Kat. II, DTB-112x87		
19	8413.34.00	1	Turmanlenkung	für MKE 200,250, 300 PKE 250,300	
20	8413.35.01	1	Turmbolzen		
20a	4348,41.00	1	Bolzen		
21	1481D840	4	Spannstift 8x40 DIN 1481		
22	7512.08.00	2	OL-Stock Kat. II, TB-25x85 A kpl.		
23	4716.35.00	2	Federsteckstock BTB-4		
					03.89

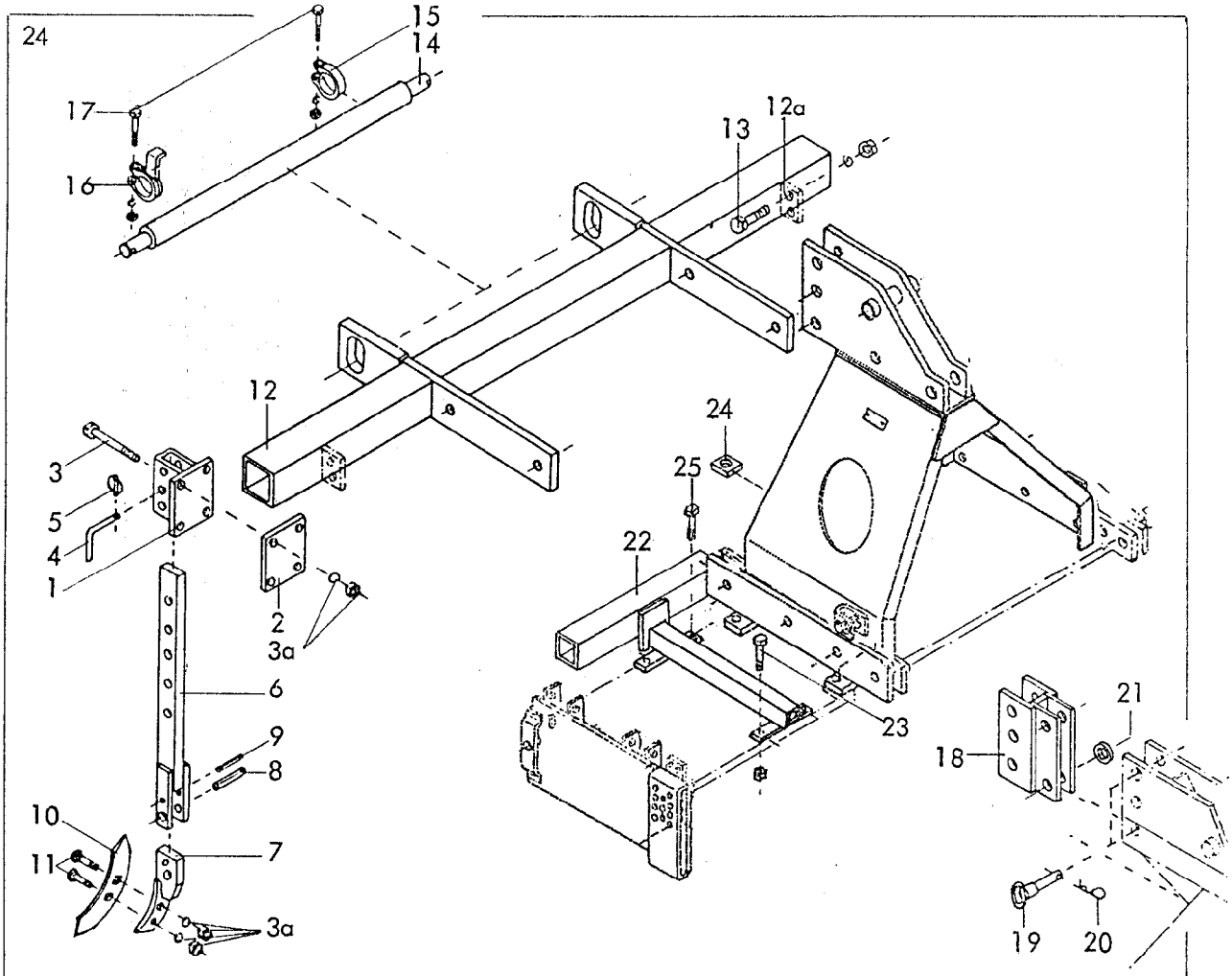

Gerätetyp: MKE ~~250,301,401~~ Einreihiger Zinkenlockerer / Radspurlockerer

Bild-Nr.	Bestell-Nr.	Stück/Gerät/Baugr.	Ersatzteilbezeichnung	Alte Bestell-Nr.	ca. kg/Teil
			Stückzahl pro Zinken:		
1	8409.67.00	1	Halter		
2	8409.67.01	1	Grundplatte		
3	931 D12140P	4	6-ktschr. M 12x140 DIN 931-8.8		
3a	127DA12	6	Federring A 12 DIN 127		
"	934D12P	6	6-ktmu. M 12 DIN 934-8		
4	6241.29.02	1	Steckstock TB-12x50		
5	8405.12.09	1	Klappstecker STB-4,5x340		
6	8409.68.00	1	Stiel		
7	8409.72.00	1	Scharträger		
8	1481D1340	1	Spannhülse 13x40 DIN 1481		
9	1481D840	1	Spannhülse 8x40 DIN 1481		
10	6337.06.01	1	Schar GG-3	6308.10-5	
11	6337.06.03	2	Sodersenkschraube BSSS-12x50-5.6		70 ~~01~~.90

Gerätetyp: MKE ~~250,301,401~~ -Einreihiger Zinkenlockerer/Radspurlockerer-

Bild-Nr.	Bestell-Nr.	Stück je Gerät/Baugr.	Ersatzteilbezeichnung	Alte Bestell-Nr.	ca. kg/Teil
12	8412.27.02	1	Tragrahmen für MKE 250		
12	8412.27.03	1	Tragrahmen für MKE 301,700		
12a	8412.27.04	1	Tragrahmen für MKE 401		
13	933D1645P	4	6-ktschr. M 16x45 DIN 933-8.8 } für MKE 401		
"	127DB16	4	Federring B 16 DIN 127 } für MKE 401		
"	934D16P	4	6-ktmu. M 16 DIN 934-8 } für MKE 401		
14	8007.17.02	1	Dreipunktachse Kat. II, DA-793	8404.55.03	
15	8404.61.01	1	Klemmring UW-72	4307.15-2	
16	8409.69.00	1	Klemmring		
17	931D1265P	2	6-ktschr. M 12x65 DIN 931-8.8		
"	127DA12	2	Federring A 12 DIN 127		
"	934D12P	2	6-ktmu. M 12 DIN 934-8		
18	8405.49.00	1	Oberlenker-Verlängerung		
19	6333.09.00	2	OL-Stock Kat. II, DTB-112x87		
20	4716.35.00	2	Federsteckstock BTB-4	6416.01-3	
21	126D26	2	Scheibe 26 DIN 126		
			Radspurlockerer		
22	8413.29.00	2	Träger		
23	8426.13.03	4	Verbus-Ripp-6-ktschr. M 12x45-100		
24	8413.00.37	2	Unterlage für Beinschutz		
25	8426.13.02	6	Verbus-Ripp-6-ktschr. M 12x35-100		~~01~~ 10.90

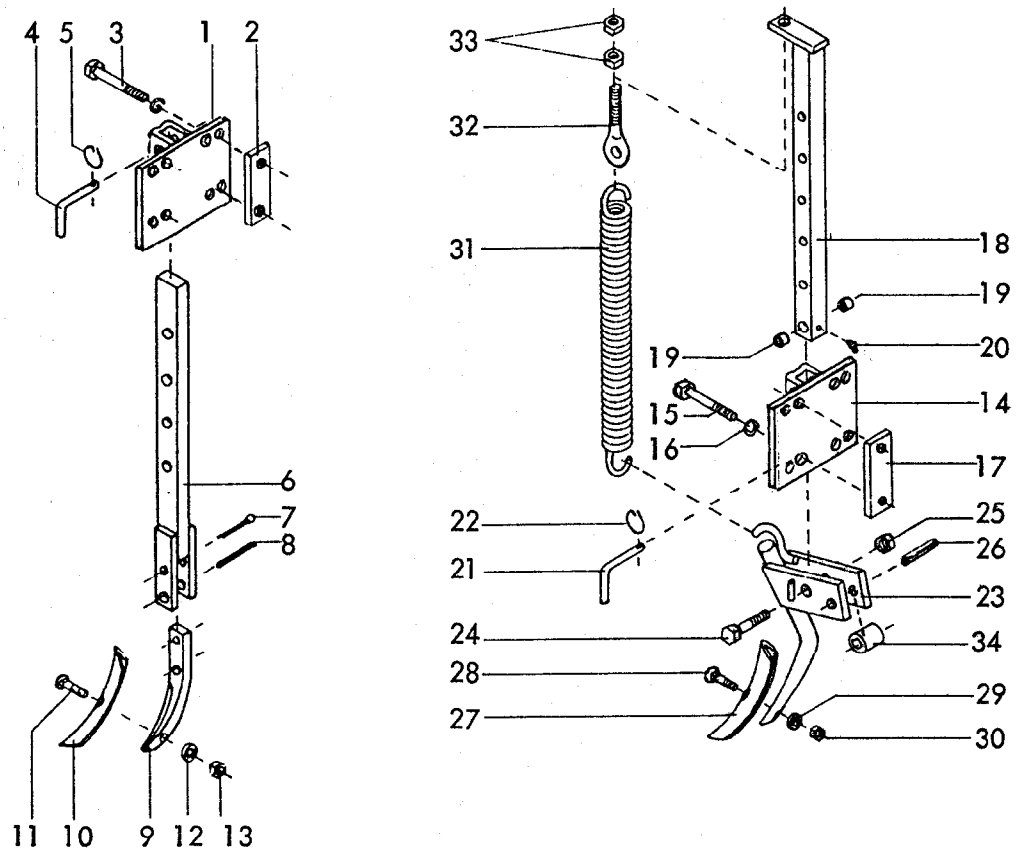

Gerätetyp: Radspurlockerer starr / gefedert für Kreiseleggen

Bild-Nr.	Bestell-Nr.	Stück je Gerät/Baugr.	Ersatzteilbezeichnung	Alte Bestell-Nr.	ca. kg/Teil	
1	8413.99.00	1	Tasche			
2	6241.94.02	2	Gewindelasche			
3	931D12110P	4	6-ktschr. M 12x110 DIN 931-8.8			
"	127DA12	4	Federring A 12 DIN 127			
4	6241.29.02	1	Steckstock TB-12x50	6205.12-2		
5	6608.12.07	1	Sicherungsring			
6	6241.31.00	1	Stiel			
7	94D850	1	Splint 8x50 DIN 94			
8	1481D1045	1	Spannstift 10x45 DIN 1481 } Verbundstift			
"	1481D645	1	Spannstift 6x45 DIN 1481 } Verbundstift			03.90

Gerätetyp: Radspurlockerer starr / gefedert für Kreiseleggen

Bild-Nr.	Bestell-Nr.	Stück je Gerät/Baugr.	Ersatzteilbezeichnung	Alte Bestell-Nr.	ca. kg/Teil	
9	8007.24.04	1	Zinkenvorderteil			
10	8007.30.01	1	Schar GG-5	6508.05-8		
11	8007.30.02	1	Scharschraube SSS-12x40	6508.04-9		
12	127DA12	1	Federring A 12 DIN 127			
13	934D12P	1	6-ktmu. M 12 DIN 934-8			
	8413.94.00	1	Radspurlockerer -starr- komplett, Bild-Nr.1-13			
14	8413.98.00	1	Tasche			
15	931D12110P	4	6-ktschr. M 12x110 DIN 931-8.8			
16	127DA12	4	Federring A 12 DIN 127			
17	6241.94.02	2	Gewindelasche			
18	6241.96.00	1	Stiel kpl.			
19	1498D162012	2	Einspannbuchse EG 16/20x12 DIN 1498			
20	4716.43.00	1	Schmiernippel H 2 8x1	6312.04-7		
21	6241.29.02	1	Steckstock TB-12x50	6205.12-2		
22	6608.12.07	1	Sicherungsring			
23	6241.97.00	1	Zinken kpl.			
24	960D161565P	1	6-ktschr. M 16x1,5x65 DIN 960-8.8			
25	980DV1615P	1	Sicherungsmutter VM 16x1,5 DIN 980-8			
26	1481D1050	1	Spannstift 10x50 DIN 1481 } Verbundstift			
"	1481D650	1	Spannstift 6x50 DIN 1481 } Verbundstift			
27	8007.30.01	1	Schar GG-5	6508.05-8		
28	8007.30.02	1	Scharschraube SSS-12x40	6508.04-9		
29	127DA12	1	Federring A 12 DIN 127			
30	934D12P	1	6-ktmu. M 12 DIN 934-8			
31	6241.94.01	1	Zugfeder CF-287			
32	6241.32.01	1	Ösenschraube OS-12x70			
33	934D12P	2	6-ktmu. M 12 DIN 934-8			
34	8413.33.01	1	Buchse			
	8419.31.00	1	Radspurlockerer -gefedert- komplett, Bild-Nr. 14-34			

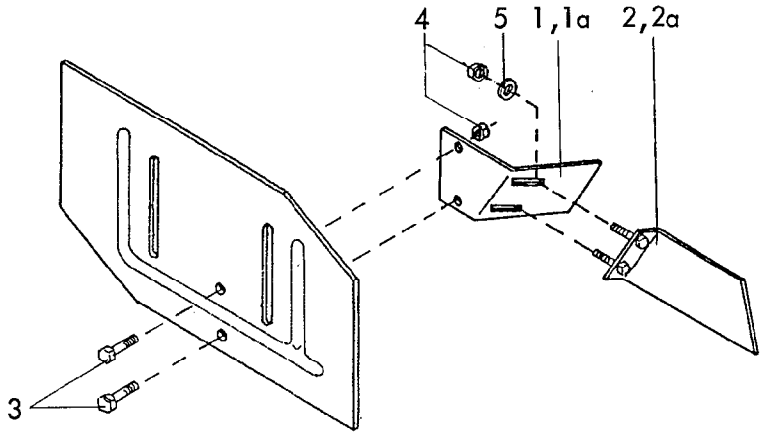

Gerätetyp: Leitblech für Kreiseleggen

Bild-Nr.	Bestell-Nr.	Stück je Gerät/Baugr.	Ersatzteilbezeichnung	Alte Bestell-Nr.	ca. kg/Teil	
1	8413.55.01	1	Leitblech -rechts-			
1a	8413.55.02	1	Leitblech -links-			
2	8413.56.01	1	Leitblech -hinten rechts-			
2a	8413.56.02	1	Leitblech -hinten links-			
3	933D1025N	4	6-ktschr. M 10x25 DIN 933-10.9			
4	980DV10N	8	Sicherungsmu. VM 10 DIN 980-10			
5	440D11	4	Scheibe 11 DIN 440			11.86

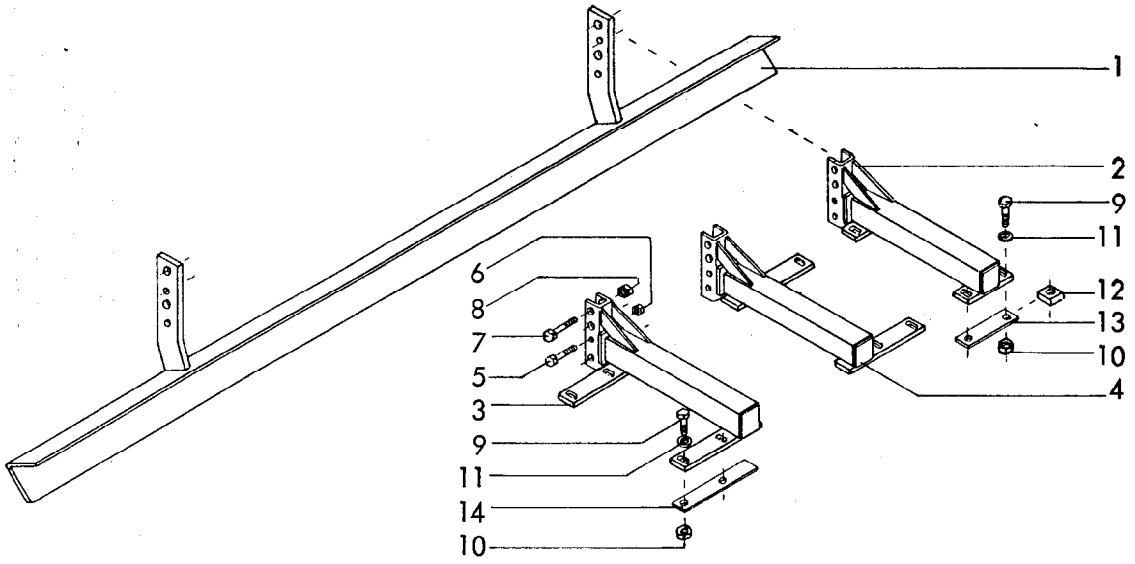

RABE WERK Ersatzteilliste

Gerätetyp: Planierschiene -vorn- für Kreiseleggen

Bild-Nr.	Bestell-Nr.	Stück-zahl	Ersatzteilbezeichnung
1	8412.96.01	1	Planierschiene für EMKE,WMKE,MKE 200 , 2 m
1	8412.96.02	1	Planierschiene für EMKE,WMKE,MKE 250 , 2,5 m
1	8412.96.03	1	Planierschiene für EMKE,WMKE,MKE 300 , 3 m
1	8412.96.04	1	Planierschiene für PKE 250 , 2,5 m
1	8412.96.05	1	Planierschiene für PKE 300 , 3 m
1	8412.96.06	1	Planierschiene für SKE 300 , 3 m
1	8412.96.07	1	Planierschiene -rechts- } für MKE 400 , 2 m
1	8412.96.08	1	Planierschiene -links-
1	8412.96.09	1	Planierschiene -rechts- } für PKE,SKE 400 , 2 m
1	8412.96.10	1	Planierschiene -links-
1	8412.96.11	1	Planierschiene -rechts- } für SKE 500 , 2,5 m
1	8412.96.12	1	Planierschiene -links-
1	8412.96.13	1	Planierschiene -rechts- } für SKE 600 , 3 m
1	8412.96.14	1	Planierschiene -links-
2	8412.94.00	2	Träger für Planierschiene (4x für SKE 600)
3	8412.95.01	1	Träger für Planierschiene -links- } für Typ 400,500
4	8412.95.02	1	Träger für Planierschiene -rechts-
5	931D1265P	2(4)	6-ktschr. M 12x65 DIN 931-8.8
6	980DV12P	2(4)	Sicherungsmutter VM 12 DIN 980-8
7	931D1670P	2(4)	6-ktschr. M 16x70 DIN 931-8.8
8	980DV16P	2(4)	Sicherungsmutter VM 16 DIN 980-8

Gerätetyp: Planierschiene -vorn- für Kreiseleggen -Gerätetyp (..) = Stückzahl (..)-

Bild-Nr.	Bestell-Nr.	Stück-zahl	Ersatzteilbezeichnung	
			Gerätetyp : WMKE,EMKE,MKE 200, (250,300)	
9	8426.13.02	4(2)	Verbus-Ripp-6-ktschr. M 12x35-100	M_a = 120 Nm
"	8426.13.03	2(6)	Verbus-Ripp-6-ktschr. M 12x45-100	
"	8426.13.04	2	Verbus-Ripp-6-ktschr. M 12x55-100	
10	8426.13.05	8(10)	Verbus-Ripp-6-ktmu. M 12-10	
12	8413.00.37	(2)	Unterlage für Beinschutz	
			Gerätetyp : MKE 400	
9	8426.13.02	10	Verbus-Ripp-6-ktschr. M 12x35-100	M_a = 120 Nm
"	8426.13.03	2	Verbus-Ripp-6-ktschr. M 12x45-100	
"	8426.13.04	4	Verbus-Ripp-6-ktschr. M 12x55-100	
10	8426.13.05	16	Verbus-Ripp-6-ktmu. M 12-10	
			Gerätetyp : PKE 250,300 (400)	
9	931D1245M	8(16)	6-ktschr. M 12x45 DIN 931-12.9	M_a = 145 Nm
"	931D1265M	2	6-ktschr. M 12x65 DIN 931-12.9	
10	980DV12M	10(16)	Sicherungsmutter VM 12 DIN 980-12	
11	7349D13	6(12)	Scheibe 13 DIN 7349	
12	8413.00.37	2	Unterlage für Beinschutz	
			Gerätetyp : SKE 300, (400)	
9	931D1255M	10(16)	6-ktschr. M 12x55 DIN 931-12.9	M_a = 145 Nm
10	980DV12M	10(16)	Sicherungsmutter VM 12 DIN 980-12	
11	7349D13	6(12)	Scheibe 13 DIN 7349	
12	8416.39.04	2	Unterlage für Beinschutz	
13	8423.13.01	(2)	Unterleglasche -kurz-	
14	8423.13.02	(2)	Unterleglasche -lang-	
			Gerätetyp : SKE 500, (600)	
9	931D1245M	12(14)	6-ktschr. M 12x45 DIN 931-12.9	M_a = 145 Nm
"	931D1255M	4	6-ktschr. M 12x55 DIN 931-12.9	
10	980DV12M	16(18)	Sicherungsmutter VM 12 DIN 980-12	
11	7349D13	12(16)	Scheibe 13 DIN 7349	

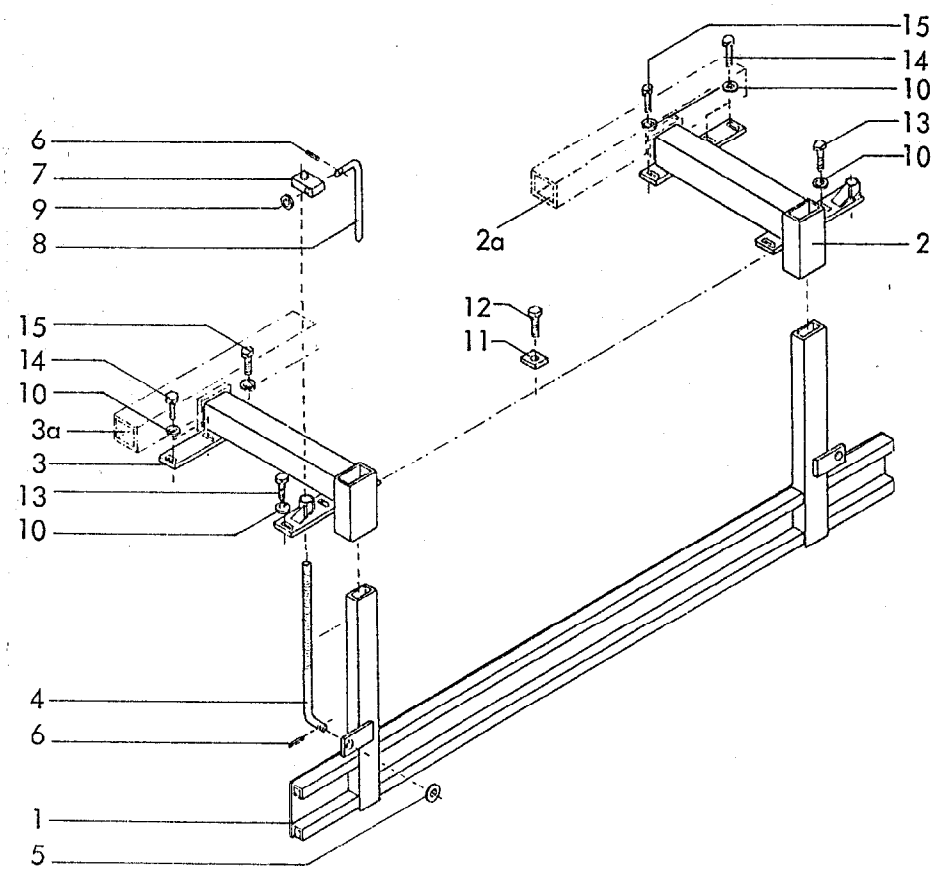

RABE WERK Ersatzteilliste

Gerätetyp: Prallblech -hinten- für WMKE, EMKE, MKE, PKE, SKE

Bild-Nr.	Bestell-Nr.	Stückzahl	Ersatzteilbezeichnung
1	8413.53.18	1	Prallschiene 2,0 m
1	8413.53.23	1	Prallschiene 2,5 m
1	8413.53.25	1	Prallschiene 3,0 m
1	8413.53.29	1	Prallschiene 3,0 m für SKE 300
1	8413.53.21	1	Prallschiene 3,5 m
1	8413.53.28	1	Prallschiene 4,0 m
1	8413.53.31	1	Prallschiene 4,5 m
2	8413.52.01	1	Träger -rechts-
3	8413.52.02	1	Träger -links-
2	8423.22.02	1	Träger -rechts- } für SKE 300
3	8423.22.01	1	Träger -links- } für SKE 300
			Kombiträger für Prallblech und Radspurlockerer
2a	8419.07.01	1	Kombiträger -rechts- } für WMKE, EMKE 200
3a	8419.07.02	1	Kombiträger -links- } für WMKE, EMKE 200
2a	8413.96.02	1	Kombiträger -rechts- } für WMKE, EMKE 250,300 MKE,- PKE 250 -450, SKE 400
3a	8413.96.03	1	Kombiträger -links- } für WMKE, EMKE 250,300 MKE,- PKE 250 -450, SKE 400

01.90

Gerätetyp: Prallblech -hinten- für WMKE, EMKE, MKE, PKE, SKE

Bild-Nr.	Bestell-Nr.	Stück-zahl	Ersatzteilbezeichnung
4	8413.54.01	2	Spindel
5	126D26	2	Scheibe 26 DIN 126
6	1481D530	4	Spannstift 5x30 DIN 1481
7	8413.54.02	2	Spindelverstellung
8	8409.00.34	2	Drehgriff
9	126D14	2	Scheibe 14 DIN 126
10	7349D13	12	Scheibe 13 DIN 7349 für PKE
11	8413.00.37	2	Unterlage für Beinschutz (Typ 250)
12	8426.13.03	2	Verbus-Ripp-6-ktschr. M 12x45-100, M_a = 120 Nm für WMKE, EMKE, MKE 250
12	931D1245M	2	6-ktschr. M 12x45 DIN 931-12.9, M_a = 145 Nm für PKE 250
			Gerätetyp : WMKE, EMKE, MKE 200,250
13	8426.13.02	6	Verbus-Ripp-6-ktschr. M 12x35-100 } M_a = 120 Nm
14	8426.13.04	4	Verbus-Ripp-6-ktschr. M 12x55-100 } M_a = 120 Nm
15	8426.13.03	2	Verbus-Ripp-6-ktschr. M 12x45-100 } M_a = 120 Nm
			Gerätetyp : WMKE,EMKE,MKE 300, MKE 400
13	8426.13.02	6	Verbus-Ripp-6-ktschr. M 12x35-100, M_a = 120 Nm
14	"	4	" " "
15	"	2	" " "
			Gerätetyp : PKE 250
13	931D1245M	6	6-ktschr. M 12x45 DIN 931-12.9 } M_a = 145 Nm
14	931D1265M	4	6-ktschr. M 12x65 DIN 931-12.9 } M_a = 145 Nm
15	931D1245M	2	6-ktschr. M 12x45 DIN 931-12.9 } M_a = 145 Nm
			Gerätetyp : SKE 300
13	931D1265M	12	6-ktschr. M 12x65 DIN 931-12.9 } M_a = 145 Nm
14	931D1280M	2	6-ktschr. M 12x80 DIN 931-12.9 } M_a = 145 Nm
			Gerätetyp : PKE 300-450, SKE 400
13	931D1245M	6	6-ktschr. M 12x45 DIN 931-12.9, M_a = 145 Nm
14	"	4	" " " "
15	"	2	" " " "

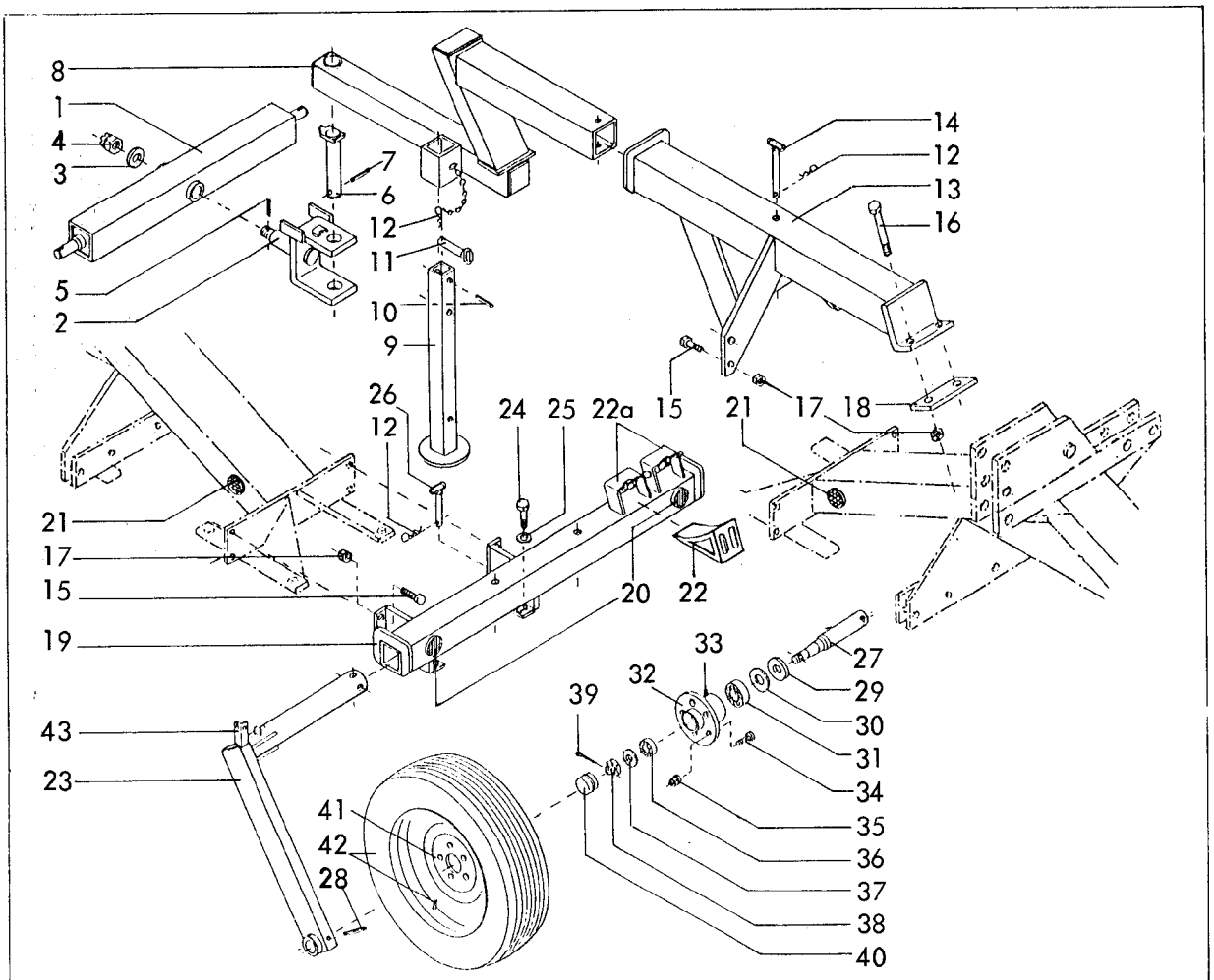

RABE WERK Ersatzteilliste

Gerätetyp: Langfahrvorrichtung für MKE, PKE 400

Bild-Nr.	Bestell-Nr.	Stück-zahl	Ersatzteilbezeichnung
1	8416.34.01	1	Deichsel Kat. II
1	8416.34.02	1	Deichsel Kat. III
2	8416.33.00	1	Drehbügel
3	126D36	1	Scheibe 36 DIN 126
4	937D3615P	1	Kronenmutter M 36x1,5 DIN 937-8
5	1481D650	1	Spannstift 6x50 DIN 1481
6	8416.32.00	1	Drehbolzen
7	1481D850	1	Spannstift 8x50 DIN 1481
8	8412.78.00	1	Zugstück
9	8412.75.00	1	Abstellstütze
10	1481D1390	1	Spannstift 13x90 DIN 1481
11	7515.14.00	1	Steckstock
12	4716.35.00	4	Federsteckstock BTB-4
13	8412.79.00	1	Transportrahmen

Gerätetyp: Langfahrvorrichtung für MKE, PKE 400

Bild-Nr.	Bestell-Nr.	Stück-zahl	Ersatzteilbezeichnung
14	6330.12.03	1	Steckstock
15	933D1640P	8	6-ktschr. M 16x40 DIN 933-8.8 } M_a = 210 Nm
16	931D16160P	2	6-ktschr. M 16x160 DIN 931-8.8 } M_a = 210 Nm
17	980DV16P	10	Sicherungsmutter VM 16 DIN 980-8
18	8413.30.01	1	Lasche
19	8426.27.00	1	Fahrwerk
20	6440.00.05	2	Rückstrahler -rot- } geklebt
21	6440.00.04	4	Rückstrahler -gelb- } geklebt
22	76051DC380	2	Unterlegkeil C 380 DIN 76051
22a	6453.29.01	2	Halterung (angeschweißt)
23	8426.26.01	1	Laufradstiel -links-
23	8426.26.02	1	Laufradstiel -rechts-
24	931D1050M	4	6-ktschr. M 10x50 DIN 931-12.9 } für MKE 400, M_a = 83 Nm
25	440DR11	4	Scheibe R 11 DIN 440 } für MKE 400, M_a = 83 Nm
24	931D1280M	4	6-ktschr. M 12x80 DIN 931-12.9 } für PKE 400, M_a = 145 Nm
25	7349D13	4	Scheibe 13 DIN 7349 } für PKE 400, M_a = 145 Nm
26	8015.10.00	2	Steckstock TB-16x115 A
27	8404.77.01	2	Achse
28	1481D1360	2	Spannstift 13x60 DIN 1481 } Verbundstift
"	1481D860	2	Spannstift 8x60 DIN 1481 } Verbundstift
29	6330.00.02	2	Scheibe
30	6330.00.07	2	Nilosring 30207 AV
31	720D30207	2	Kegelrollenlager 30207 DIN 720
32	7523.01.01	2	Nabe GS 2,5
33	71412DB81	2	Schmiernippel BM 8x1 DIN 71412
34	6330.00.04	10	Riffelbolzen M 12x1,5x36
35	6330.00.05	10	Kugelbundmutter M 12x1,5
36	720D30205	2	Kegelrollenlager 30205 DIN 720
37	1440D25	2	Scheibe 25 DIN 1440
38	937D2415P	2	Kronenmutter M 24x1,5 DIN 937-8
39	94D536	2	Splint 5x36 DIN 94
40	6330.00.06	2	Radkappe
41	6330.00.08	2	Felge 5 1/2" J x 14 H 2
42	6330.00.09	2	Reifen 205/70 R 14 (schlauchlos)
	8404.87.00	2	Rad komplett, Bild-Nr. 28-42
43	8412.98.01	1	Leuchtenträger -links- } angeschweißt
43	8412.98.02	1	Leuchtenträger -rechts- } angeschweißt

09.89

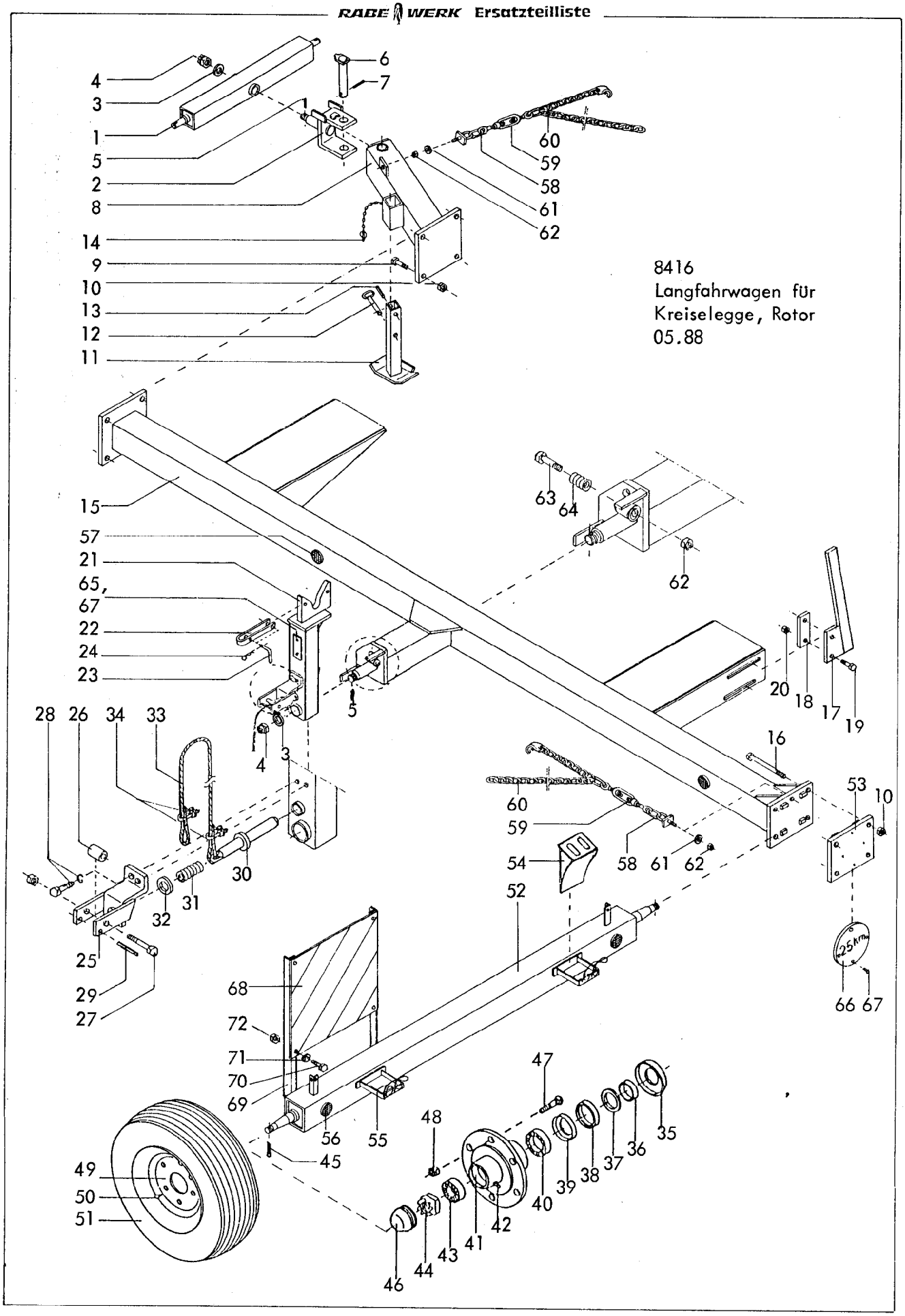
8416
Langfahrwagen für
Kreiselegge, Rotor
05.88
4
3
1
5
2
8
14
9
10
13
12
11
6
7
60
59
58
61
62
15
57
21
65,
67
22
24
23
63
64
62
20
18
17
19
5
4
3
28
26
34
33
30
31
32
25
29
27
16
53
10
60
59
54
58
61
62
52
68
72
71
70
69
56
55
45
47
48
49
50
51
46
44
43
41
42
40
39
38
37
36
35
66
67

Gerätetyp: Langfahrwagen für Kreiselegge, Rotor

Bild-Nr.	Bestell-Nr.	Stück-zahl	Ersatzteilbezeichnung
1	8416.34.01	1	Deichsel Kat. II
1	8416.34.02	1	Deichsel Kat. III
2	8416.33.00	1	Drehbügel
3	126D36	2	Scheibe 36 DIN 126
4	937D3615P	2	Kronenmutter M 36x1,5 DIN 937-8
5	1481D650	2	Spannstift 6x50 DIN 1481
6	8416.32.00	1	Drehbolzen
7	1481D850	1	Spannstift 8x50 DIN 1481
8	8416.31.00	1	Zugstück
9	933D2475P	4	6-ktschr. M 24x75 DIN 933-8.8
10	980DV24P	8	Sicherungsmutter VM 24 DIN 980-8
11	8411.49.00	1	Abstellstütze
12	7515.14.00	1	Steckstock
13	1481D1390	1	Spannstift 13x90 DIN 1481
14	8411.52.00	1	Steckersicherung kpl.
14	8405.12.09	1	Klappstecker STB-4,5x340
15	8416.28.00	1	Tragrahmen bis 4 m
15	8416.27.00	1	Tragrahmen 5 und 6 m
16	931D24220P	4	6-ktschr. M 24x220 DIN 931-8.8
17	8416.55.01	1	Anschlag -links-
17	8416.55.02	1	Anschlag -rechts-
18	8416.26.03	2	Lasche
19	931D1660P	4	6-ktschr. M 16x60 DIN 931-8.8
20	980DV16P	4	Sicherungsmutter VM 16 DIN 980-8
21	8416.30.00	1	Dreipunktaufnahme D 50
21	8416.57.00	1	Dreipunktaufnahme D 60 für SKE 600
22	8416.26.01	1	Bügel
23	8405.12.08	2	Griff
24	8418.00.04	2	Vorsteckfeder BTB-40
25	8416.50.00	1	Zugvorrichtung
26	8416.26.06	1	Rolle
27	601D1090Mu	1	6-ktschr. M 10x90 Mu DIN 601

Gerätetyp: Langfahrwagen für Kreiselegge, Rotor

Bild-Nr.	Bestell-Nr.	Stück-zahl	Ersatzteilbezeichnung
28	933D1225N	2	6-ktschr. M 12x25 DIN 933-10.9
"	127DA12	2	Federring A 12 DIN 127
29	1481D675	1	Spannstift 6x75 DIN 1481
30	8416.51.00	1	Zugbolzen
31	8416.26.04	1	Druckfeder (DF-178 gekürzt auf 65 mm)
32	126D26	1	Scheibe 26 DIN 126
33	83332DA8	1	Polypropylen-Seil A 8 DIN 83332, 4 m lang
34	741D8	2	Drahtseilklemme 8 DIN 741
35	4511.35.02	2	Staubkappe
36	4349.04.03	2	Innenring
37	4349.36.01	2	Filz 8x6x213
38	4349.04.02	2	Dichtscheibe
39	4349.04.04	2	Nilosring 33010 AV
40	720D33010	2	Kegelrollenlager 33010 DIN 720
41	4349.05.04	2	Radnabe
42	4716.43.00	2	Schmiernippel H 2 8x1
43	720D33206	2	Kegelrollenlager 33206 DIN 720
44	937D3015P	2	Kronenmutter M 30x1,5 DIN 937-8
45	94D6356	2	Splint 6,3x56 DIN 94
46	7510.08.01	2	Achskapsel UA-81
47	4349.34.01	12	Riffelbolzen M 18x1,5
48	4349.34.02	12	Kugelbundmutter M 18x1,5
	4349.83.01	2	Radnabe komplett, Bild-Nr. 35-48
49	4348.00.01	2	Felge 9.00x15
50	4348.00.03	2	Schlauch 10.0/75-15 } bis 4 m
51	4356.36.00	2	Reifen 10.0/75-15 AW Farmer 10 PR } bis 4 m
50	6442.00.04	2	Schlauch 11.5/80-15 } für 5 und 6 m
51	6442.00.03	2	Reifen 11.5/80-15 AW Farmer 10 PR } für 5 und 6 m
52	8416.29.00	1	Achse
53	8416.36.00	1	Halteplatte
54	76051DC380	2	Unterlegkeil C 380 DIN 76051

05.88

Gerätetyp: Langfahrwagen für Kreiselegge, Rotor

Bild-Nr.	Bestell-Nr.	Stück-zahl	Ersatzteilbezeichnung
55	6453.29.01	2	Halterung (angeschweißt)
56	6440.00.05	2	Rückstrahler -rot- } geklebt
57	6440.00.04	4	Rückstrahler -gelb- } geklebt
58	8416.37.04	2	Spannkette -kurz-
59	1480DSPM12	2	Spannschloßmutter SP M 12 DIN 1480
60	8416.37.05	2	Spannkette -lang-
	8416.37.00	2	Spannkette komplett, Bild-Nr. 58-60
61	126D14	2	Scheibe 14 DIN 126
62	980DV12P	3	Sicherungsmutter VM 12 DIN 980-8
63	931D1260P	1	6-ktschr. M 12x60 DIN 931-8.8
64	8416.26.05	1	Druckfeder (DF-129 gekürzt auf 38 mm)
65	4716.37.00	1	Typenschild SX-4
66	8416.26.08	1	25 km - Schild
67	1476D410	6	Halbrundkerbnagel 4x10 DIN 1476
68	6453.21.01	2	Warntafel
69	8416.26.07	4	Halter für Warntafel (angeschweißt)
70	933D816PA	8	6-ktschr. M 8x16 DIN 933-8.8 verzinkt
71	440DR9A	8	Scheibe R 9 DIN 440 verzinkt
72	980DV8P	8	Sicherungsmutter VM 8 DIN 980-8

05.88

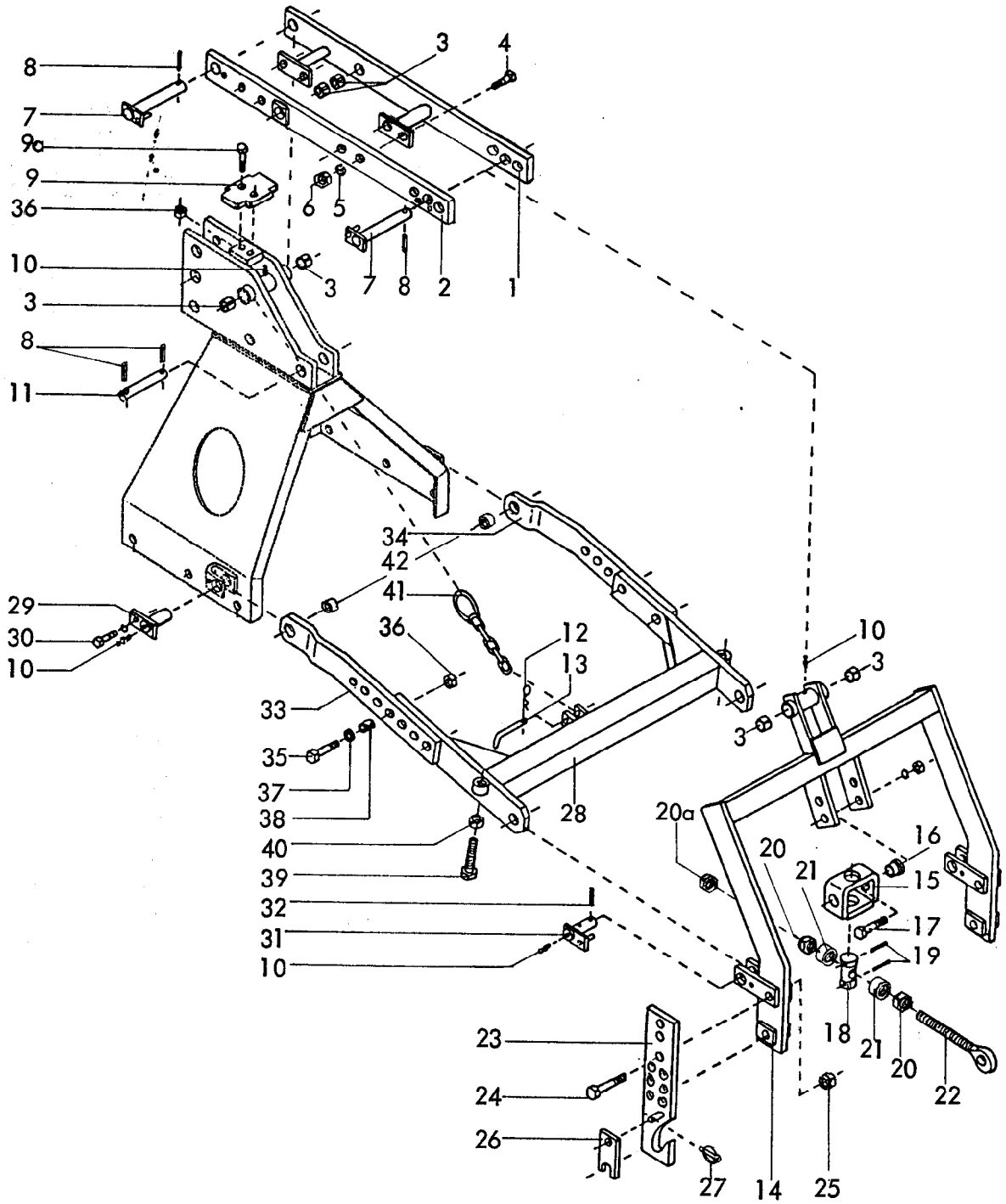

Hubgestänge DRILL-LIFT für

Gerätetyp: MKE 200,250,300 ab Br.3, PKE 250,300

Bild-Nr.	Bestell-Nr.	Stück je Gerät/Baugr.	Ersatzteilbezeichnung	Alte Bestell-Nr.	ca. kg/Teil	
1	8413.62.01	1	Hubarm -rechts-			
2	8413.62.02	1	Hubarm -links-			
3	1498D253228	6	Einspannbuchse EG 25/32x28 DIN 1498			
4	933D1645P	4	6-ktschr. M 16x45 DIN 933-8.8			
5	127DB16	4	Federring B 16 DIN 127			
6	934D16P	4	6-ktmu. M 16 DIN 934-8			
7	8405.58.00	2	Hubbolzen Ø 25x205			
8	1481D850	4	Spannstift 8x50 DIN 1481			
9	8413.42.02	1	Anschlagplatte			
9a	960D161560M	2	6-ktschr. M 16x1,5x60 DIN 960-12.9			09.87

Gerätetyp: Hubgestänge DRILL-LIFT für MKE 200-300 ab Br. 3, PKE 250,300

Bild-Nr.	Bestell-Nr.	Stück je Gerät/Baugr.	Ersatzteilbezeichnung	Alte Bestell-Nr.	ca. kg/Teil	
10	4716.38.00	6	Schmiernippel H1 8x1	6312.04-6		
11	8413.35.01	1	Turmbolzen			
12	4716.35.00	1	Federsteckstock BTB-4	6416.01-3		
13	6241.29.02	1	Steckstock TB-12x50	6205.12-2		
14	8413.36.00	1	Hubturm			
15	8409.76.00	1	Schwenklager			
16	8409.74.02	2	Buchse			
17	933D1650P	2	6-ktschr. M 16x50 DIN 933-8.8			
"	127DB16	2	Federring B 16 DIN 127			
"	934D16P	2	6-ktmu. M 16 DIN 934-8			
18	8409.74.01	1	Spindelmutter MF-632			
19	1481D650	2	Spannstift 6x50 DIN 1481			
20	934D27P	2	6-ktmu. M 27 DIN 934-8			
20a	936D27P	1	6-ktmu. M 27 DIN 936-8			
21	8413.51.01	2	Distanzhülse			
22	8413.46.00	1	Ösenschraube			
23	8413.28.01	1	Verstellbare Anlenkung Kat. II -links-			
23	8413.28.02	1	Verstellbare Anlenkung Kat. II -rechts-			
24	931D20100P	4	6-ktschr.M 20x100 DIN 931-8.8			
25	980DV20P	4	Sicherungsmutter VM 20 DIN 980-8			
26	6336.72.01	2	Riegel Kat. II			
27	8405.12.09	2	Klappstecker STB-4,5x340			
28	8413.39.00	1	Führungsarm			
29	8413.38.00	2	Verstellarmbolzen			
30	933D1225N	2	6-ktschr. M 12x25 DIN 933-10.9			
"	127DA12	2	Federring A 12 DIN 127			
31	8405.59.00	2	Führungsbolzen			
32	1481D640	2	Spannstift 6x40 DIN 1481			
33	8413.37.01	1	Verstellarm -links-			
34	8413.37.02	1	Verstellarm -rechts-			
35	960D161565M	4	6-ktschr. M 16x1,5x65 DIN 960-12.9			
36	8405.00.18	6	Poly-Stop-6-ktmu. M 16x1,5			
37	1441D17	4	Scheibe 17 DIN 1441			
38	7001.05.00	4	Spannstift 21x28			
39	933D20100P	2	6-ktschr. M 20x100 DIN 933-8.8			
40	934D20P	2	6-ktmu. M 20 DIN 934-8			
41	8413.41.00	1	Sicherungskette			
42	1498D253220	2	Einspannbuchse EG 25/32x20 DIN 1498			09.87

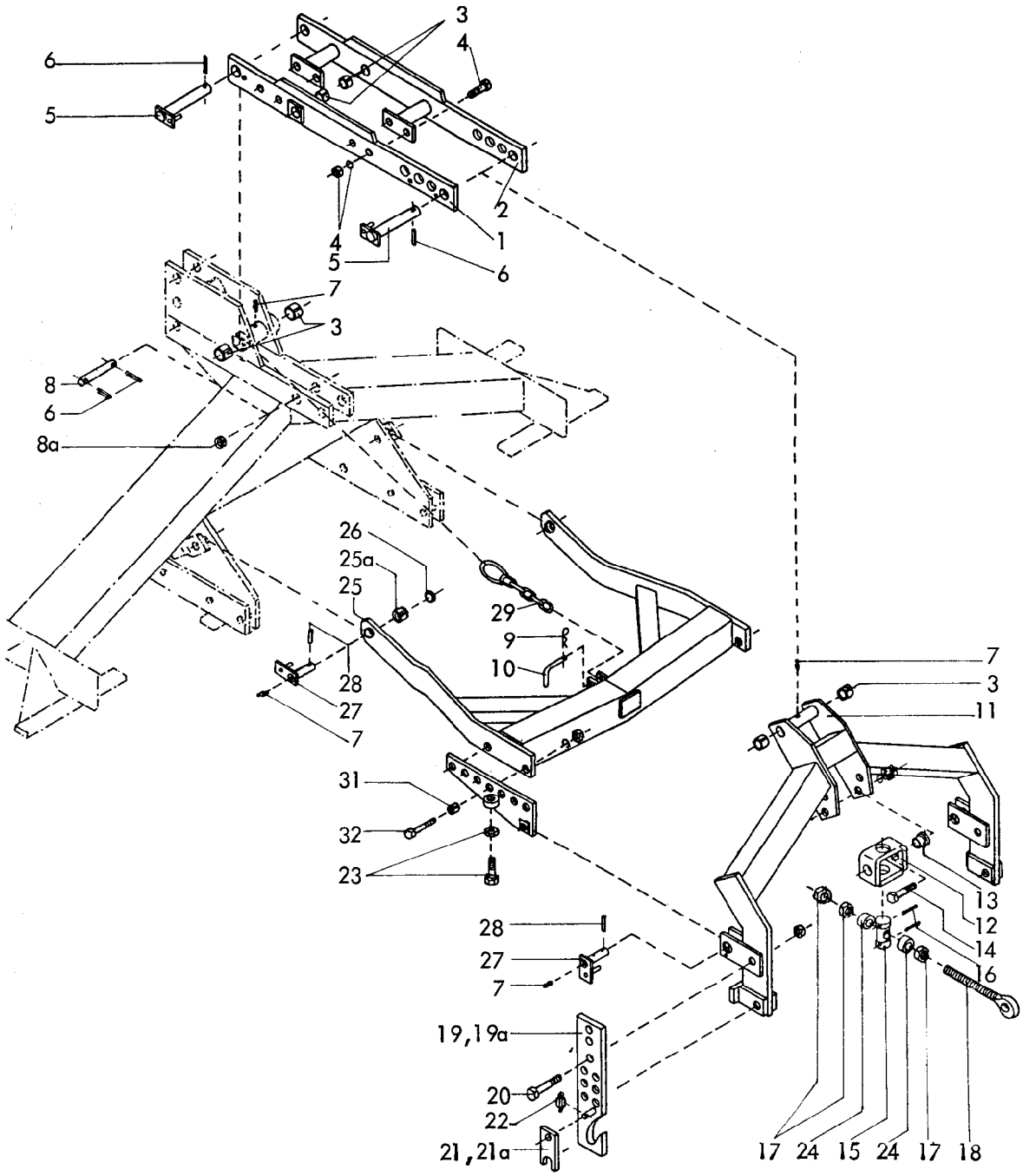

Gerätetyp: Hubgestänge DRILL-LIFT für MKE 400, PKE 400, SKE 300,400,500

Bild-Nr.	*Bestell-Nr.*	*Stück je Gerät/Baugr.*	*Ersatzteilbezeichnung*	*Alte Bestell-Nr.*	*ca. kg/Teil*	
1	8413.49.02	1	Hubarm -links-			
2	8413.49.01	1	Hubarm -rechts-			
3	1498D253228	6	Einspannbuchse EG 25/32x28 DIN 1498			
4	933D1645P	4	6-ktschr. M 16x45 DIN 933-8.8			
"	127DB16	4	Federring B 16 DIN 127			
"	934D16P	4	6-ktmu. M 16 DIN 934-8			
5	8405.58.00	2	Hubbolzen Ø 25x205			
6	1481D850	4	Spannstift 8x50 DIN 1481			
7	4716.38.00	6	Schmiernippel H 1 8x1	6312.04-6		09.87

Gerätetyp: Hubgestänge Drill-Lift für MKE 400, PKE 400, SKE 300,400,500

Bild-Nr.	Bestell-Nr.	Stück je Gerät/Baugr.	Ersatzteilbezeichnung	Alte Bestell-Nr.	ca. kg/Teil	
8	8413.35.01	1	Turmbolzen			
8a	1498D253214	1	Einspannbuchse EG 25/32x14 DIN 1498			
9	4716.35.00	1	Federsteckstock BTB-4	6416.01-3		
10	6241.29.02	1	Steckstock TB-12x50	6205.12-2		
11	8413.50.00	1	Hubturm			
12	8409.76.00	1	Schwenklager			
13	8409.74.02	2	Buchse			
14	933D1650P	2	6-ktschr. M16x50 DIN 933-8.8			
"	127DB16	2	Federring B 16 DIN 127			
"	934D16P	2	6-ktmu. M 16 DIN 934-8			
15	8409.74.01	1	Spindelmutter MF-632			
16	1481D650	2	Spannstift 6x50 DIN 1481			
17	934D27P A3A	3	6-ktmu. M 27 DIN 934-8 A3A verzinkt			
18	8413.46.00	1	Ösenschraube			
19	8413.44.01	1	Verstellb. Anlenkung Kat. II -links-			
19a	8413.44.02	1	Verstellb. Anlenkung Kat. II -rechts-			
19	8413.45.01	1	Verstellb. Anlenkung Kat. III -links-			
19a	8413.45.02	1	Verstellb. Anlenkung Kat. III -rechts-			
20	931D20100P	4	6-ktschr. M 20x 100 DIN 931-8.8			
"	980DV20P	4	Sicherungsmutter VM 20 DIN 980-8			
21	6336.72.01	2	Riegel Kat. II			
21a	6336.72.02	2	Riegel Kat. III			
22	8405.12.09	2	Klappstecker STB-4,5x340			
23	933D20100P	2	6-ktschr. M 20x100 DIN 933-8.8			
"	934D20P	2	6-ktmu. M 20 DIN 934-8			
24	8413.51.01	2	Distanzhülse			
25	8413.48.00	1	Führungsarm			
25a	1498D253220	2	Einspannbuchse EG 25/32x20 DIN 1498			
26	1440D25	2	Scheibe 25 DIN 1440			
27	8405.59.00	4	Führungsbolzen			
28	1481D640	4	Spannstift 6x40 DIN 1481			
29	8413.41.00	1	Sicherungskette			
30	8413.47.01	1	Verstellstück -links-			
"	8413.47.02	1	Verstellstück -rechts-			
31	7002.05.00	4	Spannstift 25x32 mit Wellenschlitz			
32	933D2060P	4	6-ktschr. M 20x60 DIN 933-8.8			
"	127DB20	4	Federring B 20 DIN 127			
"	934D20P	4	6-ktmu. M 20 DIN 934-8			

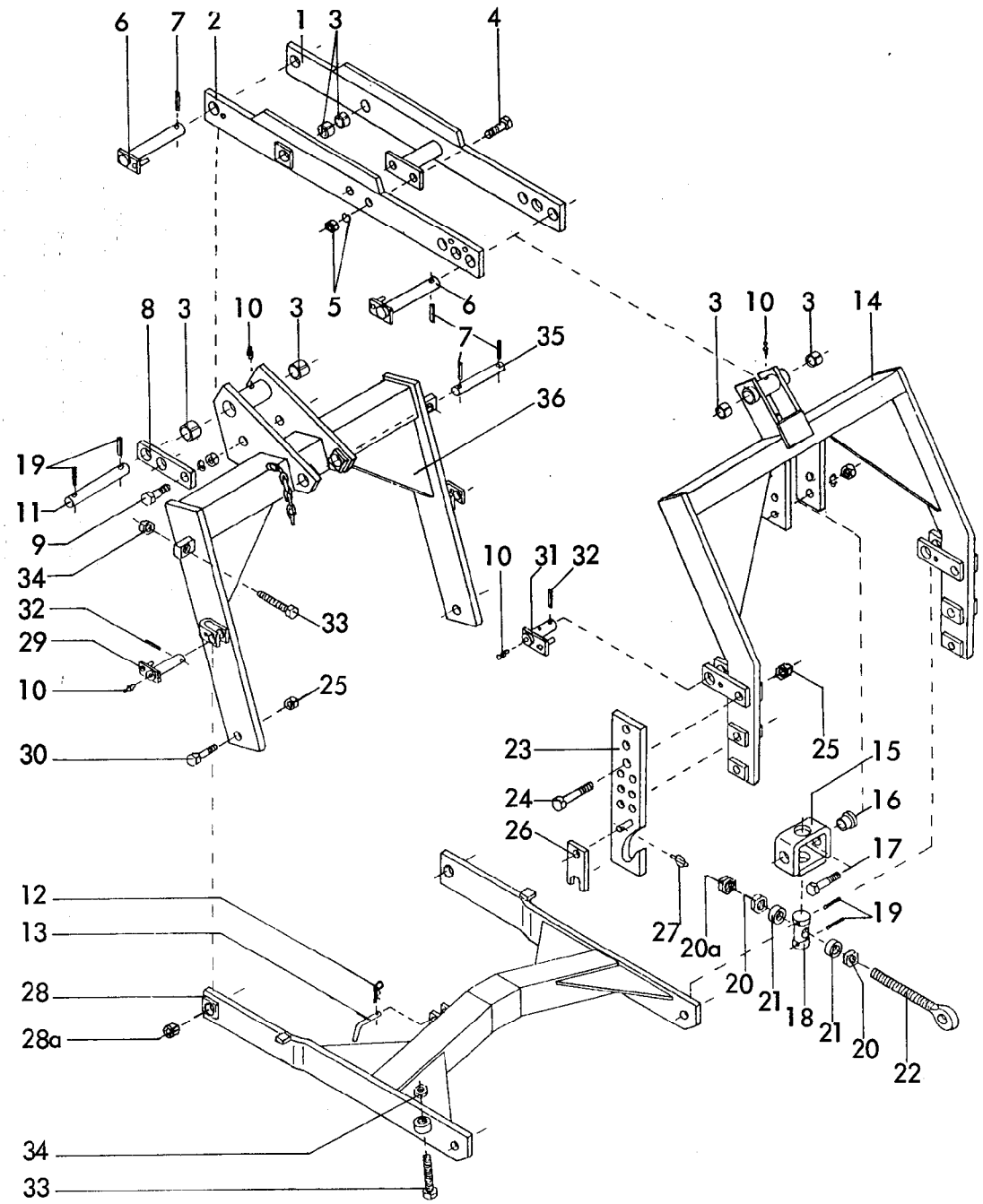

Gerätetyp: Hubgestänge DRILL-LIFT für Durchtrieb MKE, PKE, SKE

Bild-Nr.	Bestell-Nr.	Stück je Gerät/Baugr.	Ersatzteilbezeichnung	Alte Bestell-Nr.	ca. kg/Teil	
1	8413.72.01	1	Hubarm -rechts-			
2	8413.72.02	1	Hubarm -links-			
3	1498D253228	6	Einspannbuchse EG 25/32x28 DIN 1498			
4	933D1645P	2	6-ktschr. M 16x45 DIN 933-8.8			
5	127DB16	2	Federring B 16 DIN 127			
"	934D16P	2	6-ktmu. M 16 DIN 934-8			
6	8405.58.00	2	Hubbolzen Ø 25x205			09.87

Geratetyp: Hubgestange DRILL-LIFT für Durchtrieb MKE, PKE, SKE

Bild-Nr.	Bestell-Nr.	Stück je Gerät/Baugr.	Ersatzteilbezeichnung	Alte Bestell-Nr.	ca. kg/Teil	
7	1481D850	4	Spannstift 8x50 DIN 1481			
8	8413.77.01	2	Lasche			
9	933D2055P	2	6-ktschr. M 20x55 DIN 933-8.8			
"	127DB20	2	Federring B 20 DIN 127			
"	934D20P	2	6-ktmu. M 20 DIN 934-8			
10	4716.38.00	6	Schmiernippel H 1 8x1	6312.04-6		
11	8413.77.02	1	Bolzen Ø 25x186			
12	4716.35.00	1	Federsteckstock BTB-4	6416.01-3		
13	6241.29.02	1	Steckstock TB-12x50	6205.12-2		
14	8413.73.00	1	Hubturm			
15	8409.76.00	1	Schwenklager			
16	8409.74.02	2	Buchse			
17	933D1650P	2	6-ktschr. M 16x50 DIN 933-8.8			
"	127DB16	2	Federring B 16 DIN 127			
"	934D16P	2	6-ktmu. M 16 DIN 934-8			
18	8409.74.01	1	Spindelmutter MF-632			
19	1481D650	4	Spannstift 6x50 DIN 1481			
20	934D27P	2	6-ktmu. M 27 DIN 934-8			
20a	936D27P	1	6-ktmu. M 27 DIN 936-8			
21	8413.51.01	2	Distanzhülse			
22	8413.46.00	1	Ösenschraube			
23	8413.44.01	1	Verstellb. Anlenkung Kat. II -links-			
23	8413.44.02	1	Verstellb. Anlenkung Kat. II -rechts-			
24	931D20100P	4	6-ktschr. M 20x100 DIN 931-8.8			
25	980DV20P	6	Sicherungsmutter VM 20 DIN 980-8			
26	6336.72.01	2	Riegel Kat. II			
27	8405.12.09	2	Klappstecker STB-4,5x340			
28	8413.74.00	1	Führungsarm			
28a	1498D253220	2	Einspannbuchse EG 25/32x20 DIN 1498			
29	8413.76.00	2	Führungsbolzen			
30	931D2075P	2	6-ktschr. M 20x75 DIN 931-8.8			
31	8405.59.00	2	Führungsbolzen			
32	1481D640	4	Spannstift 6x40 DIN 1481			
33	933D20100P	4	6-ktschr. M 20x100 DIN 933-8.8			
34	934D20P	4	6-ktmu. M 20 DIN 934-8			
35	7520.10.01	1	Lagerbolzen Ø 25x160			
36	8413.75.00	1	Zwischenturm			09.87

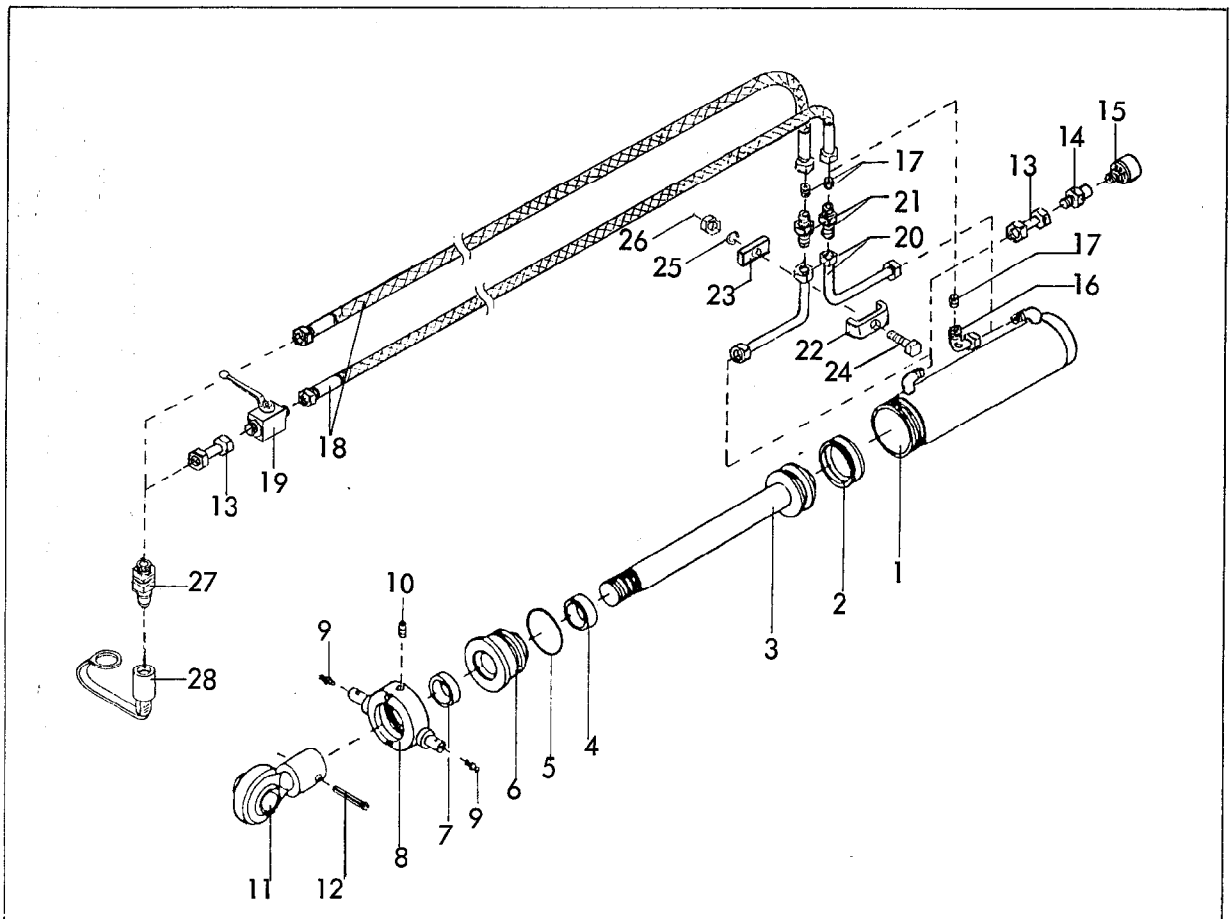

RABE WERK Ersatzteilliste

Gerätetyp: Zylinder Ø 80 für Hubgestänge DRILL-LIFT

Bild-Nr.	Bestell-Nr.	Stück-zahl	Ersatzteilbezeichnung
1	8145.02.00	1	Zylinderrohr
2	8127.00.01	1	Kolbendichtung D 20 WO 80x60x22
3	8138.03.00	1	Kolbenstange
4	8129.00.02	1	Nutring VN 35-110
5	8127.00.02	1	O-Ring OR 71,2x5,7
6	8133.10.01	1	Zylinderkopf
7	8129.00.03	1	Abstreifer 35-45-7/10
8	8145.01.00	1	Überwurfmutter
9	4716.38.00	2	Schmiernippel H 1 8x1
10	553D810	1	Gewindestift M 8x10 DIN 553
11	8129.03.00	1	Kugelkopf
12	1481D850	1	Spannstift 8x50 DIN 1481
	8145.00.00	1	Zylinder Ø 80 komplett, Bild-Nr. 1-12
	8138.01.01	1	Satz Dichtungen komplett, Bild-Nr. 2,4,5,7

04.88

Gerätetyp: Zylinder Ø 80 für Hubgestänge DRILL-LIFT

Bild-Nr.	Bestell-Nr.	Stück-zahl	Ersatzteilbezeichnung
13	4716.53.05	2	Hydraulikrohr kpl. 40 lg.
14	6436.07.01	1	Gerade Anschweißverschraubung mit Innengewinde M 12x1,5
15	6436.07.06	1	Entlüftungsfilter M 12x1,5
16	6436.07.03	1	Einstellb. Winkelanschlußstutzen ev W 12-L mit Innengewinde
17	4723.70.03	1	Drossel, Bohrung : 2,5 mm
18	8413.88.01	1	Hydraulikschlauch 1500 lg
19	4716.46.05	1	HD-Blockkugelhahn NW-10
	8413.88.00	1	Hydr. Aushub -einfachwirkend- komplett, Bild-Nr. 1-19
17	4723.70.03	1	Drossel, Bohrung : 2,5 mm
18	8413.88.01	1	Hydraulikschlauch 1500 lg.
20	8413.43.01	2	Hydraulikrohr kpl.
21	4722.36.06	2	Gerade Verschraubung mit Innengewinde
22	4716.52.12	1	Doppelrohrschelle
23	4716.52.16	1	Klemmstück
24	931D1040P	1	6-ktschr. M 10x40 DIN 931-8.8
25	127DA10	1	Federring A 10 DIN 127
26	934D10P	1	6-ktmu. M 10 DIN 934-8
	8413.89.00	1	Hydr. Aushub -doppeltwirkend- (Umbausatz) komplett, Bild-Nr. 17,18,20-26
27	8132.01.00	1(2)	Kupplungsstecker nach ISO 5675
28	8132.02.00	1(2)	Staubschutzkappe

04.88

WALTERSCHEID

Gelenkwelle / P.T.O. drive shaft / Transmission: W2500-SD25F-610-K64/2R

Bestell-Nr. / Part no. / Référence:

Zeichnungs-Nr / Drawing no. / No. du plan:

Datum / Date / Date: 09.88

für Kunde / for customer / pour client: Rabewerk

Kundenzeichnungs-Nr. / Customer drawing no. / No. du plan client:

Maschinenart / Machine / Machine:

Type / Type / Type: MKE, EMKE, WMKE, Rotor R, LR PKE 250,300

a = QSG2500-1 3/8"(6)
b = QSG2500-1 3/8"(21)
c = QSG2500-1 3/4"(6)
d = QSG2500-1 3/4"(20)

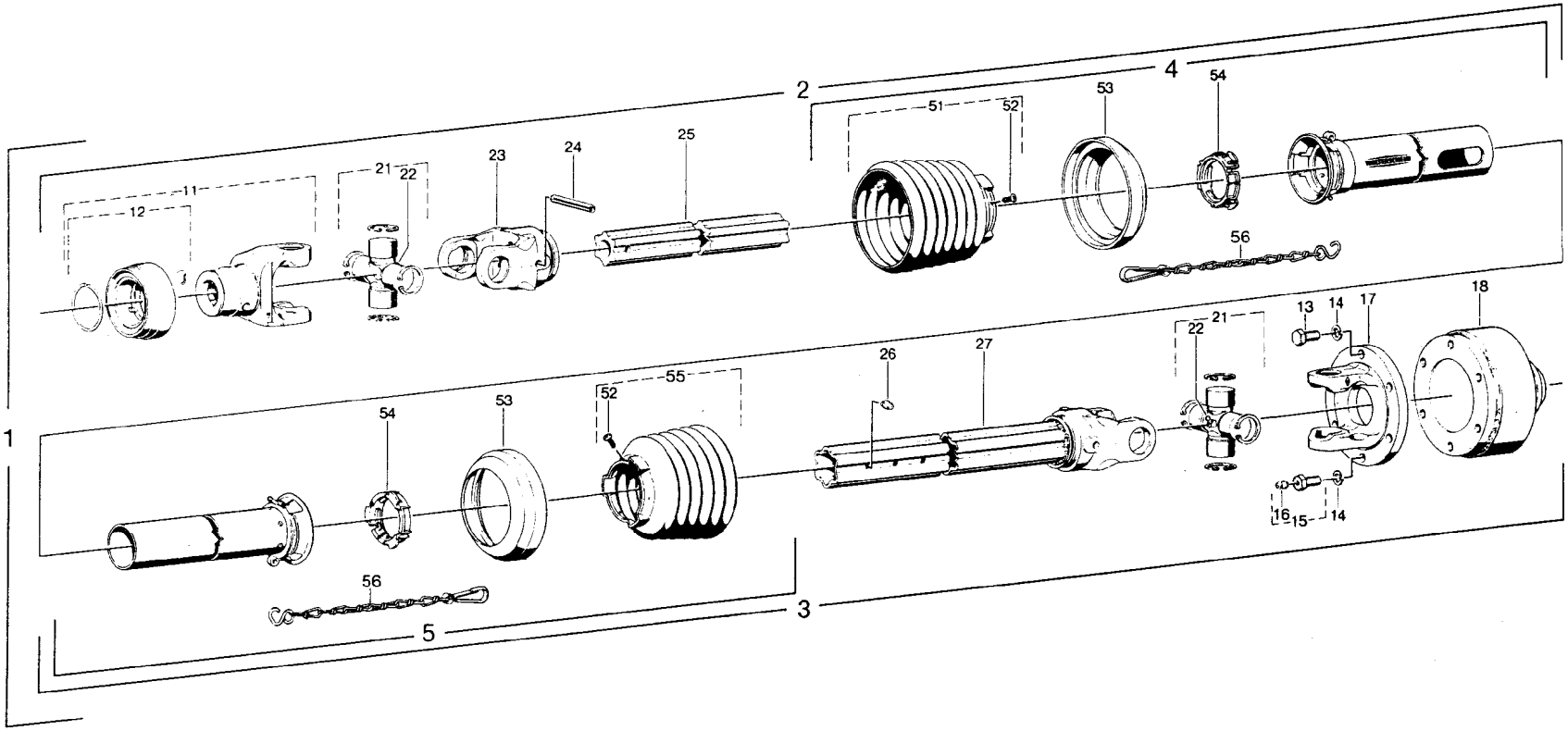

WALTERSCHEID-Gelenkwelle W 2500-SD25F-610-K64/2R für MKE, EMKE, WMKE, Rotor R, LR PKE 250,300

09.88

Positions-Nr Item Repère	Bestell-Nr Part No Référence	Zeichnungs-Nr Drawing No Réf. du plan	Stückzahl Quantity Quantité	Technische Angaben Technical data Données techniques	Benennung	Description	Designation
1a	376788	11131	1	W2500-SD25F-610-K64/2R	Gelenkwelle mit Schutz	PTO drive shaft with guard	Transmission avec protecteur
1b	377527	11207	1	W2500-SD25F-610-K64/2R			
1c	377545	11208	1	W2500-SD25F-610-K64/2R			
1d	377551	11209	1	W2500-SD25F-610-K64/2R			
2a	375170		1	WH2500-SD25F-556	Innere Gelenkwellenhälfte mit äußerer Schutzhälfte	Inner PTO drive shaft half with outer guard half	Demi-transmission intérieure avec demi-protecteur extérieur
2b	377525		1	WH2500-SD25F-556			
2c	377544		1	WH2500-SD25F-556			
2d	377549		1	WH2500-SD25F-556			
3	376787		1	WH2500-SD25-501-K64/2R	Äußere Gelenkwellenhälfte mit innerer Schutzhälfte	Outer PTO drive shaft half with inner guard half	Demi-transmission extérieure avec demi-protecteur intérieur
4	377851	85.216	1	SDH25F;L=375mm	Äußere Schutzhälfte	Outer guard half	Demi-protecteur extérieur
5	377845	85.204	1	SDH25;L=320mm	Innere Schutzhälfte	Inner guard half	Demi-protecteur intérieur
11a	366798	+36.83.00	1	QSG2500-1 3/8"(6)	Q.S-Gabel komplett	Q.S-yoke complete	Mâchoire Q.S complète
11b	366800	+36.83.02	1	QSG2500-1 3/8"(21)			
11c	366806	+36.84.00	1	QSG2500-1 3/4"(6)			
11d	366808	+36.84.02	1	QSG2500-1 3/4"(20)			
12a	376106	agraset 123	1		Q.S-Verschluß komplett; Größe C	Q.S-lock complete; size C	Verrouillage Q.S complet; type C
12b			1				
12c	376107	agraset 124	1				
12d			1				
13	020530	60.06.04	5	DIN933-M12x25	Sechskantschraube	Hexagon screw	Boulon hexagonal
14	020106	60.83.00	6	DIN127-A12	Federring	Lock washer	Rondelle élastique
15	367799	60.06.48	1	M12x25	Sechskantschraube komplett	Hexagon screw complete	Boulon hexagonal complet
16	380371	63.33.00	1	3/16"	Schlag-Schmiernippel	Drive-in type lubrication fitting	Graisseur à frapper
17	317807	36.19.02	1	FG2500-Ø160	Flanschgabel	Flange yoke	Mâchoire à bride
18	376792	59.108.12	1	EK64/2R-1 3/4"(6) M=1600Nm	Nockenschaltkupplung komplett; Rechtsdrehsinn	Cam-type cut out clutch complete; clockwise rotation	Limiteur débrayable à cames complet; rotation à droite
21	312209	36.00.00	2		Kreuzgarnitur komplett	Cross and bearing kit complete	Bloc croisillon complet
22	084099	63.27.00	2	M8x1	Kegel-Schmiernippel	Lubrication fitting	Graisseur
23	097133	36.13.100	1	RG2500-S4	Rillengabel	Inboard yoke	Mâchoire à gorge
24	304046	61.05.12	1	DIN1481-10x90	Spannstift	Spring type straight pin	Goupille élastique
25	375162	75.44.21	1	S4verg;L=500mm	Profilwelle, vergütet	Profile shaft; tempered	Arbre profilé, trempé et revenu
26	043427	63.11.02	1	AM6	Kegel-Schmiernippel	Lubrication fitting	Graisseur
27	375181	36.14.141	1	WG2500-S5geh;L=501mm	Wellengabel	Welded shaft and yoke assembly	Mâchoire avec profil soudé
51	365387	85.26.07	1		Schutztrichter mit Schraube	Guard cone with screw	Cône protecteur avec vis
52	365305	60.15.00	2	4x10	Schraube	Screw	Vis
53	359474	82.85.03	2		Stützring	Reinforcing collar	Bague de renfort
54	087276	82.83.04	2		Gleitring	Bearing ring	Bague de glissement
55	365386	85.26.06	1		Schutztrichter mit Schraube	Guard cone with screw	Cône protecteur avec vis
56	044321	82.36.03	2		Haltekette	Safety chain	Chaînette

WALTERSCHEID

Gelenkwelle
P.T.O. drive shaft
Transmission: W2500-SD25F-610-K90/4

Bestell-Nr.
Part no
Reference

Zeichnungs-Nr.
Drawing no.
No. du plan

Datum
Date 09.88
Date

für Kunde
for customer
pour client: Rabewerk

Kundenzeichnungs-Nr.
Customer drawing no.
No. du plan client

Maschinenart
Machine
Machine

Type
Type
Type: MKE, EMKE, WMKE, Rotor R, LR
PKE 250,300

a = QSG2500-1 3/8"(6)
b = QSG2500-1 3/8"(21)
c = QSG2500-1 3/4"(6)
d = QSG2500-1 3/4"(20)

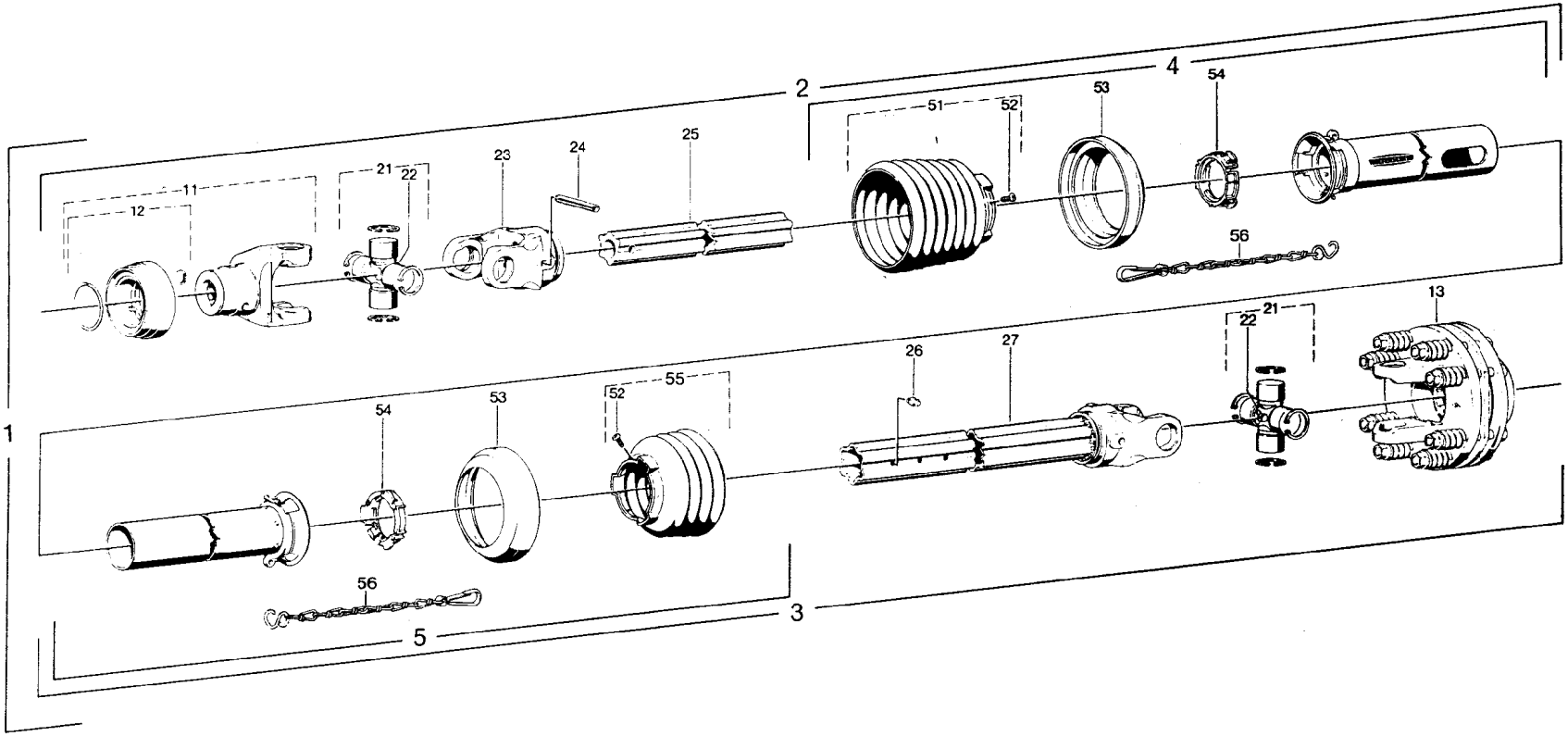

WALTERSCHEID-Gelenkwelle W2500-SD25F-610-K90/4 für MKE, EMKE, WMKE, Rotor R, LR PKE 250,300

09.88

Positions-Nr Item Repère	Bestell-Nr Part No Référence	Zeichnungs-Nr Drawing No Ref. du plan	Stückzahl Quantity Quantité	Technische Angaben Technical data Données techniques	Benennung	Description	Designation
1a	375175	11068	1	W2500-SD25F-610-K90/4	Gelenkwelle mit Schutz	PTO drive shaft with guard	Transmission avec protecteur
1b	377526	11201	1	W2500-SD25F-610-K90/4			
1c	377546	11202	1	W2500-SD25F-610-K90/4			
1d	377550	11203	1	W2500-SD25F-610-K90/4			
2a	375170		1	WH2500-SD25F-556	Innere Gelenkwellenhälfte mit äußerer Schutzhälfte	Inner PTO drive shaft half with outer guard half	Demi-transmission intérieure avec demi-protecteur extérieur
2b	377525		1	WH2500-SD25F-556			
2c	377544		1	WH2500-SD25F-556			
2d	377549		1	WH2500-SD25F-556			
3	375174		1	WH2500-SD25-501-K90/4	Äußere Gelenkwellenhälfte mit innerer Schutzhälfte	Outer PTO drive shaft half with inner guard half	Demi-transmission extérieure avec demi-protecteur intérieur
4	377851	85.216	1	SDH25F;L=375mm	Äußere Schutzhälfte	Outer guard half	Demi-protecteur extérieur
5	377844	85.204	1	SDH25;L=320mm	Innere Schutzhälfte	Inner guard half	Demi-protecteur intérieur
11a	366798	+36.83.00	1	QSG2500-1 3/8"(6)	QS-Gabel komplett	QS-yoke complete	Mâchoire QS complète
11b	366800	+36.83.02	1	QSG2500-1 3/8"(21)			
11c	366806	+36.84.00	1	QSG2500-1 3/4"(6)			
11d	366808	+36.84.02	1	QSG2500-1 3/4"(20)			
12a	376106	agraset 123	1		QS-Verschluß komplett; Größe C	QS-lock complete; size C	Verrouillage QS complet; type C
12b			1				
12c	376107	agraset 124	1				
12d			1				
13	376793	56.128.09	1	K90/4-B-2500-1 3/4"(6) M=1200Nm	Reibkupplung komplett; drehsinnunabhängig	Friction clutch complete; independent of direction of rotation	Limiteur à friction complet; indépendant du sens de rotation
21	312209	36.00.00	2		Kreuzgarnitur komplett	Cross and bearing kit complete	Bloc croisillon complet
22	084099	63.27.00	2	M8x1	Kegel-Schmiernippel	Lubrication fitting	Graisseur
23	097133	36.13.100	1	RG2500-S4	Rillengabel	Inboard yoke	Mâchoire à gorge
24	304046	61.05.12	1	DIN1481-10x90	Spannstift	Spring type straight pin	Goupille élastique
25	375162	75.44.21	1	S4verg.;L=500mm	Profilwelle; vergütet	Profile shaft; tempered	Arbre profilé; trempé et revenu
26	043427	63.11.02	1	AM6	Kegel-Schmiernippel	Lubrication fitting	Graisseur
27	375181	36.14.141	1	WG2500-S5geh.;L=501mm	Wellengabel	Welded shaft and yoke assembly	Mâchoire avec profil soudé
51	365387	85.26.07	1		Schutztrichter mit Schraube	Guard cone with screw	Cône protecteur avec vis
52	365305	60.15.00	2	4x10	Schraube	Screw	Vis
53	359474	82.85.03	2		Stützring	Reinforcing collar	Bague de renfort
54	087276	82.83.04	2		Gleitring	Bearing ring	Bague de glissement
55	365384	85.26.04	1		Schutztrichter mit Schraube	Guard cone with screw	Cône protecteur avec vis
56	044321	82.36.03	2		Haltekette	Safety chain	Chaînette

Nockenschaltkupplung
Cam-type cut out clutch
Limiteur débrayable à cames

K64/2R EK64/2R

rechts/right/droite

Einzelteile
Components
Pièces composantes

WALTERSCHEID

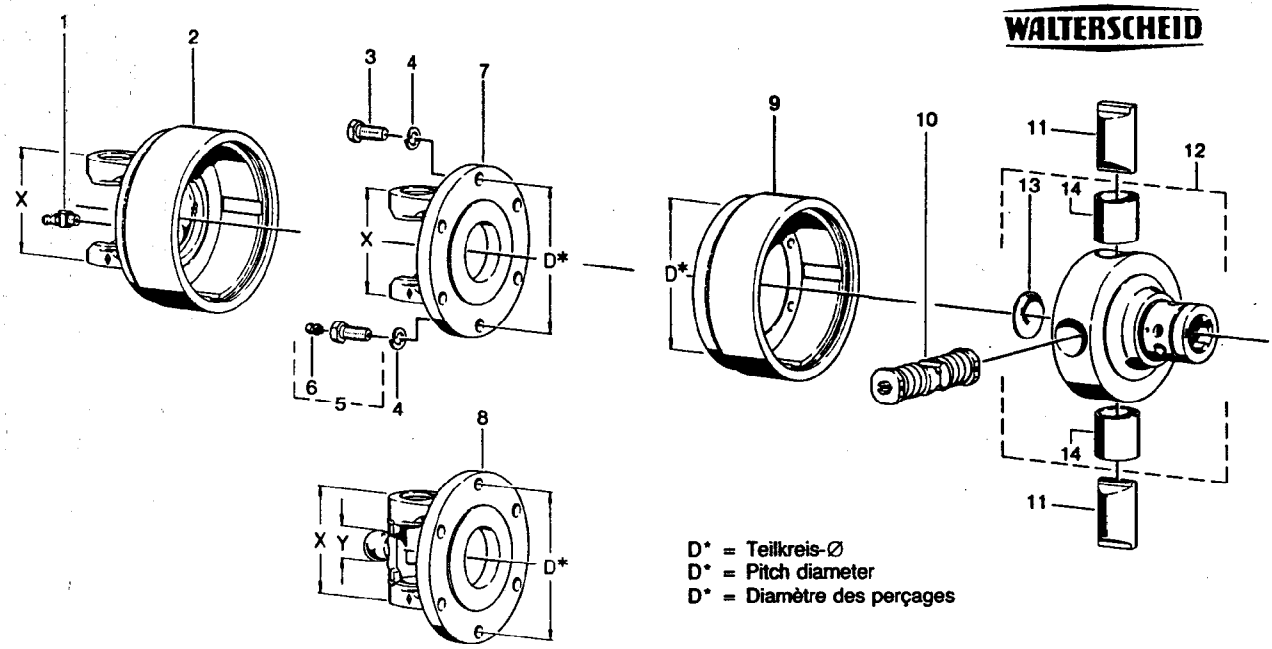

Positions-Nr. Item Repère	Baugröße Size Dimension	X mm	Y mm	D* mm	Ersatzteil-Nr. Spare part No. Réf. pièce de rechange	Bestell-Nr. Part No. Référence	Technische Angaben Technical data Données techniques	Benennung	Designation	Désignation
1					63.22.01	**020674**	DIN 71412-BM 8 x 1	Kegel-Schmiernippel	Lubrication fitting	Graisseur
2	2600	120			26.90.04	**377392**		Kupplungsgehäuse Rechtsdrehsinn	Clutch housing Right-hand rotation	Boîtier Rotation à droite
3	2300				60.05.26	**020527**	DIN 933 – M 10 x 30	Sechskantschraube	Hexagon screw	Boulon hexagonal
	2400				60.06.05	**020531**	DIN 933 – M 12 x 30			
	2500									
	2600									
4	2300				60.82.00	**020105**	DIN 127 – A10	Federring	Lock washer	Rondelle élastique
	2400				60.83.00	**020106**	DIN 127 – A 12			
	2500									
	2600									
5	2300				60.05.54	**377993**	M 10 x 30	Sechskantschraube kpl.	Hexagon screw cpl.	Boulon hexagonal cpl.
	2400				60.06.48	**367799**	M 12 x 30			
	2500									
	2600									
6					63.33.00	**380371**	3/16"	Schlag-Schmiernippel	Drive-in type lubrication fitting	Graisseur à frapper
7	2300	83		Ø118	21.32.03	**082883**		Flanschgabel	Flange yoke	Mâchoire à bride
	2400	86		Ø138	35.19.02	**320699**				
	2500	100		Ø138	36.19.02	**317807**				
	2600	120		Ø138	26.15.106	**334661**				
8	WW2300	83	Ø18	Ø118	21.32.16	**376954**		Flanschgabel	Flange yoke	Mâchoire à bride
	WW2380	83	Ø24	Ø118	21.32.816	**366858**				
	WW2480	86	Ø27	Ø138	35.19.10	**358478**				
	WW2580	100	Ø30	Ø138	36.19.10	**363078**				
9				Ø118	59.22.00	**364457**		Kupplungsgehäuse Rechtsdrehsinn	Clutch housing Right-hand rotation	Boîtier Rotation à droite
				Ø138	59.22.01	**364458**				
10					59.25.00	**161422**	M = 950 Nm	Schaltnocken kpl.	Shift cam cpl.	Came de commande cpl.
						375933	M = 1200 Nm			
						375934	M = 1300 Nm			
						375935	M = 1400 Nm			
						375936	M = 1500 Nm			

09.85

WALTERSCHEID

Nockenschaltkupplung
Cam-type cut out clutch
Limiteur débrayable à cames

K64/2R EK64/2R
rechts/right/droite

Einzelteile
Components
Pièces composantes

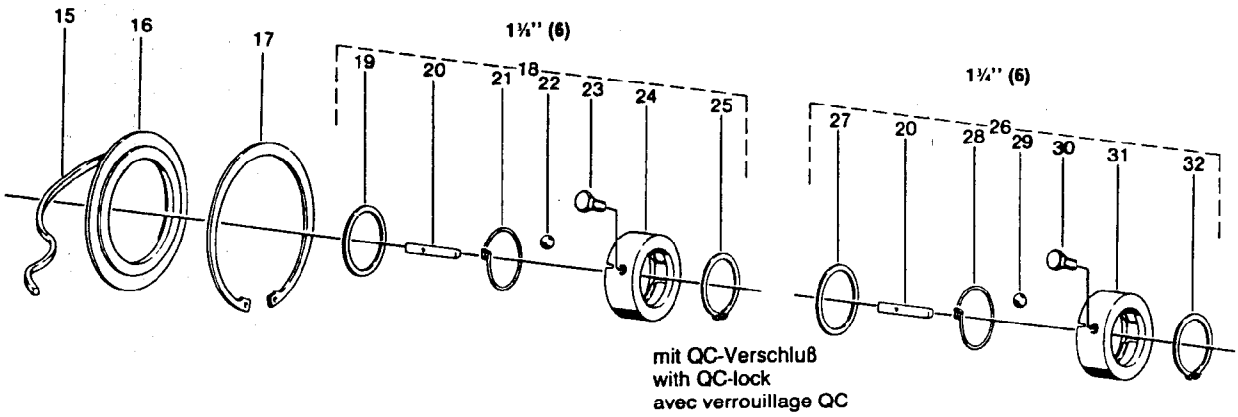

Positions-Nr. Item Repère	Ersatzteil-Nr. Spare part No. Réf. pièce de rechange	Bestell-Nr. Part No. Référence	Technische Angaben Technical data Données techniques	Benennung	Designation	Désignation
10	59.25.00	375937	M = 1600 Nm	Schaltnocken kpl.	Shift cam cpl.	Came de commande cpl.
		375938	M = 1800 Nm			
	59.25.01	375939	M = 2000 Nm			
		368949	M = 2100 Nm			
		376060	M = 2400 Nm			
		376061	M = 2500 Nm			
11	59.23.00	364636		Nocken	Cam	Came
12	59.20.09	378063	1⅜" (6)	Nabe kpl.	Hub cpl.	Moyeu cpl.
	59.20.11	378064	1¾" (6)			
13	60.78.06	020990	DIN 470–45	Verschlußscheibe	Sealing washer	Couvercle de fermenture
14	16.50.425	364622	35 x 39 x 40	Buchse	Bush	Douille
15	55.94.07	376873	6 x 5 x 350	Filzstreifen	Felt strip	Joint de feutre
16	16.20.83	366569		Stützscheibe	Supporting ring	Rondelle pour bague de frein
17	62.46.00	364499	DIN 472–150 x 4	Sicherungsring	Retaining ring	Jonc
18	agraset® 125	376108	1⅜" (6)	QC-Verschluß kpl.	QC-lock cpl.	Verrouillage QC cpl.
19	16.20.168	376769		Scheibe	Washer	Rondelle
20	16.50.42	375309		Klemmkeil	Clamping key	Rochet de serrage
21	66.24.00	375310		Drehfeder	Torsional spring	Ressort à action angulaire
22	64.01.02	020692	DIN 5401–½" V	Kugel	Ball	Bille
23	60.05.52	377574	M 10 x 25–10.9	Sechskantschraube, selbstsichernd	Self-locking hexagon screw	Boulon hexagonal, indesserrable
24	65.07.00	375311		Sperring	Lock ring	Manchon de verrouillage
25	62.47.00	702060	54 x 2	Sicherungsring	Retaining ring	Jonc
26	agraset® 126	376109	1¾" (6)	QC-Verschluß kpl.	QC-lock cpl.	Verrouillage QC cpl.
27	16.20.169	376770		Scheibe	Washer	Rondelle
28	66.24.01	375208		Drehfeder	Torsional spring	Ressort à action angulaire
29	64.01.16	701640	DIN 5401–15mm III	Kugel	Ball	Bille
30	60.06.47	377191	M 12 x 30–10.9	Sechskantschraube, selbstsichernd	Self-locking hexagon screw	Boulon hexagonal, indesserrable
31	65.07.01	375207		Sperring	Lock ring	Manchon de verrouillage
32	62.21.01	702063	DIN 471–65 x 2,5	Sicherungsring	Retaining ring	Jonc

Reibkupplung
Friction clutch
Limiteur à friction

K90/4

Einzelteile
Components
Pièces composantes

WALTERSCHEID

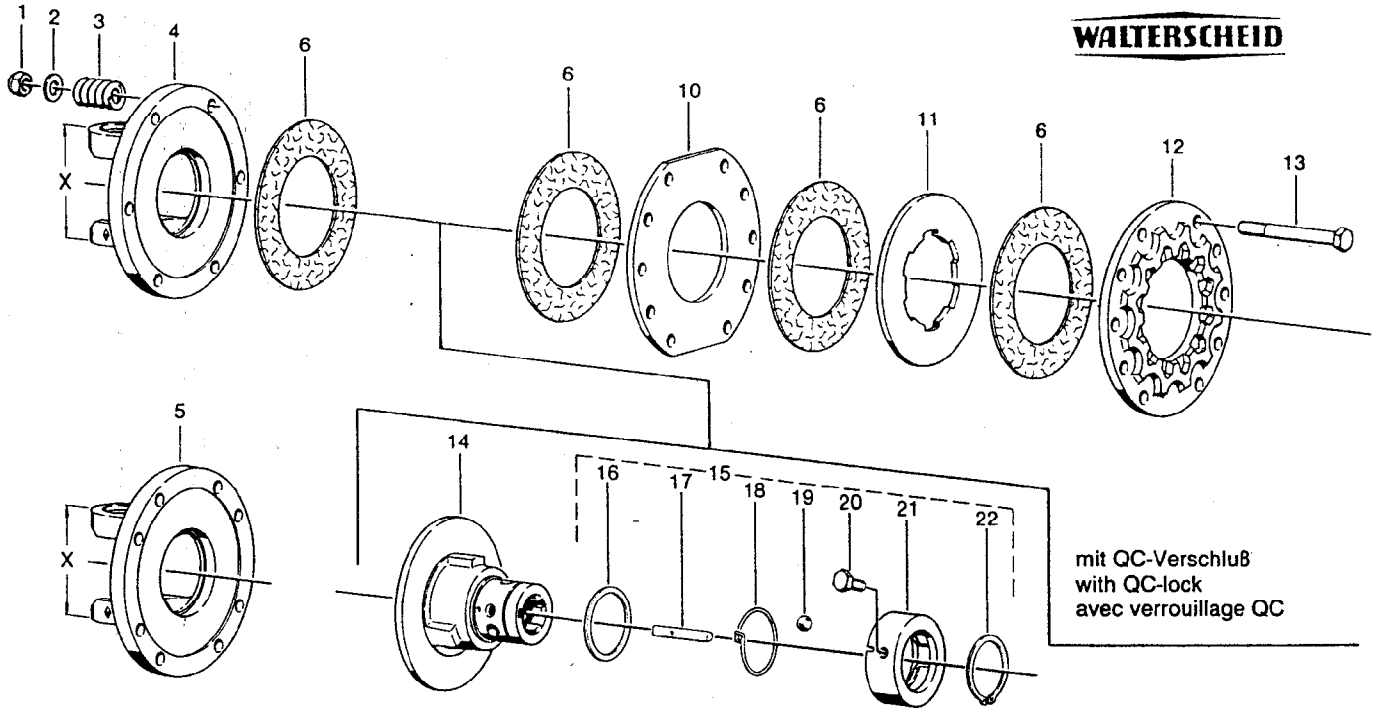

Positions-Nr. Item Repère	Baugröße Size Dimension	X mm	Ersatzteil-Nr. Spare part No. Réf. pièce de rechange	Bestell-Nr. Part No. Référence	Technische Angaben Technical data Données techniques	Benennung	Designation	Désignation
1			60.53.07	**099850**	DIN 985–M 12 x 1,25	Sechskantmutter, selbstsichernd	Self-locking hexagon nut	Ecrou hexagonal, indesserrable
2			60.75.01	**020093**	DIN 125–A 13	Scheibe	Washer	Rondelle
3			66.01.53	**330592**		Druckfeder	Compression spring	Ressort de compression
4	2400	86	35.73.01	**335604**	6 Bohrungen holes trous	Flanschgabel	Flange yoke	Mâchoire à bride
5	2500	100	36.73.01	**335605**	8			
	2600	120	26.73.01	**335606**	8			
6			56.73.00	**042480**	Ø91 x Ø153	Reibscheibe	Friction disk	Disque de friction
10			56.93.00	**335603**		Scheibe	Washer	Rondelle
11			56.94.00	**335442**		Mitnahmescheibe	Drive plate	Disque d'entraînement
12			56.92.00	**337464**		Druckscheibe	Thrust plate	Disque de pression
13			60.06.33	**304062**	DIN 960–M 12 x 1,25 x 110	Sechskantschraube	Hexagon screw	Boulon hexagonal
14			56.91.08	**367763**	1¾" (6)	Flanschnabe	Flange hub	Moyeu à plateau
15			agraset® 126	**376109**	1¾" (6)	QC-Verschluß kpl.	QC-lock cpl.	Verrouillage QC cpl.
16			16.20.169	**376770**		Scheibe	Washer	Rondelle
17			16.50.42	**375309**		Klemmkeil	Clamping key	Rochet de serrage
18			66.24.01	**375208**		Drehfeder	Torsional spring	Ressort à action angulaire
19			64.01.16	**701640**	DIN 5401–15mm III	Kugel	Ball	Bille
20			60.06.47	**377191**	M 12 x 30–10.9	Sechskantschraube, selbstsichernd	Self-locking hexagon screw	Boulon hexagonal, indesserrable
21			65.07.01	**375207**		Sperring	Lock ring	Manchon de verrouillage
22			62.21.01	**702063**	DIN 471–65 x 2,5	Sicherungsring	Retaining ring	Jonc