**L**

Leitblech
Deflector
Deflecteur

## Kreiseleggen

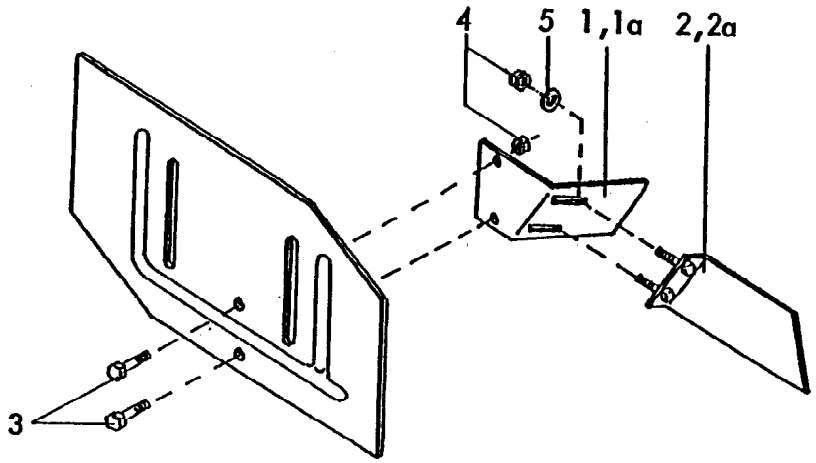

# Ersatzteilliste

RABE

**L** Leitblech
Deflector
Deflecteur

## Kreiseleggen

| Bild Ref. Fig. | Bestellnr. Part.-No. Rèférence | Stck Qty. Qte. | Bezeichnung | Technische Angaben Technical data Données techniques | Description | Désignation |
|---|---|---|---|---|---|---|
| 1 | 8413.55.01 | 1 | Leitblech rechts | | Deflector r.h. | Deflecteur droit |
| 1a | 8413.55.02 | 1 | Leitblech links | | Deflector l.h. | Deflecteur gauche |
| 2 | 8413.56.01 | 1 | Leitblech hinten rechts | | Rear deflector r.h. | Deflecteur arrière droit |
| 2a | 8413.56.02 | 1 | Leitblech hinten links | | Rear deflector l.h. | Deflecteur arrière gauche |
| 3 | 933D1025N | 4 | Sechskantschraube | M10x25 DIN933-10.9 | Hex. bolt | Vis 6 pans |
| 4 | 980DV10N | 8 | Sicherungsmutter | VM10 DIN980-10 | Lock nut | Ecrou frein |
| 5 | 440DR11A | 4 | Scheibe | R11 DIN440 verz. | Washer | Rondelle |