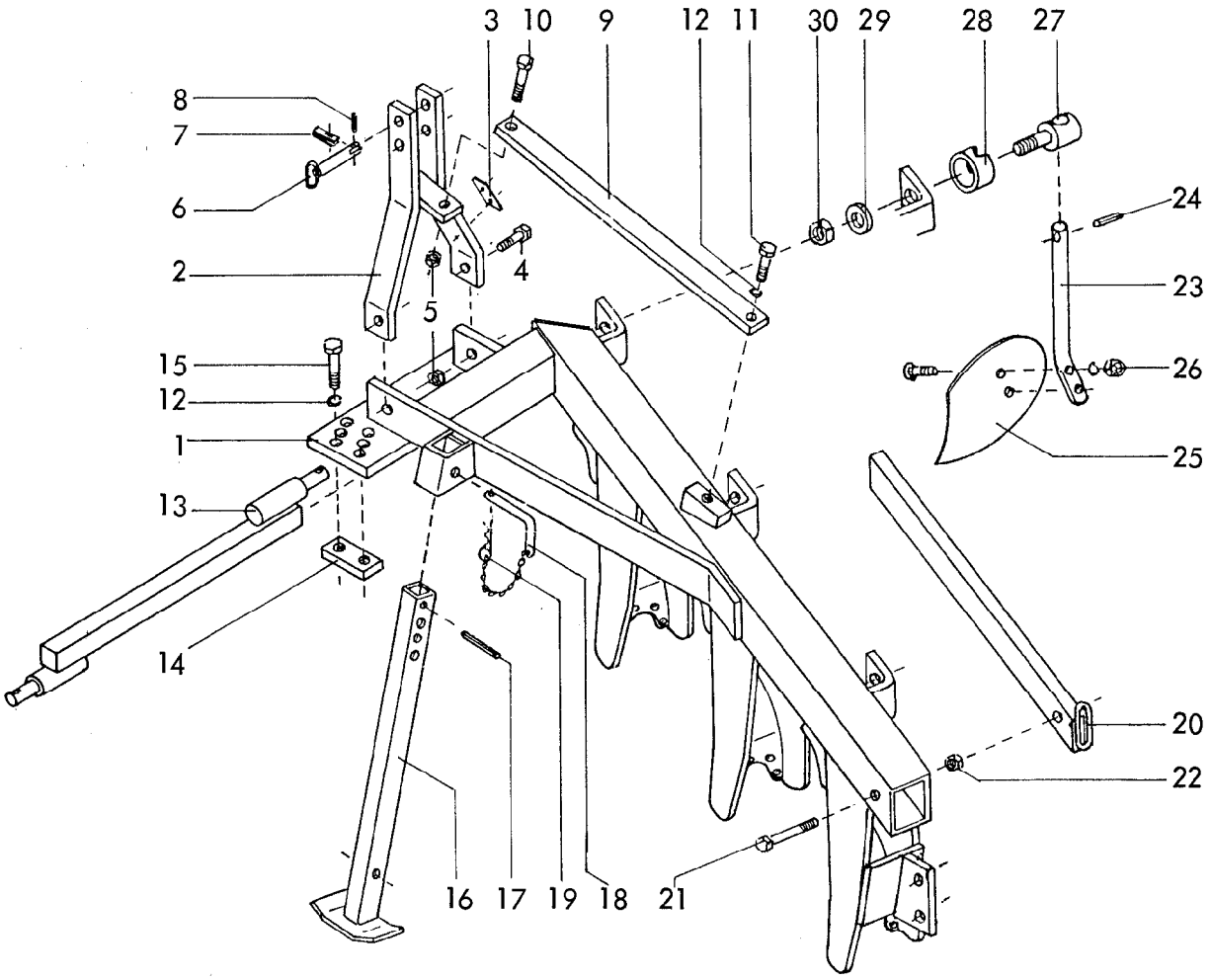

RABE WERK Ersatzteilliste

Gerätetyp: Robin 120 -Rahmen-

Bild-Nr.	Bestell-Nr.	Stück-zahl	Ersatzteilbezeichnung
1	4513.03.00	1	Rahmen 3-furchig
1	4513.04.00	1	Rahmen 4-furchig
2	4513.05.00	1	Turm
3	4716.37.00	1	Typenschild SX-4
"	1476D410	2	Halbrundkerbnagel 4x10 DIN 1476
4	933D2465P	2	6-ktschr. M 24x65 DIN 933-8.8
5	980DV24P	3	Sicherungsmutter VM 24 DIN 980-8
6	2614.18.02	1	Zugbolzen TB-25x131 -verzinkt-
7	4741.04.04	1	Klappriegel
8	1481D524	1	Spannstift 5x24 DIN 1481
	2614.18.00	1	Zugbolzen verzinkt komplett, Bild-Nr. 6-8

07.89

2

Gerätetyp: Robin 120 -Rahmen / Abstreifer-

Bild-Nr.	Bestell-Nr.	Stück-zahl	Ersatzteilbezeichnung
9	4513.00.01	1	Turmstrebe
10	933D2475P	1	6-ktschr. M 24x75 DIN 933-8.8
11	933D2460P	1	6-ktschr. M 24x60 DIN 933-8.8
12	127DB24	5	Federring B 24 DIN 127
13	4513.06.00	1	Dreipunktachse Kat. II
14	4513.00.02	2	Gewindelasche
15	931D24100P	4	6-ktschr. M 24x100 DIN 931-8.8
16	4511.37.00	1	Abstellstütze
17	1481D870	1	Spannstift 8x70 DIN 1481
18	4512.12.00	1	Steckstock
19	4716.35.00	1	Federsteckstock BTB-4
20	4513.15.00	2	Einschiebe-Belastungsgewicht
21	931D16140P	1	6-ktschr. M 16x140 DIN 931-8.8
22	980DV16P	1	Sicherungsmutter VM 16 DIN 980-8
			Stückzahl pro Abstreifer :
23	4511.33.00	1	Abstreiferstiel
24	1481D645	1	Spannstift 6x45 DIN 1481
25	4513.00.03	1	Abstreifer PSG-30
26	608D1040R	2	Senkschraube M 10x40 DIN 608-5.6
"	127DA10	2	Federring A 10 DIN 127
"	934D10P	2	6-ktmu. M 10 DIN 934-8
27	4512.00.03	1	Ösenschraube
28	4512.00.04	1	Klemmrohr
29	6439.08.01	1	Scheibe C-253
30	985D2415P	1	6-ktmu. M 24x1,5 DIN 985-8

07.89

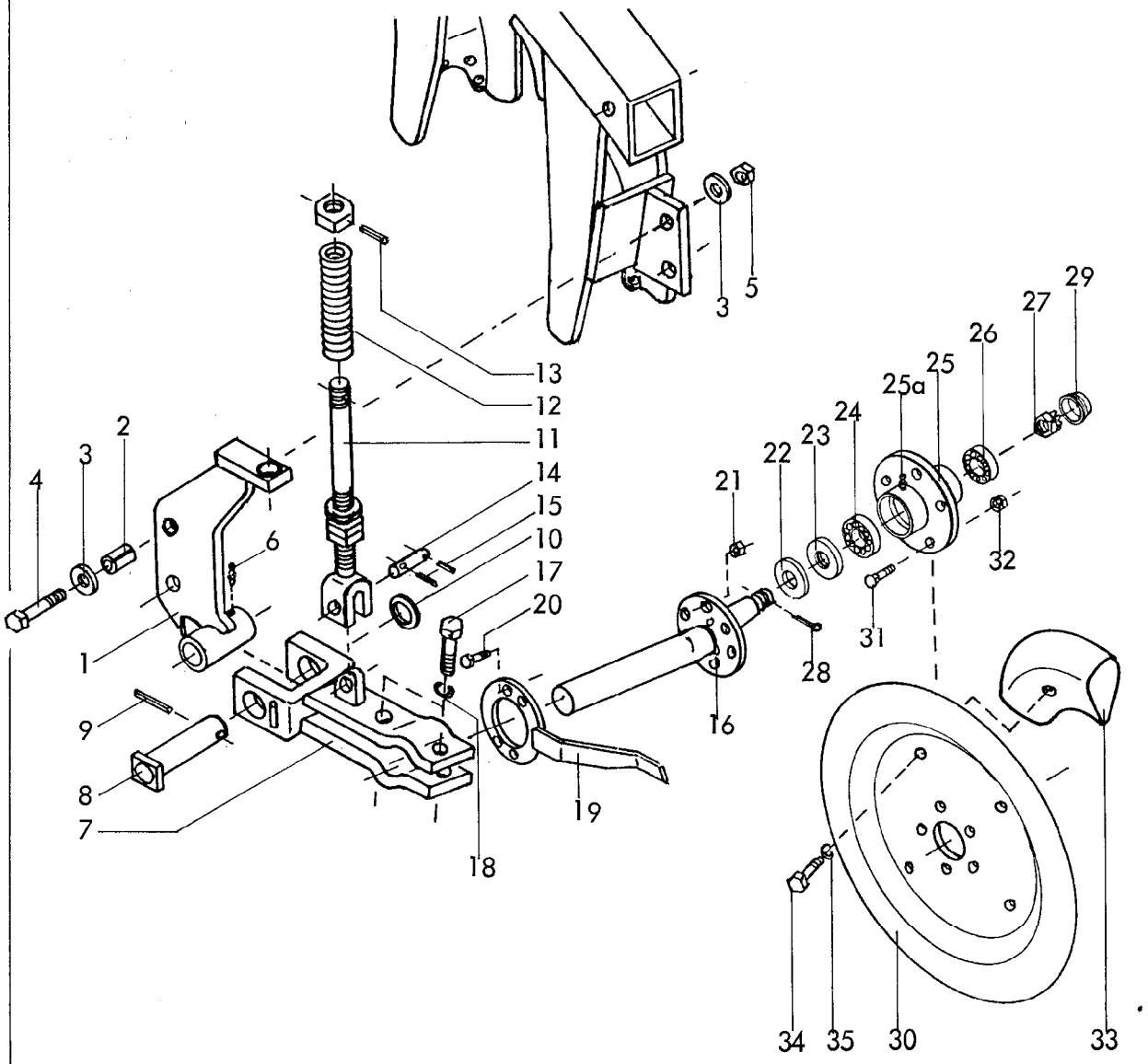

RABE WERK Ersatzteilliste

Gerätetyp: Robin 120 -Furchenrad-

Bild-Nr.	Bestell-Nr.	Stück-zahl	Ersatzteilbezeichnung
1	4513.12.00	1	Furchenradaufnahme
2	7346D2536	2	Spannstift 25x36 DIN 7346
3	1441D21	4	Scheibe 21 DIN 1441
4	933D2075P	2	6-ktschr. M 20x75 DIN 933-8.8
5	980DV20P	2	Sicherungsmutter VM 20 DIN 980-8
6	4716.43.00	1	Schmiernippel H 2 8x1

07.89

4

Gerätetyp: Robin 120 -Furchenrad-

Bild-Nr.	Bestell-Nr.	Stück-zahl	Ersatzteilbezeichnung
7	4513.08.00	1	Furchenradhalter
8	4513.10.00	1	Schwenkbolzen
9	1481D1070	1	Spannstift 10x70 DIN 1481
10	2715.17.00	1	Scheibe C-46
11	4513.09.00	1	Federhalter
12	4511.23.02	1	Druckfeder DF-265
13	1481D845	1	Spannstift 8x45 DIN 1481
14	4513.00.04	1	Bolzen ZB-20x82
15	1481D830	2	Spannstift 8x30 DIN 1481
16	4513.07.00	1	Furchenradachse
17	933D2455P	2	6-ktschr. M 24x55 DIN 933-8.8
18	127DB24	2	Federring B 24 DIN 127
19	4513.14.00	1	Abstreifer
20	933D1030P	2	6-ktschr. M 10x30 DIN 933-8.8
21	980DV10P	2	Sicherungsmutter VM 10 DIN 980-8
22	6330.00.02	1	Scheibe
23	6330.00.07	1	Nilosring 30207 AV
24	720D30207	1	Kegelrollenlager 30207 DIN 720
25	7523.01.01	1	Radnabe aus 6330.00.03
25a	71412DB81	1	Schmiernippel BM 8x1 DIN 71412
26	720D33205	1	Kegelrollenlager 33205 DIN 720
27	937D2415P	1	Kronenmutter M 24x1,5 DIN 937-8
28	94D536	1	Splint 5x36 DIN 94
29	6330.00.06	1	Radkappe
30	4512.08.01	1	Radscheibe
31	6330.00.04	5	Riffelbolzen M 12x1,5x36
32	6330.00.05	5	Kugelbundmutter M 12x1,5
33	4511.00.05	4	Furchenradgewicht GF-8
34	933D2045P	4	6-ktschr. M 20x45 DIN 933-8.8
35	127DB20	4	Federring B 20 DIN 127

07.89

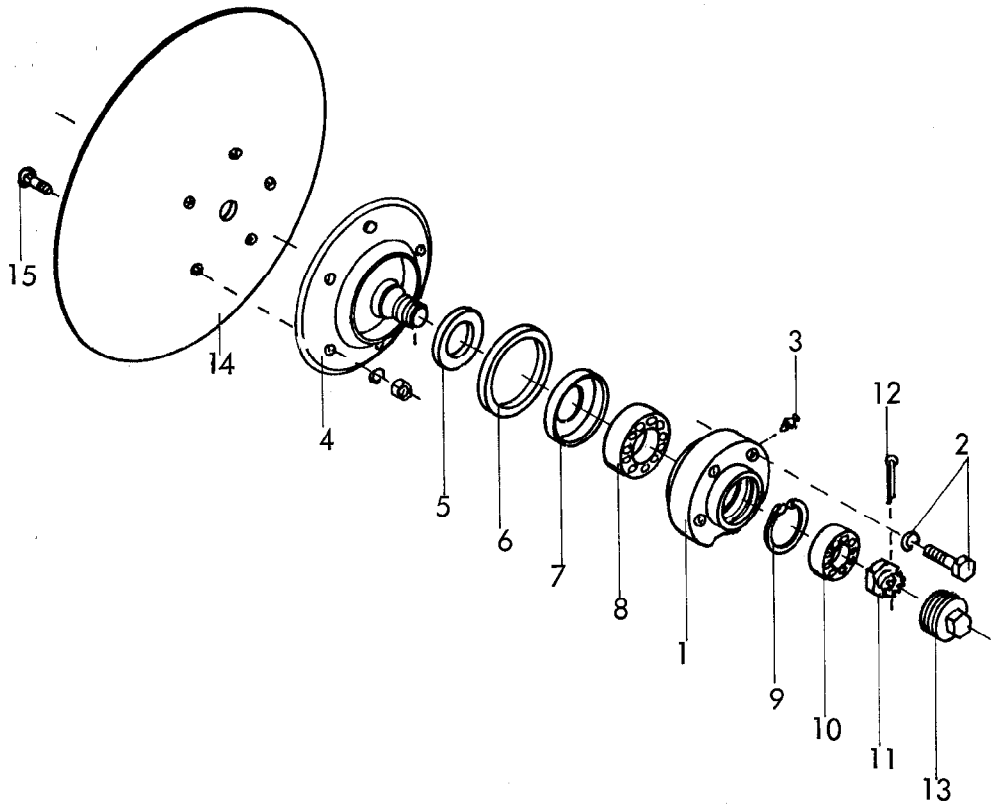

RABE WERK Ersatzteilliste

Gerätetyp: Robin 120 -Scheibenkopf-

Bild-Nr.	Bestell-Nr.	Stück-zahl	Ersatzteilbezeichnung
			Stückzahl pro Scheibenkopf :
1	4513.02.01	1	Scheibenkopf
2	933D1640P	4	6-ktschr. M 16x40 DIN 933-8.8
"	127DB16	4	Federring B 16 DIN 127
3	4716.38.00	1	Schmiernippel H 1 8x1
4	4511.04.00	1	Scheibenteller PSG-22
5	4511.02.01	1	Scheibe C-71
6	4511.02.02	1	Dichtring DW-30

07.89

6

Gerätetyp: Robin 120 -Scheibenkopf-

Bild-Nr.	Bestell-Nr.	Stück-zahl	Ersatzteilbezeichnung
7	4511.02.03	1	Nilosring 32212 AV
8	720D32212	1	Kegelrollenlager 32212 DIN 720
9	472D853	1	Sicherungsring 85x3 DIN 472
10	720D33209	1	Kegelrollenlager 33209 DIN 720
11	935D3615P	1	Kronenmutter M 36x1,5 DIN 935-8
12	94D6363	1	Splint 6,3x63 DIN 94
13	4512.06.00	1	Achskapsel mit Mutter
	4513.02.00	1	Scheibenkopf für Robin 120 komplett, Bild-Nr. 1-13
14	4512.00.06	1	Pflugscheibe Ø 660, SG-662
15	2700.26.07	5	Senkschraube M 12x40-10.9
"	127DA12	5	Federring A 12 DIN 127
"	934D12P	5	6-ktmu. M 12 DIN 934-8

07.89

Ersatzteilliste

Scheibenpflug

Robin 120

Bei Ersatzteilbestellungen bitte Rückseite beachten!

RABEWERK

Wichtig bei Ersatzteilbestellungen:

Bitte machen Sie bei jeder Bestellung folgende Angaben:

1. Gerätetype (auf Typenschild eingeschlagen).
2. Maschinennummer (auf Typenschild und Rahmen eingeschlagen).

▲
Typenschild

3. Bestellnummer oder, falls hinter der entsprechenden Bildnummer keine Bestellnummer angegeben ist, die Lager-Nummer bzw. die DIN-Nummer mit den dazugehörigen Maßen. Wünschen Sie den Bezug kompletter Baugruppen, so geben Sie bitte die unterstrichene Bestellnummer an.
4. Die gewünschte Stückzahl der zu liefernden Ersatzteile.

RABEWERK
GmbH + Co., Landmaschinenfabrik, D-49152 Bad Essen
Telefon: (05472) 7710 · Telex: 941617 · Telefax: (05472) 771190