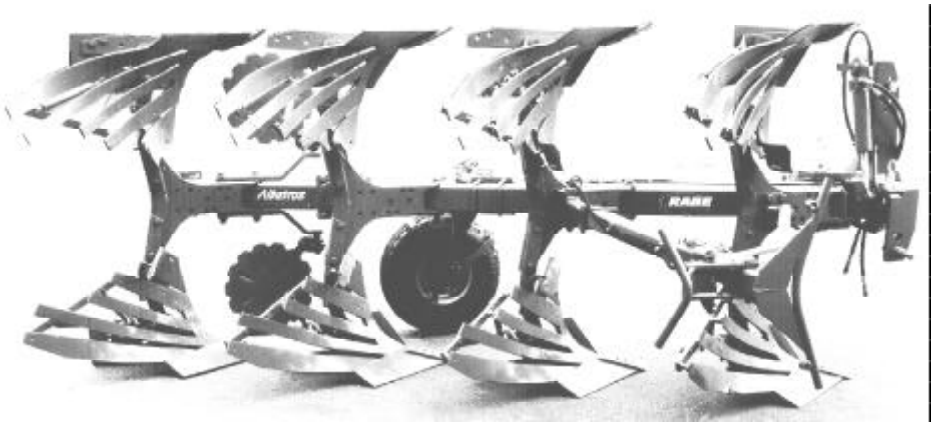

Bestell-Nr. 9900.00.08DE02
(Bestell-Nr. Betriebsanleitung 9900.00.01DE01)

Maschinen-Nr.

Ersatzteilliste

Anbau-Drehpflüge
Super-Albatros 180 (N) *Br.1*

RABE

Inhaltsverzeichnis
Contents
Sommaire

Super-Albatros 180 (N) Baur.1

A	Vordergestell	Headstock	Tête
C	Vordergestell "N"	Headstock "N"	Tête "N"
D	Gleichgangzylinder kompl.	Cylinder cpl.	Verin cpl.
E	Gleichgangzylinder	Cylinder	Verin
F	Dreipunktanbau	3-point headstock	Attelage 3-points
G	Rahmen	Beam	Bâti
J	Hydr. Drehung	Hydr. Turnover	Retournement hydr.
K	Hydr. Drehung "N"	Hydr. Turnover "N"	Retournement hydr. "N"
L	Drehzylinder "N"	Turnover cylinder "N"	Verin de retournement "N"
M	Drehzylinder	Turnover cylinder	Verin de retournement
N	Drehzylinder mit FS	Turnover cylinder+FS	Verin de retournem.avec FS
N1	Drehzylinder mit FS (alternativ)	Turnover cylinder+FS	Verin de retournem.avec FS
O	Schwenkzylinder kompl.	Angling cylinder cpl.	Verin de déport cpl.
O	Schwenkzylinder	Angling cylinder	Verin de déport
P	Leuchtenträger	Indic.bracket	Support d'éclairage
Z1	Pendelstützrad PS 5	Depth wheel PS 5	Roue de terrage PS 5
Z2	Kombirad D3	Combi wheel D3	Roue combinée D3
	Hydraulik zum Kombirad D3	Hydr.pipe for wheel D3	Hydraulique pour roue D3
	Z 2/1 - Z 2/5 für Pflug:	Z 2/1 - Z 2/5 for plough:	Z 2/1 - Z 2/5 pour charrue:
Z2/1	ohne hydr. Schwenkeinricht.	without hydr.angling	sans réglage hydr.du bâti
Z2/2	mit hydr. Schwenkeinricht.	with hydr.angling	avec réglage hydr.du bâti
Z2/5	Zylinder für Kombirad D3	Cylinder for combi wheel D3	Verin pour roue combinée D3
Z3	Halter für Tastrad	Depth wheel bracket	Support de roue de terrage
Z4	Halter für Kombirad	Combi wheel bracket	Support de roue combinée

Ersatzteilliste

RABE

A	Vordergestell Head stock Tête	Super-Albatros, Super-Albatros (H)A

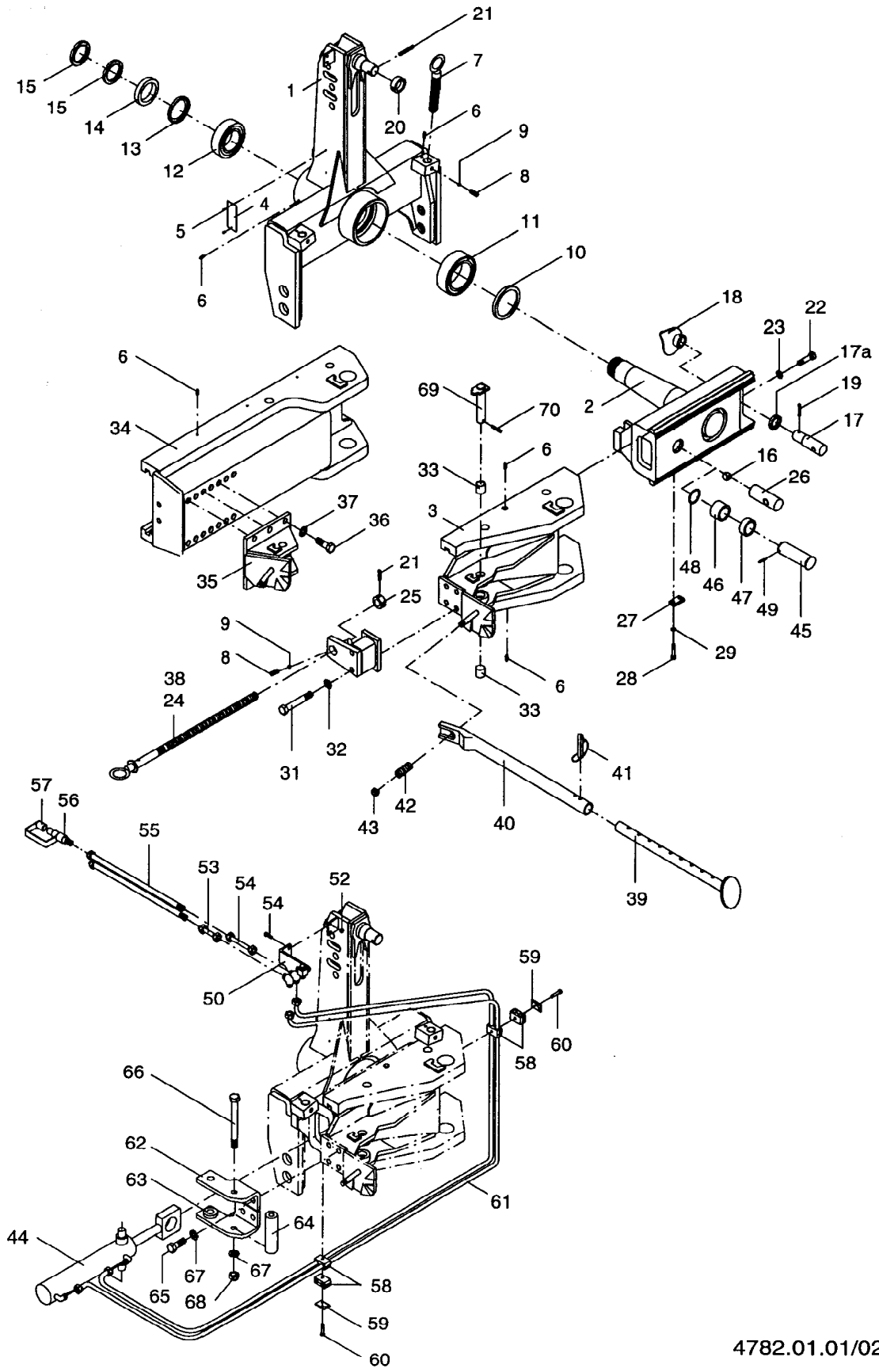

4782.01.01/02/03

Ersatzteilliste

A Vordergestell
Head stock
Tête

Super-Albatros, Super-Albatros (H) A

Bild Ref. Fig.	Bestellnr. Part.-No. Rèférence	Stck Qty. Qte.	Bezeichnung	Technische Angaben Technical data Données techniques	Description	Désignation
	4782.01.01	1	VORDERGESTELL		HEADSTOCK CPL.	TETE CPL.
	4782.01.02	1	VORDERG.+VERL.ZW.-PLA		HEADST.+INTERM.PL	TETE+PLAQUE INTERM.
	4782.01.03	1	VORDERG.+HYD.SCHNITT		HEADST.+HYDR.ADJ	TETE+REGLABLE HYDR.
	.					
1	4771.01.01	1	Turm		Headstock	Tête
2	4792.06.03	1	Drehachse		Turn over shaft	Arbre de retournement
3	4771.02.17	1	Zwischenplatte		Interm.plate	Plaque intermed.
4	4716.37.00	1	Typenschild	SX-4	ID-plate	ID-plaque
5	1476D410	2	Halbrundkerbnagel	4x10 DIN1476	Rivet	Rivet
6	4716.38.00	5	Schmiernippel	H1 8x1 KX-1	Grease nippel	Graisseur
7	4782.21.01	1	Verkantungsspindel vz.		Adjusting spindle	Manivelle
8	4716.12.00	3	Druckfeder	DF-80	Compression spring	Ressort
9	4716.36.00	3	Kugel	RB-14/III D14 ID-3	Ball	Bille
10	4750.00.01	1	Nilosring	32024 XAV	Nilosring	Rondelle
11	720D32024X	1	Kegelrollenlager	32024X DIN720	Taper roller bearing	Roulement à rouleaux
12	720D32018X	1	Kegelrollenlager	32018X DIN720	Taper roller bearing	Roulement à rouleaux
13	4744.02.01	1	Nilosring	32018xAV	Nilosring	Rondelle
14	4750.09.00	1	Distanzring		Spacer ring	Bague intermediaire
15	981DKM17	1	Nutmutter	KM 17 DIN981	Key nut	Ecrou à garges
16	6805.00.05	1	Schmiernippel	H3 8x1 KX-3	Grease nippel	Graisseur
17	4771.12.01	1	Zylinderbolzen		Pin	Axe
17a	4771.12.02	1	Distanzring		Spacer ring	Bague intermediaire
18	4771.13.01	1	Schlauchführung		Hose guide	Guidage
19	1481D850	1	Spannstift	8x50 DIN1481	Dowel pin	Goupille serrage
20	4777.00.06	1	Stellring		Collar	Baque support
21	1481D1065	2	Spannstift	10x65 DIN1481	Dowel pin	Goupille serrage
22	931D1660P	1	Sechskantschraube	M16x60 DIN931-8.8	Hex. bolt	Vis 6 pans
23	127DB16A	1	Federring	B16 DIN127 verz.	Springwasher	Rondelle grower
24	4762.16.00	1	Rahmenverlagerungsspindel		Adjusting spindle	Manivelle
25	4723.26.00	1	Stoßring verzinkt		Impact ring	Bague
26	4763.00.01	1	Spindelmutter verzinkt		Spindleguide	Ecrou de manivelle
27	4750.00.04	1	Distanzstück		Spacer	Entretoise
28	933D1016PA	2	Sechskantschraube	M10x16 DIN933-8.8 vz.	Hex. bolt	Vis 6 pans
29	127DA10A	2	Federring	A10 DIN127 verz.	Springwasher	Rondelle grower
30	4771.09.01	1	Spindelführung		Adjusting bracket	Guide manivelle
31	931D20120P	2	Sechskantschraube	M20x120 DIN931-8.8	Hex. bolt	Vis 6 pans
32	127DB20A	2	Federring	B20 DIN127 verz.	Springwasher	Rondelle grower
33	4771.02.21	2	Stahleinspannbuchse	E 32x28x32 F3 spez.	Bush	Bague

Ersatzteilliste

A Vordergestell
Head stock
Tête

Super-Albatros, Super-Albatros (H) A

Bild Ref. Fig.	Bestellnr. Part.-No. Rèférence	Stck Qty. Qte.	Bezeichnung	Technische Angaben Technical data Données techniques	Description	Désignation
34	4782.03.06	1	Verlängerte Zwischenplatte		Ext.interm.plate	Plaque intermed. ext.
35	4782.04.01	1	Lagerbock		Bracket	Support
36	933D2050N	6	Sechskantschraube	M20x50 DIN933-10.9	Hex.bolt	Vis 6 pans
37	127DB20A	6	Federring	B20 DIN127 verz.	Springwasher	Rondelle grower
38	4782.26.01	1	Rahmenverlag.-Spindel, lang		Adjusting spindle, long	Manivelle, long
	.					
39-43	4750.59.01	1	ABSTELLSTÜTZE MONT.		STAND CPL.	BEQUILLE CPL.
39	4750.56.00	1	Abstellstütze -Unterteil-		Stand	Bequille
40	4750.54.00	1	Abstellstütze		Stand	Bequille
41	6806.38.01	1	Rohrklappstecker		Linch-pin	Goupille auto.
42	4750.61.01	1	Schraubendruckfeder		Compression spring	Ressort de compr.
43	934D1615N	2	Sechskantmutter	M16x1,5 DIN934-10	Hex. nut	Ecrou 6 pans
	.					
44	8167.04.01	1	ZYLINDER MONT.	65/30/300/145	CYLINDER CPL.	VERIN CPL.
45	4792.00.02	1	Bolzen		Pin	Axe
46	4792.00.03	1	Hülse lang		Sleeve long	Douille long
47	4792.00.04	1	Hülse kurz		Sleeve short	Douille court
48	988D56701	4	Paßscheibe	56x70x1 DIN988	Gauge washer	Cale d'ajustage
49	1481D870	1	Spannstift	8x70 DIN1481	Dowel pin	Goupille serrage
50	4762.31.02	1	Schlauchhalterung		Pipe clamp	Porte flexible
51	933D825P	2	Sechskantschraube	M8x25 DIN933-8.8	Hex. bolt	Vis 6 pans
52	934D8PA	2	Sechskantmutter	M8 DIN934-8 verz.	Hex. nut	Ecrou 6 pans
53	4767.12.14	1	Hydraulikrohr	L=76 mm	Hydr. pipe	Tube
54	4767.12.15	1	Hydraulikrohr	L=109 mm	Hydr. pipe	Tube
55	6436.07.05	2	Höchstdruckschlauch	L=1200 mm	Hose	Conduite flexible
56	8132.01.00	2	Kupplungsstecker	ISO 5675	Coupling	Raccord
57	8132.05.05	2	Staubkappe, gelb		Dust cap yellow	Cache jaune
58	4753.78.03	4	Schelle		Clip	Collier
59	4753.57.05	2	Deckplatte		Lid	Couvercle
60	931D835P	2	Sechskantschraube	M 8x35 DIN931-8.8	Hex. bolt	Vis 6 pans
61	7408.28.02	2	Höchstdruckschlauch	L=2500 mm	Hose	Conduite flexible
	.					
62-68	4792.09.01	1	Zylinderaufnahme		Bearing	Palier
62	4792.09.02	1	Lasche, oben		Latch	Plat
63	4792.09.03	1	Lasche, unten		Latch	Plat
64	NR42410X134	1	Rohr	Ø42,4x10x134	Pipe	Tube
65	933D2045P	4	Sechskantschraube	M20x45 DIN933-8.8	Hex. bolt	Vis 6 pans
66	931D20190P	1	Sechskantschraube	M20x190 DIN931-8.8	Hex. bolt	Vis 6 pans

Ersatzteilliste

A Vordergestell
Head stock
Tête

Super-Albatros, Super-Albatros (H) A

Bild Ref. Fig.	Bestellnr. Part.-No. Rèférence	Stck Qty. Qte.	**Bezeichnung**	Technische Angaben Technical data Données techniques	**Description**	**Désignation**
67	127DB20A	5	Federring	B20 DIN127 verz.	Springwasher	Rondelle grower
68	934D20PA	1	Sechskantmutter	M20 DIN934-8 verz.	Hex. nut	Ecrou 6 pans
	.					
69	4771.11.03	1	Bolzen ohne Schmierb.		Pin	Axe
70	1481D845A	1	Spannstift	8x45 DIN1481 verz.	Dowel pin	Goupille serrage

Ersatzteilliste

C

Vordergestell
Head stock
Tête

Super-Albatros 180 N

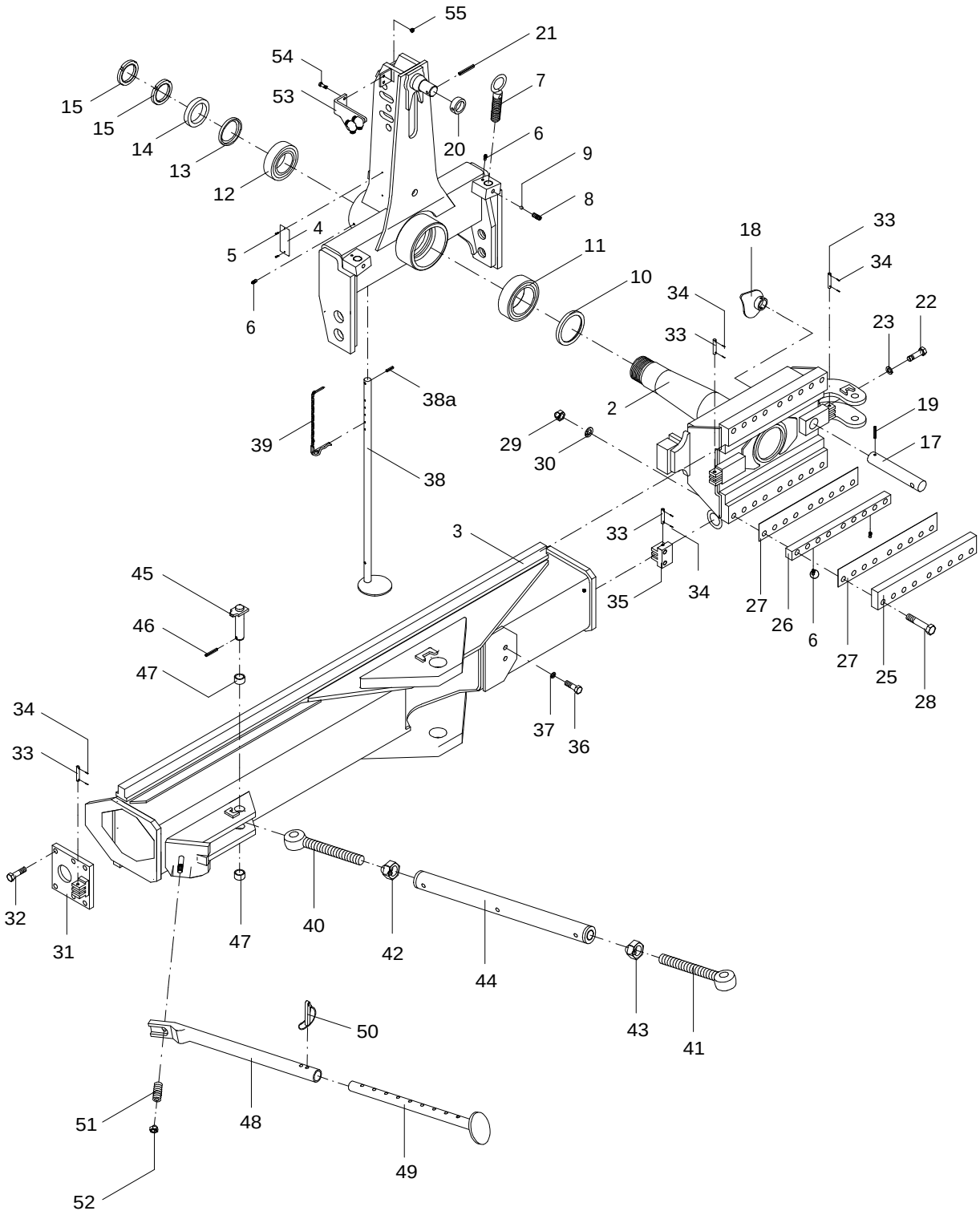

4765.19.02

Ersatzteilliste

C Vordergestell "N"
Head stock "N"
Tête "N"

Super-Albatros 180 N

Bild Ref. Fig.	Bestellnr. Part.-No. Rèférence	Stck Qty. Qte.	Bezeichnung	Technische Angaben Technical data Données techniques	Description	Désignation
1	4771.01.16	1	Turm		Headstock	Tête
2	4765.01.08	1	Drehachse		Turn over shaft	Arbre de retournement
3	4765.18.07	1	Verl. Zwischenplatte	Typ N	Interm. plate	Plaque intermed.
4	4716.37.00	1	Typenschild	SX-4	ID-plate	ID-plaque
5	1476D410	2	Halbrundkerbnagel	4x10 DIN1476	Rivet	Rivet
6	4716.38.00	7	Schmiernippel	H1 8x1 KX-1	Grease nippel	Graisseur
7	4782.21.01	2	Verkantungsspindel vz.		Adjusting spindle	Manivelle
8	4716.12.00	2	Druckfeder	DF-80	Compression spring	Ressort
9	4716.36.00	2	Kugel	RB-14/III D14 ID-3	Ball	Bille
10	4750.00.01	1	Nilosring	32024 XAV	Nilosring	Rondelle
11	720D32024X	1	Kegelrollenlager	32024X DIN720	Taper roller bearing	Roulement à rouleaux
12	720D32018X	1	Kegelrollenlager	32018X DIN720	Taper roller bearing	Roulement à rouleaux
13	4744.02.01	1	Nilosring	32018xAV	Nilosring	Rondelle
14	4750.09.00	1	Distanzring		Spacer ring	Bague intermediaire
15	981DKM17	2	Nutmutter	KM 17 DIN981	Key nut	Ecrou à garges
	.					
17	4750.57.01	1	Unterer Zylinderbolzen			
18	4771.13.01	1	Schlauchführung		Hose guide	Guidage
19	1481D850	1	Spannstift	8x50 DIN1481	Dowel pin	Goupille serrage
20	4777.00.06	1	Stellring		Collar	Baque support
21	1481D1065	1	Spannstift	10x65 DIN1481	Dowel pin	Goupille serrage
22	931D1660P	1	Sechskantschraube	M16x60 DIN931-8.8	Hex. bolt	Vis 6 pans
23	127DB16A	1	Federring	B16 DIN127 verz.	Springwasher	Rondelle grower
	.					
25	4765.00.02	2	Schraubleiste		Strip	Listeau
26	4765.00.03	2	Zwischenleiste		Strip	Listeau
27	4765.00.06	4	Gleitleiste		Strip	Listeau
28	960D2015130	18	Sechskantschraube	M20x1,5x130 DIN960-1	Hex. bolt	Vis 6 pans
29	934D2015N	18	Sechskantmutter	M20x1,5 DIN934-10	Hex. nut	Ecrou 6 pans
30	127DB20A	18	Federring	B20 DIN127 verz.	Springwasher	Rondelle grower
31	4765.20.01	1	Schraubplatte m.Ketten		Connecting plate	Plaque a visser
32	931D1655P	6	Sechskantschraube	M16x55 DIN931-8.8	Hex. bolt	Vis 6 pans
33	4765.00.05	4	Anschlußbolzen		Pin	Axe
34	94D3220A	8	Splint	3,2x20 DIN94 verz.	Splint pin	Goupille fendue
35	4765.00.01	1	Kettenhalter		Bracket	Support
36	933D1645P	2	Sechskantschraube	M16x45 DIN 933-8.8	Hex. bolt	Vis 6 pans
37	127DB16A	2	Federring	B16 DIN127 verz.	Springwasher	Rondelle grower
38	4765.25.01	1	Abstellstütze		Stand	Bequille

Ersatzteilliste

C Vordergestell "N"
Head stock "N"
Tête "N"

Super-Albatros 180 N

Bild Ref. Fig.	Bestellnr. Part.-No. Rèférence	Stck Qty. Qte.	Bezeichnung	Technische Angaben Technical data Données techniques	Description	Désignation
38a	1481D850	1	Spannstift	8x50 DIN1481	Dowel pin	Goupille serrage
39	4722.29.00	1	Vorstecker		R-Clip	Goupille beta
	.					
40-44	4792.22.01	1	SPANNSCHLOß MON	M36	TURNBUCKLE CPL.	TIRANT CPL.
40	4782.35.03	1	Gewindeende	M36	Eyebolt	Piton filete
41	4782.35.02	1	Gewindeende	M36 L	Eyebolt	Piton filete
42	934D36PA	1	Sechskantmutter	M36 DIN934-8 verz.	Hex. nut	Ecrou 6 pans
43	934D36PAL	1	Sechskantmutter	M36 L DIN934-8 verz.	Hex. nut	Ecrou 6 pans
44	4792.23.01	1	Spannschloßmutter	M36	Turnbuckle nut	Ecrou tendeur
	.					
45	4759.29.00	1	Bolzen		Pin	Axe
46	1481D845	1	Spannstift	8x45 DIN1481	Dowel pin	Goupille serrage
47	7346D3520	2	Spannstift	35x20 DIN7346	Dowel pin	Goupille serrage
	.					
48-52	4750.59.01	1	ABSTELLSTÜTZE MO		STAND CPL.	BEQUILLE CPL.
48	4750.56.00	1	Abstellstütze -Unterteil-		Stand	Bequille
49	4750.54.00	1	Abstellstütze		Stand	Bequille
50	6806.38.01	1	Rohrklappstecker		Linch-pin	Goupille auto.
51	4750.61.01	1	Schraubendruckfeder		Compression spring	Ressort de compr.
52	934D1615N	2	Sechskantmutter	M16x1,5 DIN934-10	Hex. nut	Ecrou 6 pans
	.					
53	4765.16.01	1	Schlauchhalter		Pipe clamp	Porte flexible
54	933D825P	2	Sechskantschraube	M8x25 DIN933-8.8	Hex. bolt	Vis 6 pans
55	934D8PA	2	Sechskantmutter	M8 DIN934-8 verz.	Hex. nut	Ecrou 6 pans
	.					
	.					
	.					
	.					
	.					
	.					
	.					
	.					
	.					
	.					
	.					
	.					
	.					

D	Zylinder Cylinder Verin	Gleichgangzylinder 50/100/770

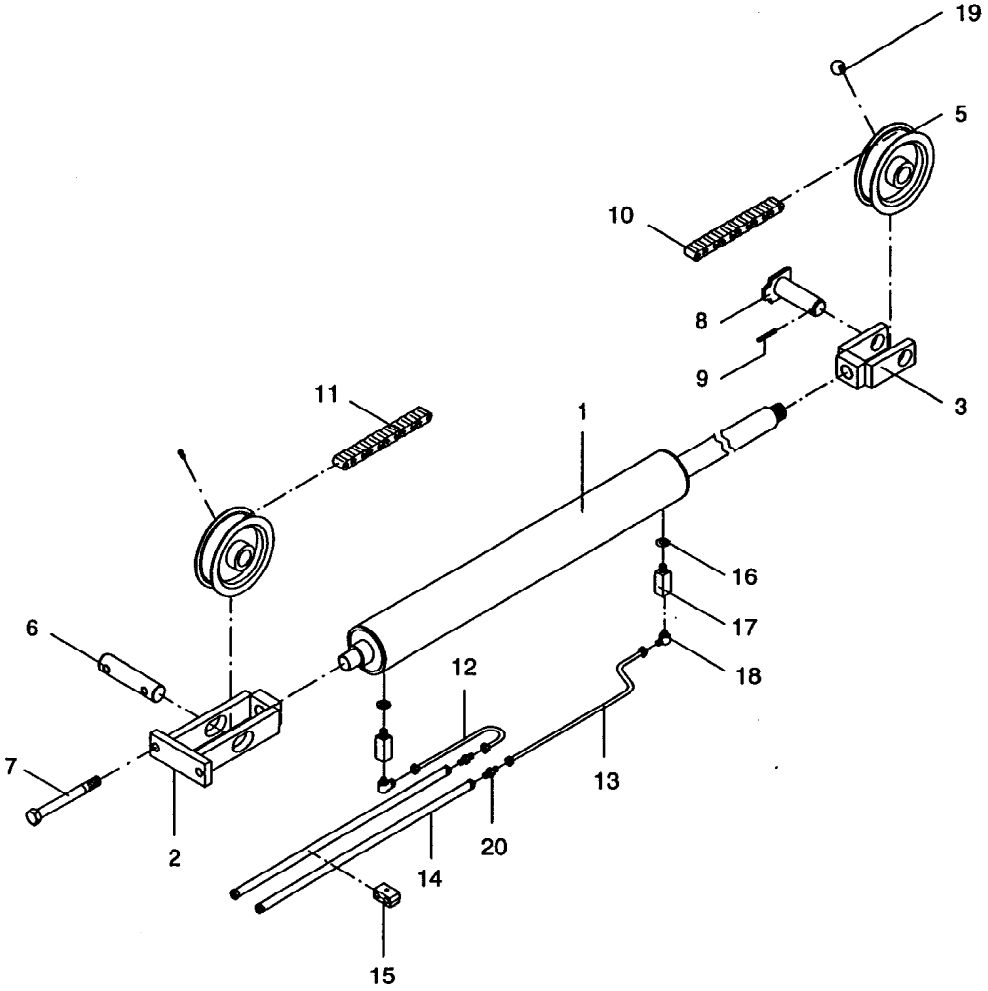

Ersatzteilliste

RABE

D Zylinder / Cylinder / Verin

Gleichgangzylinder 100/770/1780

Bild Ref. Fig.	Bestellnr. Part.-No. Rèférence	Stck Qty. Qte.	Bezeichnung	Technische Angaben Technical data Données techniques	Description	Désignation
1	8169.05.01	1	ZYLINDER MONT.	100/770/1780	CYLINDER CPL.	VERIN CPL.
2	4765.08.00	1	Spannrollenhalter		Bracket	Support
3	4765.09.00	1	Rollenhalter		Bracket	Support
5	4765.04.00	2	Spannrolle		Roller	Rouleau
6	4765.00.04	1	Spannrollenbolzen		Pin	Axe
7	931D20180P	2	Sechskantschraube	M20x180 DIN931-8.8	Hex. bolt	Vis 6 pans
8	4765.10.00	1	Bolzen zur Spannrolle		Pin	Axe
9	1481D850	1	Spannstift	8x50 DIN1481	Dowel pin	Goupille serrage
10	4765.11.03	1	Flyerkette	BL844, 59 Gl., L=1499	Chain	Chaine
11	4765.11.04	1	Flyerkette	BL844, 61 Gl., L=1550	Chain	Chaine
12	8157.04.00	1	Hydraulikrohr mont.	L=408 mm	Hydr. pipe	Tube
13	8157.07.00	1	Hydraulikrohr mont.	L=628 mm	Hydr. pipe	Tube
14	8132.07.01	2	Höchstdruckschlauch	L=1300 mm	Hose	Conduite flexible
15	4753.57.01	2	Doppelschelle		Double clip	Collier double
16	7603DA17211	2	Dichtring	A17x21x1,5 DIN7603-C	Seal ring	Joint
17	4716.46.01	2	Distanzstück		Spacer	Entretoise
18	4716.46.03	2	Schwenkverschraubun	XSWVE 12-LM	Coupling	Raccord
19	4716.38.00	2	Schmiernippel	H1 8x1 KX-1	Grease nippel	Graisseur
20	4723.02.03	2	Gerade Einschraubver	GE12-L/R ED	Male stud coupling	Raccord droit

Ersatzteilliste

E

Zylinder 100/50/770
Cylinder 100/50/770
Verin 100/50/770

Gleichgang-Zylinder ø100

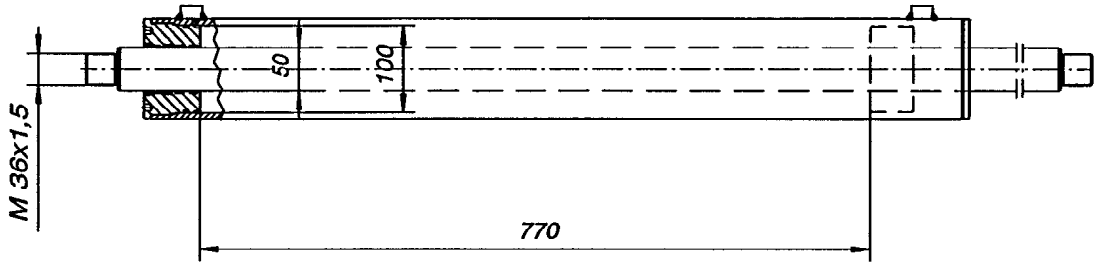

8169.05.01

Ersatzteilliste

RABE

E

Zylinder 8169.05.01
Cylinder
Verin

Zylinder 100/770/1780

Bild Ref. Fig.	Bestellnr. Part.-No. Rèférence	Stck Qty. Qte.	Bezeichnung	Technische Angaben Technical data Données techniques	Description	Désignation
	8169.05.01	1	ZYLINDER MONT.	100/770/1780	CYLINDER CPL.	VERIN CPL.
	8169.05.04	1	Satz Dichtungen		Seal kit	Jeu de joints

F

Dreipunktanbau
3-point headstock
Attelage 3-points

Super-Albatros

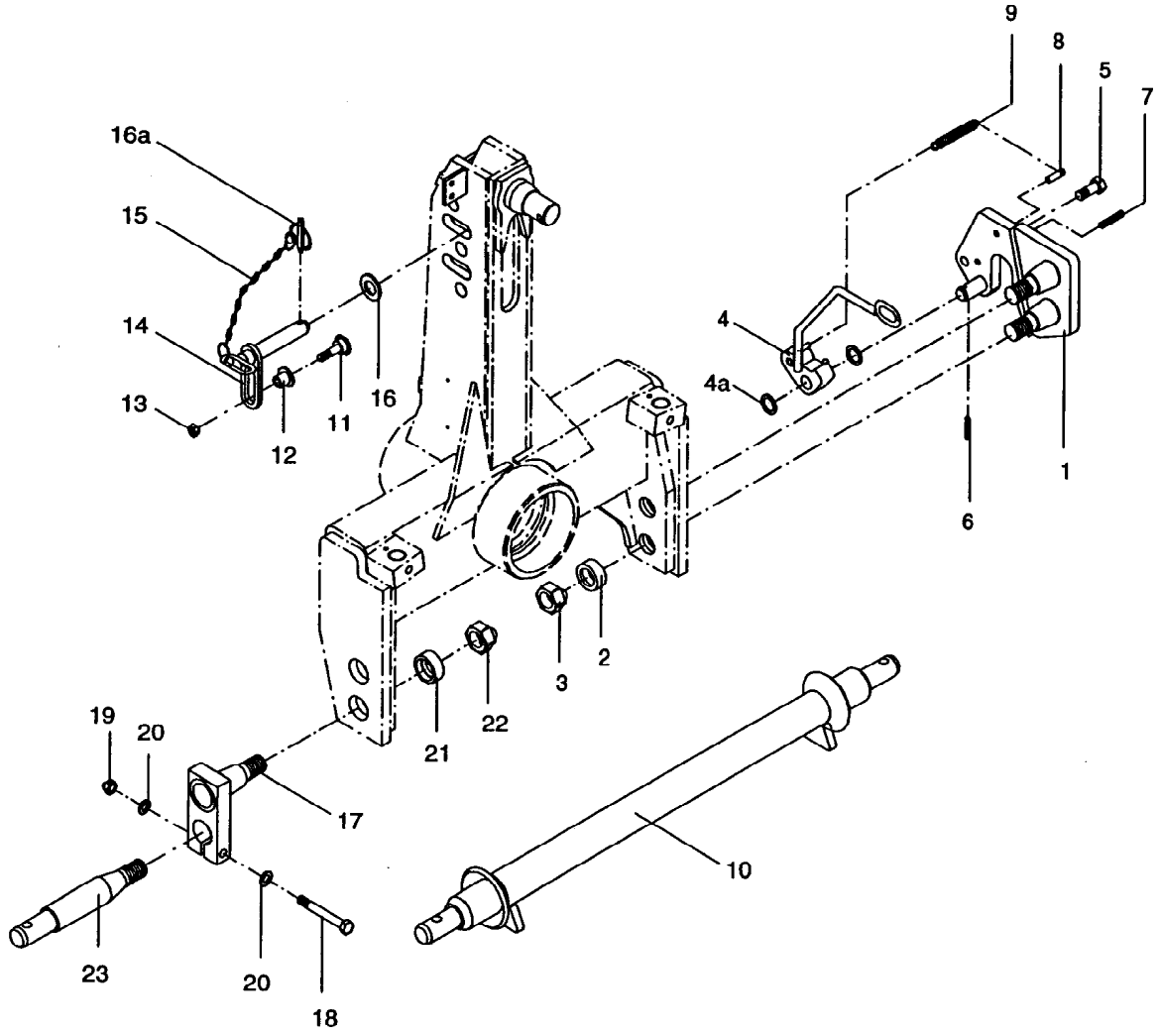

Ersatzteilliste

RABE

F Dreipunktanbau
3-point headstock
Attelage 3 points

Super-Albatros

Bild Ref. Fig.	Bestellnr. Part.-No. Rèférence	Stck Qty. Qte.	Bezeichnung	Technische Angaben Technical data Données techniques	Description	Désignation
1-16	4782.27.04	1	SCHNELLKUPPLER	KAT.3 KZ. (SHO./COU.)	SHAFT	ATTELAGE
1-16	4782.27.05	1	SCHNELLKUPPLER	KAT.3	SHAFT	ATTELAGE
	.					
1	4782.37.01	1	Fanghaken links		Quick coupl.hock l.h.	Crochet gauche
1	4782.37.02	1	Fanghaken rechts		Quick coupl.hock r.h.	Crochet droit
2	4723.21.00	4	Hülse AC-60x6x20	Hülse AC-60x6x20	Sleeve	Douille
3	934D3615P	4	Sechskantmutter	M36x1,5 DIN934-8	Hex. nut	Ecrou 6 pans
4	4777.05.01	1	Verschluß links		Lock	Fermeture
4	4777.05.02	1	Verschluß rechts		Lock	Fermeture
4a	988DS2535	4	Stützscheibe	S25x35 DIN988	Supporting washer	Rondelle pour bague
5	933D1640P	2	Sechskantschraube	M16x40 DIN933-8.8	Hex. bolt	Vis 6 pans
6	1481D836	2	Spannstift	8x36 DIN1481	Dowel pin	Goupille serrage
7	1481D1050	2	Spannstift	10x50 DIN1481	Dowel pin	Goupille serrage
8	1469DC1035	2	Passkerbstift	C10x35 DIN1469	Fixing pin	Goupille de centrage
9	4716.59.00	2	Zugfeder	CF-162	Tension spring	Ressort
10	4782.38.01	1	Dreipunktachse	Kat.3 kurz (short/court)	3-point headstock	Attelage 3-points
10	4782.39.01	1	Dreipunktachse	Kat.3	3-point headstock	Attelage 3-points
	.					
	.					
	.					
11-16	4782.63.03	1	OL-STOCK MONT.	KAT.3	TOP LINK PIN CPL.	AXE 3 POINTS CPL.
11-13	4782.31.03	1	LAGERZAPFEN MONT		SHAFT CPL.	PITON CPL.
11	4782.31.01	1	Gewindestück		Threaded part	Axe
12	4782.31.02	1	Hülse		Sleeve	Douille
13	980DV14PA	1	Sicherungsmutter	VM14 DIN980-8 verz.	Lock nut	Ecrou frein
	.					
14	4782.63.01	1	OL-Stock	Kat.3	Top link pin	Axe 3 points
15	6344.40.02	1	Sicherungskette kpl.		Safety chain cpl.	Chainette de securité
16	126D33	1	Scheibe	33 DIN126	Washer	Rondelle
	.					
16a	6344.40.01	1	Klappstecker	10x45 verzinkt	Linch-pin	Goupille auto.
	.					
	.					
17-23	4782.57.07	1	ACHSKOPFBOLZEN	KAT.3	LOWER LINK PIN	PITON INTERIEUR
17-23	4782.57.06	1	ACHSKOPFBOLZEN	KAT.3 KZ. (SHO./COU.)	LOWER LINK PIN	PITON INTERIEUR
17	4782.57.01	2	Stützzapfen		Shaft	Piton
18	931D14110P	2	Sechskantschraube	M14x110 DIN931-8.8	Hex. bolt	Vis 6 pans
19	934D14P	2	Sechskantmutter	M14 DIN934-8	Hex. nut	Ecrou 6 pans

Ersatzteilliste

RABE

F

Dreipunktanbau
3-point headstock
Attelage 3 points

Super-Albatros

Bild Ref. Fig.	Bestellnr. Part.-No. Rèférence	Stck Qty. Qte.	Bezeichnung	Technische Angaben Technical data Données techniques	Description	Désignation
20	1441D15A	4	Scheibe	15 DIN1441 verz.	Washer	Rondelle
21	4723.21.00	4	Hülse AC-60x6x20	Hülse AC-60x6x20	Sleeve	Douille
22	934D3615P	4	Sechskantmutter	M36x1,5 DIN934-8	Hex. nut	Ecrou 6 pans
23	4723.23.00	2	UL-Bolzen	Kat.3	Lower link pin	Piton interieur
23	4723.22.00	2	UL-Bolzen	Kat.3 kurz (short/court)	Lower link pin	Piton interieur

Ersatzteilliste

G Rahmen / Beam / Bâti

Super-Albatros 180 (N)

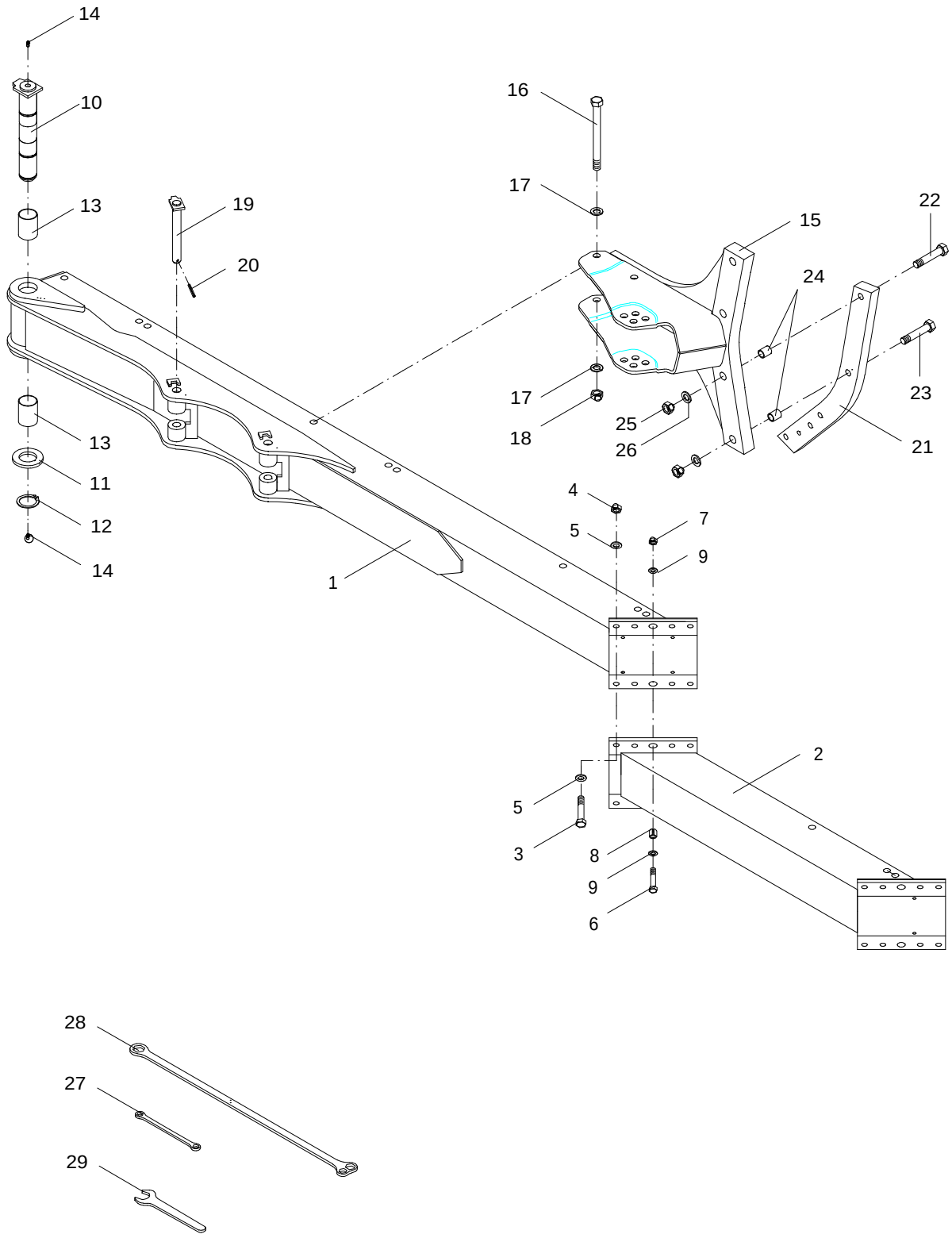

Ersatzteilliste

G Rahmen
Beam
Bâti

Super-Albatros 180 (N) Baur.1

Bild Ref. Fig.	Bestellnr. Part.-No. Rèférence	Stck Qty. Qte.	Bezeichnung	Technische Angaben Technical data Données techniques	Description	Désignation
1	4792.21.01	1	Grundrahmen 2-furch.		Beam 2-furrow	Bâti 2-socs
1	4792.15.01	1	Grundrahmen 3-furch.		Beam 3-furrow	Bâti 3-socs
2	4792.24.01	1	Rahmenansatz		Beam ext.	Extension
3	960D201565N	8	Sechskantschraube	M20x1,5x65 DIN960-10.	Hex. bolt	Vis 6 pans
4	934D2015N	8	Sechskantmutter	M20x1,5 DIN934-10	Hex. nut	Ecrou 6 pans
5	6916D21	16	Scheibe	21 DIN6916	Washer	Rondelle
6	960D161565M	2	Sechskantschraube	M16x1,5x65 DIN960-12.	Hex. bolt	Vis 6 pans
7	934D1615N	2	Sechskantmutter	M16x1,5 DIN934-10	Hex. nut	Ecrou 6 pans
8	1481D2832	2	Spannstift	28x32 DIN1481	Dowel pin	Goupille serrage
9	4750.00.02	4	Scheibe	C-174	Washer	Rondelle
10	4763.34.01	1	Rahmenbolzen		Frame pin	Axe de bâti
11	988DS6075	1	Stützscheibe	S 60x75 DIN988	Supporting washer	Rondelle pour baque
12	471D602	1	Sicherungsring	60x2 DIN471	Circlip	Circlip
13	4792.01.04	2	Stahleinspannbuchse	E 65x60x85 F3 spez.	Bush	Bague
14	71412DA81	2	Schmiernippel	AM8x1 DIN71412	Grease nippel	Graisseur
15	4792.13.01	2-4	Grindelkonsole		Spacer	Console
16	4789.10.03	4-8	Paßschraube	M24x260 verz.	Fitted bolt	Vis d'adjustage
17	6439.08.01	8-16	Scheibe	C-253	Washer	Rondelle
18	980DV24P	4-8	Sicherungsmutter	VM24 DIN980-8	Lock nut	Ecrou frein
19	4759.28.00	1	Bolzen z.Anlenkkonsol		Pin	Axe
20	1481D845A	1	Spannstift	8x45 DIN1481 verz.	Dowel pin	Goupille serrage
	.					
21	7010.09.01	1	Bogengrindel	80x40 RH 900	Leg	Etancon
22	7010.10.01	1	Scherschraube	M24	Necked shear bolt	Vis sec.precisail
23	960D2415120	1	Sechskantschraube	M24x1,5x120 DIN960-1	Hex. bolt	Vis 6 pans
24	4792.13.05	2	Leichtspannstift	L 30 X 45	Dowel pin	Goupille serrage
25	6916D25	2	Scheibe	25 DIN6916	Washer	Rondelle
26	934D2415N	2	Sechskantmutter	M24x1,5 DIN934-10	Hex. nut	Ecrou 6 pans
	.					
21	7010.11.01	1	Bogengrindel	90x40, RH950	Leg	Etancon
22	931D30130P	2	Sechskantschraube	M30x130 DIN931-8.8	Hex. bolt	Vis 6 pans
25	127DB30	2	Federring	B30 DIN127	Springwasher	Rondelle grower
26	934D30P	2	Sechskantmutter	M30 DIN934-8	Hex. nut	Ecrou 6 pans
	.					
27	838D1719	1	Ringschlüssel	17x19 DIN838	Ring spanner	Cle à moneau
28	4798.00.99	1	Ringschlüssel		Ring spanner	Cle à moneau
29	894D55	1	Einmaulschlüssel	55 DIN894-CH	Opened spanner	Cle plate
	.					

J	Hydraulik Hydraulic pipe Hydraulique	Super-Albatros, Super-Albatros (H)A

1
2
3
4
5
T
P
7
7a
8
6
6a
10
10a
9
16
18
17
20
19
11
12
13
14
15

Ersatzteilliste

J Hydr. Drehung
Hydr. turnover
Retournement hydr.

Super-Albatros, Super-Albatros (H) A Baur.1

Bild Ref. Fig.	Bestellnr. Part.-No. Rèférence	Stck Qty. Qte.	Bezeichnung	Technische Angaben Technical data Données techniques	Description	Désignation
	4792.25.06	1	HYDR. DREHUNG		HYDR. TURNOVER	RETOURNEMENT HYDR
	4792.25.07	1	HYD. DREH.+SCHWENK.		TURNOVER+ANGL.RAM	RETOURNE.+DEPORT
	.					
1	8132.05.01	2	Staubschutzkappe, rot		Dust cap red	Cache rouge
2	8132.01.00	2	Kupplungsstecker	ISO 5675	Coupling	Raccord
3	8132.07.01	2	Höchstdruckschlauch	L=1300 mm	Hose	Conduite flexible
4	6432.58.23	1	Rohrverschlußbutzen	BUZ-12L/S	Nipple	Bouchon
5	4723.02.02	1	Einstellb. T-Anschlußstutz	EVT 12-L	Adj. T-coupling	Raccord
6	8162.35.01	1	ZYLINDER MONT.	Ø 80, HUB 245	CYLINDER CPL.	VERIN CPL.
6a	8162.18.00	1	ZYLINDER MONT.	Ø80 HUB 245, MIT FS	CYL.+VALVE HOUS.	VERIN+CLAPET FS
6a	8162.42.01	1	ZYLINDER MONT.	Ø80 HUB 245, MIT FS	CYL.+VALVE HOUS.	VERIN+CLAPET FS
7	4726.38.03	2	Gerade Einschraubversch	GE12LM/SA96	Male stud coupling	Raccord
7a	2204.36.01	2	Gerade Einschraubversch	GE12-LM 16x1,5	Male stud coupling	Raccord
8	4777.35.02	2	Höchstdruckschlauch	L=2000 mm	Hose	Conduite flexible
9	4777.35.01	2	Rohrschelle		Pipe clamp	Collier
10	84D625W	4	Zylinderschraube	M6x25 DIN84-4.8	Spline screw	Vis cylindrique
10a	127DA6A	4	Federring	A6 DIN127 verz.	Springwasher	Rondelle grower
	.					
11-15	4792.07.01	1	SPANNSCHLOSS MONT.	M36	TURNBUCKLE CPL.	TIRANT CPL.
11	4782.35.02	1	Gewindeende	M36 L	Eyebolt	Piton filete
12	936D36PAL	1	Sechskantmutter	M36 L DIN936-8 verz.	Hex. nut	Ecrou 6 pans
13	6442.22.08	1	Spannschloßmutter	M36x440	Turnbuckle nut	Ecrou tendeur
14	936D36PA	1	Sechskantmutter	M36 DIN936-8 verz.	Hex. nut	Ecrou 6 pans
15	4782.35.03	1	Gewindeende	M36	Eyebolt	Piton filete
	.					
16	4777.37.01	1	Schlauchbefestigung		Hose fixing	Support
17	933D1016PA	2	Sechskantschraube	M10x16 DIN933-8.8 v	Hex. bolt	Vis 6 pans
18	127DA10A	2	Federring	A10 DIN127 verz.	Springwasher	Rondelle grower
19	8154.24.01	1	ZYLINDER MONT.	80/35/114/425	CYLINDER CPL.	VERIN CPL.
20	4723.02.03	2	Gerade Einschraubversch	GE12-L/R ED	Male stud coupling	Raccord
21	4753.57.01	1	Doppelschelle		Double clip	Collier double
	.					
	.					
	.					
	.					
	.					
	.					
	.					

K

Hydraulik
Hydraulic pipe
Hydraulique

Super-Albatros 180 N

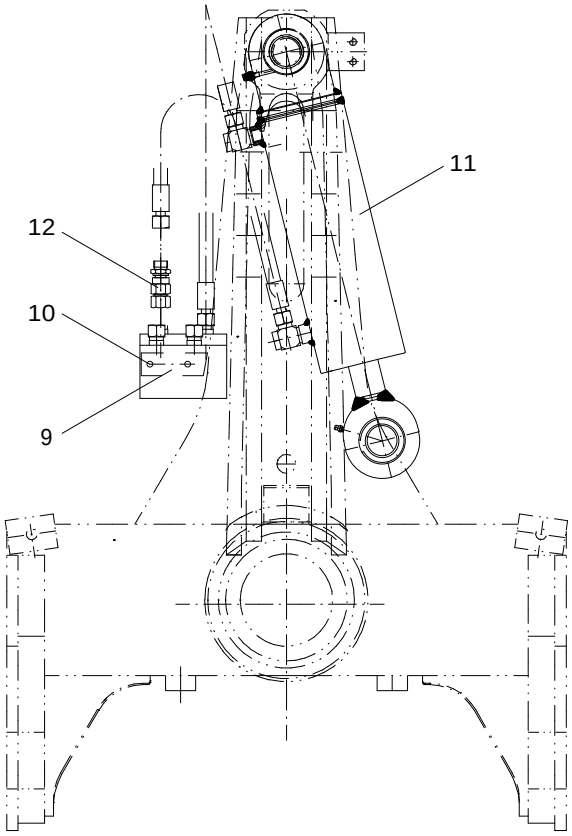

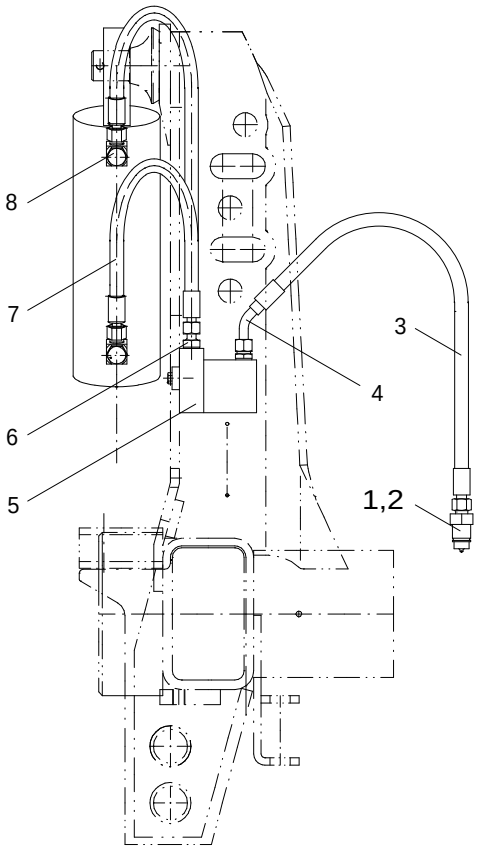

4765.21.01

Ersatzteilliste

K Hydr. Drehung
Hydr. turnover
Retournement hydr.

Super-Albatros 180 N Baur.1

Bild Ref. Fig.	Bestellnr. Part.-No. Rèférence	Stck Qty. Qte.	Bezeichnung	Technische Angaben Technical data Données techniques	Description	Désignation
	4765.21.01	1	HYDR. DREHUNG		HYDR. TURNOVER	RETOURNEMENT HYDR
	.					
1	8132.05.01	2	Staubschutzkappe, rot		Dust cap red	Cache rouge
2	8132.01.00	2	Kupplungsstecker	ISO 5675	Coupling	Raccord
3	8132.07.01	2	Höchstdruckschlauch	L=1300 mm	Hose	Conduite flexible
4	4723.02.03	2	Gerade Einschraubversch	GE12-L/R ED	Male stud coupling	Raccord droit
5	8165.10.01	1	Wendeventil		Valve	Clapet
6	8153.01.07	2	Gerades Einschraubstück	EVGE 12-PLR-ED	Male stud coupling	Raccord droit
7	6436.07.04	2	Höchstdruckschlauch	L=700 mm	Hose	Conduite flexible
8	4716.52.04	2	Schwenkverschraubung	SWVE 12LR 3/8"	Coupling	Raccord
9	4765.21.02	1	Halteplatte		Plate	Plat
10	933D825P	2	Sechskantschraube	M8x25 DIN933-8.8	Hex. bolt	Vis 6 pans
11	8169.01.01	1	ZYLINDER MONT.	100/40/230/530	CYLINDER CPL.	VERIN CPL.
12	8165.21.07	1	Drosselrückschlagventil	1,5	Valve	Clapet anti retour

Ersatzteilliste

RABE

L	Zylinder Cylinder Verin	Zylinder 100/40/230/530

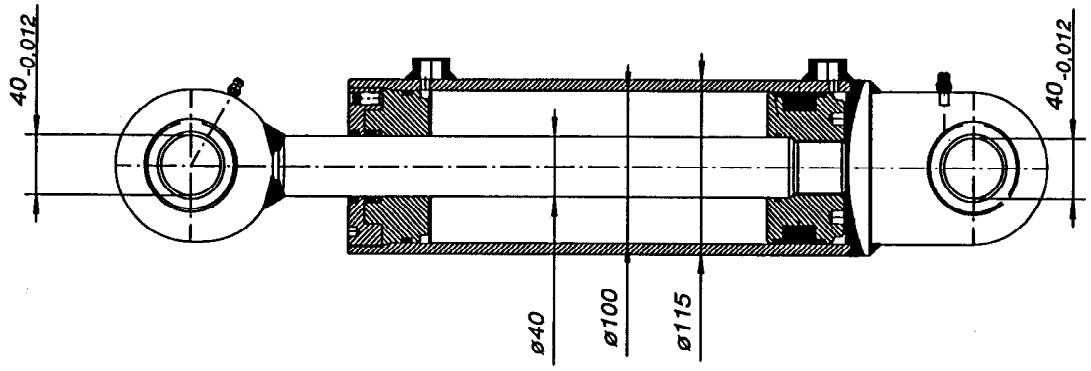

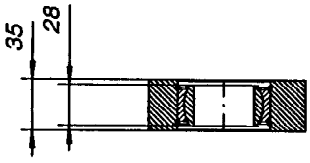

BK

8169.01.01

Ersatzteilliste

L

Zylinder 8169.01.01
Cylinder
Verin

Zylinder 100/40/230/530

Bild Ref. Fig.	Bestellnr. Part.-No. Rèférence	Stck Qty. Qte.	Bezeichnung	Technische Angaben Technical data Données techniques	Description	Désignation
	8169.01.01	1	ZYLINDER MONT.	100/40/230/530	CYLINDER CPL.	VERIN CPL.
	8169.01.04	1	Dichtungssatz		Seal kit	Jeu de points

M	Zylinder Cylinder Verin	Drehzylinder ø80

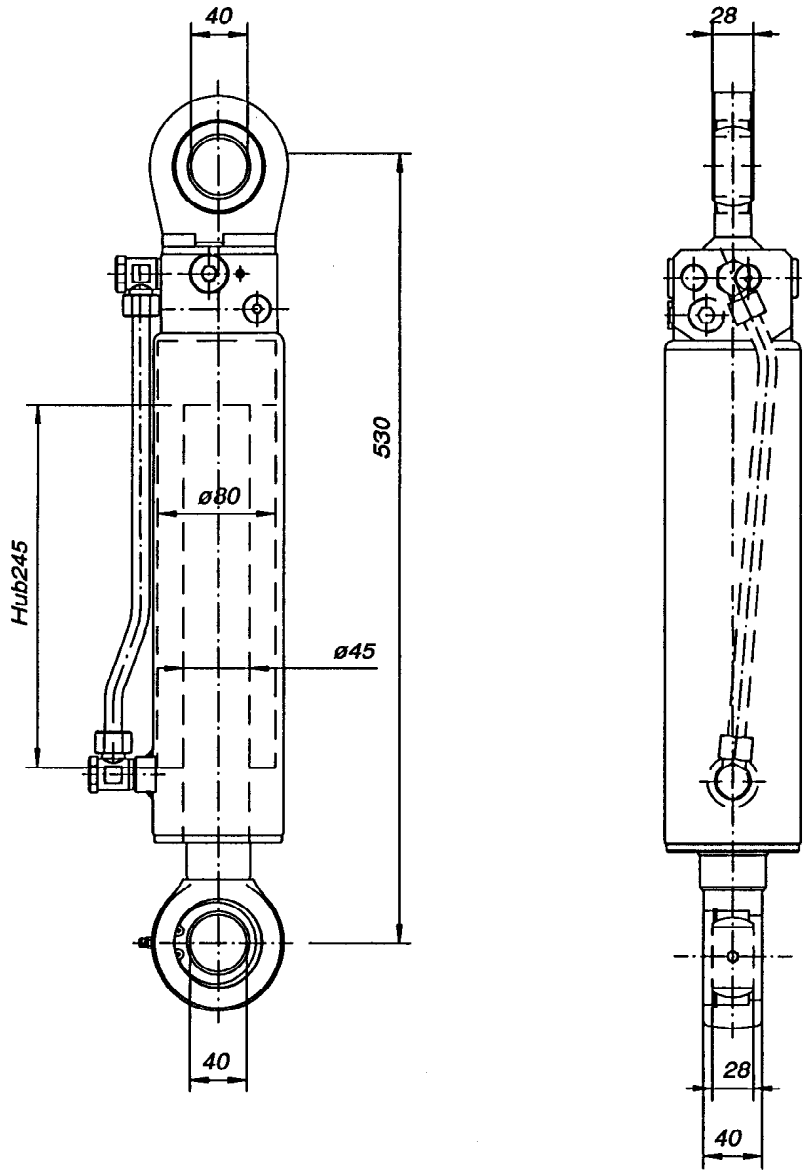

BK

Ersatzteilliste

M

Zylinder 8162.35.01
Cylinder
Verin

Zylinder 80/45/245

Bild Ref. Fig.	Bestellnr. Part.-No. Rèférence	Stck Qty. Qte.	Bezeichnung	Technische Angaben Technical data Données techniques	Description	Désignation
	8162.35.01	1	ZYLINDER MONT.	Ø 80, HUB 245	CYLINDER CPL.	VERIN CPL.
	8162.18.10	1	Dichtungssatz	Dichtungssatz	Seal kit	Jeu de joints

N	Zylinder Cylinder Verin	Drehzylinder ø 80 mit FS

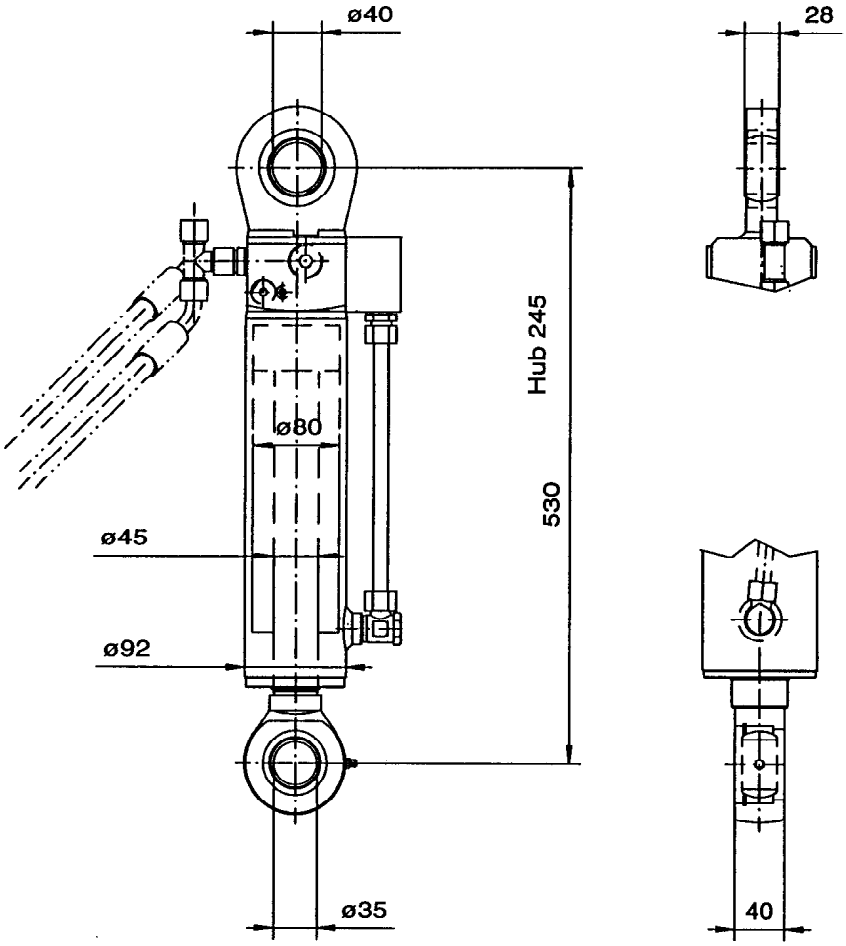

Ersatzteilliste

N Zylinder 8162.18.00
Cylinder
Verin

Zylinder 80/45/245 mit FS (Folgesteuerung)

Bild Ref. Fig.	Bestellnr. Part.-No. Rèférence	Stck Qty. Qte.	Bezeichnung	Technische Angaben Technical data Données techniques	Description	Désignation
	8162.18.00	1	ZYLINDER MONT.	Ø80 HUB 245, MIT FS	CYL.+VALVE HOUS	VERIN+CLAPET FS
	8162.18.10	1	Dichtungssatz	Dichtungssatz	Seal kit	Jeu de joints

Ersatzteilliste

N1

Zylinder
Cylinder
Verin

Drehzylinder 80 mit FS

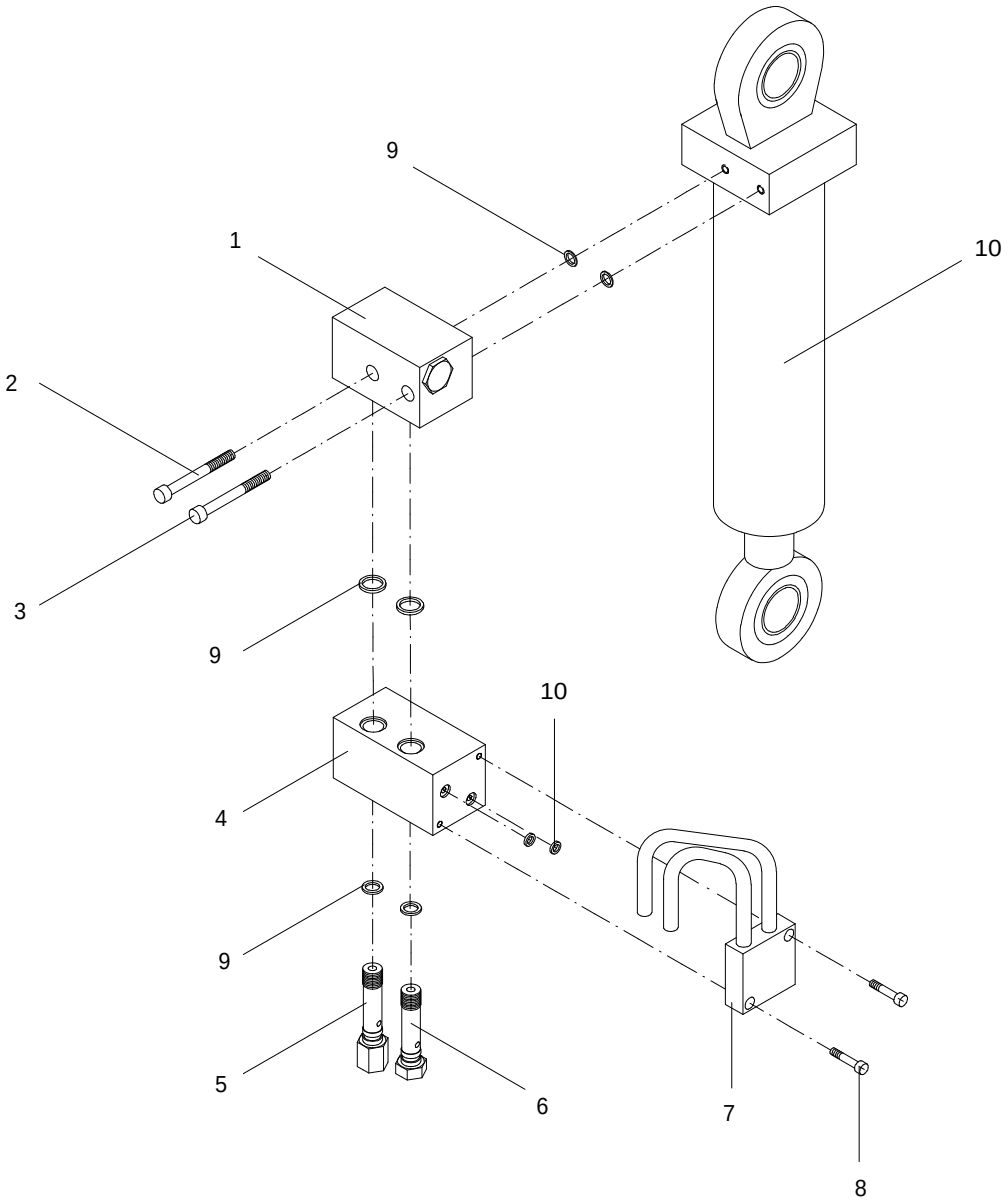

8162.42.01

Ersatzteilliste

N1

Drehzylinder
Turnover cylinder
Verin de retournement

Zylinder Ø 80 mit Folgeschaltung (8162.42.01)

Bild Ref. Fig.	Bestellnr. Part.-No. Rèférence	Stck Qty. Qte.	**Bezeichnung**	Technische Angaben Technical data Données techniques	**Description**	**Désignation**
1-10	8162.42.01	1	ZYLINDER MONT.	Ø80 HUB 245, MIT FS	CYL.+VALVE HOUS.	VERIN+CLAPET FS
	.					
1	8162.42.02	1	Wendeventil		Valve	Clapet
2	912D690M	1	Zylinderschraube	M6x90 DIN912-12.9	Spline screw	Vis cylindrique
3	912D660M	1	Zylinderschraube	M6x60 DIN912-12.9	Spline screw	Vis cylindrique
4	8162.42.03	1	Rahmeneinschwenkventil		Valve	Clapet
5	8162.42.09	1	Banjobolzen		Pin	Axe
6	8162.42.10	1	Banjobolzen		Pin	Axe
7	8162.42.04	1	Anschlußrohre		Connecting pipes	Tubes
8	912D620	2	Zylinderschraube	M6x20 DIN912	Spline screw	Vis cylindrique
	.					
9	8162.42.12	1	Dichtungssatz (Ventile)		Seal kit (valve)	Jeu de joints (clapet)
10	8162.42.11	1	Dichtungssatz (Zylinder)		Seal kit (cylinder)	Jeu de jointe (verin)

0	Zylinder Cylinder Verin	Schwenkzylinder 80/35/168/617

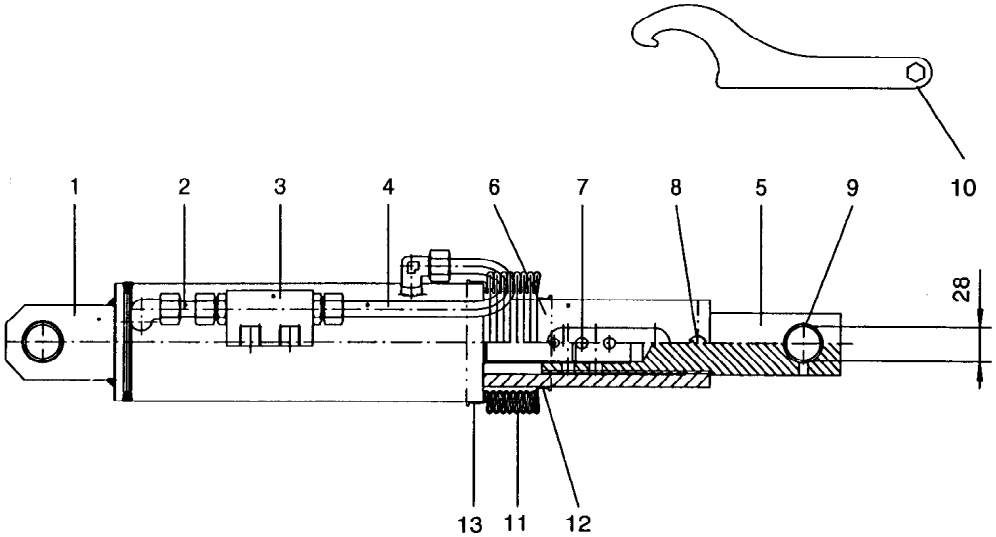

Ersatzteilliste

RABE

O Zylinder 8154.32.01
Cylinder
Verin

Zylinder 80/35/168/617

Bild Ref. Fig.	Bestellnr. Part.-No. Rèférence	Stck Qty. Qte.	Bezeichnung	Technische Angaben Technical data Données techniques	Description	Désignation
	8154.32.01	1	ZYLINDER MONT.	80/35/168/617	CYLINDER CPL.	VERIN CPL.
1	8168.07.01	1	ZYLINDER KOMPL.	80/35/168	CYLINDER CPL.	VERIN CPL.
2	4716.53.05	1	Hydraulikrohr mont.	L=40 mm	Hydr.pipe	Tube
3	8154.24.02	1	Doppelrückschlagventil		Valve	Limiteur
4	8154.30.01	1	Hydraulikrohr montiert	L=238 mm	Hydr. pipe	Tube
5	8154.32.03	1	Gewindehülse		Treaded sleeve	Doille filetée
6	8154.31.05	1	Verstellung		Adjuster	Reglage
7	1481D840A	1	Spannstift	8x40 DIN1481 verz.	Dowel pin	Goupille serrage
8	933D830P	1	Sechskantschraube	M8x30 DIN933-8.8	Hex. bolt	Vis 6 pans
9	8158.86.02	2	Einspannbuchse	EG 32x28x45	Bush	Bague
10	8154.24.05	1	Hakenschlüssel		Hook spanner	Clé à crochet
11-13	8154.24.09	1	FALTENBALG-NACHRÜS		BELLOWS KIT	JEU DE SOUFFLET
11	8154.24.06	1	Faltenbalg		Bellows	Soufflet
12	8154.24.07	1	Schneckengewindeschelle	D=60-80	Hose clip	Collier
13	8154.24.08	1	Schneckengewindeschelle	D=80-100	Hose clip	Collier

01	Zylinder Cylinder Verin	Zylinder 80/35/168

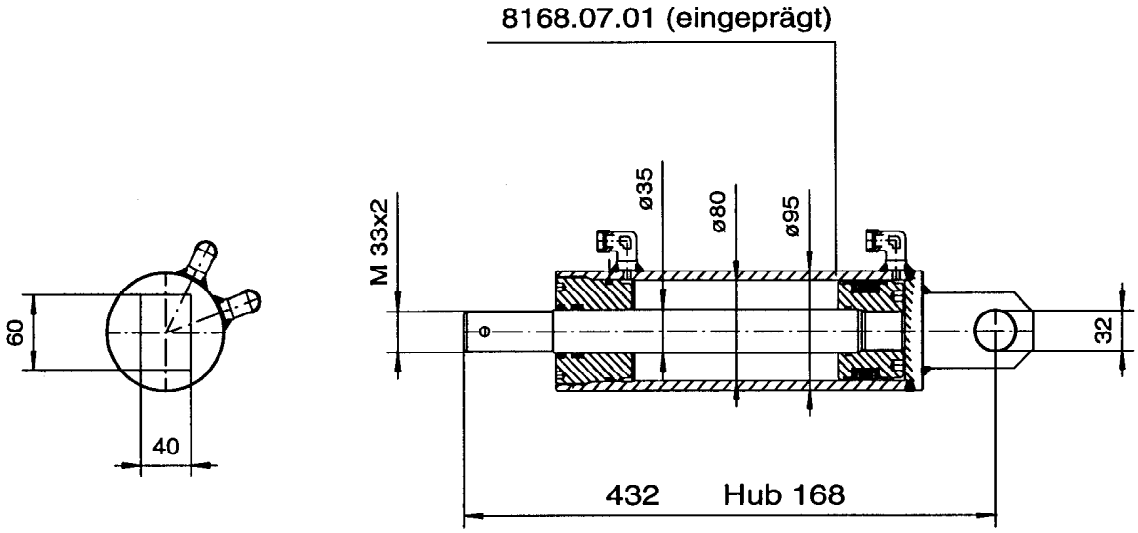

Ersatzteilliste

RABE

O1 Zylinder 8168.07.01
Cylinder
Verin

Zylinder 80/35/168

Bild Ref. Fig.	Bestellnr. Part.-No. Rèférence	Stck Qty. Qte.	Bezeichnung	Technische Angaben Technical data Données techniques	Description	Désignation
	8168.07.01	1	ZYLINDER KOMPL.	80/35/168	CYLINDER CPL.	VERIN CPL.
	8168.06.04	1	Dichtungssatz		Seal kit	Jeu de joints

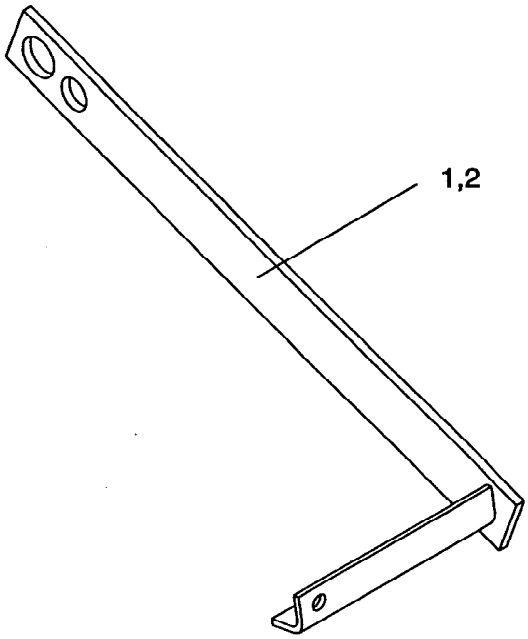
1,2

Ersatzteilliste

RABE

P Leuchtenträger
Indic. bracket
Support éclairage

Pflüge / Ploughs / Charrues

Bild Ref. Fig.	Bestellnr. Part.-No. Rèférence	Stck Qty. Qte.	Bezeichnung	Technische Angaben Technical data Données techniques	Description	Désignation
1+2	4724.71.04	1	LEUCHTENTR. 1 SATZ		INDIC.BRACKET	SUPPORT ECLAIRAG
1	4724.71.01	1	Leuchtenträger, links		Indic.bracket l.h.	Support éclairage gauche
2	4724.71.02	1	Leuchtenträger, rechts		Indic.bracket r.h.	Support éclairage droit

Pendelstützrad PS 5-600/130, PS 5-13 B, PS 5-13 EB

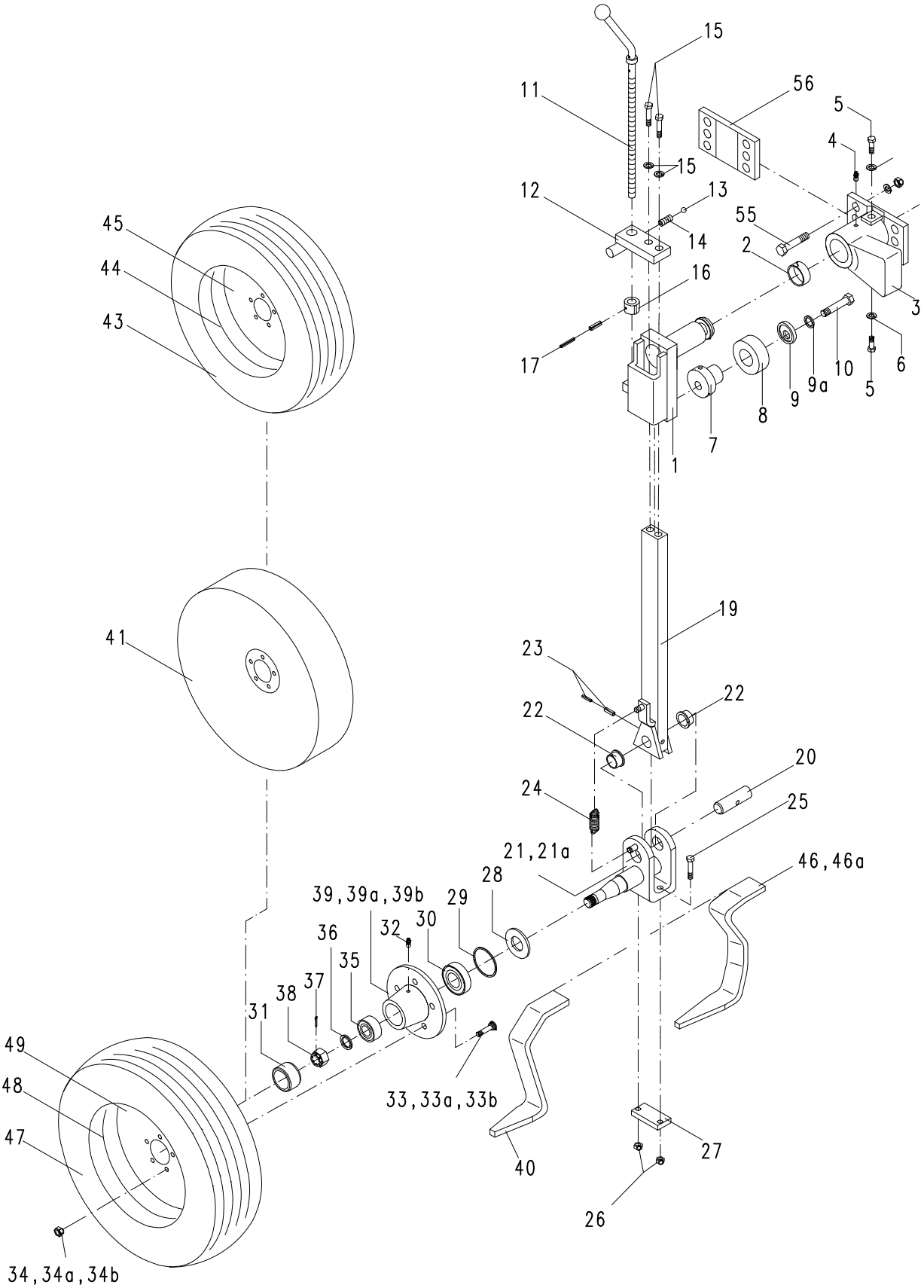

Ersatzteilliste

Z1

Pendelstützrad PS 5
Depth wheel PS 5
Roue de terrage PS 5

PS 5-600/130, PS 5-13 B, PS 5-13 EB

Bild Ref. Fig.	Bestellnr. Part.-No. Rèférence	Stck Qty. Qte.	Bezeichnung	Technische Angaben Technical data Données techniques	Description	Désignation
	7513.48.01	1	PENDELSTÜTZRAD	PS 5-600/130	DEPTH WHEEL CPL.	ROUE DE TERRAGE
	7513.48.02	1	PENDELSTÜTZRAD	PS 5-13 B (10.0/80-12)	DEPTH WHEEL CPL.	ROUE DE TERRAGE
	7513.48.03	1	PENDELSTÜTZRAD	PS 5-13 EB (10.0/75-15	DEPTH WHEEL CPL.	ROUE DE TERRAGE
	7513.48.04	1	PENDELSTÜTZRAD	PS 5-13 B (Marabu)	DEPTH WHEEL CPL.	ROUE DE TERRAGE
	.					
1	7513.36.01	1	Pendelachse		Axle	Axe baculeur
2	4770.36.03	2	Stahl-Einspannbuchse	E 60X50X25 F3 spez.	Bush	Bague
3	7513.35.00	1	Pendelgehäuse		Axle housing	Moyeu basculeur
4	71412DA81	1	Schmiernippel	AM8x1 DIN71412	Grease nippel	Graisseur
5	7523.29.00	2	Stellschraube		Adjusting screw	Vis de réglage
6	127DB16A	2	Federring	B16 DIN127 verz.	Springwasher	Rondelle grower
7	7523.27.00	1	Anschlag		Limiter	Battée
8	7523.26.00	1	Anschlagpuffer		Limiter	Battée
9	7523.28.00	1	Scheibe		Washer	Rondelle
9a	6916D21	1	Scheibe	21 DIN6916	Washer	Rondelle
10	960D201590N	1	Sechskantschraube	M20x1,5x90 DIN960-10.	Hex. bolt	Vis 6 pans
11	7518.06.00	1	Tiefenstellspindel		Adjusting crank	Vis de réglage
12	7513.43.01	1	Spindelhalter		Bracket	Plaque à visser
13	4716.36.00	1	Kugel	RB-14/III D14 ID-3	Ball	Bille
14	4716.12.00	1	Druckfeder	DF-80	Compression spring	Ressort
15	933D1650P	2	Sechskantschraube	M16x50 DIN933-8.8	Hex. bolt	Vis 6 pans
15	127DB16A	2	Federring	B16 DIN127 verz.	Springwasher	Rondelle grower
16	7509.00.04	1	Stoßring		Impact ring	Bague
17	1481D636A	1	Spannstift	6x36 DIN1481 verz.	Dowel pin	Goupille serrage
18	1481D3530A	1	Spannstift	3,5x30 DIN1481 verz.	Dowel pin	Goupille serrage
19	7513.25.01	1	Stützradstiel		Wheel stalk	Tige de roue
20	7518.20.02	1	Schwenkbolzen		Swiwel pin	Axe
	.					
21-39	7513.46.01	1	SCHWENKACHSE MONT	600/130, 185 R14 C	SHAFT CPL.	AXE CPL.
21a-39a	7513.46.02	1	SCHWENKACHSE MONT	10.0/80-12	SHAFT CPL.	AXE CPL.
21a-39b	7513.46.03	1	SCHWENKACHSE MONT	10.0/75-15	SHAFT CPL.	AXE CPL.
21	7513.45.07	1	Schwenkachse kurz		Shaft short	Axe court
21a	7513.45.01	1	Schwenkachse lang		Shaft long	Axe long
22	7513.45.08	2	Stahleinspannbuchse	E 38/32X28X19 F3 spez		
23	1481D1075	1	Spannstift	10x75 DIN1481	Dowel pin	Goupille serrage
23	1481D675A	1	Spannstift	6x75 DIN1481 verz.	Dowel pin	Goupille serrage
24	7518.20.03	1	Zugfeder	CF-178	Tension spring	Ressort
25	931D1255P	2	Sechskantschraube	M12x55 DIN931-8.8	Hex. bolt	Vis 6 pans

Ersatzteilliste

Z1

Pendelstützrad PS 5
Depth wheel PS 5
Roue de terrage PS 5

PS 5-600/130, PS 5-13 B, PS 5-13 EB

Bild Ref. Fig.	Bestellnr. Part.-No. Rèférence	Stck Qty. Qte.	**Bezeichnung**	Technische Angaben Technical data Données techniques	**Description**	**Désignation**
26	980DV12PA	2	Sicherungsmutter	VM12 DIN980-8 verz.	Lock nut	Ecrou frein
27	7522.27.04	1	Klemme		Clamp	Plot de branchement
28	6330.00.02	1	Scheibe		Washer	Rondelle
29	6330.00.07	1	Nilosring	30207 AV	Nilosring	Rondelle
30	720D30207	1	Kegelrollenlager	30207 DIN720	Taper roller bearing	Roulement à rouleaux
31	6330.00.06	1	Radkappe		Wheel cap	Chapeau de roue
32	71412DB81	1	Schmiernippel	BM8x1 DIN71412	Grease nippel	Graisseur
33	6330.00.04	5	Riffelbolzen	M12x1,5x36	Wheel stud	Boulon cannelé
33a	7522.30.01	5	Riffelbolzen	M14x1,5x43	Wheel stud	Boulon cannelé
33b	4349.34.01	6	Riffelbolzen	M18x1,5 NR.F16362	Wheel stud	Boulon cannelé
34	6330.00.05	5	Kugelbundmutter	M12x1,5	Wheel nut	Ecrou de roue
34a	7522.30.02	5	Kugelbundmutter	M14x1,5	Wheel nut	Ecrou de roue
34b	4349.34.02	6	Kugelbundmutter	M18x1,5 NR.F16394	Wheel nut	Ecrou de roue
35	720D30205	1	Kegelrollenlager	30205 DIN720	Taper roller bearing	Roulement à rouleaux
36	988DS2535	1	Stützscheibe	S25x35 DIN988	Supporting washer	Rondelle pour bague
37	94D536	1	Splint	5x36 DIN94	Splint pin	Goupille fendue
38	937D2415P	1	Kronenmutter	M24x1,5 DIN937-8	Castellated nut	Ecrou crènelé
39	7523.01.01	1	Radnabe		Hub	Moyeu
39a	7522.32.00	1	Radnabe		Hub	Moyeu
39b	7522.34.01	1	Radnabe	10.0/75-15	Hub	Moyeu
	.					
40	7523.14.01	1	Abstreifer	600/130	Scraper	Décrottoir
41	7523.01.02	1	Radscheibe	600/130	Wheel	Roue
	.					
	.					
43-45	7522.30.10	1	RAD MONTIERT	10.0/80-12 10PR	WHEEL CPL.	ROUE CPL.
43	7522.30.07	1	Reifen	10.0/80-12 Implement	Tyre	Roue
44	7522.30.08	1	Schlauch	10.0/80-12	Tube	Chambre à air
45	7522.30.06	1	Felge	7.00x12 ET-10	Rim	Jante
	.					
46	7513.28.01	1	Abstreifer	10.0/80-12	Scraper	Décrottoir
46a	7513.41.01	1	Abstreifer	10.0/75-15	Scraper	Décrottoir
	.					
47-49	4356.36.01	1	RAD MONTIERT	10.0/75-15 10PR	WHEEL CPL.	ROUE CPL.
47	4356.36.00	1	Reifen	10,0/75-15.3 10PR	Tyre	Roue
48	4348.00.03	1	Schlauch	10,0/75-15.3	Tube	Chambre à air
49	4348.00.01	1	Felge	9,00x15,3	Rim	Jante
	.					

Ersatzteilliste

Z1

Pendelstützrad PS 5
Depth wheel PS 5
Roue de terrage PS 5

PS 5-600/130, PS 5-13 B, PS 5-13 EB

Bild Ref. Fig.	Bestellnr. Part.-No. Rèférence	Stck Qty. Qte.	**Bezeichnung**	Technische Angaben Technical data Données techniques	**Description**	**Désignation**
55	961D201560N	4	Sechskantschraube	M20x1,5x60 DIN961-10.	Hex. bolt	Vis 6 pans
55	127DB20A	4	Federring	B20 DIN127 verz.	Springwasher	Rondelle grower
55	934D2015N	4	Sechskantmutter	M20x1,5 DIN934-10	Hex. nut	Ecrou 6 pans
	.					
56	7513.09.00	1	Stützrad-Stellkeil 3 Gr.	ZR-14	Wedge	Cale

Kombirad/Combi wheel/Roue combinée D3

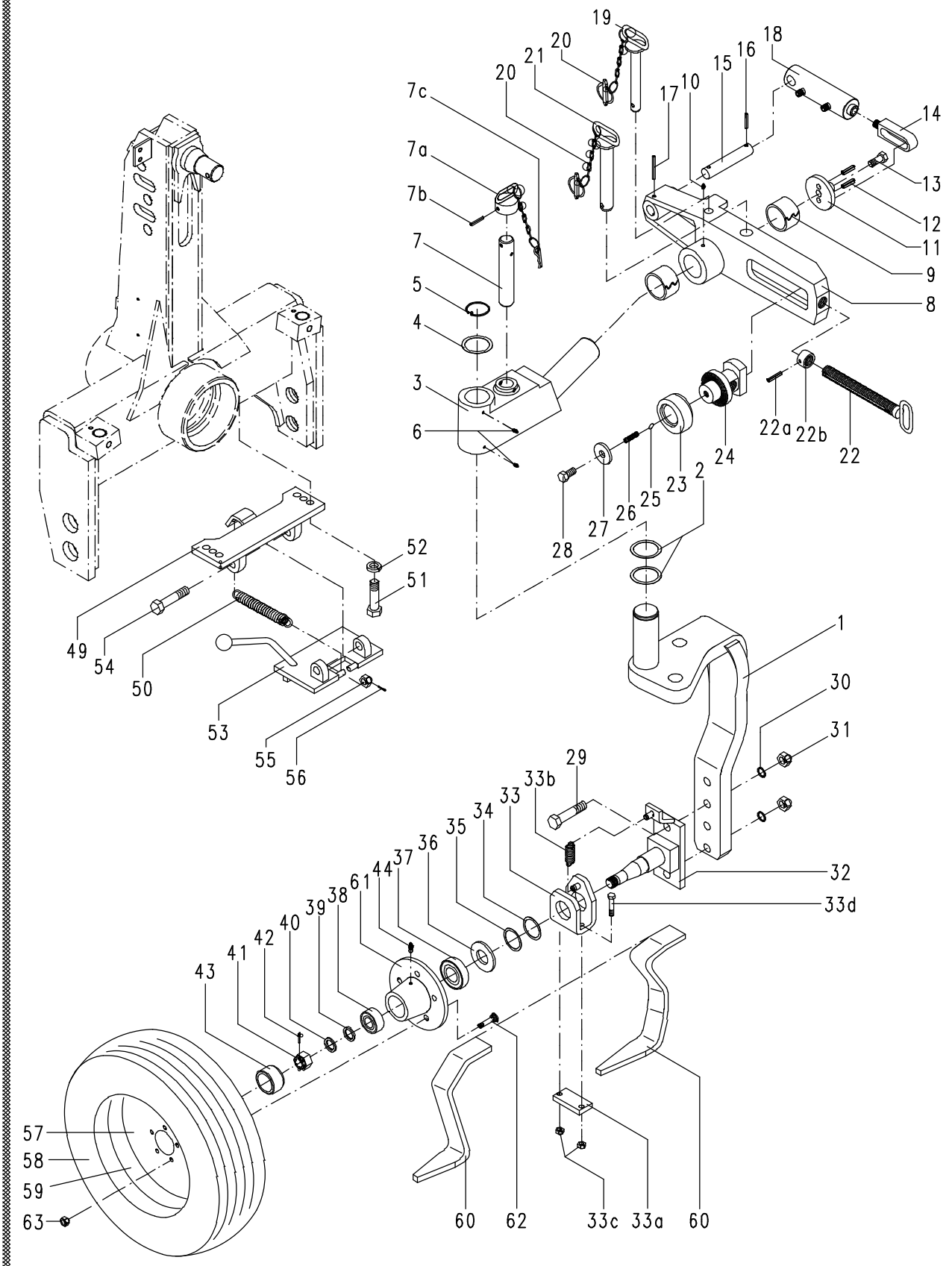

Z2	Kombirad Combi wheel Roue combinée

Kombirad/Combi wheel/Roue combinée D3

Bild Ref. Fig.	Bestellnr. Part.-No. Rèférence	Stck Qty. Qte.	**Bezeichnung**	Technische Angaben Technical data Données techniques	**Description**	**Désignation**
	7522.71.05	1	KOMBIRAD D3	185 R14 C	COMBI WHEEL CPL.	ROUE COMBINEE
	7522.71.06	1	KOMBIRAD D3	10.0/80-12	COMBI WHEEL CPL.	ROUE COMBINEE
	7522.71.07	1	KOMBIRAD D3	10.0/75-15	COMBI WHEEL CPL.	ROUE COMBINEE
	7522.71.08	1	KOMBIRAD D3	13.0/55-16	COMBI WHEEL CPL.	ROUE COMBINEE
	.					
1	7522.65.01	1	Stiel		Stalk	Tige
2	988D55680.5	2	Paßscheibe	55x68x0,5 DIN988	Shim	Cale d'ajustage
3	7522.68.01	1	Schwenkachse		Shaft	Axe
4	988DS5568	1	Stützscheibe	S 55x68 DIN988	Supporting washer	Rondelle pour bague
5	471D552	1	Sicherungsring	55x2 DIN471	Circlip	Circlip
6	4716.38.00	2	Schmiernippel	H1 8x1 KX-1	Grease nippel	Graisseur
	.					
7-7c	1000.02.01	1	BOLZEN KOMPLETT	Ø32 mm	PIN CPL.	AXE CPL.
7	1000.02.02	1	Bolzen		Pin	Axe
7a	7522.42.03	1	Griff		Handle	Broche
7b	1481D850	1	Spannstift	8x50 DIN1481	Dowel pin	Goupille serrage
7c	7522.61.01	1	Sicherungskette mont.		Chain cpl.	Chaine cpl.
	.					
8	7522.67.01	1	Konsole		Console	Console
9	4771.14.02	2	Stahl-Einspannbuchse	E 65x55x40 F3 spez.	Bush	Bague
10	4716.43.00	1	Schmiernippel	H2 8x1 KX-2	Grease nippel	Graisseur
11	7522.69.01	1	Kurbelscheibe		Washer	Rondelle
12	1481D1336A	2	Spannstift	13x36 DIN1481 verz.	Dowel pin	Goupille serrage
13	933D1640P	1	Sechskantschraube	M16x40 DIN933-8.8	Hex. bolt	Vis 6 pans
14	7522.71.09	1	Kulissenführung		Guide	Guidage
15	8008.35.37	1	Drehbolzen	ZB-25X135	Pivot pin	Axe
16	1481D836	1	Spannstift	8x36 DIN1481	Dowel pin	Goupille serrage
17	1481D870A	1	Spannstift	8x70 DIN1481 verz.	Dowel pin	Goupille serrage
	.					
18	8171.09.01	1	ZYLINDER KPL.	40/25/45	CYLINDER CPL.	VERIN CPL.
	.					
19	7522.10.00	1	Umsteckbolzen		Pin	Axe
20	7522.38.02	1	Lagerbolzen		Shaft	Axe
21	6344.40.02	2	Sicherungskette kpl.		Safety chain cpl.	Chainette de securité
	.					
22-22b	7522.07.00	1	Spindel montiert		Spindle	Manivelle
22	7522.07.02	1	Spindel		Spindle	Manivelle
22a	1481D836	1	Spannstift	8x36 DIN1481	Dowel pin	Goupille serrage

Kombirad/Combi wheel/Roue combinée D3

Bild Ref. Fig.	Bestellnr. Part.-No. Rèférence	Stck Qty. Qte.	Bezeichnung	Technische Angaben Technical data Données techniques	Description	Désignation
22b	7522.07.03	1	Stellring		Collar	Baque support
	.					
23	7522.06.00	1	Exzenter		Excentric	Excentrique
24	7522.28.00	1	Spindelmutter		Spindle guide	Ecrou de manivelle
25	4716.36.00	1	Kugel	RB-14/III D14 ID-3	Ball	Bille
26	4716.12.00	1	Druckfeder	DF-80	Compression spring	Ressort
27	7522.63.09	1	Scheibe		Washer	Rondelle
28	961D161520P	1	Sechskantschraube	M16x1,5x20 DIN961-8.8	Hex. bolt	Vis 6 pans
29	960D201580N	2	Sechskantschraube	M20x1,5x80 DIN960-10.	Hex. bolt	Vis 6 pans
30	6916D21	2	Scheibe	21 DIN6916	Washer	Rondelle
31	934D2015N	2	Sechskantmutter	M20x1,5 DIN934-10	Hex. nut	Ecrou 6 pans
32	7522.18.04	1	Achse mit Federhalter		Axle	Axe
	.					
33-33d	7522.64.01	1	ABSTREIFERHALTER		SCRAPER BRACKET	SUPP. DE DECROTTOI
33	7522.64.04	1	Abstreiferhalter		Scraper bracket	Support de decrottoir
33a	7522.27.04	1	Klemme		Clamp	Plot de branchement
33b	7518.20.03	1	Zugfeder	CF-178	Tension spring	Ressort
33c	980DV12M	2	Sicherungsmutter	VM12 DIN980-12	Lock nut	Ecrou frein
33d	931D1245M	2	Sechskantschraube	M12x45 DIN931-12.9	Hex. bolt	Vis 6 pans
	.					
34	988D45550.5	1	Paßscheibe	45x55x0,5 DIN988	Shim	Cale d'ajustage
35	988DS4556	1	Stützscheibe	S 45x56 DIN988	Supporting washer	Rondelle pour bague
36	6330.00.02	1	Scheibe		Washer	Rondelle
37	720D33205	1	Kegelrollenlager	33205 DIN720	Taper roller bearing	Roulement à rouleaux
38	720D30207	1	Kegelrollenlager	30207 DIN720	Taper roller bearing	Roulement à rouleaux
39	6330.00.07	1	Nilosring	30207 AV	Nilosring	Rondelle
40	988DS2535	3	Stützscheibe	S25x35 DIN988	Supporting washer	Rondelle pour bague
41	937D2415P	1	Kronenmutter	M24x1,5 DIN937-8	Castellated nut	Ecrou crènelé
42	94D532	1	Splint	5x32 DIN94	Splint pin	Goupille fendue
43	6330.00.06	1	Radkappe		Wheel cap	Chapeau de roue
44	71412DB81	1	Schmiernippel	BM8x1 DIN71412	Grease nippel	Graisseur
	.					
49-56	7522.25.00	1	MITTENVERRIEGEL.		TRANSPORT LOCK	VERROUILLAGE MEDIA
49	7522.15.06	1	Schwenklager		Bracket	Support de verrou
50	7521.10.00	2	Zugfeder	CF-184	Tension spring	Ressort
51	933D1635P	4	Sechskantschraube	M16x35 DIN933-8.8	Hex. bolt	Vis 6 pans
52	127DB16A	4	Federring	B16 DIN127 verz.	Springwasher	Rondelle grower
53	7522.24.00	1	Verriegelung		Blocking	Verrouillage

Kombirad/Combi wheel/Roue combinée D3

Bild Ref. Fig.	Bestellnr. Part.-No. Rèférence	Stck Qty. Qte.	Bezeichnung	Technische Angaben Technical data Données techniques	Description	Désignation
54	7522.25.01	2	Befestigungsschraube		Screw	Vis
55	935D20P	2	Kronenmutter	M20 DIN935-8	Castellated nut	Ecrou à creneaux
56	1481D3.530A	2	Spannstift	3,5x30 DIN1481 verz.	Dowel pin	Goupille serrage
	.					
57-59	7523.38.01	1	RAD MONTIERT	185 R14 C ET 30	WHEEL CPL.	ROUE CPL.
57	6330.11.02	1	Felge 6 Jx14 H 2	6 Jx14 H 2	Rim	Jante
58	7523.38.03	1	Reifen	185 R14 C 8 PR	Tyre	Pneu
59	7523.38.04	1	Schlauch	185 R14 C	Tube	Chambre à air
	.					
60	7522.26.01	1	Abstreifer	185/195 R 14 C	Scraper	Décrottoir
61	7523.01.01	1	Radnabe		Hub	Moyeu
62	6330.00.04	5	Riffelbolzen	M12x1,5x36	Wheel stud	Boulon cannelé
63	6330.00.05	5	Kugelbundmutter	M12x1,5	Wheel nut	Ecrou de roue
	.					
	.					
57-59	7522.30.10	1	RAD MONTIERT	10.0/80-12 10PR	WHEEL CPL.	ROUE CPL.
57	7522.30.06	1	Felge	7.00x12 ET-10	Rim	Jante
58	7522.30.07	1	Reifen	10.0/80-12 Implement	Tyre	Pneu
59	7522.30.08	1	Schlauch	10.0/80-12	Tube	Chambre à air
	.					
60	7522.33.00	1	Abstreifer	10.0/80-12	Scraper	Décrottoir
61	7522.32.00	1	Radnabe		Hub	Moyeu
62	7522.30.01	5	Riffelbolzen	M14x1,5x43	Wheel stud	Boulon cannelé
63	7522.30.02	5	Kugelbundmutter	M14x1,5	Wheel nut	Ecrou de roue
	.					
	.					
57-59	4356.36.01	1	RAD MONTIERT	10.0/75-15 10PR	WHEEL CPL.	ROUE CPL.
57	4348.00.01	1	Felge	9,00x15,3	Rim	Jante
58	4356.36.00	1	Reifen	10,0/75-15.3 10PR	Tyre	Pneu
59	4348.00.03	1	Schlauch	10,0/75-15.3	Tube	Chambre à air
	.					
60	7522.35.01	1	Abstreifer	10.0/75-15	Scraper	Décrottoir
61	7522.34.01	1	Radnabe	10.0/75-15, 13.0/55-16	Hub	Moyeu
62	4349.34.01	6	Riffelbolzen	M18x1,5 NR.F16362	Wheel stud	Boulon cannelé
63	4349.34.02	6	Kugelbundmutter	M18x1,5 NR.F16394	Wheel nut	Ecrou de roue
	.					
	.					
57-59	7522.46.01	1	RAD MONTIERT	13.0/55-16	WHEEL CPL.	ROUE CPL.

Kombirad/Combi wheel/Roue combinée D3

Bild Ref. Fig.	Bestellnr. Part.-No. Rèférence	Stck Qty. Qte.	Bezeichnung	Technische Angaben Technical data Données techniques	Description	Désignation
57	7522.46.03	1	Felge	11x16	Rim	Jante
58	7522.46.02	1	Reifen	13.0/55-16	Tyre	Pneu
59	7522.46.04	1	Schlauch	13.0/55-16	Tube	Chambre à air
	.					
60	7522.43.01	1	Abstreifer	13.0/55-16	Scraper	Décrottoir

Z 2/1	Hydraul.(Pflug ohne Schwenkeinricht.) Hydr.pipe(plough without hydr.angling) Hydraul.(charrue sans réglage hydr.)	Kombirad D3

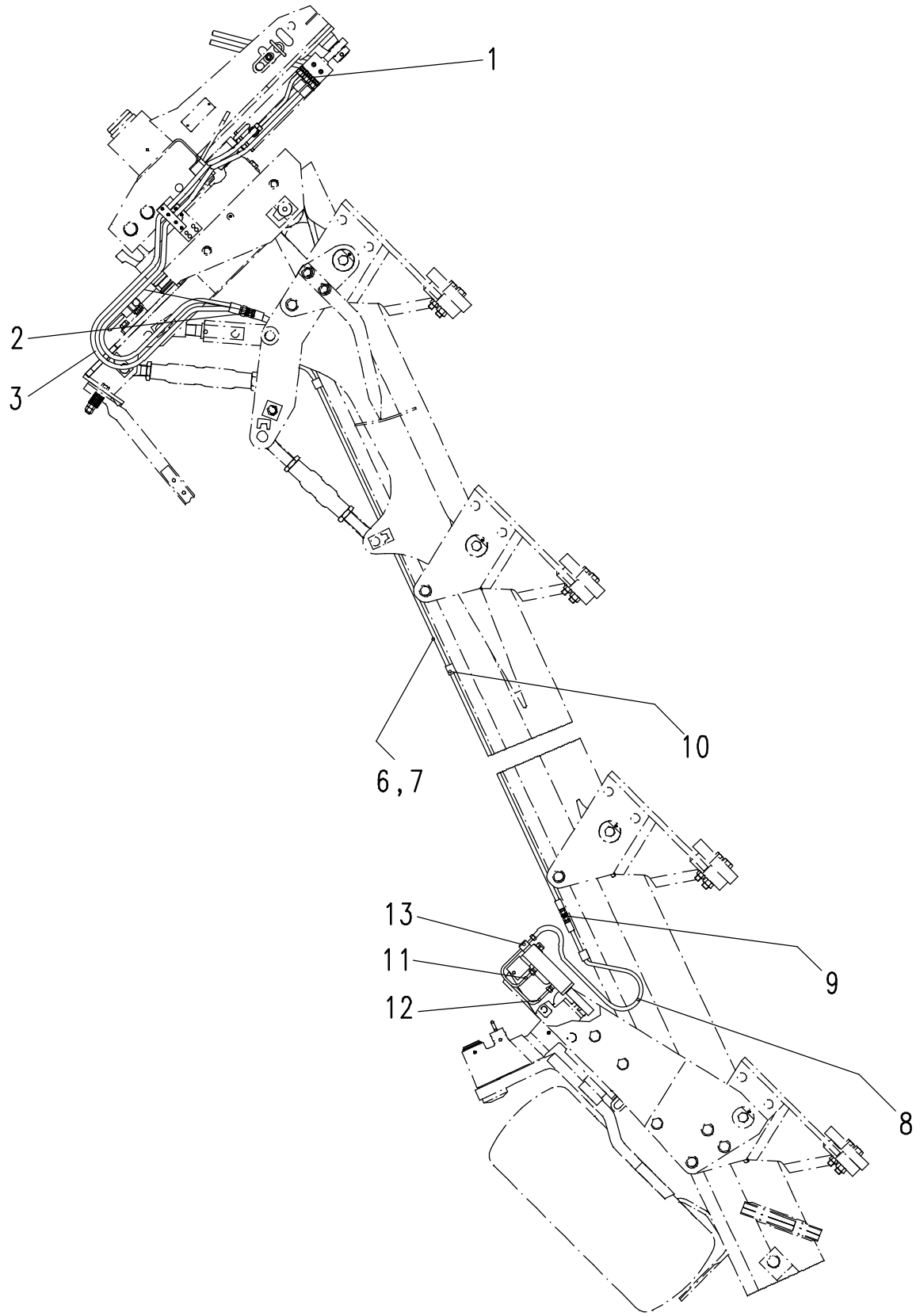

Z 2/1	Hydraulik (Pflug ohne Schwenkeinricht.) Hydr.pipe (plough without hydr.angling) Hydraulique (charrue sans réglage hydr.)	**Kombirad/ Combi wheel/Roue combinée D3**

Bild Ref. Fig.	Bestellnr. Part.-No. Rèférence	Stck Qty. Qte.	**Bezeichnung**	Technische Angaben Technical data Données techniques	**Description**	**Désignation**
	7522.73.01	1	HYDRAULIK	3+4 furch./furrows/socs	HYDRAULIC PIPE	HYDRAULIQUE
	7522.73.02	1	HYDRAULIK	5-fur.(4+1)/furrows/socs	HYDRAULIC PIPE	HYDRAULIQUE
	7522.73.03	1	HYDRAULIK	5-furch./furrows/socs	HYDRAULIC PIPE	HYDRAULIQUE
	7522.73.04	1	HYDRAULIK	6-fur.(5+1)/furrows/socs	HYDRAULIC PIPE	HYDRAULIQUE
	.					
1	4723.02.02	1	Einstellb. T-Anschlußstutz	EVT 12-L	Adj. T-coupling	Raccord
2	8132.27.01	2	Gerade Reduzierverschr.	ER 12/8-L	Male stud coupling	Raccord
3	4777.35.02	2	Höchstdruckschlauch	L=2000 mm	Hose	Conduite flexible
	.					
6	9109.52.13	2	Hydraulikschlauch	L=1700 mm	Hydr. Hose	Conduite flexible
7	9001.60.45	2	Hydraulikschlauch	L=2700 mm	Hydr. hose	Conduite flexible
8	8132.22.01	2	Hydraulikschlauch	L=1000 mm	Hydr. hose	Conduite flexible
9	9001.60.24	2	Gerade Verschraubung	G 8-L	Male stud coupling	Raccord
10	4753.56.11	3-5	Doppelrohrschelle kpl.	Ø12 mm	Double clip	Collier double
11	7522.72.03	1	Hydraulikrohr kpl.	L=293 mm	Hydr.pipe	Tube
12	7522.72.04	1	Hydraulikrohr kpl.	L=371 mm	Hydr.pipe	Tube
13	4753.56.18	1	Doppelrohrschelle kpl.	Ø8 mm	Double clip	Raccord
	.					
	.					
	.					
	.					
	.					
	.					
	.					
	.					
	.					
	.					
	.					
	.					
	.					
	.					
	.					
	.					
	.					
	.					
	.					
	.					
	.					
	.					

Hydraul.(Pflug mit Schwenkeinricht.)
Hydr.(plough with hydr.angling)
Hydraul.(charrue avec réglage hydr.)

Kombirad D3

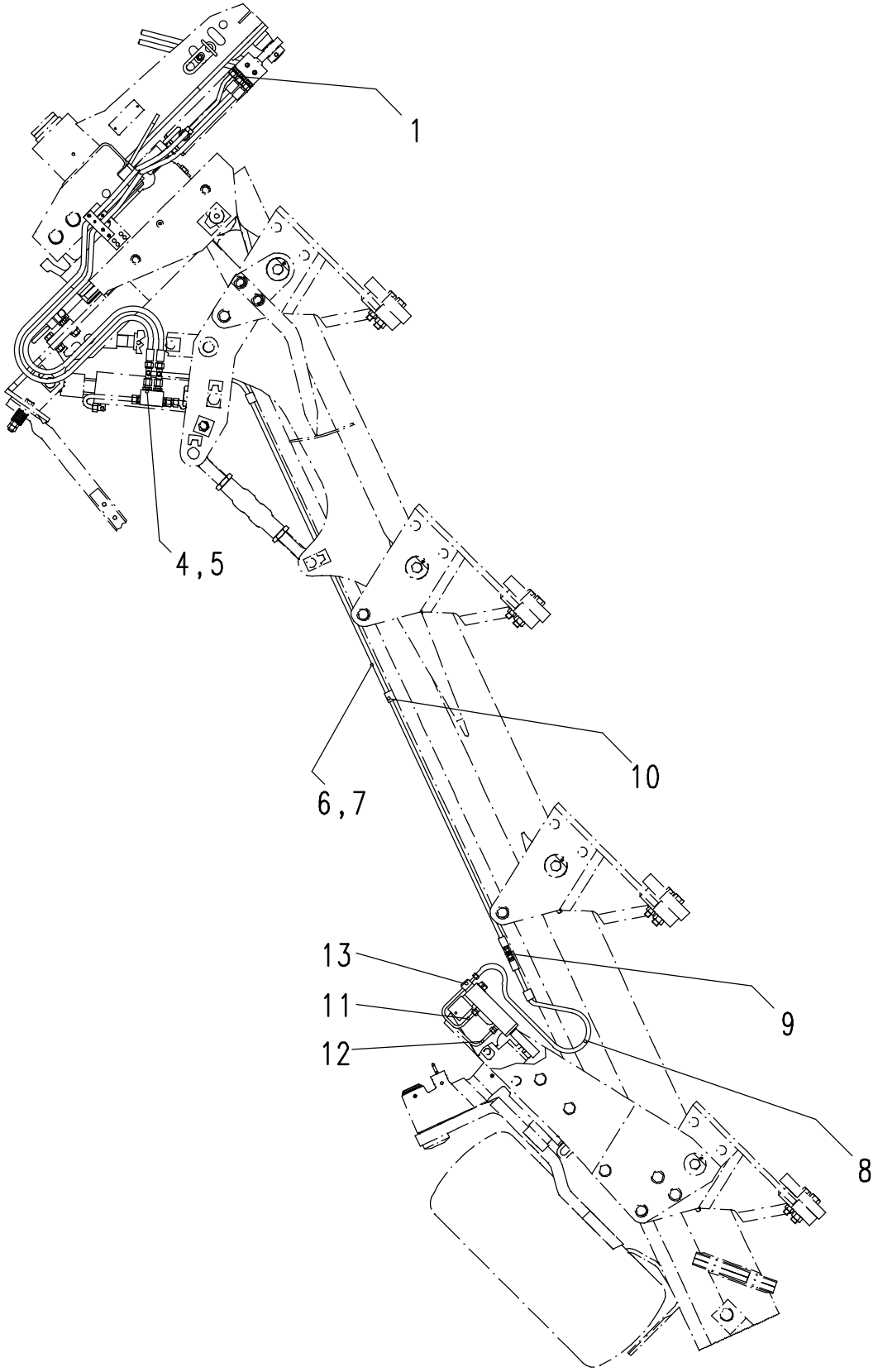

Z 2/2	Hydraulik (Pflug mit Schwenkeinricht.) Hydr.pipe (plough with hydr.angling) Hydraulique (charrue avec réglage hydr.)	**Kombirad/ Combi wheel/Roue combinée D3**

Bild Ref. Fig.	Bestellnr. Part.-No. Rèférence	Stck Qty. Qte.	**Bezeichnung**	Technische Angaben Technical data Données techniques	**Description**	**Désignation**
	7522.73.05	1	HYDRAULIK	3+4 furch./furrows/socs	HYDRAULIC PIPE	HYDRAULIQUE
	7522.73.06	1	HYDRAULIK	5-fur.(4+1)/furrows/socs	HYDRAULIC PIPE	HYDRAULIQUE
	7522.73.07	1	HYDRAULIK	5-furch./furrows/socs	HYDRAULIC PIPE	HYDRAULIQUE
	7522.73.08	1	HYDRAULIK	6-fur.(5+1)/furrows/socs	HYDRAULIC PIPE	HYDRAULIQUE
	.					
	.					
1	4723.02.02	1	Einstellb. T-Anschlußstutz	EVT 12-L	Adj. T-coupling	Raccord
	.					
4	8132.26.01	2	Einschraubstutzen	VADRKO 12-RL/WD	Hydr. fitting	Raccord
5	8132.25.01	2	T-Reduzierverschraubung	GR12/8/12-L	Male stud coupling	Raccord
6	9109.52.13	2	Hydraulikschlauch	L=1700 mm	Hydr. Hose	Conduite flexible
7	9001.60.45	2	Hydraulikschlauch	L=2700 mm	Hydr. hose	Conduite flexible
8	8132.22.01	2	Hydraulikschlauch	L=1000 mm	Hydr. hose	Conduite flexible
9	9001.60.24	2	Gerade Verschraubung	G 8-L	Male stud coupling	Raccord
10	4753.56.11	3-5	Doppelrohrschelle kpl.	Ø12 mm	Double clip	Collier double
11	7522.72.03	1	Hydraulikrohr kpl.	L=293 mm	Hydr.pipe	Tube
12	7522.72.04	1	Hydraulikrohr kpl.	L=371 mm	Hydr.pipe	Tube
13	4753.56.18	1	Doppelrohrschelle kpl.	Ø8 mm	Double clip	Raccord
	.					
	.					
	.					
	.					
	.					
	.					
	.					
	.					
	.					
	.					
	.					
	.					
	.					
	.					
	.					
	.					
	.					
	.					
	.					
	.					
	.					
	.					
	.					

Zylinder
Cylinder
Verin

Kombirad/Combi wheel/Roue combinée D3

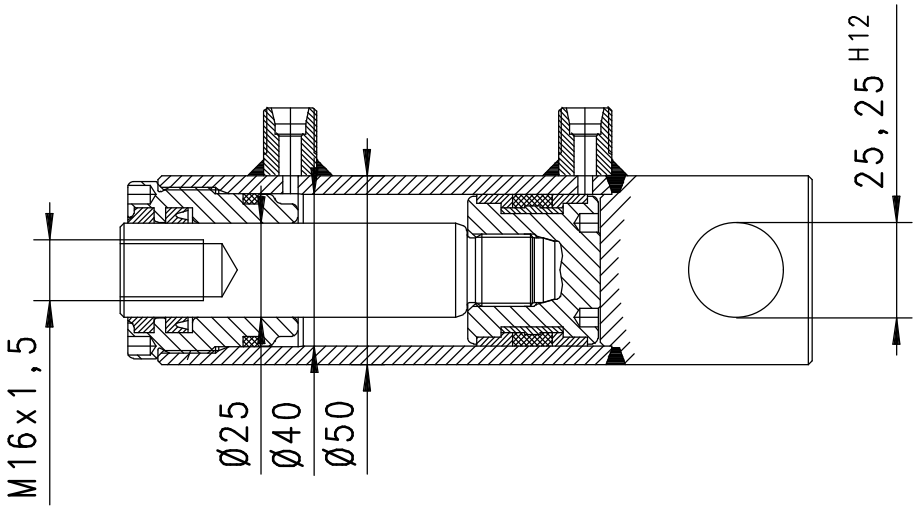

8171.09.01

Zylinder 8171.09.01
Cylinder
Verin

Kombirad/Combi wheel/Roue combinée D3

Bild Ref. Fig.	Bestellnr. Part.-No. Rèférence	Stck Qty. Qte.	Bezeichnung	Technische Angaben Technical data Données techniques	Description	Désignation
	8171.09.01		ZYLINDER KPL.	40/25/45	CYLINDER CPL.	VERIN CPL.
	8171.09.02		Dichtungssatz		Seal kit	Jeu de joints

Z3

Stützradhalter (Tastrad)
Wheel bracket (depth wheel)
Support de roue (roue de terrage)

(Super) Albatros, (Super) Albatros A, HA

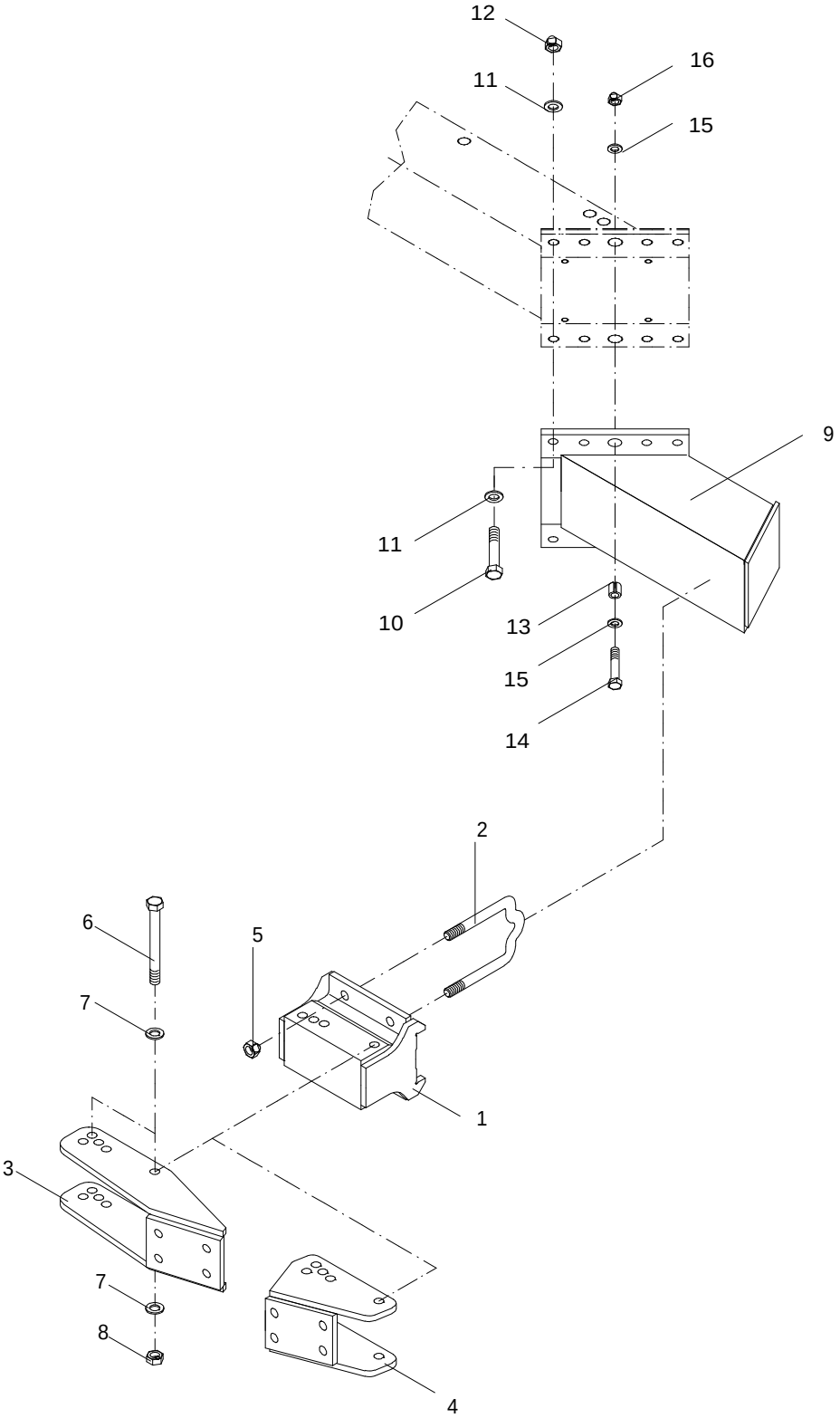

Ersatzteilliste

Z3

Halter für Tastrad
Bracket for depth wheel
Support pour roue de terrage

(Super-) Albatros, (Super-) Albatros A, HA

Bild Ref. Fig.	Bestellnr. Part.-No. Rèférence	Stck Qty. Qte.	Bezeichnung	Technische Angaben Technical data Données techniques	Description	Désignation
1-8	4788.21.04		HALTER F.TASTRAD	110	BRACK.DEPTH WHEE	SUPP.ROUE DE TERRAG
1-8	4788.21.02		HALTER F.TASTRAD	120: bis/up to/à "3+1"	BRACK.DEPTH WHEE	SUPP.ROUE DE TERRAG
1	4788.20.02	1	Stützradhalter	110	Wheel bracket	Support de roue
1	4788.20.01	1	Stützradhalter	120	Wheel bracket	Support de roue
2	4777.30.04	2	Schraubband	MC-20x141x160	Cross section	Bride
3	4788.22.01	1	Tastradanlenkung		Bracket depth wheel	Supp.roue de terrage
	.					
1-8	4788.21.07		HALTER F.TASTRAD	110 S	BRACK.DEPTH WHEE	SUPP.ROUE DE TERRAG
1-8	4788.21.11		HALTER F.TASTRAD	120	BRACK.DEPTH WHEE	SUPP.ROUE DE TERRAG
1	4788.20.02	1	Stützradhalter	110	Wheel bracket	Support de roue
1	4788.20.01	1	Stützradhalter	120	Wheel bracket	Support de roue
2	4777.30.04	2	Schraubband	MC-20x141x160	Cross section	Bride
4	4788.35.01	1	Tastradanlenkung		Bracket depth wheel	Supp.roue de terrage
	.					
1-8	4789.18.02	1	HALTER F. TASTRAD	140: bis/up to/à "3+1"	BRACK.DEPTH WHEE	SUPP.ROUE DE TERRAG
1	4789.19.01	1	Stützradhalter	140	Wheel bracket	Support de roue
2	4777.29.03	2	Schraubband	MC-20x161x190	Cross section	Bride
3	4788.22.01	1	Tastradanlenkung		Bracket depth wheel	Supp.roue de terrage
	.					
1-8	4789.18.04		HALTER F. TASTRAD	140	BRACK.DEPTH WHEE	SUPP.ROUE DE TERRAG
1	4789.19.01	1	Stützradhalter	140	Wheel bracket	Support de roue
2	4777.29.03	2	Schraubband	MC-20x161x190	Cross section	Bride
4	4788.35.01	1	Tastradanlenkung		Bracket depth wheel	Supp.roue de terrage
	.					
1-8	4792.36.02	1	HALTER F. TASTRAD	160	BRACK.DEPTH WHEE	SUPP.ROUE DE TERRAG
1	4792.35.01	1	Stützradhalter	160	Wheel bracket	Support de roue
2	4782.25.04	2	Schraubband	MC 20x181x215	Cross section	Bride
3	4788.22.01	1	Tastradanlenkung		Bracket depth wheel	Supp.roue de terrage
	.					
1-8	4792.18.02		HALTER F.TASTRAD	180	BRACK.DEPTH WHEE	SUPP.ROUE DE TERRAG
1	4792.17.01	1	Stützradhalter	180	Wheel bracket	Support de roue
2	4750.38.03	2	Schraubband	MC-20X201X220	Cross section	Bride
3	4788.22.01	1	Tastradanlenkung		Bracket depth wheel	Supp.roue de terrage
	.					
5	980DV20P	4	Sicherungsmutter	VM20 DIN980-8	Lock nut	Ecrou frein
6	931D20180P	2	Sechskantschraube	M20x180 DIN931-8.8	Hex. bolt	Vis 6 pans
7	125DA21A	4	Scheibe	A21 DIN125 verz.	Washer	Rondelle
8	934D20PA	2	Sechskantmutter	M20 DIN934-8 verz.	Hex. nut	Ecrou 6 pans

Ersatzteilliste

Z3

Halter für Tastrad
Bracket for depth wheel
Support pour roue de terrage

(Super-) Albatros, (Super-) Albatros A, HA

Bild Ref. Fig.	Bestellnr. Part.-No. Rèférence	Stck Qty. Qte.	Bezeichnung	Technische Angaben Technical data Données techniques	Description	Désignation
	.					
	.					
1-16	4792.52.02		HALTER F.TASTRAD	180: 2-FUR./-SOCS	BRACK.DEPTH WHEE	SUPP.ROUE DE TERRAG
1-8	4792.18.02	1	HALTER F.TASTRAD	180	BRACK.DEPTH WHEE	SUPP.ROUE DE TERRAG
9	4792.52.01	1	Radansatz		Wheel bracket	Support de roue
10	961D201560N	8	Sechskantschraube	M20x1,5x60 DIN961-10.	Hex. bolt	Vis 6 pans
11	6916D21	16	Scheibe	21 DIN6916	Washer	Rondelle
12	934D2015N	8	Sechskantmutter	M20x1,5 DIN934-10	Hex. nut	Ecrou 6 pans
13	1481D2832	2	Spannstift	28x32 DIN1481	Dowel pin	Goupille serrage
14	960D161565M	2	Sechskantschraube	M16x1,5x65 DIN960-12.	Hex. bolt	Vis 6 pans
15	4750.00.02	2	Scheibe	C-174	Washer	Rondelle
16	934D1615N	2	Sechskantmutter	M16x1,5 DIN934-10	Hex. nut	Ecrou 6 pans

Z4

Stützradhalter (Kombirad)
Wheel bracket (combi wheel)
Support de roue (roue combinée)

(Super) Albatros, (Super) Albatros A, HA

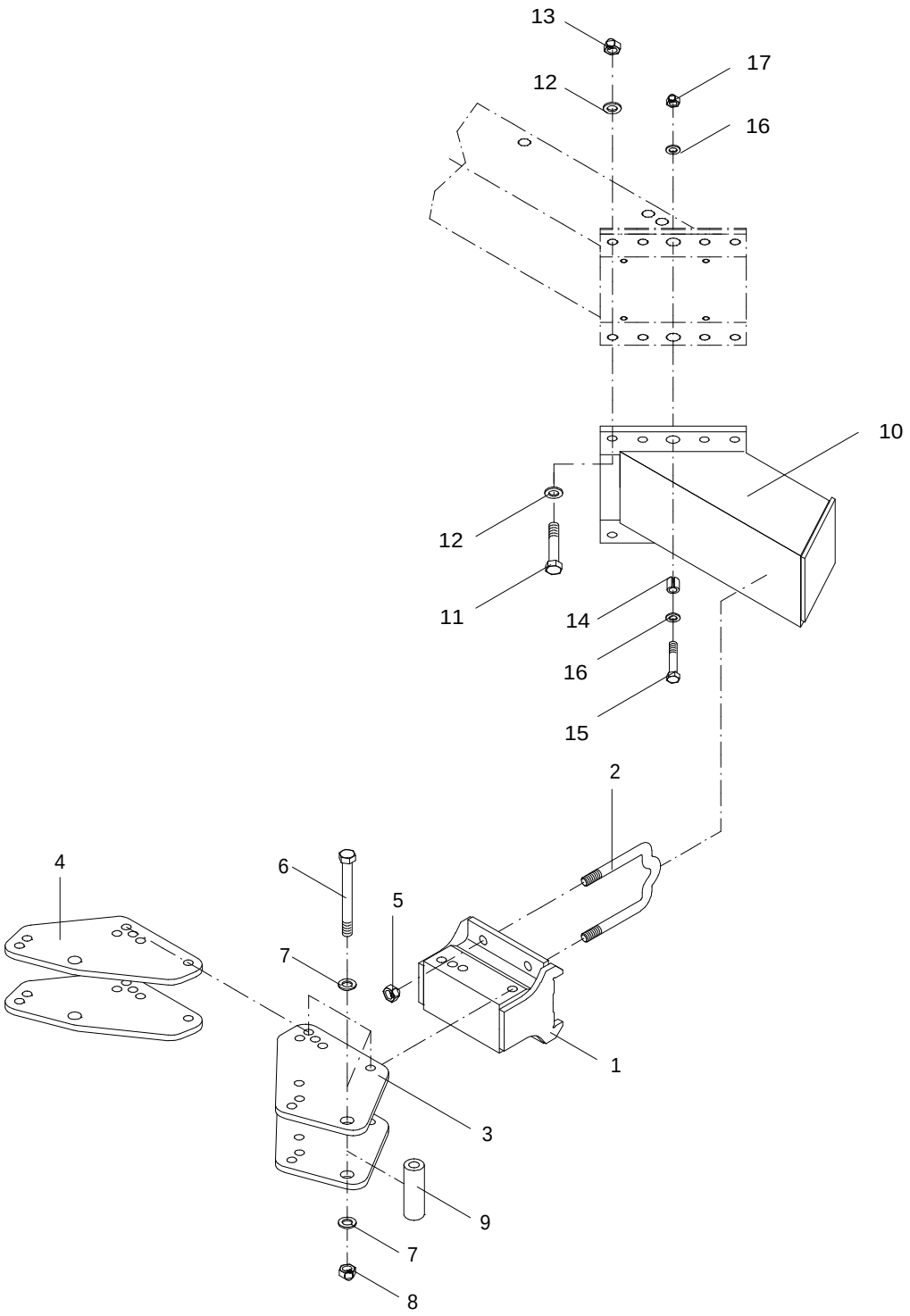

Ersatzteilliste

Z4

Halter für Kombirad
Bracket for combi wheel
Support pour roue combinée

(Super-) Albatros, (Super-) Albatros A, HA

Bild Ref. Fig.	Bestellnr. Part.-No. Rèférence	Stck Qty. Qte.	Bezeichnung	Technische Angaben Technical data Données techniques	Description	Désignation
1-9	4788.21.03		HALTER F.KOMBIRAD	110: bis/up to/à "3+1"	BRACK.COMBI WHEE	SUPP.ROUE COMBI
1-9	4788.21.01		HALTER F.KOMBIRAD	120: bis/up to/à "3+1"	BRACK.COMBI WHEE	SUPP.ROUE COMBI
1	4788.20.02	1	Stützradhalter	110	Wheel bracket	Support de roue
1	4788.20.01	1	Stützradhalter	120	Wheel bracket	Support de roue
2	4777.30.04	2	Schraubband	MC-20x141x160	Cross section	Bride
3	4788.21.05	2	Kombiradanlenkung		Bracket combi wheel	Support roue combi
	.					
	.					
1-9	4788.21.08		HALTER F.KOMBIRAD	110 S	BRACK.COMBI WHEE	SUPP.ROUE COMBI
1-9	4788.21.10		HALTER F.KOMBIRAD	120	BRACK.COMBI WHEE	SUPP.ROUE COMBI
1	4788.20.02	1	Stützradhalter	110	Wheel bracket	Support de roue
1	4788.20.01	1	Stützradhalter	120	Wheel bracket	Support de roue
2	4777.30.04	2	Schraubband	MC-20x141x160	Cross section	Bride
4	4788.21.09	2	Kombiradanlenkung		Bracket combi wheel	Support roue combi
	.					
	.					
1-9	4789.18.01		HALTER F.KOMBIRAD	140: bis/up to/à "3+1"	BRACK.COMBI WHEE	SUPP.ROUE COMBI
1	4789.19.01	1	Stützradhalter	140	Wheel bracket	Support de roue
2	4777.29.03	2	Schraubband	MC-20x161x190	Cross section	Bride
3	4788.21.05	2	Kombiradanlenkung		Bracket combi wheel	Support roue combi
	.					
	.					
1-9	4789.18.03		HALTER F.KOMBIRAD	140	BRACK.COMBI WHEE	SUPP.ROUE COMBI
1	4789.19.01	1	Stützradhalter	140	Wheel bracket	Support de roue
2	4777.29.03	2	Schraubband	MC-20x161x190	Cross section	Bride
4	4788.21.09	2	Kombiradanlenkung		Bracket combi wheel	Support roue combi
	.					
	.					
1-9	4792.36.01		HALTER F.KOMBIRAD	160	BRACK. COMBI WHE	SUPP. ROUE COMBI
1	4792.35.01	1	Stützradhalter	160	Wheel bracket	Support de roue
2	4782.25.04	2	Schraubband	MC 20x181x215	Cross section	Bride
3	4788.21.05	2	Kombiradanlenkung		Bracket combi wheel	Support roue combi
	.					
	.					
1-9	4792.18.01		HALTER F.KOMBIRAD	180	BRACK.COMBI WHEE	SUPP.ROUE COMBI
1	4792.17.01	1	Stützradhalter	180	Wheel bracket	Support de roue
2	4750.38.03	2	Schraubband	MC-20X201X220	Cross section	Bride
3	4788.21.05	2	Kombiradanlenkung		Bracket combi wheel	Support roue combi

Ersatzteilliste

Z4

Halter für Kombirad
Bracket for combi wheel
Support pour roue combinée

(Super-) Albatros, (Super-) Albatros A, HA

Bild Ref. Fig.	Bestellnr. Part.-No. Rèférence	Stck Qty. Qte.	Bezeichnung	Technische Angaben Technical data Données techniques	Description	Désignation
	.					
5	980DV20P	4	Sicherungsmutter	VM20 DIN980-8	Lock nut	Ecrou frein
6	931D20180P	3	Sechskantschraube	M20x180 DIN931-8.8	Hex. bolt	Vis 6 pans
7	125DA21A	6	Scheibe	A21 DIN125 verz.	Washer	Rondelle
8	934D20PA	3	Sechskantmutter	M20 DIN934-8 verz.	Hex. nut	Ecrou 6 pans
9	4788.21.06	1	Distanzrohr		Spacer	Entretoise
	.					
	.					
1-17	4792.52.03		HALTER F:KOMBIRAD	180: 2-FUR./-SOCS	BRACK.COMBI WHEE	SUPP.ROUE COMBI
1-9	4792.18.01	1	HALTER F.KOMBIRAD	180	BRACK.COMBI WHEE	SUPP.ROUE COMBI
10	4792.52.01	1	Radansatz		Wheel bracket	Support de roue
11	961D201560N	8	Sechskantschraube	M20x1,5x60 DIN961-10.	Hex. bolt	Vis 6 pans
12	6916D21	16	Scheibe	21 DIN6916	Washer	Rondelle
13	934D2015N	8	Sechskantmutter	M20x1,5 DIN934-10	Hex. nut	Ecrou 6 pans
14	1481D2832	2	Spannstift	28x32 DIN1481	Dowel pin	Goupille serrage
15	960D161565M	2	Sechskantschraube	M16x1,5x65 DIN960-12.	Hex. bolt	Vis 6 pans
16	4750.00.02	2	Scheibe	C-174	Washer	Rondelle
17	934D1615N	2	Sechskantmutter	M16x1,5 DIN934-10	Hex. nut	Ecrou 6 pans
	.					
	.					
	.					
	.					
	.					
	.					
	.					
	.					
	.					
	.					
	.					
	.					
	.					
	.					
	.					
	.					
	.					
	.					
	.					