Betriebsanleitung und Ersatzteilliste

Anbau-Drehpflüge

Taube H2

(L 55, LK 55, K 60)

Bei Ersatzteilbestellungen bitte Rückseite beachten!

RABEWERK

RABEWERK

H.D. 7. 72 Nr. 821

Bedienungsanleitung für Drehpflug „Taube"

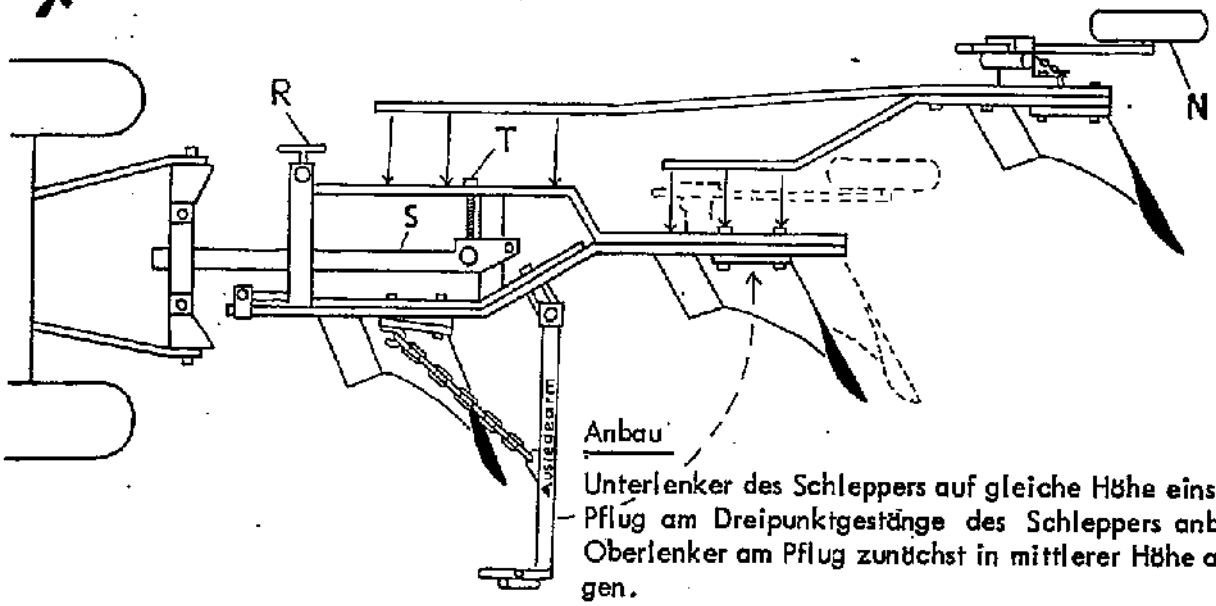

Anbau

Unterlenker des Schleppers auf gleiche Höhe einstellen; Pflug am Dreipunktgestänge des Schleppers anbauen. Oberlenker am Pflug zunächst in mittlerer Höhe anbringen.

Bei hydraulischer Drehung: Hydraulik-Anschlüsse kuppeln:

1 Anschluß - einfachwirkend
2 Anschlüsse - doppeltwirkend

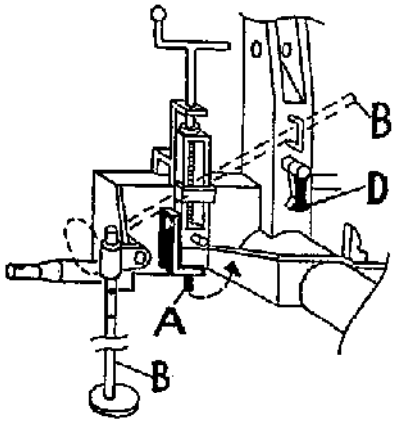

Wichtig

Beim An- und Abkuppeln der Hydraulik-Schläuche müssen diese drucklos sein. Zum Abkuppeln wird der Pflug immer auf die rechtswendenden Körper abgestellt, die Endlagenverriegelung A muß eingelegt sein, dann erst werden die Hydraulik-Schläuche drucklos gemacht:

einfachwirkend - Hydraulik-Steuerhebel auf "Senken"
doppeltwirkend - Motor abstellen und Hydraulik-Steuerhebel in beide Richtungen bedienen.

Drehprobe - hydraulisch drehend

Pflug anheben, Abstellstütze B umstecken, Drehzylinder unter Druck setzen und Endlagenverriegelung A lösen. Drehung einleiten; einfachwirkend - Steuerhebel so lange auf "Senken" stellen, bis der Pflug über den Totpunkt gedreht hat und von der Sperrklinke D gehalten wird. Dann Steuerhebel auf "Heben" bis der Pflug am Anschlag E anliegt.

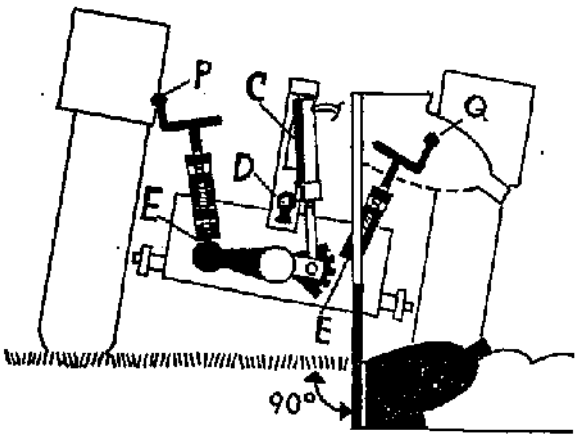

Doppeltwirkend - Steuerhebel auf "Lösen" so lange festhalten, bis der Pflug über den Totpunkt gedreht hat und von der Sperrklinke D gehalten wird, dann Steuerhebel in Gegenrichtung bedienen bis der Pflug am Anschlag E anliegt.

Wiederholtes vorzeitiges Umschalten kann zu Schäden an der Hydraulik des Pfluges führen.

Stellt sich beim Drehen heraus, daß der Pflug nicht hoch genug angehoben wird, so sind die Hubstangen des Dreipunktgestänges zu kürzen. Reicht das nicht aus, so wird der Oberlenker am Pflug in einer höheren Lage festgestec

Falldrehung

Pflug anheben, Abstellstütze **B** umstecken, Transportsperre **F** lösen, Handhebel **G** ziehen - Pflug dreht dann automatisch (Handhebel wird am Zahnring **H** auf günstige Griffnähe eingestellt). Die Drehenergie kann durch die Anordnung des Oberlenkers am Pflugkopf und durch die Stellschraube **J** reguliert werden. Die Drehenergie wird größer, wenn der Oberlenker in ein höheres Loch umgesteckt wird.

Einstellung der vollautomatischen Falldrehung:

Stock **L** muß bei der Arbeit unter dem Oberlenker liegen. Für Straßenfahrt wird der Stock zurückgezogen, damit keine Drehbewegung eingeleitet wird.

Einstellung vor dem Ersteinsatz:

Die Stellmuttern **M** nach oben schrauben; den Pflug in ganz ausgehobener Stellung stehen lassen, dann die Stellmuttern **M** so weit herunterdrehen bis der Pflug selbständig dreht - Vorsicht vor dem sich drehenden Pflug!

Einstellung

Die Unterlenker müssen während der Arbeit seitlich beweglich sein. In ausgehobener Lage sollen jedoch diese, soweit es die Einrichtung am Schlepper erlaubt, seitlich fest sein.

Arbeitstiefe

Der Tiefgang des Pfluges wird mit dem Hydraulik-Steuerhebel im Bereich "Zugkraftregelung" oder "Mischregelung" gewählt. Die gleichmäßige Arbeitstiefe vom ersten zum letzten Pflugkörper wird mit dem Oberlenker eingestellt - der Pflugrahmen muß parallel zur Bodenoberfläche liegen. Der Oberlenker soll beim Pflügen vom Schlepper zum Pflug leicht ansteigen.
Bei der Ausrüstung mit einem Tastrad **N** wird dieses der gewünschten Arbeitstiefe entsprechend eingestellt. Mit den Anschlagschrauben **O** kann ein Tiefenausgleich von der linken zur rechten Pflughälfte vorgenommen werden. Die Schrauben **O** sind so einzustellen, daß der Stützradstiel sich gerade noch verschieben läßt.

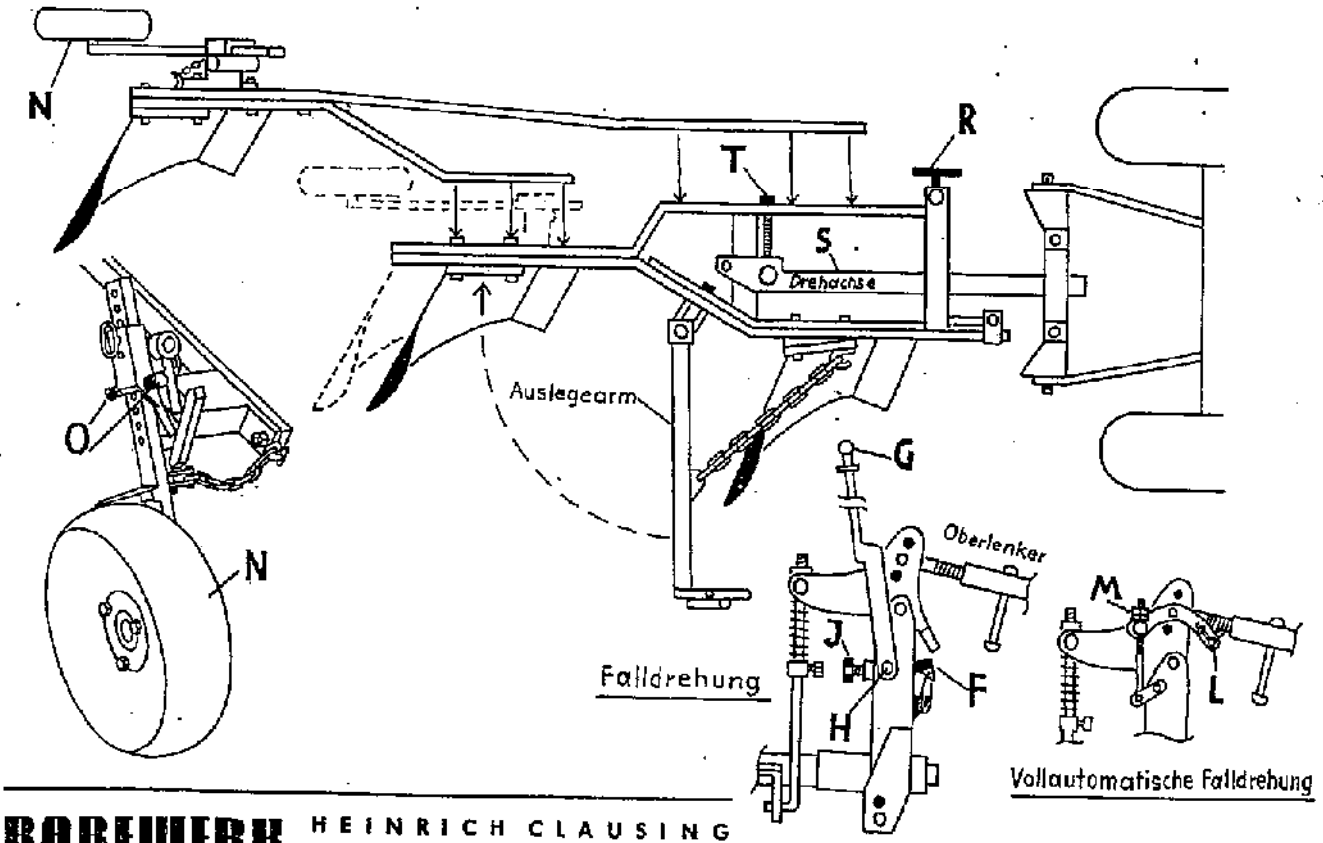

Neigung

Für jede Pflughälfte wird die Neigung getrennt eingestellt. Bodenoberfläche und Grindel sollen etwa im rechten Winkel zueinander stehen.

Spindel **P** für rechtswendende Pflughälfte
Spindel **Q** für linkswendende Pflughälfte.

Mit der Neigung kann ein Tiefenausgleich der vorderen Pflugkörper vorgenommen werden. Arbeitet der erste Körper einer Pflughälfte zu flach, so wird dies durch stärkere Neigung zum Gepflügten ausgeglichen.

Schnittbreite des 1. Körpers

Die Schnittbreite des 1. Körpers wird mit der Spindel **R** eingestellt:

linksrum – schmaler
rechtsrum – breiter

Ist nach diesen Einstellungen ein Gegensteuern des Schleppers notwendig, so muß die Drehachse **S** verschoben werden.
Zieht der Schlepper z.B. vorn zum Gepflügten, so muß die Drehachse **S** mit den Spindeln **R** und **T** zum Gepflügten hin verschoben werden.

Vorwerkzeuge

Sie lassen sich einzeln verstellen. Mit den Befestigungsschrauben **U** kann die Lage der Düngereinleger-Vorschäler auch seitlich zum Pflugkörper verändert werden. Auf gleichmäßigen Tiefgang der Vorwerkzeuge untereinander ist zu achten.

Transportstellung – hydraulische Drehung

Rechtswendende Pflughälfte zeigt nach unten. Die Endlagenverriegelung **A** wird eingelegt.

– bei Falldrehung

Rechtswendende Pflughälfte zeigt nach unten. Die Transportsperre **F** wird eingelegt.

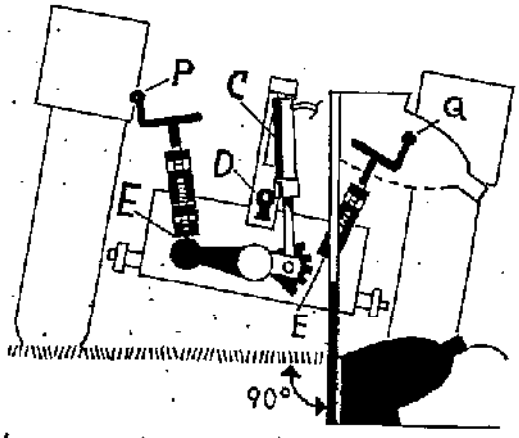

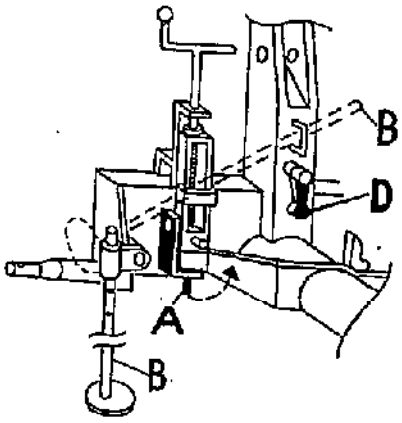

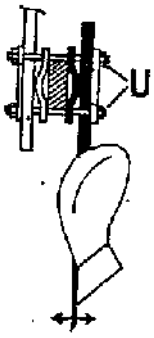

Wartung und Pflege

Alle beweglichen Teile, insbesondere Spindeln und Tastrad, sind von Zeit zu Zeit mit Fett zu versorgen. Sämtliche Schrauben sind des öfteren auf festen Sitz zu überprüfen – dies ist besonders wichtig nach dem Ersteinsatz.

Achtung

Der Aufenthalt im Schwenkbereich des Gerätes ist zu meiden. Die Transportsicherung **A** (bei hydraulisch drehend) bzw. **F** (Falldrehung) muß bei der Straßenfahrt eingelegt sein. Verkehrsgefährdende Teile am Anbaugerät müssen bei der Straßenfahrt abgedeckt bzw. mit weiß – rot gestreiften Tafeln oder Folien kenntlich gemacht werden. Ausführliche Information, auch über die Beleuchtungsvorschriften, ist der Straßenverkehrszulassungsordnung zu entnehmen.

Empfehlung

Wollen Sie gleichzeitig mit dem Pflügen Ihren Acker saatfertig machen oder sogar pflügen, saatbettbereiten und säen – in einem Arbeitsgang und spurenfrei – dann informieren Sie sich bitte über Rabewerk-Pflugnachlaufgeräte.

Wichtig bei Ersatzteilbestellungen:

Bitte machen Sie bei jeder Bestellung folgende Angaben:

1. Gerätetype (auf Typenschild eingeschlagen).
2. Maschinennummer (auf Typenschild und Rahmen eingeschlagen).

▲
Typenschild

3. Bestellnummer oder, falls hinter der entsprechenden Bildnummer keine Bestellnummer angegeben ist, die Lager-Nummer bzw. die DIN-Nummer mit den dazugehörigen Maßen. Wünschen Sie den Bezug kompletter Baugruppen, so geben Sie bitte die unterstrichene Bestellnummer an.
4. Die gewünschte Stückzahl der zu liefernden Ersatzteile.

RABEWERK
GmbH + Co., Landmaschinenfabrik, D-49152 Bad Essen
Telefon: (05472) 7710 · Telex: 941617 · Telefax: (05472) 771190

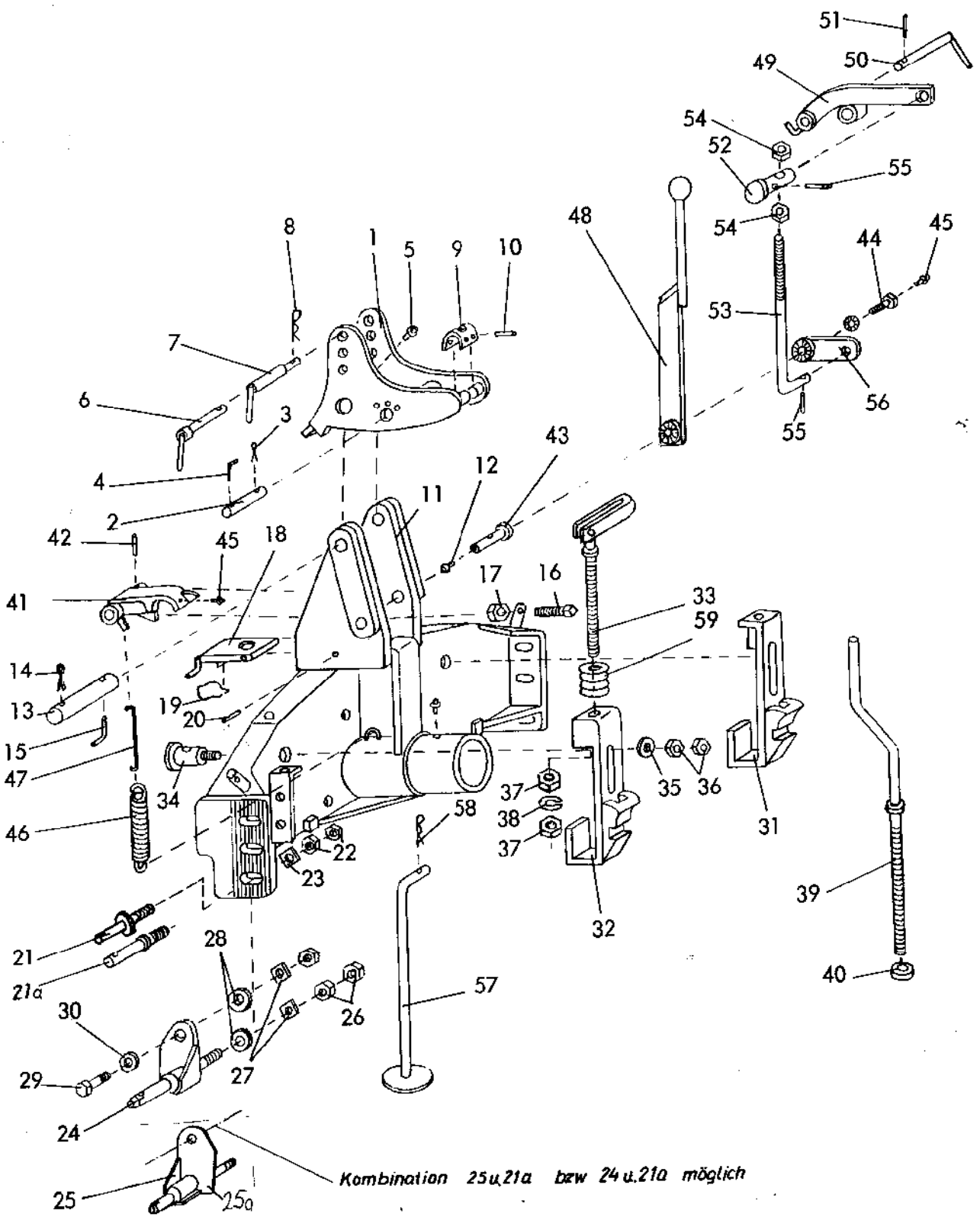

	Bild-Nr.	Bestell-Nr.		Lager-Nr.	Maße	Gew. kg	Stück
Taube H Ausführung II	1	4292.01-1	1 Knickturm	I-1064/1			
	2	4292.01-2	1 Hakenbolzen	I-1064/2			
	3	4292.01-3	1 Splint	DIN 94	8 x 40		
	4	4292.01-4	1 Sicherungsstift				

2

	Bild-Nr.	Bestell-Nr.		Lager-Nr.	Maße	Stück Gew. kg	
Taube H Ausführung II	5	4292.01-5	1 Schmiernippel	KX - 8x7			
		4292.01	Knickturm kompl.				
	6	4292.02	1 Stock für oberen Lenker, Norm I, nur bei automatischer Auslösung	DTB - 140 - 122			
	6	4292.03	1 Stock für oberen Lenker, Norm I, nur bei Handauslösung	DTB - 110 - 82			
	7	4292.04	1 Stock für oberen Lenker, Norm II, nur bei automatischer Auslösung	DTB - 140 - 70			
	7	4292.05	1 Stock für oberen Lenker, Norm II, nur bei Handauslösung	DTB - 110 - 38			
	8	4292.06	1 Federsteckstock	BTB-5 x 20 B			
	9	4292.07-1	1 Kreuzlager	A-2000/1			
	10	4292.07-2	2 Spannhülsen	DIN 1481	8 x 50		
		4292.07	Kreuzlager kompl.				
	11	4259.08-1	1 Turm	I-1065 B			
	12	4292.08-2	1 Schmiernippel	KX -8x7			
	13	4292.08-3	1 Knickturmbolzen	A-2002/1			
	14	4292.08-4	1 Splint	DIN 94	8 x 40		
	15	4292.08-5	1 Sicherungsstift	A-2002/2			
	16	4292.08-6	1 Schraube	NVS -20 x 60			
	17	4292.08-7	1 Mutter	DIN 936 6 S	M 20		
	18	4292.08-8	1 Klappe	A-2062 B			
	19	4292.08-9	1 Ringfeder	RTB-3,6			
	20	4292.08-10	2 Spannhülsen	DIN 1481	5 x 24		

	Bild-Nr.	Bestell-Nr.		Lager-Nr.	Maße	Gew. kg	Stück 3
Taube H Ausführung II	21	4292.09-1	2 Achskopfbolzen Norm I	A-1928 D			
	21 a	4292.09-1 a	2 Achskopfbolzen Norm I	A - 1928 D			
	22	4292.09-2	4 Muttern	DIN 934 6 S	M 24		
	23	4292.09-3	2 Laschen	A-2031			
		4292.09	Achskopfbolzen Norm I kompl.				
	24	4292.10-1	Achskopfbolzen Norm II Ausführung 1	E-1594D/1			
	25	4292.11-1	Achskopfbolzen Norm II Ausführung 2	E-1594D/2			
	25a	4292.11-2	Platte				
	26	4292.10-2	2 Muttern	DIN 934 6 S	M 24		
	27	4292.10-3	2 Laschen	A-2031			
	28	4292.10-4	2 Zahnscheiben	EC-2530			
	29	4292.10-5	1 Schraube mit Mutter	DIN 931 8 G	24 x 100		
	30	4292.10-6	1 Scheibe	DIN 126	27 ø		
		4292.10	Achskopfbolzen Norm II Ausführung 1				
		4292.11	Achskopfbolzen Norm II Ausführung 2				
	31	4292.12	1 Rastenbügel rechts	I-1067 B/2			
	32	4292.13	1 Rastenbügel links	I-1067 B/1			
	33	4292.14-1	2 Rastenspindeln mit Klappgriff	A-2070			
	34	4292.14-2	2 Rastenspindelmuttern	I-1067 B/3			
	35	4292.14-3	2 Scheiben	C - 13			
	36	4292.14-4	4 Muttern	DIN 555	M 12		
	37	4292.14-5	4 Muttern	XM-Tr 22 x 5			
	38	4292.14-6	2 Federringe	DIN 127	24 ø		
		4292.14	Rastenspindel kompl.				

	Bild-Nr.	Bestell-Nr.		Lager-Nr.	Maße	Stück Gew. kg	
Taube H Ausführung II	39	4292.15-1	2 Rastenspindeln	E-1900			
	40	4292.15-2	4 Kugeldrucklager	KSRA-25/22			
	34	4292.14-2	2 Rastenspindelmuttern	I-1067 B/3			
	35	4292.14-3	2 Scheiben	C-13			
	36	4292.14-4	4 Muttern	DIN 555	M 12		
	37	4292.14-5	4 Muttern	XM-Tr 22 x 5			
	38	4292.14-6	2 Sicherungsbleche	DIN 432	23 Ø		
		4292.15	Rastenspindel kompl.				
	41	4292.16-1	1 Haken	HRD-1			
	42	4292.16-2	2 Verbundstifte	DIN 1481	8 x 40		
	43	4292.16-3	1 Hakenbolzen	A-2002/3			
	44	4292.16-4	1 Schraube	A-2002/4	M 16x40		
	45	4292.16-5	3 Schmiernippel	KX-8 x 7			
		4292.16	Haken kompl.				
	46	4292.17-1	1 Feder	CF-184			
	47	4292.17-2	1 Federhaken	A-2063			
		4292.17	Feder kompl.				
	48	4292.18	1 Handhebel	A-1938 C			
	49	4292.19-1	1 Auslösehebel	I-1083/1			
	50	4292.19-2	1 Druckbolzen	I-1083/2			
	51	4292.19-3	1 Spannhülse	DIN 1481	5 x 30		
	52	4292.19-4	1 Stellhebelzapfen	I-1083/3			
	53	4292.19-5	1 Stellstange	I-1083/4			
	54	4292.19-6	2 Muttern	DIN 555	M 10		
	55	4292.19-7	2 Spannhülsen	DIN 1481	5 x 24		

	Bild-Nr.	Bestell-Nr.		Lager-Nr.	Maße	Gew. kg	Stück
Taube H Ausführung II	56	4292.19-8	1 Stellhebel	I-1083/5			
		4292.19	Automatische Auslösung kompl.				
	57	4292.20-1	1 Abstellstütze	A-2091			
	58	4292.20-2	1 Federsteckstock	BTB-5 x 20 D			
		4292.20	Abstellstütze kompl.				
	59	4292.20a	4 Tellerfedern	TDF-60x 22,4x 3			

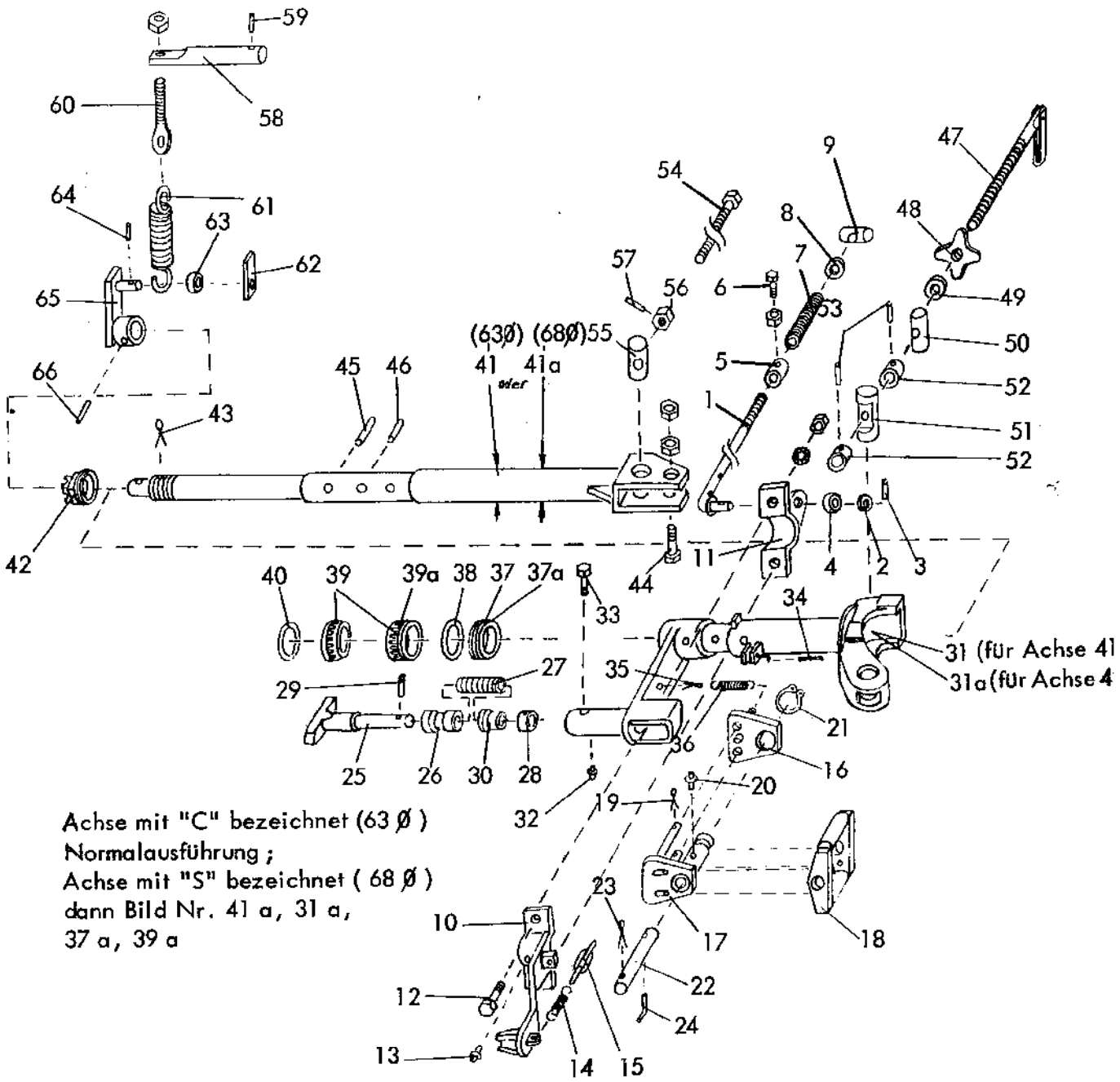

Achse mit "C" bezeichnet (63 Ø)
Normalausführung;
Achse mit "S" bezeichnet (68 Ø)
dann Bild Nr. 41 a, 31 a,
37 a, 39 a

	Bild-Nr.	Bestell-Nr.		Lager-Nr.	Maße	Gew. kg	Stück
"Taube	1	4292.21-1	1 Zugstange	A-2000/2			
H	2	4292.21-2	1 Scheibe	DIN 126	23 Ø		
Ausführung	3	4292.21-3	1 Spannhülse	DIN 1481	6 x 36		
II	4	4292.21-4	1 Lagerhülse	A-2000/3			
	5	4292.21-5	1 Stellring	A-2000/4			
	6	4292.21-6	1 Schraube mit Mutter	DIN 558	10 x 25		
	7	4292.21-7	1 Feder	DF-169			

	Bild-Nr.	Bestell-Nr.		Lager-Nr.	Maße	Stück Gew. kg	
Taube	8	4292.21-8	1 Scheibe	DIN 1441	21 Ø		
H	9	4292.21-9	1 Zugstangenmutter	A-2012			
Ausführung							
II		4292.21	Zugstange kompl.				
	10	4292.22-1	1 Lagerschale mit Dreharm				
	11	4292.22-2	1 Lagerschale mit Zugstangenarm				
	12	4292.22-3	2 Schrauben	DIN 601	16 x 35		
	13	4292.22-4	1 Schmiernippel	KX-8x4,2			
		4292.22	Drehwerk wird nur kompl. geliefert	I-1066 D			
	14	4292.23-1	1 Feder	CF-184			
	15	4292.23-2	1 Kette (3 Glieder)	DIN 766	7 Ø		
		4292.23	Feder kompl.				
	16	4292.24-1	1 Entriegelungsplatte	I-1101/1			
	17	4292.24-2	1 Entriegelungsplatte mit Lagerrohr	I-1101/2			
	18	4292.24-3	1 Entriegelungshebel	I-1101/3			
	19	4292.24-4	2 Splinte	DIN 94	5 x 25		
	20	4292.24-5	1 Schmiernippel	KX-8x4,2			
	21	4292.24-6	1 Sicherungsring	DIN 471	30 x 1,5		
	22	4292.24-7	1 Lagerbolzen	I-1101/4			
	23	4292.24-8	1 Splint	DIN 94	6 x 35		
	24	4292.24-9	1 Sicherungsstift	I-1101/5			
		4292.24	Entriegelung kompl.				
	25	4292.25-1	1 Riegel	E-1588B/1			
	26	4292.25-2	1 vordere Buchse	O-235/1			
	27	4292.25-3	1 Feder	DF-180			

	Bild-Nr.	Bestell-Nr.		Lager-Nr.	Maße	Gew. kg	Stück
Taube	28	4292.25-4	1 Stoßring	E-1588B/2			
H	29	4292.25-5	1 Spannhülse	DIN 1481	8 x 45		
Ausführung							
II		4292.25	Riegel kompl.				
	30	4292.26	hintere Buchse	A-2107			
	31	4292.27-1	1 Riegelhalter nur mit 4292.26	O-235/2			
	31a	4292.027-1	1 Riegelhalter nut mit 4292.26	O-235/3			
	32	4292.27-2	1 Schmiernippel	KX-8x4,2			
	33	4292.27-3	1 Schraube	AM DIN561 8 G	10 x 15		
	34	4292.27-4	1 Spannhülse	DIN 1481	5 x 24		
	35	4292.27-5	1 Splint	DIN 94	5 x 30		
	36	4292.27-6	1 Feder	CF - 128			
		4292.27	Riegelhalter kompl.				
		4292.027	Riegelhalter kompl.				
	37	4292.28	1 Satz Dichtscheiben	A-1933B/1			
	37a	4292.028	1 Satz Dichtscheiben	A-1933B/2			
	38	4292.29	1 Filzring	A-1933B/3			
	39	4292.30	2 Kegelrollenlager	30 211			
	39a	4292.030	1 Kegelrollenlager	32 013			
	40	4292.31	1 Filzstreifen				
	41	4292 32-1	1 Drehachse	E-1675/1			
	41a	4292.032-1	1 Drehachse	E-1675/2			
	42	4292 32-2	1 Kronenmutter	GKM	48 x 1,5		
	43	4292.32-3	1 Splint	DIN 94	8 x 80		

	Bild-Nr.	Bestell-Nr.		Lager-Nr.	Maße	Stück Gew. kg	
Taube H Ausführung II	44	4292.32-4	1 Schraube mit 2 Muttern	DIN 601	20 x 75		
	45	4292.32-5	2 Verbundstifte	DIN 1481	16 x90		
	46	4292.32-6	1 Verbundstift	DIN 1481	16 x 75		
		4292.32	Drehachse kompl.				
		4292.032	Drehachse kompl.				
	47	4292.33-1	1 Breitenstellspindel mit Klappgriff wird nur geliefert mit 4292.33-6 und 4292.33-7	A-1931 B/1			
	48	4292.33-2	1 Gegenmutter	MF - 67			
	49	4292.33-3	1 Ring	A-1931 B/2			
	50	4292.33-4	1 Spindelmutter	MF - 692			
	51	4292.33-5	1 Spindellager	LB - 5			
	52	4292.33-6	2 Spindellagermuttern	A-1931 B/3			
	53	4292.33-7	2 Spannhülsen	DIN 1481	6 x 36		
		4292.33	Breitenstellspindel mit Klappgriff kompl.				
	54	4292.34-1	1 Rahmenverlagerungsspindel wird nur geliefert mit 4292.34-3 und 4292.34-4	A-1929			
	55	4292.34-2	1 Spindelmutter	MF - 42			
	56	4292.34-3	1 Mutter	DIN 555	M 20		
	57	4292.34-4	1 Spannhülse	DIN 1481	6 x 30		
		4292.34	Rahmenverlagerungsspindel kompl.				
	58	4292.35-1	1 Federhalterbolzen	E-1628 B			
	59	4292.35-2	1 Spannhülse	DIN 1481	6 x 30		
	60	4292.35-3	1 Ösenschraube mit 2 Muttern	OS -16x95			
	61	4292.35-4	1 Feder	CF-262 B			
	62	4292.35-5	1 Scheibe	E-1628/B			
	63	4292.35-6	1 Distanzring	E-1628/B			

	Bild-Nr.	Bestell-Nr.		Lager-Nr.	Maße	Gew. kg	Stück
Taube	64	4292.35-7	1 Spannhülse	DIN 1481	5 x 30		
H	65	4292.35-8	1 Kurbel	E-1628 B			
Ausführung	66	4292.35-9	1 Spannhülse	DIN 1481	13 x 50		
II							
		4292.35	Drehhilfsfeder kompl.				

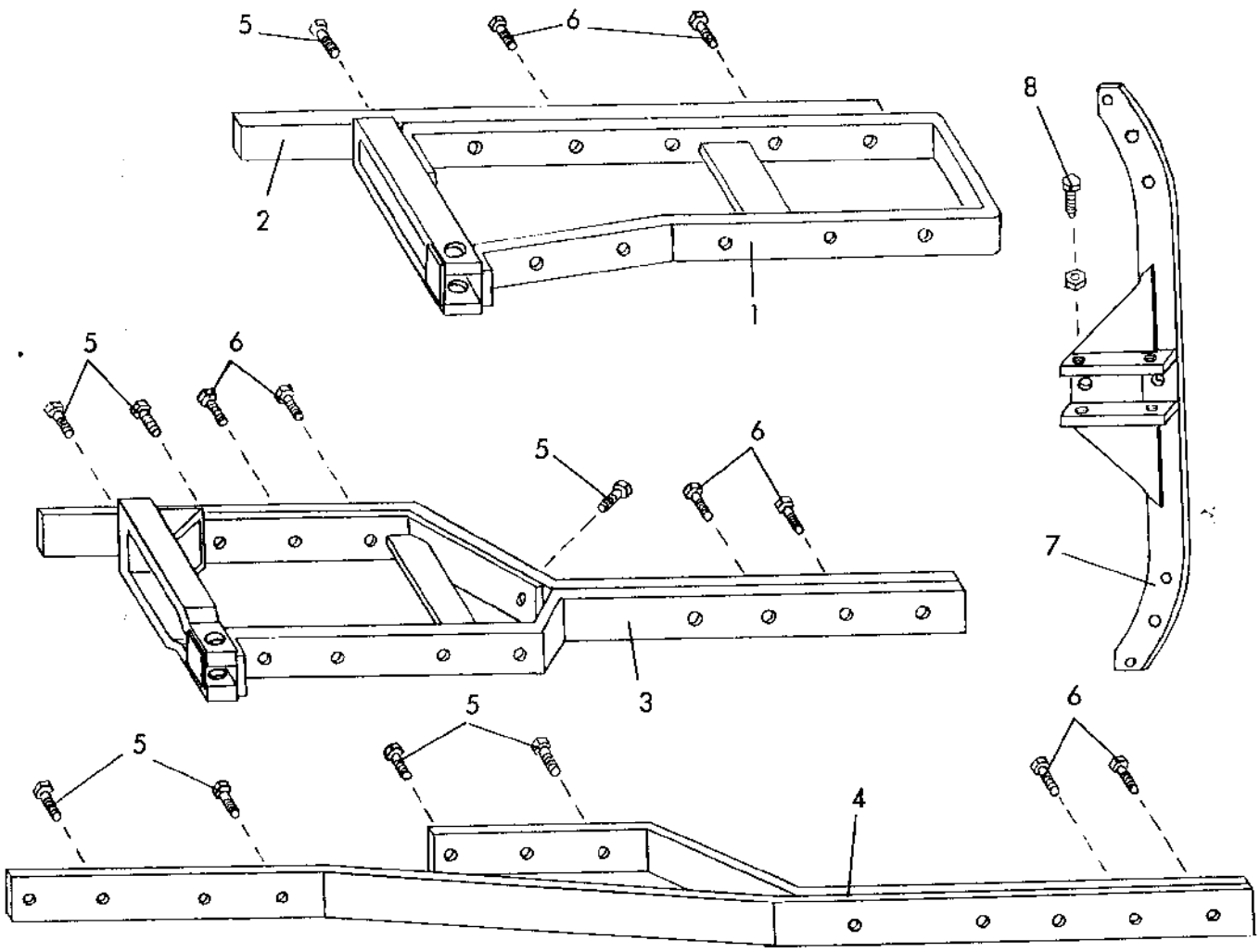

	Bild-Nr.	Bestell-Nr.		Lager-Nr.	Maße	Gew. kg	Stück
Taube H Ausführung II	1	4292.36	1 Grundrahmen einfurchig Pflugtypen Taube LK-55, L-55, -55, K-60, -55 v, K-60 v	E-1570B/1			
	2	4292.37	1 Körperrahmenschiene leicht Taube L-55, LK-55	E-1570B/2			
	2	4292.38	1 Körperrahmenschiene normal Taube - 55, K-60	E-1570B/3			
	2	4292.39	1 Körperrahmenschiene verstärkt Taube -55v, K-60 v	E-1570B/4			
	3	4292.40	1 Grundrahmen zweifurchig Pflugtype Taube L-55, LK-55	I-1092 E/1			

	Bild-Nr.	Bestell-Nr.		Lager-Nr.	Maße	Stück Gew. kg	
Taube H Ausführung II	3	4292.41	1 Grundrahmen zweifurchig Pflugtype Taube -55, K-60	I-1092 E/2			
	3	4292.42	1 Grundrahmen zweifurchig Pflugtype Taube -55v, - 60, K-60 v	I-1092 E/3			
	3	4292.43	1 Grundrahmen zweifurchig Pflugtype Taube -55 ev,- 60v, K-60 ev	I-1092 E/4			
	4	4292.44	1 Drittkörperrahmenansatz Pflugtype Taube L-55, LK-55	I-1092 E/5			
	4	4292.45	1 Drittkörperrahmenansatz Pflugtype Taube -55, K-60	I-1092 E/6			
	4	4292.46	1 Drittkörperrahmenansatz Pflugtype Taube -55v, -55 ev, K-60 v, K-60 ev	I-1092 E/7			
	5	4292.47	Schrauben mit Mutter und Federring	DIN 601	20Ø x Länge mit angeben		
	6	4292.48	Schrauben mit Mutter und Federring	DIN 931 8 G	20 Ø x Länge mit angeben		
	7	4292.49	Grindel 60 x 20 für 550 Körperhöhe				
	7	4292.50	Grindel 60 x 25 für 550 Körperhöhe				
	7	4292.51	Grindel 60 x 25 für 600 Körperhöhe				
	7	4292.52	Grindel ~~60~~ 70 x 30 für 550 Körperhöhe				

	Bild-Nr.	Bestell-Nr.		Lager-Nr.	Maße	Gew. kg	Stück
Taube H Ausführung II	7	4292.53	Grindel 60 x 30 für 600 Körperhöhe				
	7	4292.54	Grindel 60 x 35 für 550 Körperhöhe				
	7	4292.55	Grindel 60 x 35 für 600 Körperhöhe				
	8	4292.56	4 Schrauben mit Mutter	NVS 10 K	20 x 60 b		

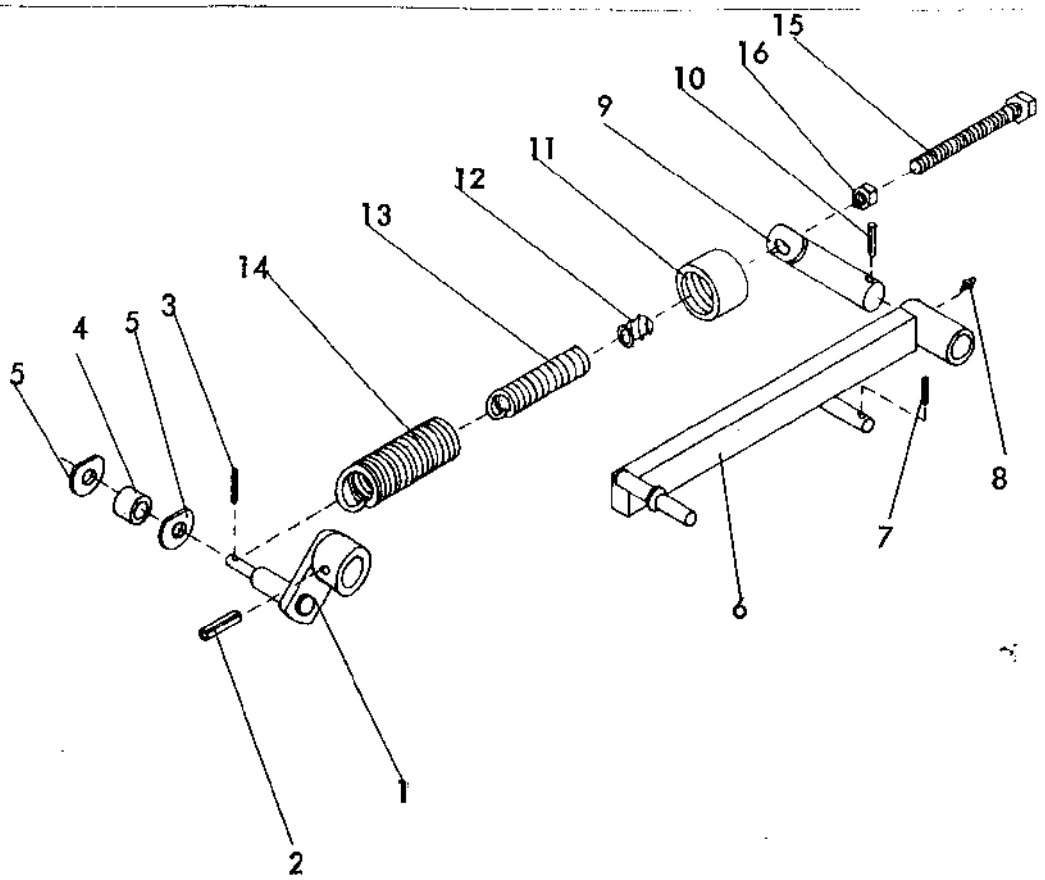

Gerätetyp: Regulierfeder Taube H2/3-furchig

Bild-Nr.	Bestell-nummer	Stück pro Gerät	Ersatzteilbezeichnung	Lager- bzw. DIN-Nummer	Maße	ca. kg/Teil
1	4292.57-1	1	Kurbel	E-1828 B		
2		1	Verbundstift	DIN 1481	~~13x50~~ 13x60	
3		1	Spannhülse	DIN 1481	5x30	
4	4292.57-2	1	Gleithülse	E-1828 B		
5	4292.57-3	2	Scheiben	E-1828 B		
6	4292.57-4	1	Ausgleichsfederhalter	A-2666 E-2554		
7		1	Spannhülse	DIN 1481	5x30	
8		1	Schmiernippel	H 1		
9	4292.57-5	1	Schwenkbolzen für Ausgleichsfeder	A-2672		
10		1	Spannhülse	DIN 1481	6x36	
11	4292.57-6	1	Federhalter	SCF-11x47		
12	4292.57-7	1	Federhalter	SCF-8x28 B		
13	4292.57-8	1	Feder	TCF-267		
14	4292.57-9	1	Feder	TCF-285		
15		1	Schraube	DIN 558	M 16x130	
16		1	Mutter	DIN 555	M 16	
	4292.57	1	Regulierfeder komplett Bild- Nr. 1-16			

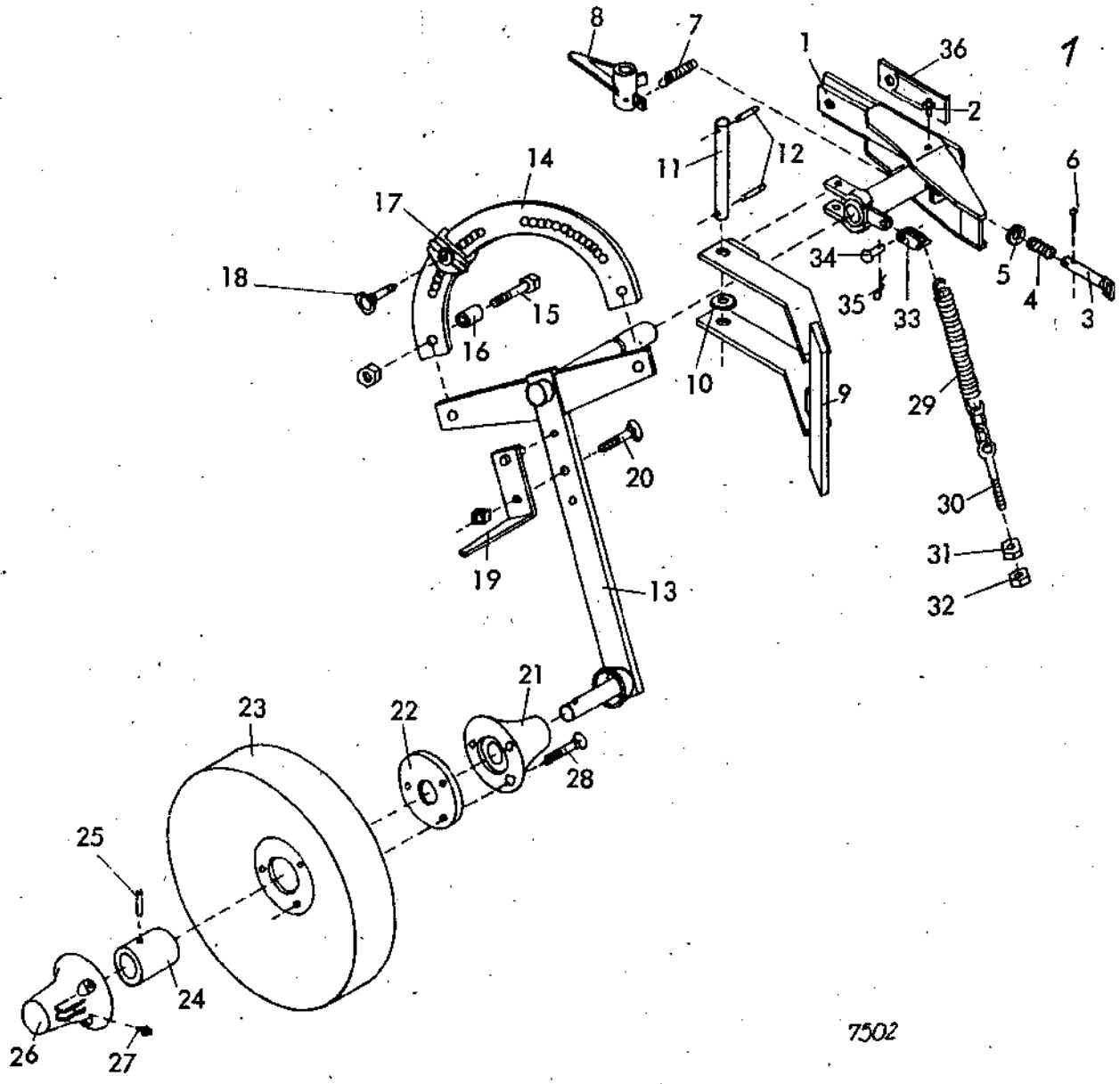

	Bild-Nr.	Bestell-Nr.		Lager-Nr.	Maße	Stück Gew. kg	
Stützrad mit Gleitlagerung für Drehpflüge	1	7502.01-1	1 Stützradh alter	I-1128E/1			
	2	7502.01-2	1 Schmiernippel	KX-8x7			
	3	7502.01-3	1 Sicherungsstock	I-1128E/2			
	4	7502.01-4	1 Feder	DF - 129			
	5	7502.01-5	1 Scheibe	DIN 126	14 ø		
	6	7502.01-6	1 Splint	DIN 94	4 x 25		
		7502.01	Stützradhalter kpl.				
	7	7502.02	1 Feder	CF - 149			
	8	7502.03	1 Riegel	RD - 18			

2	Bild-Nr.	Bestell-Nr.	Benennung	Lager-Nr.	Maße	Stück pro Ger
Stützrad mit Gleitlagerung für Drehpflüge	9	7502.04-1	1 Mitnehmer	I-1090 D/1		
	10	7502.04-2	2 Scheiben	DIN 126	23 Ø	
	11	7502.04-3	1 Lagerbolzen	I-1090 D/2		
	12	7502.04-4	2 Spannhülsen	DIN 1481	6 x 36	
		7502.04	Mitnehmer komplett			
	13	7502.05-1 oder	1 Stützradstiel 50 x 22	O-223 C/1		
		7502.06-1	1 Stützradstiel 50 x 25	O-223 C/2		
	14	7502.05-2	1 Rastenbogen	O-223 C/3		
	15	7502.05-6	2 Schrauben mit Muttern und Federringen	DIN 601	16 x 70	
	16	7502.05-5	2 Distanzrohre	A - 2231		
	17	7502.05-3	2 Rasten	RD - 19		
	18	7502.05-4	2 Schrauben mit Griff	OS-16 x 35		
	19	7502.05-7	1 Abstreifer	A - 2037 B		
	20	7502.05-8	1 Senkschraube mit Mutter und Federring	DIN 608	10 x 45	
		7502.05	Stützradstiel 50 x 22 für Gleitlager komplett			
		7502.06	Stützradstiel 50 x 25 für Gleitlager komplett			
	21	7502.08-1	1 hintere Radnabe	RWA - 44		
	22	7502.08-2	2 Dichtungen	DW - 4		
	23	7502.11-3	1 Radscheibe	RVA - 404	400 Ø x 110	
	23	7502.08-3	1 Radscheibe	RVA - 504	500 Ø x 100	
	23	7502.09-3	1 Radscheibe	RVA - 505	500 Ø x 120	
	24	7502.08-4	1 Stoßring	SW - 45		
	25	7502.08-5	1 Kerbstift	DIN 1473	8 x 50	
	26	7502.08-6	1 vordere Radnabe	RWA - 45		
	27	7502.08-7	1 Schmiernippel	KX - 8 x 7		
	28	7502.08-8	3 Senkschrauben mit Muttern und Federringen	DIN 608	10 x 50	
		7502.11	Radscheibe (400 Ø, 110 mm breit) mit Gleitlagerung komplett			

	Bild-Nr.	Bestell-Nr.	Benennung	Lager-Nr.	Maße	Stück pro Ger
Stützrad mit Gleitlagerung für Drehpflüge		7502.08	Radscheibe (500 Ø , 100 mm breit) mit Gleitlagerung komplett			
		7502.09	Radscheibe (500 mm Ø, 120 mm breit) mit Gleitlagerung kompl.			
	29	7502.07-8	1 Feder	CF-250		
	30	7502.07-9	1 Ösenschraube	OS-16x75		
	31	7502.07-3	1 Mutter	DIN 555	M 16	
	32	7502.07-10	1 flache Mutter	DIN 936	M 16	
	33	7502.07-4	1 Federhalter	A - 2174		
	34	7502.07-5	1 Nietbolzen	DIN 124	16 x 35	
	35	7502.07-6	1 Federsteckstock	BTB-5x20 D		
		7502.07	Feder mit Ösenschraube kompl.			
	36	7502.10	1 Breitenstellkeil	ZR - 1		