Версия : **Jul 2014**

КАТАЛОГ ЗАПАСНЫХ ЧАСТЕЙ

ПЛУГ ПОЛУНАВЕСНОЙ ОБОРОТНЫЙ НА ОДНОМ ОПОРНОМ КОЛЕСЕ **"SP9 COMPACTE"**

N° ОРУДИЯ : N 132 970

GRÉGOIRE-BESSON S.A..
Rue Victor Grégoire
49 230 MONTFAUCON - MONTIGNÉ
FRANCE

Tél. : 33 (0)2 41 64 72 67
Fax : 33 (0)2 41 64 67 73

Web : www.gregoire-besson.com
Email : Contactfr@gregoirebesson.fr

GRÉGOIRE BESSON

КАТАЛОГ ЗАПЧАСТЕЙ SP-B9 "Компакт"
N° ПЛУГА : N 132 970

Номер листа	Наименование листа	Гамма	Изменение		N° стр.
AB 11 29	Charrue SP-B9 Cpte 816/170/100 (7+1) SPB9 8/170/100 (7+1)	AB 11 29;	21/01/2013	B	2
RA 72 02	Palonnier fixe 4N-D3 Std Сцепка неподвижн. 4N D3 Std	RA 72 02;	19/11/2012	B	3
RA 90 01	Retournement SP9-SPW9 Std Переворот SP9-SPW9 станд.	RA 90 01 & RA 90 01C	31/03/2014	D	4
1212149	Kit Hyd. N°60 Retourn.+ Roue SP9 Гидр.комплект N°60 переворот+ Колесо SP9	1 212 149;	18/10/2012	C	8
Fut-piston	Fut + Piston retournement cremailliere	0	12/12/2011	A	9
RA 92	Valve PUSH-PULL 1/2" à clapet Муфта разрывная 1/2" с клапаном	RA 92	9/05/2007	B	10
RB 42 01	Déport SP9 Mécanique Боковое смещение SP9 Mécanique	RB 42 01 & 122 334	16/01/2006	A	11
RB 505 106	Barre de stab. SP9 CPT 4446mm (2), angle méca Балка стаб. 4446x2 Угол механ.	RB 505 106	20/01/2009	C	12
RB 17 807	Caisson 7 corps (1000) SPB9 Cpte (Av+6) Рама 7/100 SPB9-CPT (Передн.+6)	RB 17 807	20/12/2005	A	13
RB 26 21	Rallonge Av-Ar SPB9 (1000) 5angles Дополнительная Передн.-Ar SPB9 100 5Угол	RB 26 21	16/01/2006	A	14
RB 42 04	Angle de roue SP9 Mécanique Угол de roue SP9 Mécanique	RB 42 04	19/10/2010	B	15
RB 60 33	Roue 500/45-22.5 404 SP9-CPT Колесо 500/45-22.5 SP9-CP	RB 60 33;	16/02/2009	C	16
1292164	Kit moyeu de roue SP9, monté Набор ступица колеса SP9, в сборе	1 292 164;	07/12/2011	B	20
RF 904 102	Suspension Hydropneumatique SP(W)9 Гидропневматическая подвеска колеса	RF 904 102;	27/05/2009	A	21
RC 32 31	Sécurité boulon dégageante B9 (5 angles) Защита SPB9 GB 5 Уголs	RC 32 31;RC 32 32; RC 32 33;RC 32 34;	25/09/2013	B	22
RD 43 03-04	Corps B2 EP+C Soc16" AR8HLM Корпус B2 EP+C Soc16" AR8HLM	RD 43 03;RD 43 04;	29/10/2008	A	23
RE 12 01	Support Rasette Standard (Paire) Кронштейн предплужника стандартный пара	RE 12 01;RE 12 03; RE 12 05;RE 12 07;	22/12/2005	A	24
RE 54 01	Rasettte Maïs Предплужник под кукурузу 40x20x345	RE 54 01;RE 54 02;	09/11/2010	B	25
RF 90 58	Rampe Signalisation Ar M20	RF 90 58;	23/06/2014	A	26
RF 92 012	Boulon de securite 10.9 / B4-B7-B9 Болт защиты класс 10.9 (2)	RF 92 012;	3/09/2007	A	27
UI 18 69	Kit stickers pour gamme SP9	UI 18 69;	13/02/2014	A	28

Плуг SPB9 816/170/100 (7+1)

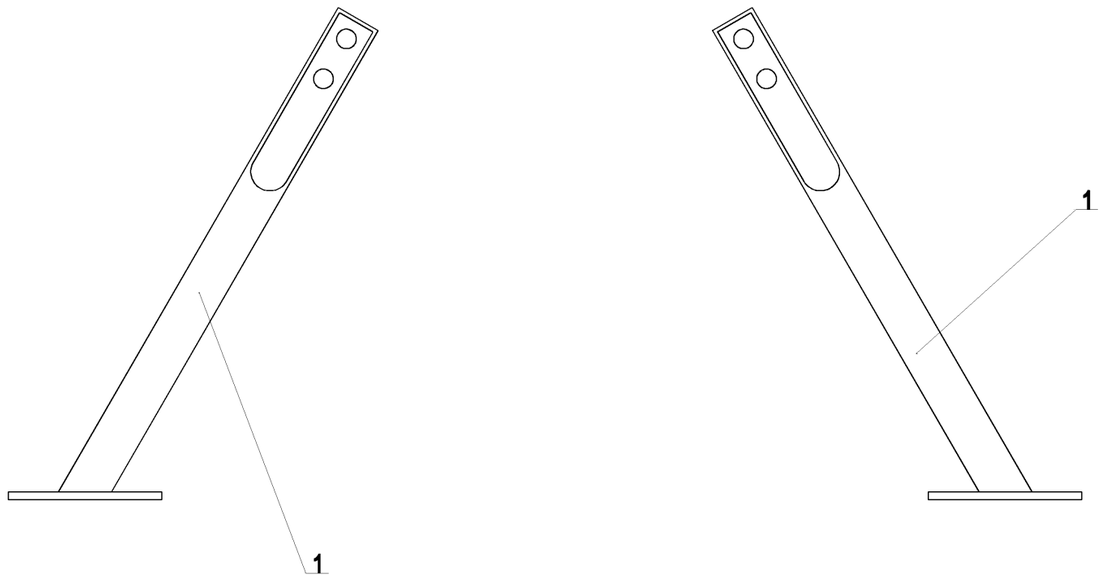

AB 11 29 (1/1)

22-Mar-06

Revision : B
M a J :21-Jan-13

Плуг SPB9 816/170/100 (7+1)

Справка	Количество	№ по каталогу	Наименование
1	2	1 223 162	Bequille charrue SP9 NM (05/2000) courte Подставка плуга SP 1м60 (NM с 05/2000)

22-Mar-06

Revision : B
M a J :21-Jan-13

AB 11 29 (1/1)

Траверса сцепки Fixe 4N-D3- станд.

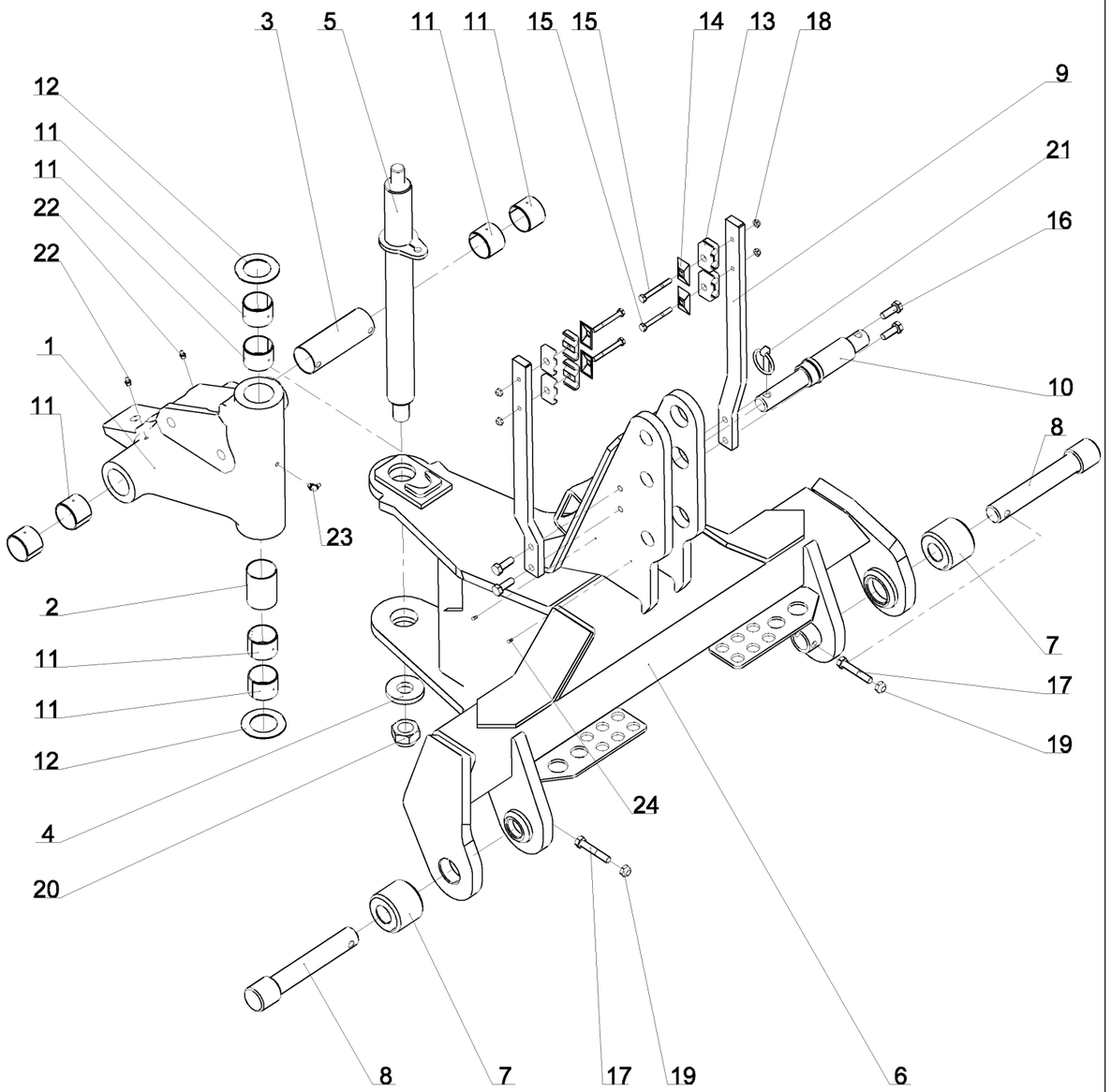

RA 72 02 (1/1)

11-Jul-11

Revision : B
M a J :19-Nov-12

Траверса сцепки Fixe 4N-D3- станд.

Справка	Количество	N° по каталогу	Наименование
1	1	1 223 210 U	Cardan SP 110° moule Кардан литой SP9 на 110°
2	1	1 223 221	Douille de graissage verticale sur cardan moule Втулка смазки кардана вертикальная
3	1	1 223 222	Douille de graissage horizontale sur cardan moule Втулка смазки кардана горизонтальная
4	1	122 106	Rondelle plate speciale 30.5x70x10 Шайба плоская специальная 30.5 x 70 x 10
5	1	122 128	Axe vertical cardan SP 110°- Dia 50, lg. : 605 mm, pas 2.00 Ось вертикальная кардана SP 110° диам.50 дл.605 шаг 2.00
6	1	122 191	Palonnier SP Fixe 3N / 4N Траверса неподвижная 3N/4N
7	2	122 193	Douille d'attelage Palonnier SP 3N/4N Муфта пальца усиленной сцепки
8	2	122 194	Broche d'att inf D3 / Palonnier SP fixe 3N/4N Палец усиленной сцепки
9	2	122 195	Support tuyaux / palonnier SP Кронштейн крепления шлангов
10	1	122 197	Broche d'attelage de 3eme point Cat. III / IV Палец сцепки 3-ей точки Quick
11	8	122 246	Bague bronze (BRM80) - Dia50x55, lg. : 40 mm Втулка бронзовая (BRM80) - Dia50x55, lg. : 40 mm
12	2	122 295	Rondelle plate speciale 50.5x82x2 Шайба плоская спец. 50.5 x 82 x 2
13	8	122 360	Collier double 2x16 nu noir Зажимный хомут двойной 2x16 черный
14	4	122 361	Plaque Sup. bombee, collier 2x16 28x49 Пластина боковая выгнутая 2x16 28x49
15	4	VI 27 12	Vis H M8x 70 - 8.8 ZNBL Болт H M8x 70 - 8.8 ZNBL
16	4	VI 29 05	Vis H M12x 35 - 8.8 ZNBL Болт H M12x 35 - 8.8 ZNBL
17	2	VI 29 16	Vis H M12x 70 - 8.8 ZNBL Болт H M12x 70 - 8.8 ZNBL
18	4	VJ 320	Ecrou frein std H M 8 - pas 125 Гайка с нейлостопором std H M 8 шаг 125
19	2	VJ 322	Ecrou frein std H M 12 - pas 175 Гайка с нейлостопором std H M 12 шаг 175
20	1	VJ 335	Ecrou frein std H M 30 - pas 200 Гайка с нейлостопором std H M 30 шаг 200
21	1	VL 103	Goupille "Clips" Dia10 Z Шплинт с пружин.кольцом Dia 10 Z
22	2	VM 201	Graisseur droit - M8, pas125 Смазчик прямой M8 шаг 125
23	1	VM 203	Graisseur coude 90° M8x125 Смазчик M8x125 угловой 90°
24	2	VM 410	Rivet tete ronde 4x9 Заклепка с круглой головкой Dia 4x9,5

11-Jul-11

Revision : B
M a J :19-Nov-12

RA 72 02 (1/1)

Переворот Станд.

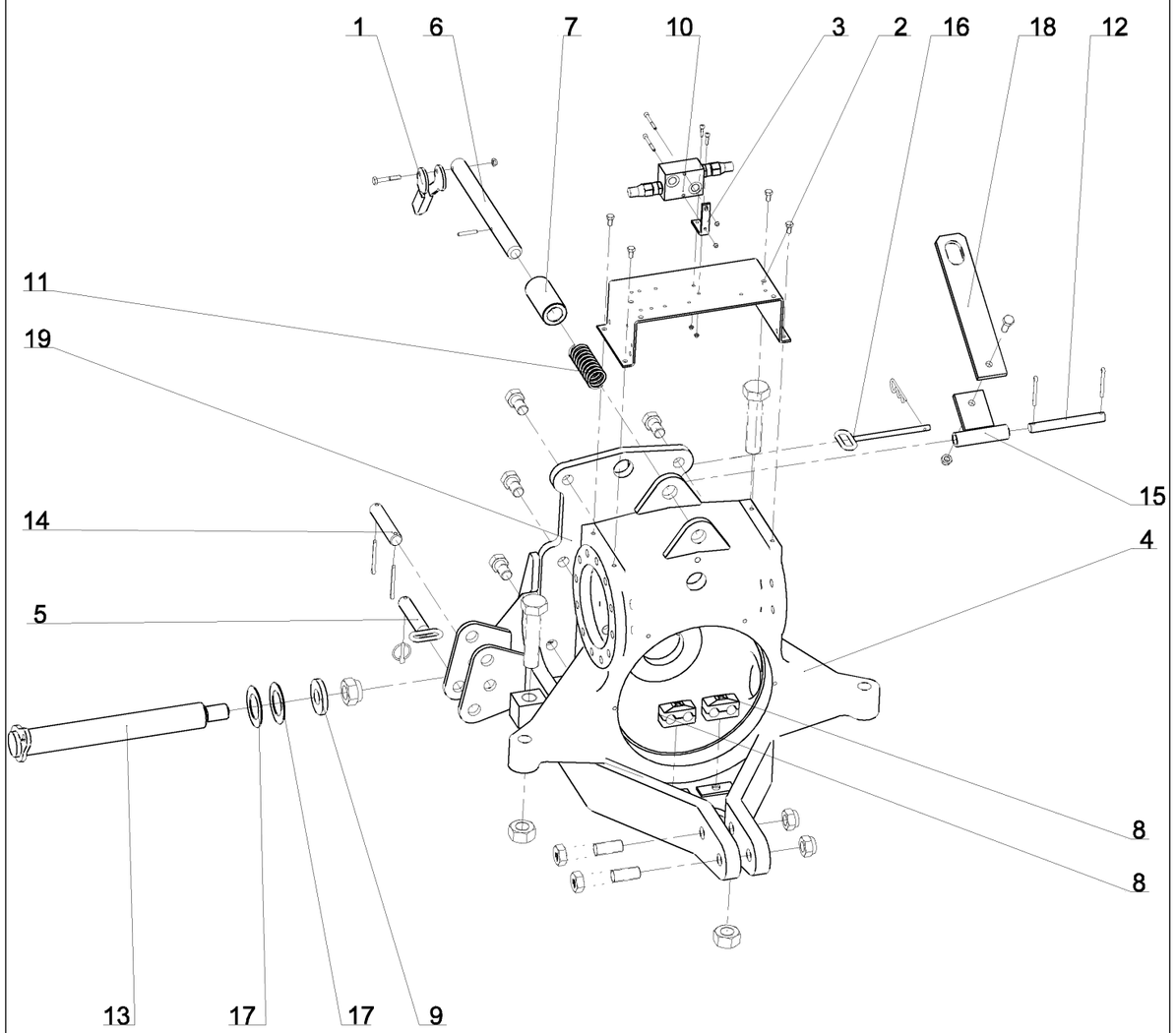

RA 90 01 (1/4)

20-Dec-05

Revision : D
M a J : 31-Mar-14

Переворот Станд.

Справка	Количество	№ по каталогу	Наименование
1	1	1 123 115	Came de blocage en transport Кулак блокировки в транспортном положении
-	1	1 212 149	Kit Hyd. N°60, Retournement + Roue SP9 Гидр.комплект N°60 переворот+ Колесо SP9
2	1	1 223 112	Support distributeur SP Кронштейн распределителя SP
3	1	1 223 115	Support limiteur de pression / Av Tr SP9 Кронштейн ограничителя давления
4	1	1 223 152 U	Boitier de retournement SP Коробка переворота SP 12 отв
5	2	1 223 164	Broche de bequille SP Палец подставки SP
6	1	1 223 173	Axe blocage transport NM SP9 Ось блокировки в трансп. положении NM SP9
7	1	1 223 211	Douille blocage transport SP9 Втулка блокировки в транспортном положении SP9
8	2	1 235 106	Collier double 2x20 complet Хомут двойной - 2 x 20 мм в сборе
9	1	122 106	Rondelle plate speciale 30.5x70x10 Шайба плоская специальная 30.5 x 70 x 10
10	1	122 221	Limiteur de pression 3/8 tare 180 bars Ограничитель давления VBQ 3/8
11	1	122 224	Ressort de blocage en transport - Dia 40, lg. : 110 mm Пружина № 12 бис блокировки в транспортном положении Dia 40 дл. 110мм
12	1	122 249	Axe de la bride de blocage - Dia 18, lg. : 155 mm Ось блокировочной скобы SP Dia18 дл. 155мм
13	1	122 250	Axe horizontal du cardan SP - Dia 50, lg. : 445 mm M30 Ось горизонтальная кардана SP9 110° Dia50 дл. 445 M30
14	2	122 253	Axe de bequille - Dia 25, lg. : 122 mm Ось подставки SP Dia 25 дл.120мм
15	1	122 273	Bride de blocage Ar. SP Скоба блокировки задняя, сварная SP
16	1	122 292	Broche de bride SP - Dia 10, lg. : 158 mm Палец скобы, сварной SP Dia 10 дл.150мм
17	2	122 295	Rondelle plate speciale 50.5x82x2 Шайба плоская спец. 50.5 x 82 x 2
18	1	122 373	Bride de blocage Av. - lg. : 315 mm Скоба блокировки передняя SP9 дл. 315мм
19	1	122 375	Berceau Av. train SP NM (05/2000) Плита качающаяся передка SP

20-Dec-05

Revision : D
M a J :31-Mar-14

RA 90 01 (1/4)

Переворот Станд.

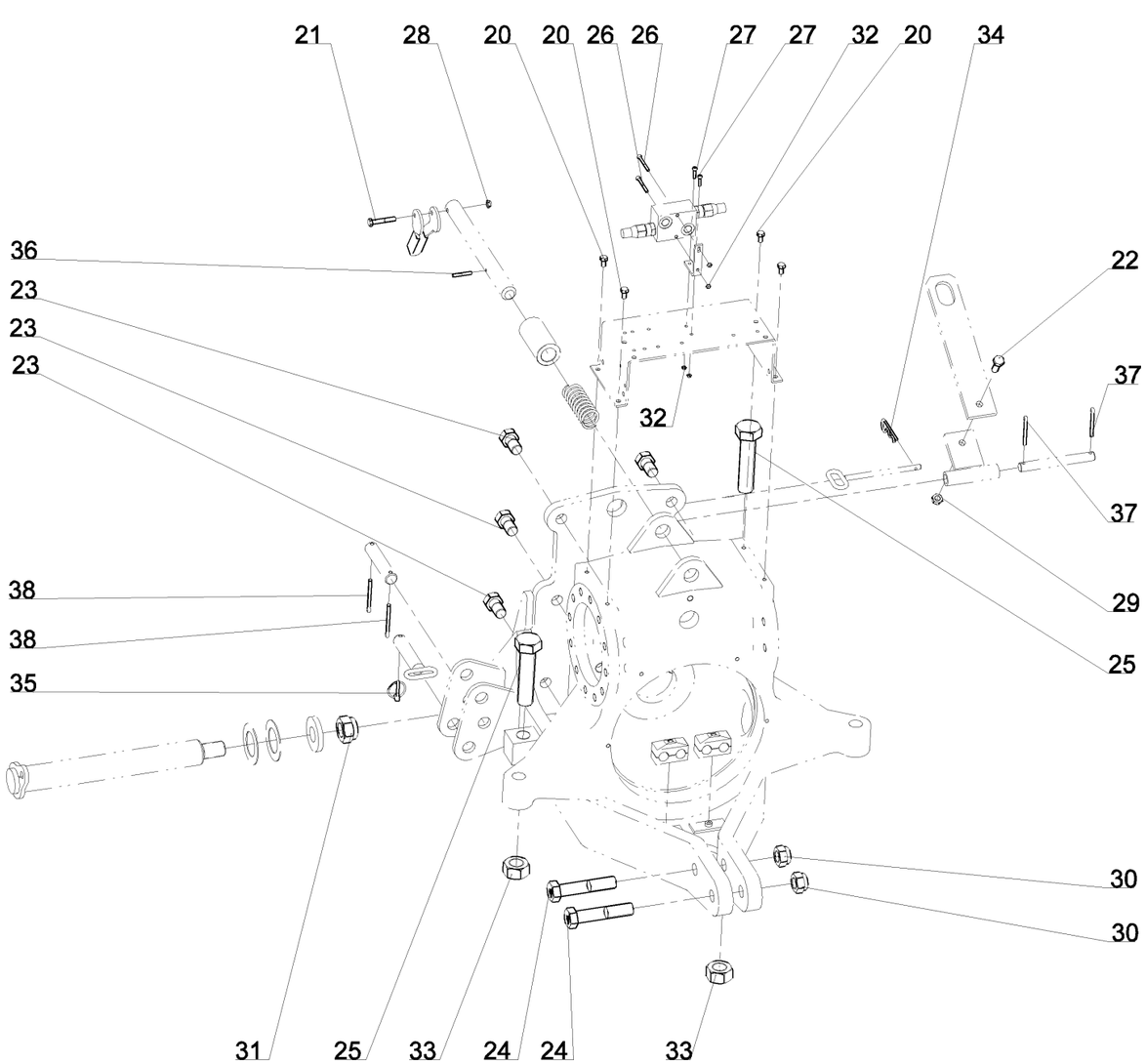

RA 90 01 (2/4)

20-Dec-05

Revision : D
M a J :31-Mar-14

Переворот Станд.

Справка	Количество	№ по каталогу	Наименование
20	4	VI 27 03	Vis H M8x 16 - 8.8 ZNBL DIN933 Болт H M8x 16 - 8.8 ZNBL
21	1	VI 27 10	Vis H M8x 50 - 8.8 ZNBL DIN931 Болт H M8x 50 - 8.8 ZNBL
22	1	VI 29 05	Vis H M12x 35 - 8.8 ZNBL DIN933 Болт H M12x 35 - 8.8 ZNBL
23	6	VI 34 01	Vis H M22x 40 - 8.8 ZNBL , filet /25 mm Болт H M22x 40 - 8.8 ZNBL , резьба /25 mm
24	2	VI 35 06	Vis H M24x120 - 8.8 ZNBL DIN931 Болт H M24x120 - 8.8 ZNBL
25	2	VI 47 03	Vis H M30x130 - 10.9 ZNBL DIN933 Болт H M30x130 - 10.9 ZNBL
26	2	VI 48 28	Vis CHC M5x 50 - 8.8 ZNBL DIN912 Болт CHC M5x 50 - 8.8 ZNBL
27	2	VI 48 32	Vis CHC M5x 20 - 8.8 Brut DIN912 Болт CHC M5x 20 - 8.8
28	1	VJ 320	Ecrou frein std H M 8 - pas 125 Гайка с нейлостопором std H M 8 шаг 125
29	1	VJ 322	Ecrou frein std H M 12 - pas 175 Гайка с нейлостопором std H M 12 шаг 175
30	2	VJ 331	Ecrou frein std H M 24 - pas 300 Гайка с нейлостопором std H M 24 шаг 300
31	1	VJ 335	Ecrou frein std H M 30 - pas 200 Гайка с нейлостопором std H M 30 шаг 200
32	4	VJ 339	Ecrou frein std H M 5 - pas 80 Гайка с нейлостопором std H M 5 шаг 80
33	2	VJ 626	Ecrou std H M30 - pas 350 Brut Гайка станд. вороненная std H M30 - Brut
34	1	VL 002	Goupille "Beta" - 4, Z Шплинт "Bêta" - 4, Z , оцинков.
35	2	VL 101	Goupille "Clips" Dia6 Z Шплинт с пружин.кольцом Dia 6 Z
36	1	VL 214	Goupille elastique epaisse - 6x40 mm Шплинт разводной толстый - 6x40 mm
37	2	VL 414	Goupille fendue V 6.3x50 Шплинт разводной V - 6.3x50
38	4	VL 415	Goupille fendue V 6.3x60 Шплинт разводной V - 6.3x60

20-Dec-05

Revision : D
M a J :31-Mar-14

RA 90 01 (2/4)

Переворот Станд.

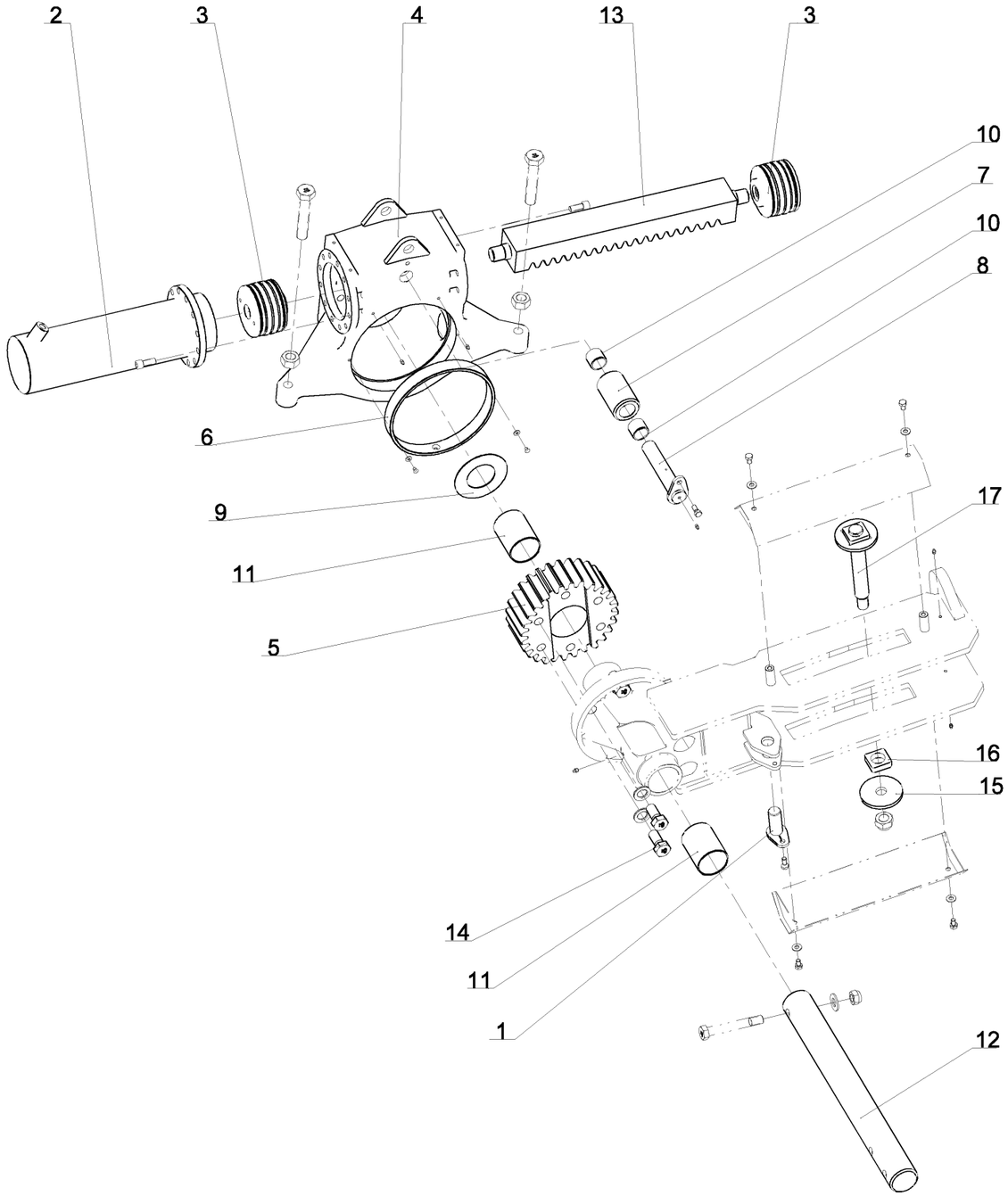

RA 90 01 (3/4)

20-Dec-05

Revision : D
M a J :31-Mar-14

Переворот Станд.

Справка	Количество	№ по каталогу	Наименование
1	1	1 116 314	Axe Ar verin largeur RW7 Палец задний гидроцилиндра ширины захвата RW7
-	1	1 212 149	Kit Hyd. N°60, Retournement + Roue SP9 Гидр.комплект N°60 переворот+ Колесо SP9
2	2	1 223 116	Verin SP - 12 trous, Dia 150, lg. : 570 mm Гидроцилиндр SP 12 отверстий, дл.570 Dia 150
3	2	1 223 117	Piston retournement SP NM - Larg:107 mm, Dia 150 mm Поршень ГЦ SP NM ширина 107 Dia 150
4	1	1 223 152 U	Boitier de retournement SP Коробка переворота SP 12 отв
5	1	1 223 155	Pignon SP NM (05/2000) - larg. : 133 mm Шестерня SP Дл.133 мм (НМ с 05/2000)
6	1	1 223 156	Bague plastique pignon SP NM (05/2000) Втулка пластмассовая шестерни SP (NM с 05/2000)
7	1	1 223 157	Galet de guidage de cremaillere SP9 NM (05/2000) Ролик направляющий рейки (NM с 05/2000)
8	1	1 223 158	Axe du galet Av. train SP Ось ролика /траверса сцепки SP
9	1	1 223 194	Rondelle speciale, Appui Int. du boitier, Dia 85.5x160 ep : 2 mm Прокладка специальная Dia 85,5x160x2 мм
10	2	1 291 306	Bague composite Dia40x48 Lg=40 Втулка композит Dia 40x48 дл.40
11	2	122 231	Bague plastique - Dia 93 x 86, lg. : 120 mm Втулка пластмассовая D93x86 Дл.120 / держателя шестерни
12	1	122 251	Fusee Av. du berceau SP9 - Dia 85, lg. : 790 mm Цапфа передняя качающейся плиты SP9 Ø 85 дл 790мм
13	1	122 256	Cremaillere SP - larg. : 100 mm Рейка SP ширина 100 мм
14	6	122 265	Vis H M27x 60 - 10.9 Znbl, filet /45mm, pas200 Болт H M27x 60 - 10.9, Резьба /45mm,шаг200
15	1	122 283	Rondelle de guidage deport SP9 ПРОКЛАДКА направляющая смещения SP9
16	1	122 284	Carre de guidage deport SP9 Направляющий квадрат смещения SP9
17	1	122 288	Axe de guidage deport SP ОСЬ направляющая смещения SP9

20-Dec-05

Revision : D
M a J :31-Mar-14

RA 90 01 (3/4)

Переворот Станд.

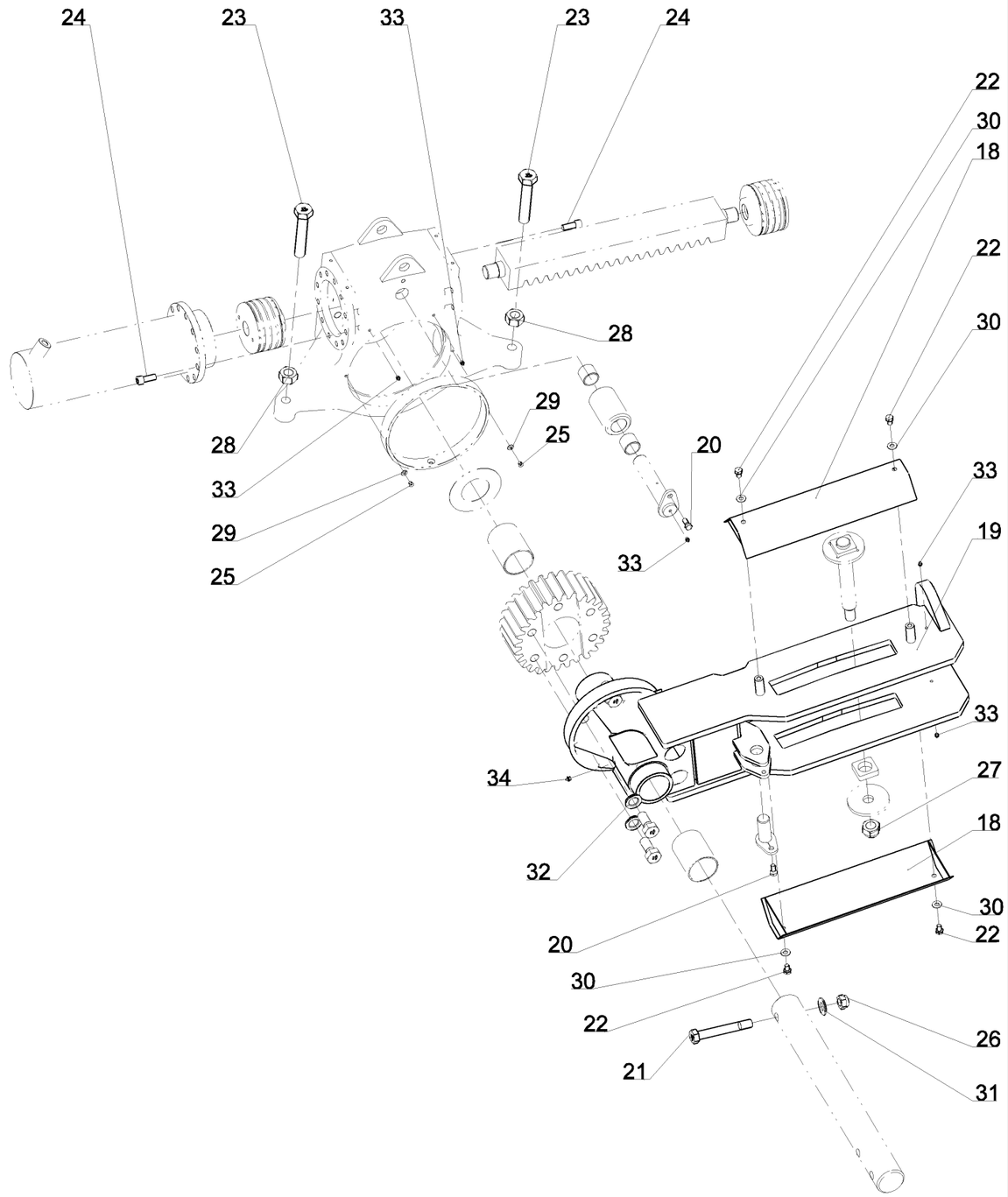

RA 90 01 (4/4)

19-Jan-09

Revision : D
M a J : 31-Mar-14

Переворот Станд.

Справка	Количество	№ по каталогу	Наименование
18	2	122 325	Capot du support pignon SP9 Защитная крышка держателя шестерни SP9
19	1	122 374	Support pignon SP9 NM ДЕРЖАТЕЛЬ ШЕСТЕРНИ SP9
20	2	VI 24 33	Vis H conique M12x22 lg. : 36 classe 8.8 Болт H конический M12x22 дл. 36
21	1	VI 35 15	Vis H M24x170 - 10.9 ZNBL, filet /36 mm Болт H M24x170 - 10.9 ZNBL , резьба /36 mm
22	4	VI 41 02	Vis H M12x 20 - 8.8 ZNBL DIN933 Болт H M12x 20 - 8.8 ZNBL
23	2	VI 47 01	Vis H M30x160 - 10.9 ZNBL DIN933 Болт H M30x160 - 10.9 ZNBL
24	24	VI 48 24	Vis CHC M16x 40 - 8.8 Brut DIN912 Болт CHC M16x 40 - 8.8
25	2	VI 49 02	Vis FHC M8x 12 - 10.9 Brut DIN7991 Болт FHC M8x 12 - 10.9 Brut
26	1	VJ 331	Ecrou frein std H M 24 - pas 300 Гайка с нейлостопором std H M 24 шаг 300
27	1	VJ 335	Ecrou frein std H M 30 - pas 200 Гайка с нейлостопором std H M 30 шаг 200
28	2	VJ 626	Ecrou std H M30 - pas 350 Brut Гайка станд. вороненная std H M30 - Brut
29	2	VK 502	Rondelle plate moyenne MU8 Прокладка плоская средняя M 8 U
30	4	VK 504	Rondelle plate moyenne MU12 Прокладка плоская средняя M U 12
31	1	VK 510	Rondelle plate moyenne MU24 Прокладка плоская средняя M 24 U
32	6	VK 522	Rondelle "NordLock" ZNBL NL27 Прокладка плоская "NordLock" ZNBL NL27
33	5	VM 201	Graisseur droit - M8, pas125 Смазчик прямой M8 шаг 125
34	1	VM 205	Graisseur droit - M10, pas150 Смазчик прямой M10, шаг 150

19-Jan-09

Revision : D
M a J : 31-Mar-14

RA 90 01 (4/4)

Гидр.комплект N°60 переворот+ Колесо SP9

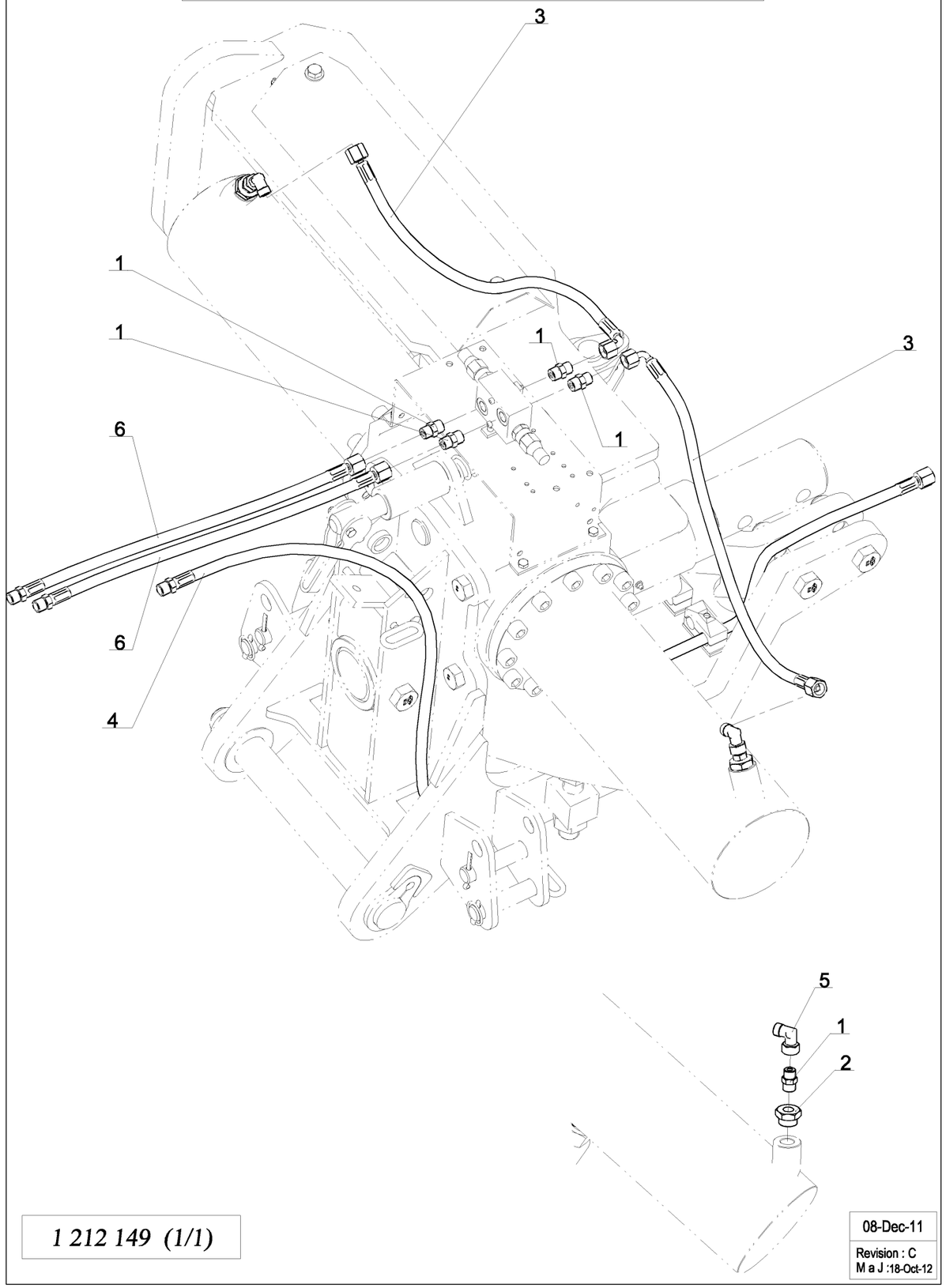

1 212 149 (1/1)

08-Dec-11

Revision : C
M a J :18-Oct-12

Гидр.комплект N°60 переворот+ Колесо SP9

Справка	Количество	N° по каталогу	Наименование
1	6	1 116 363	Union nu male12 + male3/8 Cyl Штуцер голый M12 + M3/8 Cyl
2	2	1 221 224	Reduction male 3/4 Cyl + femelle 3/8 Переходник M3/4 Cyl + внутр. 3/8
3	2	1 223 136	Flex. Hyd. 5/16" - Lg:750 E12-E12 à 90° Шланг гидравл. - Dia5/16 - дл. 750 M12внутр.-M12внутр. на 90°
4	1	1 292 169	Flex. Hyd. 5/16" - Lg:3830 E12-MVA18 Шланг гидравл. - Dia5/16" дл. 3830 E12-MVA18
5	2	122 315	Coude adaptable ecrou 12 + male 12 Адаптер изогн. гайка 12 + "папа" 12
6	2	122 338	Flex. Hyd. 5/16" - Lg:3000 E12-MVA18 Шланг гидравл. - Dia5/16" дл. 3000 E12-MVA18

08-Dec-11

Revision : C
M a J :18-Oct-12

1 212 149 (1/1)

Fut + Piston retournement cremailliere

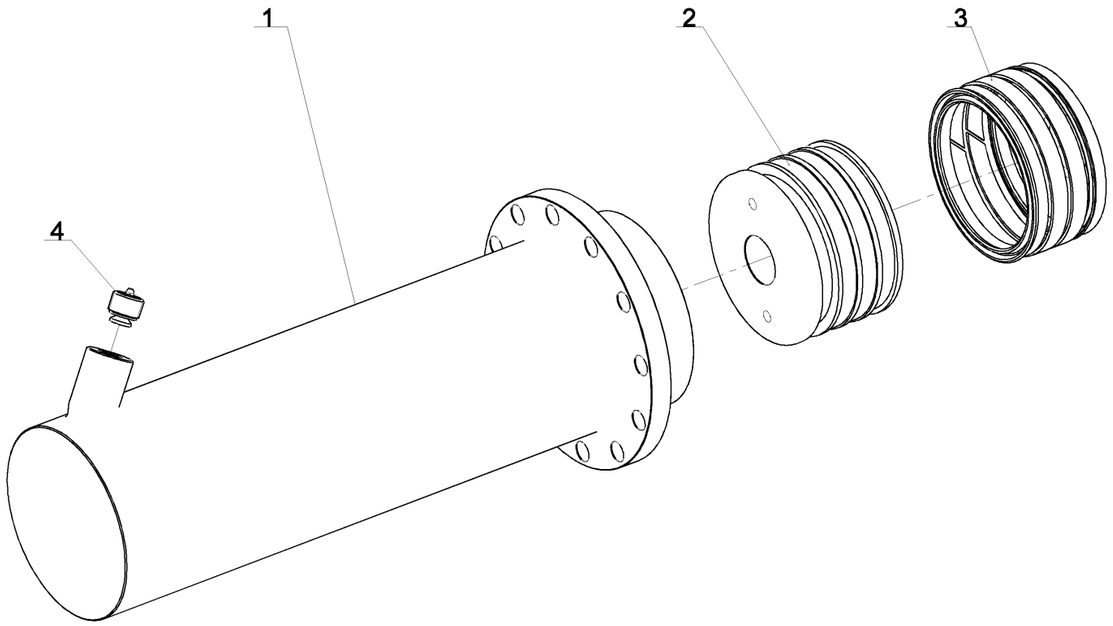

(1/1)

12-Dec-11

Revision : A
M a J :

Fut + Piston retournement cremailliere

Справка	Количество	N° по каталогу	Наименование
1	1	1 223 116	Fut verin SP - 12 trous, Dia 150, lg. : 570 mm Гидроцилиндр SP 12 отверстий, дл.570 Dia 150
2	1	1 223 117	Piston SP largeur Поршень ГЦ SP NM ширина 107 Dia 150
3	1	1 223 118	Jeu de joints pour piston Ремкомплект колец для ГЦ Dia150 шир.107 мм
4	1	122 364	Clapet parachute "hawe" 3/4 Клапан парашют "hawe" 3/4

12-Dec-11

Revision : A
M a J :

(1/1)

Муфта разрывнювтычн.1/2" с клапаном

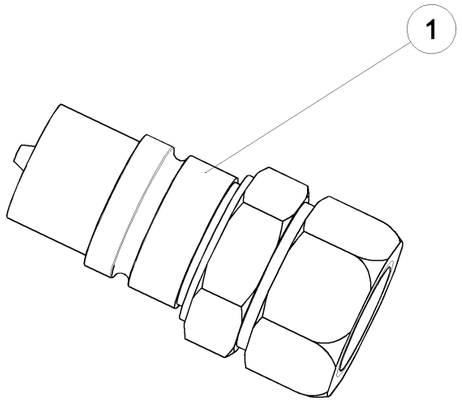

RA 92 (1/1)

20-Sep-04

Издание пересмотрен : 09-May-07

Муфта разрывнювтычн.1/2" с клапаном

Справка	Количество	№ по каталогу	Наименование
1	1	1 122 393	Valve a pousse M18 X 150 male Разрывная муфта втычная M18 X 150 шарик.

20-Sep-04

RA 92 (1/1)

Издание пересмотрен : 09-May-07

Боков.смещение SP9 механическое

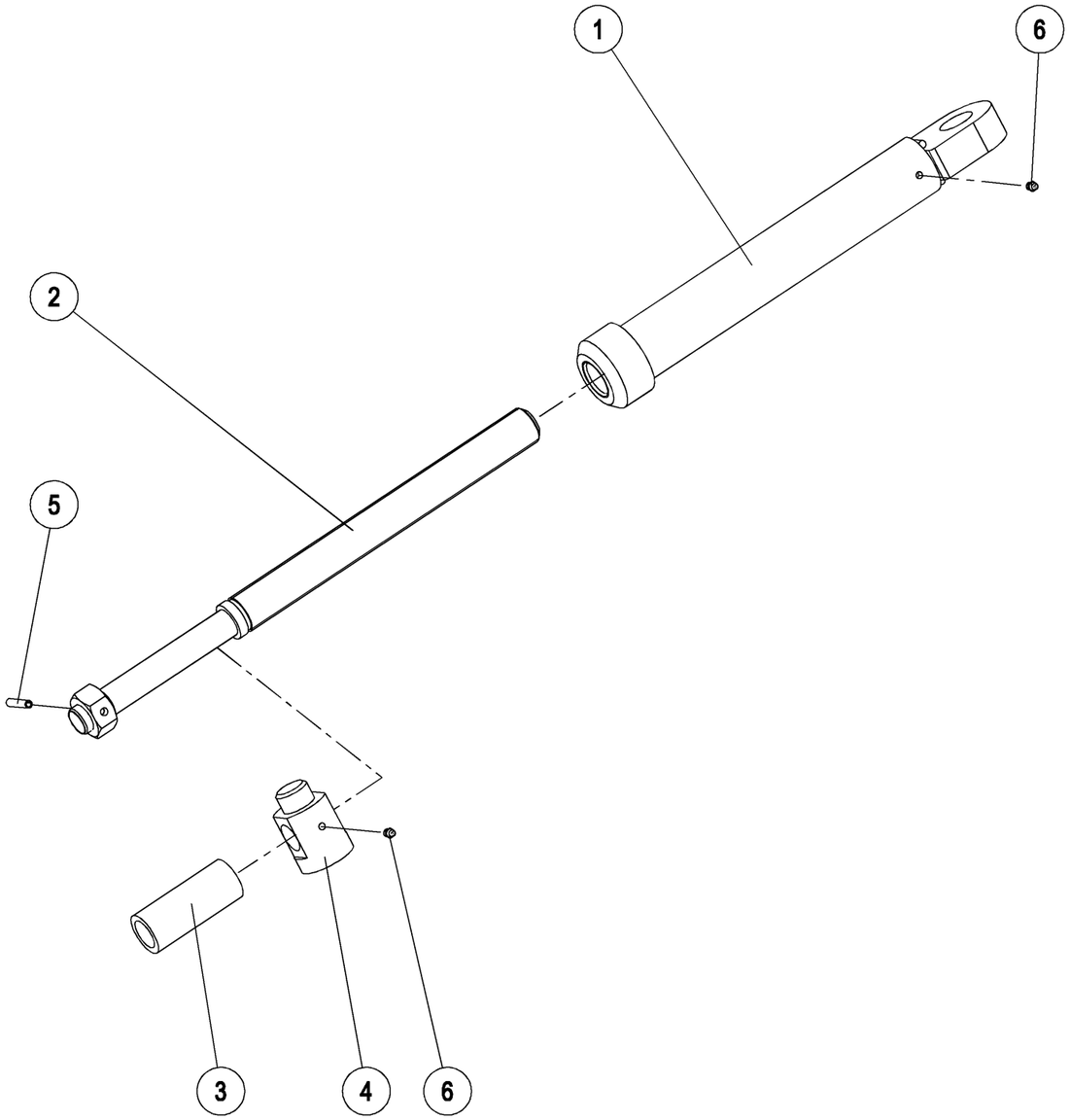

RB 42 01 (1/1)

16-Jan-06

Боков.смещение SP9 механическое

Справка	Количество	№ по каталогу	Наименование
1	1	122 327	Гайка механического рычага SP9
2	1	122 328	Болт механического рычага
3	1	122 329	Прокладка механического рычага
4	1	122 330	Ось наружная механического рычага SP
5	1	VL 222	Шплинт пружинный толстый - 8 x 45 мм
6	2	VM 201	Смазчик прямой M8 шаг 125

16-Jan-06

RB 42 01 (1/1)

Балка стаб. 4446x2 Угол механ.

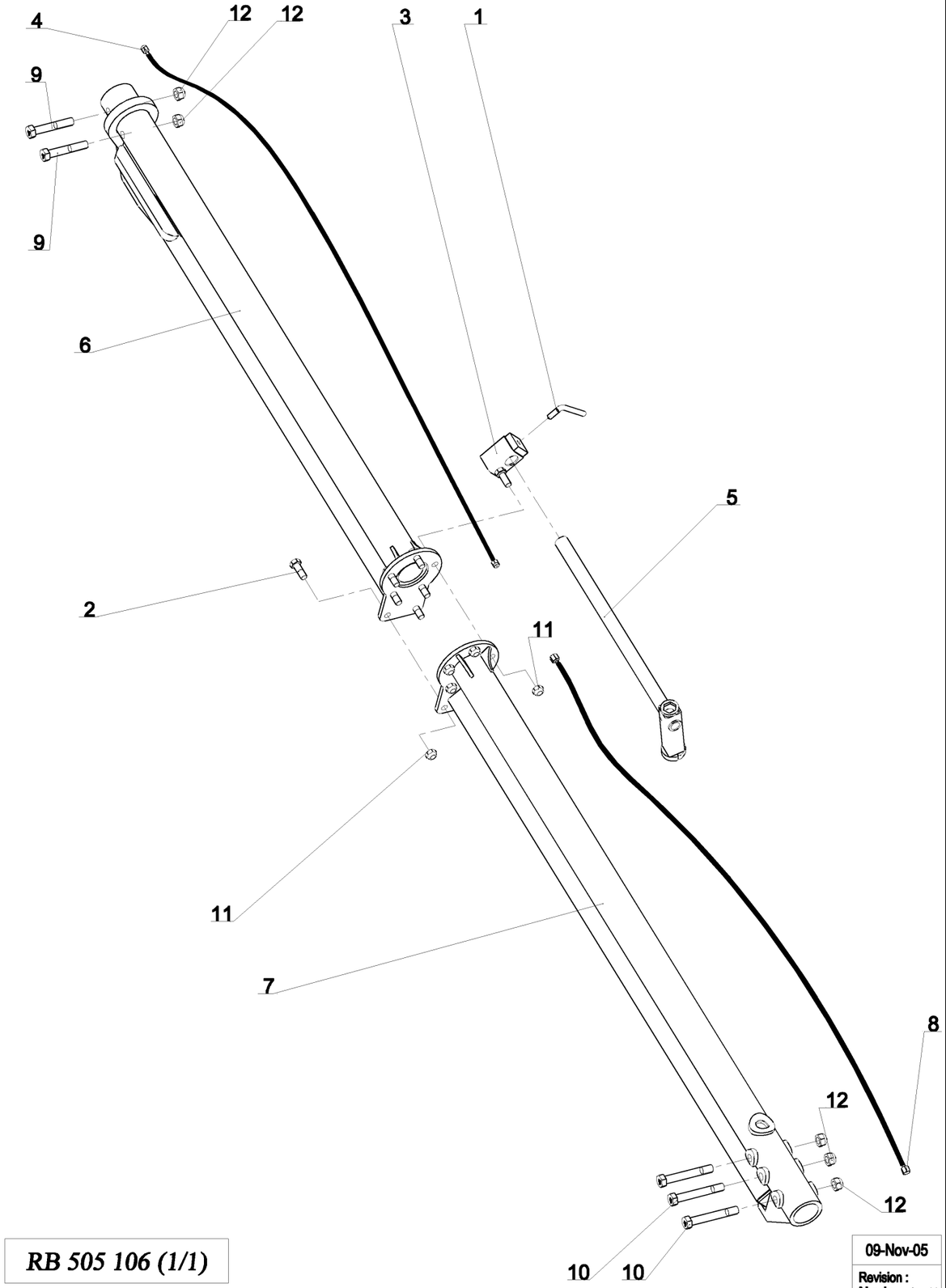

RB 505 106 (1/1)

09-Nov-05

Revision :
M a J : 20-Jan-09

Балка стаб. 4446x2 Угол механ.

Справка	Количество	№ по каталогу	Наименование
1	1	1 112 424	Poignee de blocage de bequille M16 Рукоятка блокировки опоры M16
2	6	1 116 169	Vis H M20x55 - 10.9 Z, filet / 27 mm Áîëò H M20x55 - 10.9 Z , ðåçüáà / 27 mm
3	1	1 212 113	Support cle a douille SP9 (M20) Кронштейн накидного ключа SP9
4	1	1 212 127	Flex. Hyd. - Dia 5/16" - Lg:2040mm, M12-M12 Шланг гидравл. - 5/16" - Дл.:2040 M12-M12
5	1	1 212 166	Cle 36 - 46 pour Semi-Portee Êëþ+ 36-46 äëÿ ïîëóïàâåñí.ïëóãîâ
6	1	1 212 169	Barre de Stab AV SP Lg:2068mm (NM 10/2001) Áàëêà ñòàáèë. Ïåðåäí. 2068
7	1	1 212 182	Barre de stab AR SP9 Cpte Lg:2378 mm (EC:1000) Áàëêà ñòàáèë. Çàäí. 2378
8	1	600 100 008	Flex. Hyd. - Dia 5/16" - Lg.:3900mm, E12-E12 Шланг гидравл. - 5/16" - Дл.:3900mm, E12-E12
9	2	VI 35 08	Vis H M24x140 - 8.8 Z, filet / 60 mm Áîëò H M24x140 - 8.8 Z , ðåçüáà / 60 mm
10	3	VI 35 15	Vis H M24x170 - 10.9 Z, filet / 36 mm Áîëò H M24x170 - 10.9 Z , ðåçüáà / 36 mm
11	7	VJ 327	Ecrou frein std H M 20 - pas 250 Гайка с нейлостопором. std H M 20 шаг 250
12	5	VJ 331	Ecrou frein std H M 24 - pas 300 Гайка с нейлостопором. std H M 24 шаг 300

09-Nov-05

Revision :
M a J : 20-Jan-09

RB 505 106 (1/1)

Кессон рамы 7/100 SPB9-CPT (Передн.+6)

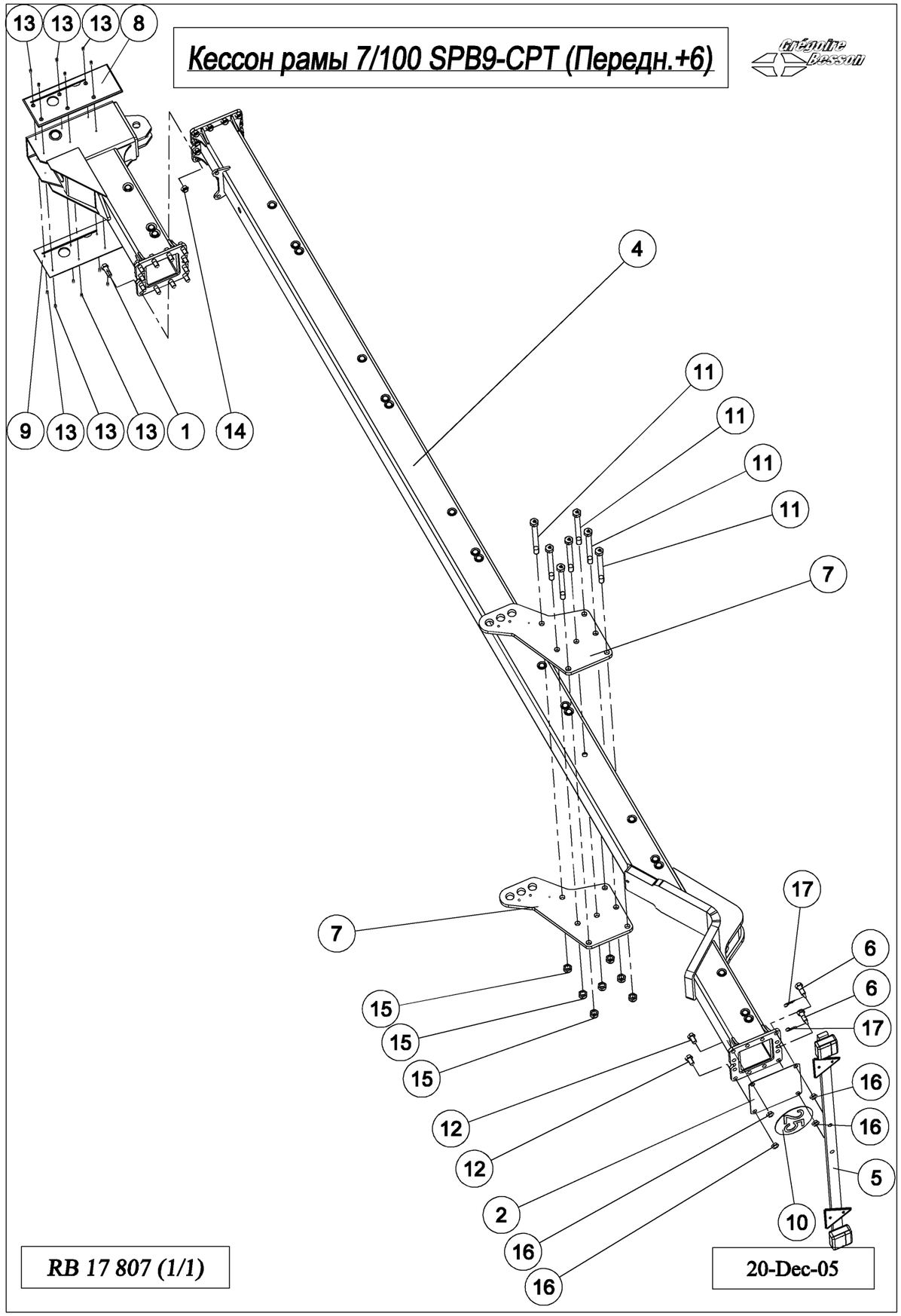

RB 17 807 (1/1)

20-Dec-05

Кессон рамы 7/100 SPB9-CPT (Передн.+6)

Справка	Количество	№ по каталогу	Наименование
1	12	1 116 169	Болт H M20x55 10.9 оцинк.резьба 27 мм
2	1	1 212 138	Пластина крышка кессона (толщ. 2 мм)
3	1	1 212 174	Блок Передн. Кессон рамы SP9-CPT
4	1	1 212 178	Кессон рамы Задн. SP9-CPT 6/100
5	1	1 221 216	Рампа освещения
6	2	1 291 128	Болт рампы освещения (M20x70)
7	2	1 292 178	Пластина Кессона рамы SP9-CPTE PR
8	1	12 279	Пластина ползуна передн. SP9 лев.
9	1	12 280	Пластина ползуна передн. SP9 прав.
10	1	UI 141	Наклейка 25 Км/час круглая O 200 мм
11	7	VI 35 33	Болт H M24x250 10.9 Z
12	2	VI 45 01	Болт H M20 x 35 - 8.8 Z, Резьба полная
13	12	VI 49 12	Болт FHc M8x20 Шаг 125
14	12	VJ 327	Гайка с нейлостопором H M20 шаг 250
15	7	VJ 331	Гайка с нейлостопором H M24 шаг 300
16	4	VJ 406	Гайка Hm M20 Шаг 250
17	2	VL 001	Шплинт "Бета" ? 3

20-Dec-05

RB 17 807 (1/1)

Удлинитель Передн.-задн. SPB9 100 5Углов

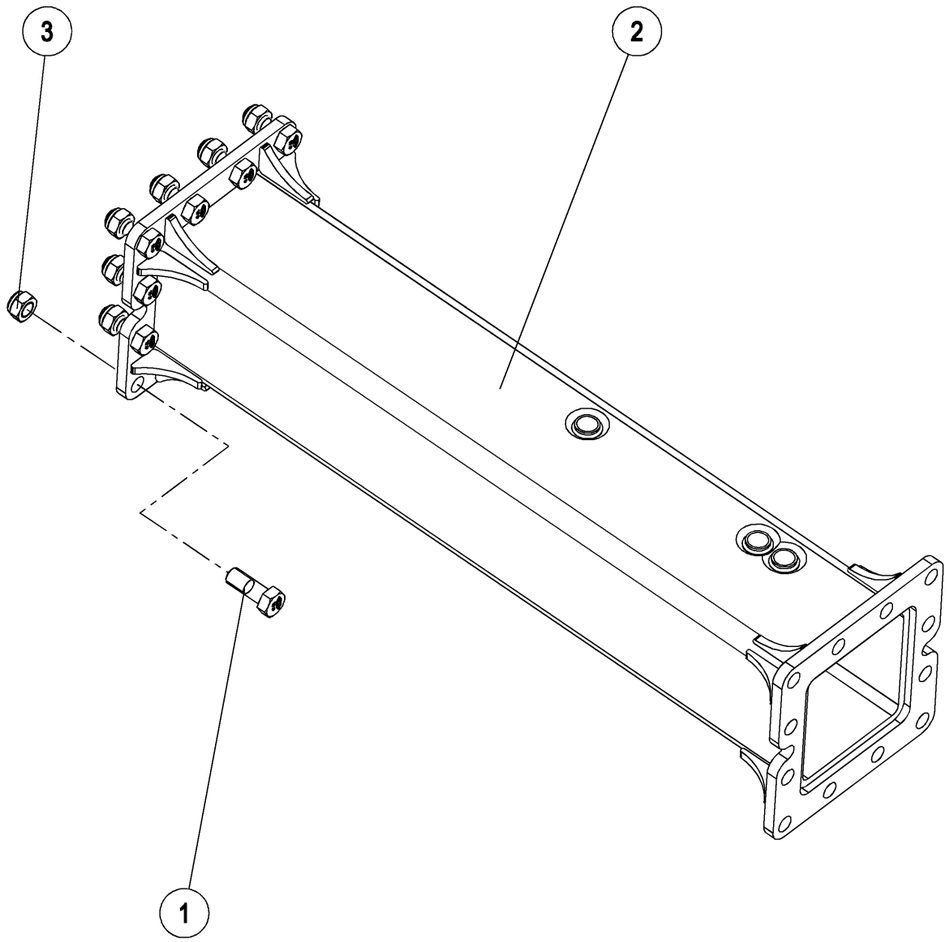

RB 26 21 (1/1)

16-Jan-06

Удлинитель Передн.-задн. SPB9 100 5Углов

Справка	Количество	№ по каталогу	Наименование
1	12	1 116 169	Болт Н М20х55 10.9 оцинк.резьба 27 мм
2	1	1 212 160	Удлинитель SP9 1000 5-углов
3	12	VJ 327	Гайка с нейлостопором Н М20 шаг 250

16-Jan-06

RB 26 21 (1/1)

Angle de roue SP9 Mecanique

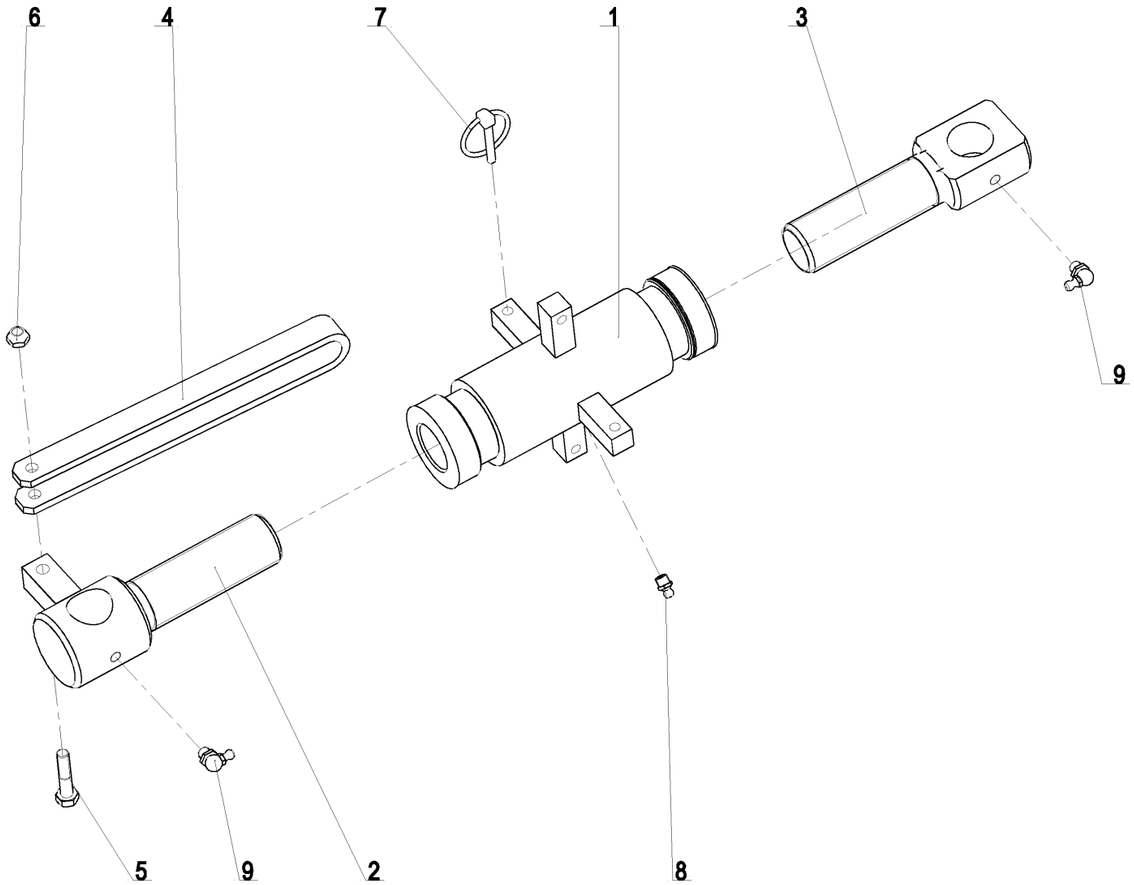

RB 42 04 (1/1)

21-Dec-05

Revision :
M a J :19-Oct-10

Angle de roue SP9 Mecanique

Repere	Quantite	Reference	Designation
1	1	1 292 105	Ecrou central du bras de reglage SP9 Гайка центральная рычага
2	1	1 292 106	Vis Int. du bras de reglage SP9 - filetage M36 a droite Болт внутр. рычага (резьба M36 пр)
3	1	1 292 107	Vis exterieure du bras de reglage SP9 - filetage M36 a gauche Болт наружн. рычага (резьба M36 лв)
4	1	1 292 108	Poignee de bras hydraulique, lg. : 245 mm Рукоять гидравлического рычага, lg. : 245 мм
5	1	VI 27 08	Vis H M8x40 - 8.8 Z, filet / 22 mm Болт H M8x40 - 8.8 Z , резьба / 22 mm
6	1	VJ 320	Ecrou frein std H M 8 - pas 125 Гайка с нейлостопором std H M 8 шаг 125
7	1	VL 101	Goupille Clips Dia6 Шплинт с пружин.кольцом Dia 6
8	1	VM 201	Graisseur droit - M8, pas125 Смазчик прямой M8 шаг 125
9	2	VM 203	Graisseur coude 90° M8x125 Смазчик M8x125 угловой 90°

21-Dec-05

Revision :
M a J :19-Oct-10

RB 42 04 (1/1)

Колесо 1000 500/45-22.5 SP9-CPT

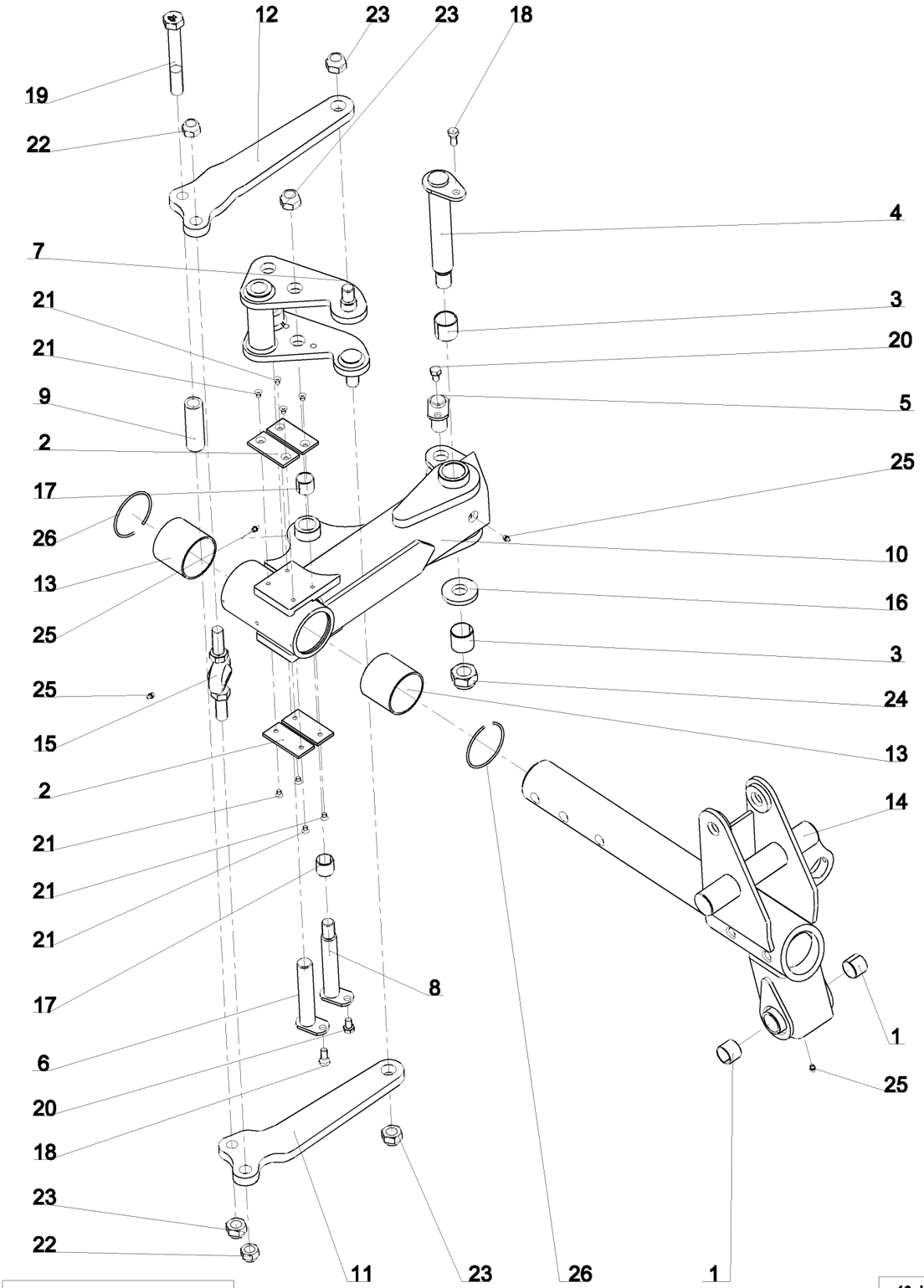

RB 60 33 (1/4)

10-Jul-06

Revision : C
M a J :16-Feb-09

Колесо 1000 500/45-22.5 SP9-CPT

Справка	Количество	№ по каталогу	Наименование
1	2	1 118 817	Bague acier Dia 35x39 Lg=30 Втулка стальная Dia 35x39 дл=30
2	4	1 118 977 U	Plaque plastique - 6x44x100 Пластина пластмассовая 6x50x100
3	2	1 231 103	Bague acier Dia 40x44 Lg=40 Втулка стальная Dia 40x44 дл=40
4	1	1 292 103	Axe palier Ar. SP9- Dia 40, Lg. : 280 mm, M30x2.00 Ось шарнира заднего подшипника (Æ 40 Дл. 280 мм)
5	1	1 292 109	Axe ext. du bras d'angle de roue SP9 - Dia 30, lg. : 75 mm Ось наружная рычага (Æ 30 Дл. 75 мм)
6	1	1 292 110	Axe intérieur du bras d'angle de roue SP9 Ось внутренняя рычага (Æ 30 Дл. 170 мм)
7	1	1 292 111	Renvoi de direction SP9 Привод направления
8	1	1 292 112	Axe du renvoi de direction de roue SP9 Ось привода направления (Æ 30 Дл. 200 мм)
9	1	1 292 114	Entretoise des bielles de direction Распорная втулка шатунов управления
10	1	1 292 224	Palier Ar. SPW9-CPT Подшипник задн. SPW9-CPT
11	1	1 292 225	Bielle de direction roue SPW9 Cpte Gche Рычаг колеса SPW9 лв
12	1	1 292 226	Bielle de direction roue SPW9 Cpte Drte Рычаг колеса SPW9 пр
13	2	1 292 228	Bagues plastique du palier AR SP91 compacte (l=80) Втулка пластиковая 80 заднего подшипника
14	1	12 362	Chape fixe de roue SP9 Вилка неподвижная
15	1	12 705	Rotule de direction SP9 Шарнир управления
16	1	122 106	Rondelle plate speciale 30.5x70x10 Шайба плоская специальная 30.5 x 70 x 10
17	2	198 231	Bague acier Dia 30x34 Lg=30 Втулка стальная Dia 30x34 дл=30
18	2	VI 24 33	Vis H conique M12x22 lg. : 36 classe 8.8 Болт H конический M12x22 дл. 36
19	1	VI 35 16	Vis H M24x180 - 8.8 ZNBL DIN931 Болт H M24x180 - 8.8 ZNBL
20	2	VI 41 02	Vis H M12x 20 - 8.8 ZNBL DIN933 Болт H M12x 20 - 8.8 ZNBL
21	8	VI 49 02	Vis FHC M8x 12 - 10.9 Brut DIN7991 Болт FHC M8x 12 - 10.9 Brut
22	2	VJ 329	Ecrou frein std H M 22 - pas 250 Гайка с нейлостопором std H M 22 шаг 250
23	4	VJ 331	Ecrou frein std H M 24 - pas 300 Гайка с нейлостопором std H M 24 шаг 300
24	1	VJ 335	Ecrou frein std H M 30 - pas 200 Гайка с нейлостопором std H M 30 шаг 200
25	4	VM 201	Graisseur droit - M8, pas125 Смазчик прямой M8 шаг 125
26	2	VM 303	Jonc d'arret pour alesage Dia 93 mm Стопорн.кольцо для отверстия Dia 93 мм

10-Jul-06

Revision : C
M a J :16-Feb-09

RB 60 33 (1/4)

Колесо 1000 500/45-22.5 SP9-CPT

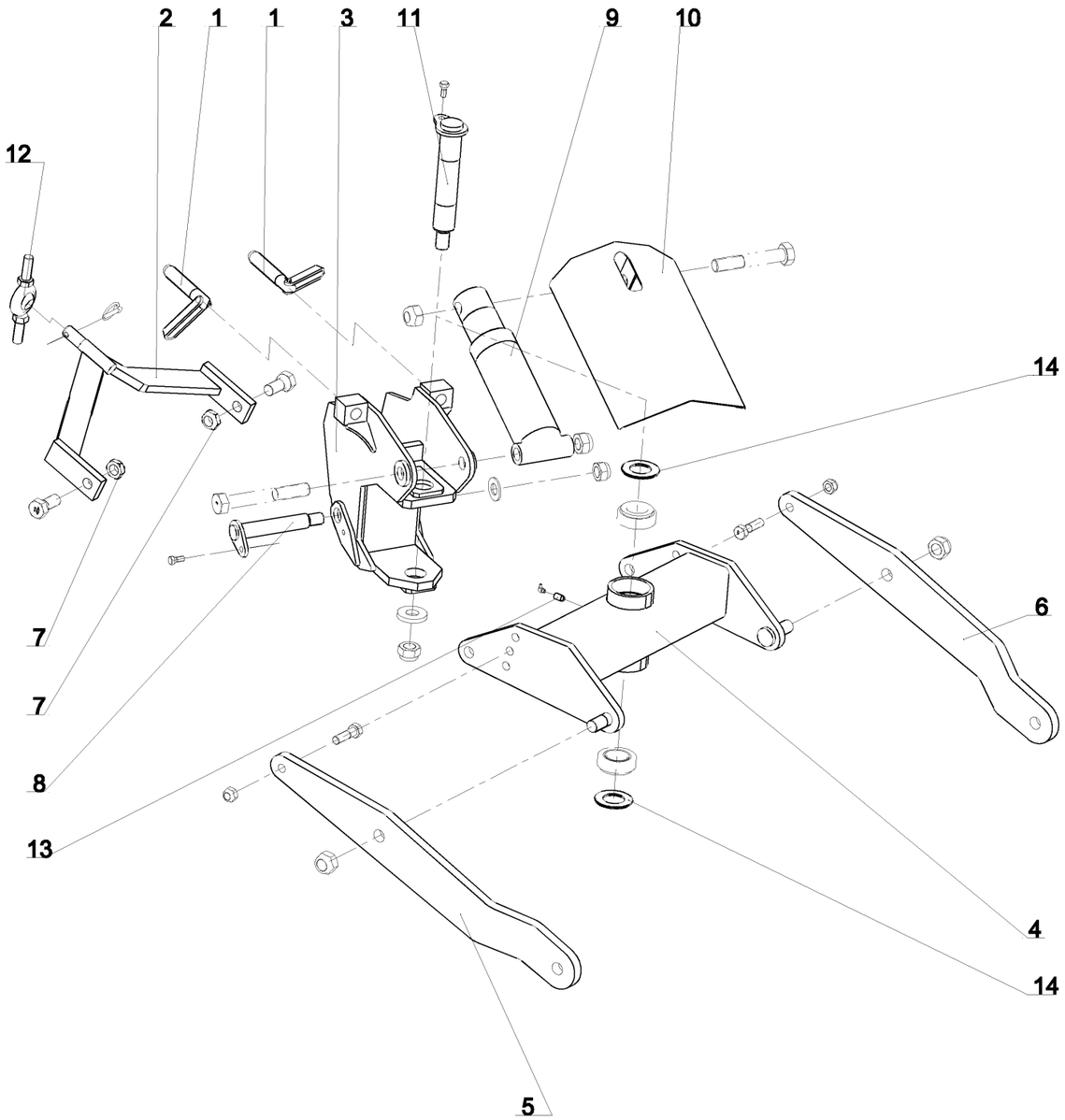

RB 60 33 (2/4)

16-Feb-09

Revision : C
M a J :16-Feb-09

Колесо 1000 500/45-22.5 SP9-CPT

Справка	Количество	№ по каталогу	Наименование
1	2	1 122 376	Vis de reglage d'inclinaison M30, Lg. = 190mm Z Болт наклона M30 Дл.:190 Z
2	1	1 292 115	Bras de direction SP9 Рычаг управления
3	1	1 292 116	Chape articulee / SP9 Шарнирная вилка
4	1	1 292 117	Jockey de roue SP9 Опора колеса
5	1	1 292 147	Montant de jockey GR SP9 Gche
6	1	1 292 148	Montant de jockey GR SP9 Drt
7	2	1 292 182	Ecrou frein special M27 x 2.00 ep18 Гайка рычага колеса SP9
8	1	12 355	Axe de chape articulee - Dia 35,lg. : 235 mm, pas 2.00 Ось шарнирной вилки Dia 35 дл. 235мм
9	1	12 359	Verin roue Ar SP9 85 C180 Гидроцилиндр подъема колеса заднего SP9 SE 85 C180
10	1	12 361	Carter de verin roue SP9 Защитный кожух гидроцилиндра колеса
11	1	12 701	Axe du jockey de roue D:52 Lg:325 M30x2 Ось опоры колеса Dia 50 - M30x200 дл. 325мм
12	1	12 705	Rotule de direction SP9 Шарнир управления
13	1	12 738	Rallonge de graisseur male10 / femelle8 Удлинитель смазчика (M10 внутр./M8 наружн. дл.20 мм)
14	2	122 104	Rondelle entretoise du moyeu D:89,5x50 ep:5 Прокладка распорн.втулки опоры Dia 89, 5 50 толщ. 5мм

16-Feb-09

Revision : C
M a J :16-Feb-09

RB 60 33 (2/4)

Колесо 1000 500/45-22.5 SP9-CPT

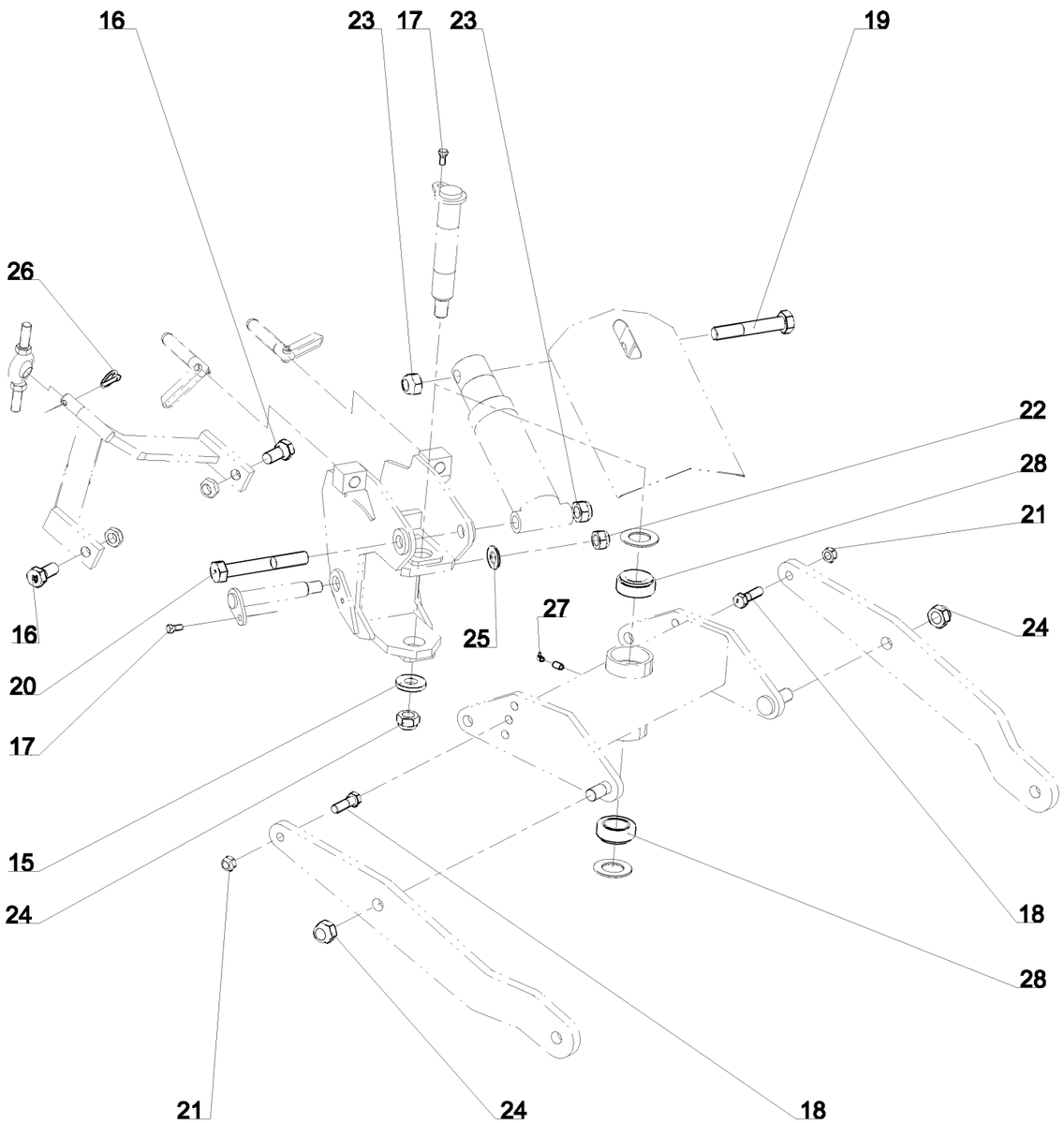

RB 60 33 (3/4)

10-Jul-06

Revision : C
M a J :16-Feb-09

Колесо 1000 500/45-22.5 SP9-CPT

Справка	Количество	№ по каталогу	Наименование
15	1	122 106	Rondelle plate speciale 30.5x70x10 Шайба плоская специальная 30.5 x 70 x 10
16	2	122 265	Vis H M27x 60 - 10.9 Znbl, filet /45mm, pas200 Болт H M27x 60 - 10.9, Резьба /45mm,шаг200
17	2	VI 24 33	Vis H conique M12x22 lg. : 36 classe 8.8 Болт H конический M12x22 дл. 36
18	2	VI 33 06	Vis H M20x 70 - 8.8 ZNBL DIN931 Болт H M20x70 - 8.8 ZNBL
19	1	VI 37 02	Vis H M30x180 - 8.8 ZNBL DIN931 Болт H M30x180 - 8.8 ZNBL
20	1	VI 37 04	Vis H M30x220 - 8.8 ZNBL DIN931 Болт H M30x220 - 8.8 ZNBL
21	2	VJ 327	Ecrou frein std H M 20 - pas 250 Гайка с нейлостопором std H M 20 шаг 250
22	1	VJ 333	Ecrou frein std H M 27 - pas 200 Гайка с нейлостопором std H M 27 шаг 200
23	2	VJ 334	Ecrou frein std H M 30 - pas 350 Гайка с нейлостопором std H M 30 шаг 350
24	3	VJ 335	Ecrou frein std H M 30 - pas 200 Гайка с нейлостопором std H M 30 шаг 200
25	1	VK 512	Rondelle plate moyenne MU27 Прокладка плоская средняя M 27 U
26	1	VL 103	Goupille "Clips" Dia10 Z Шплинт с пружин.кольцом Dia 10 Z
27	1	VM 203	Graisseur coude 90° M8x125 Смазчик M8x125 угловой 90°
28	2	VN 33 210	Roulement a rouleaux conique 33210 Подшипник конический

10-Jul-06

Revision : C
M a J :16-Feb-09

RB 60 33 (3/4)

Колесо 1000 500/45-22.5 SP9-CPT

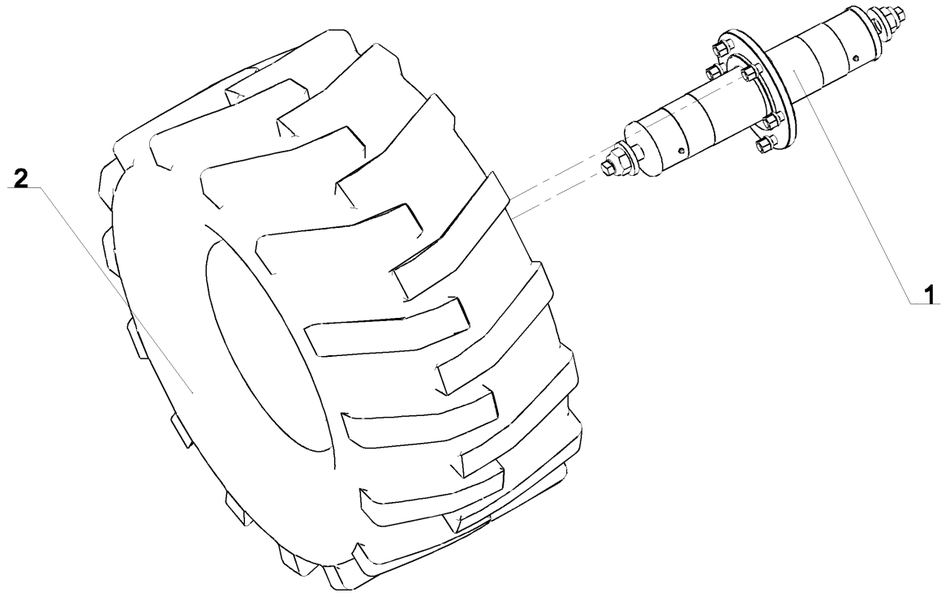

RB 60 33 (4/4)

10-Jul-06

Revision : C
M a J :16-Feb-09

Колесо 1000 500/45-22.5 SP9-CPT

Справка	Количество	№ по каталогу	Наименование
1	1	1 292 164	Kit moyeu de roue SP9, monte Набор ступица колеса SP9, в сборе
2	1	198 763	Roue complete 500/45-22.5 404 Колесо в сборе 500/45-22.5 146A8

10-Jul-06

Revision : C
M a J :16-Feb-09

RB 60 33 (4/4)

Набор ступица колеса SP9, в сборе

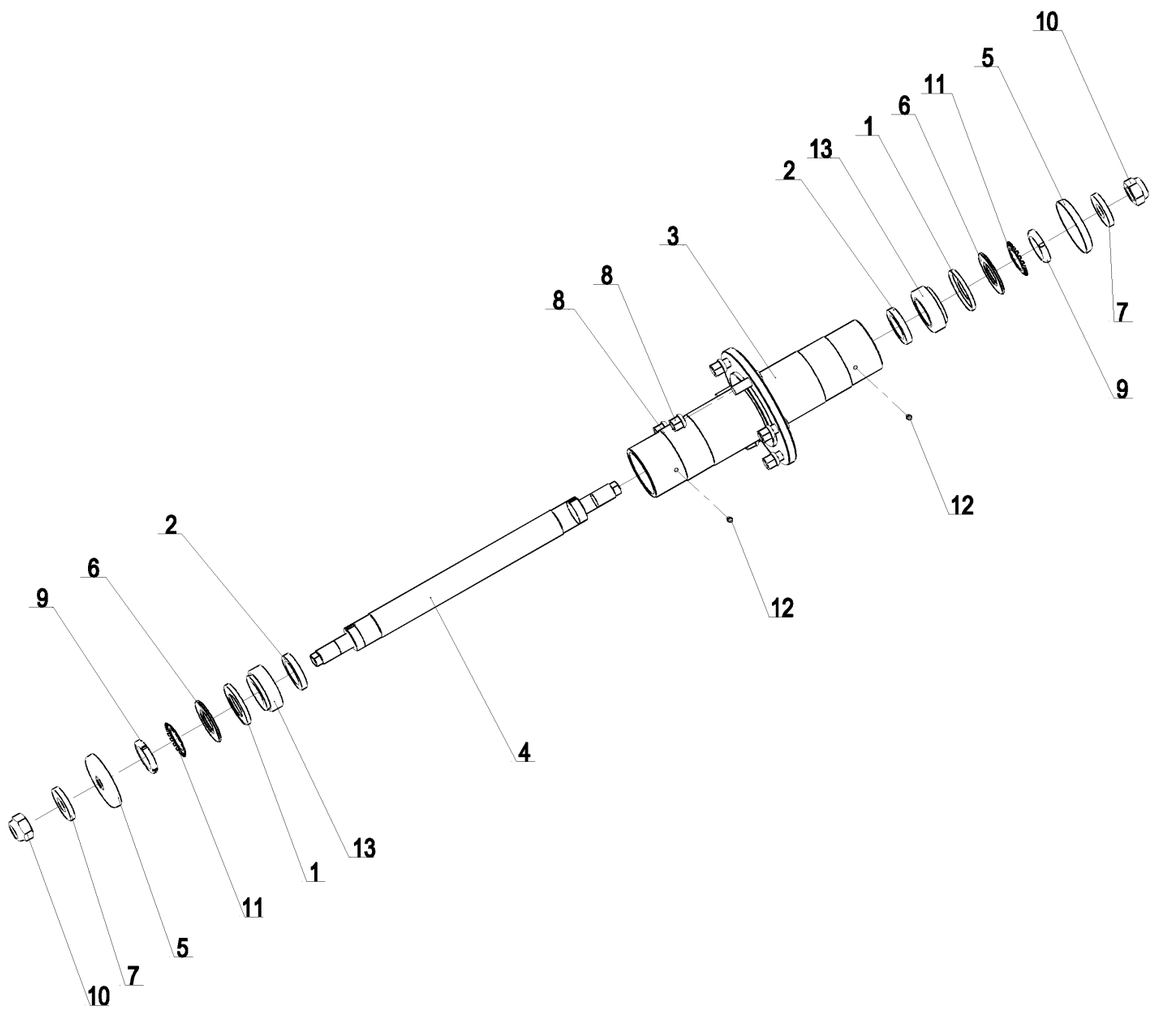

1 292 164 (1/1)

16-Jan-06

Revision : B
M a J :07-Dec-11

Набор ступица колеса SP9, в сборе

Справка	Количество	N° по каталогу	Наименование
1	2	1 292 150	Joint Nylos pour moyeu - Dia 50 x 87.5 mm Кольцо "Нилос" 50x87,5
2	2	1 292 151	Joint pour roue SP9 - Dia 52 x 75, ep. : 12 mm Кольцо уплотнительное 52x75x12
3	1	1 292 152	Moyeu de roue - Dia 112 mm, lg. : 510 mm, NM Ступица колеса (Æ112 дл.510)
4	1	1 292 153	Axe de roue SP9 (Dia 52 ; lg. 685 mm) Ось колеса (?52 M50x150 M30x200 дл.665 мм)
5	2	1 292 155	Capot de protection de moyeu sur roue SP9 - Dia 113x30, ep.:15 mm Защитная крышка ступицы (Æ113x30 толщ.15 мм)
6	2	122 104	Rondelle entretoise du moyeu D:89,5x50 ep:5 Прокладка распорн.втулки опоры Dia 89, 5 50 толщ. 5мм
7	2	122 106	Rondelle plate speciale 30.5x70x10 Шайба плоская специальная 30.5 x 70 x 10
8	6	198 376	Ecrou de goujon - M18, pas 1,50 Гайка шпильки колеса M18x150 голая
9	2	VJ 009	Ecrou cyl. standard KM a encoches M50x150 Гайка круглая под крючковый ключ KM M50x150
10	2	VJ 335	Ecrou frein std H M 30 - pas 200 Гайка с нейлостопором std H M 30 шаг 200
11	2	VK 203	Rondelle frein cylindrique - MB10, Dia 50x74 Прокладка с нейлостопором. MB10, Dia50x74 прорезная
12	2	VM 201	Graisseur droit - M8, pas125 Смазчик прямой M8 шаг 125
13	2	VN 33 210	Roulement a rouleaux conique Подшипник конический

16-Jan-06

Revision : B
M a J :07-Dec-11

1 292 164 (1/1)

Suspension Hydropneumatique SP(W)9

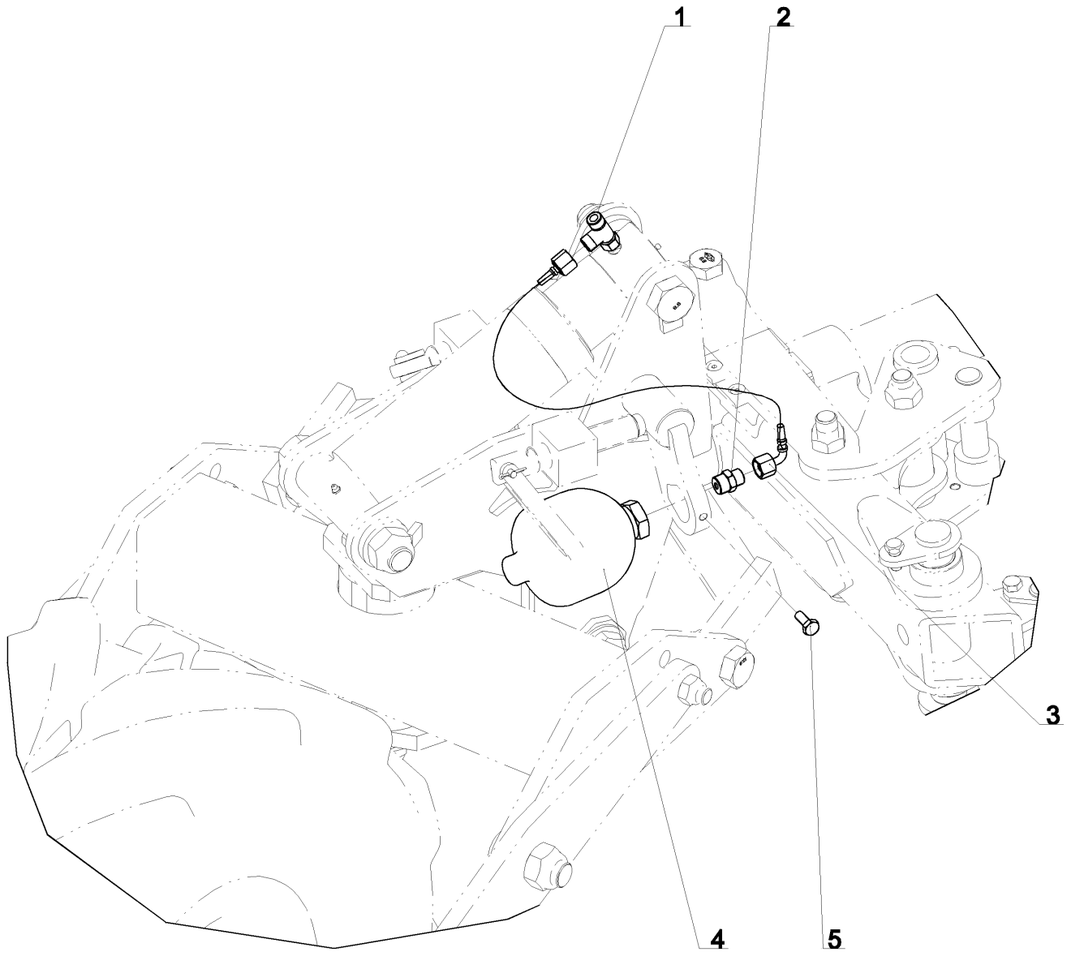

RF 904 102 (1/1)

27-May-09

Revision :
M a J :

Suspension Hydropneumatique SP(W)9

Справка	Количество	№ по каталогу	Наименование
1	1	1 112 972	Te adaptable renverse 2 M12 + F12 Т-образный штуцер 2 M12 наружн + F12 внутр
2	1	1 116 509	Union nu male12 + male1/2 Cyl Штуцер голый M12 + M1/2 Cyl
3	1	1 223 130	Flex Hyd. 5/16 L650 E12-E12à90° Шланг гидравл. - Dia5/16 - дл. 650 M12внутр.-M12внутр. на 90°
4	1	1 233 105	Accumulateur 0.75 l. tare 90 bars Гидропневмоаккумулятор 0.75 л. на 90 атм
5	1	VI 21 05	Vis H M10x25 Bout cuvette Болт H M10x25 конец с выемкой

27-May-09

Revision :
M a J :

RF 904 102 (1/1)

Защита SPB9 GB 5 Уголs

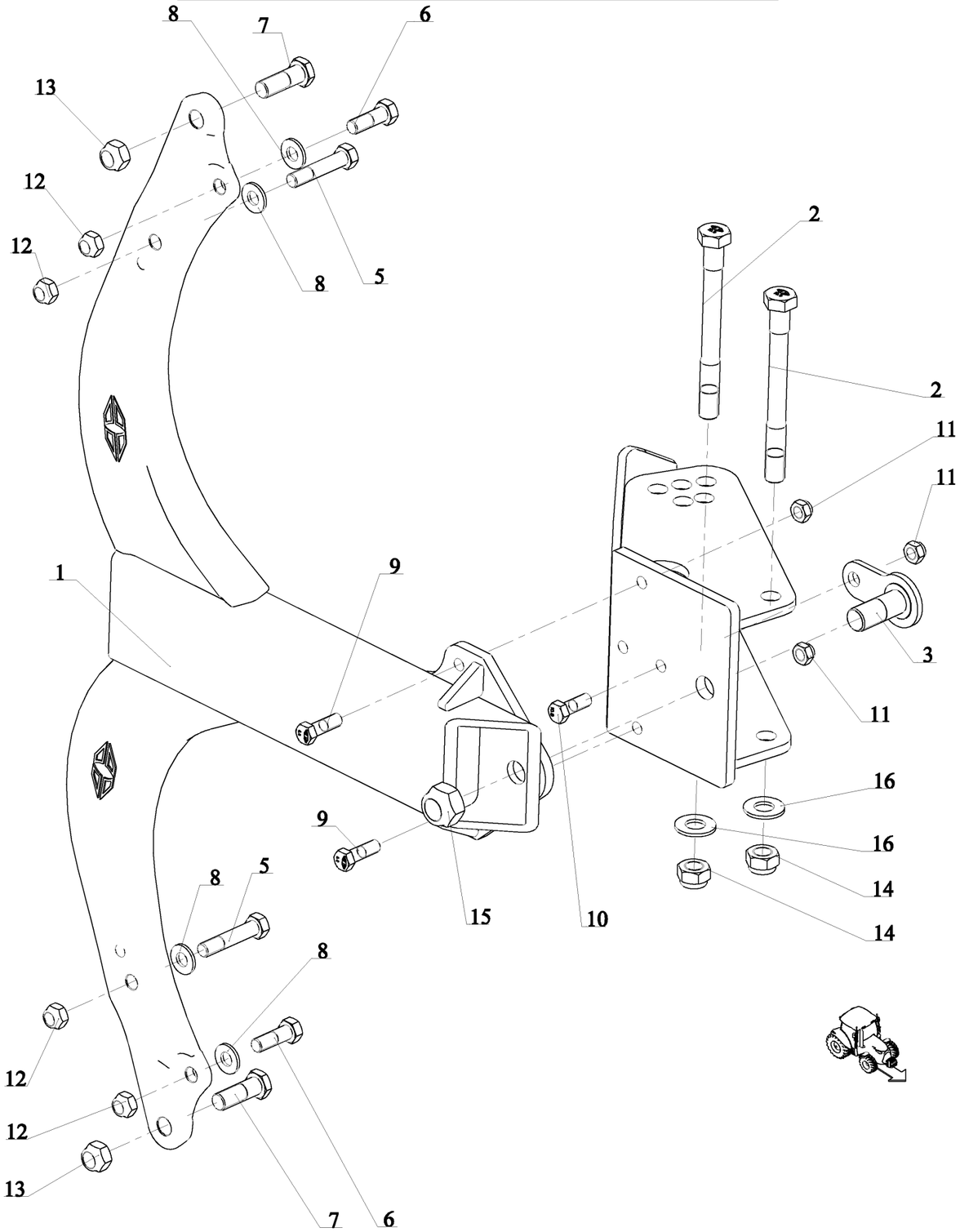

RC 32 31 (1/1)

28-Sep-04

Revision : B
M a J :25-Sep-13

Защита SPB9 GB 5 Уголs

Справка	Количество	N° по каталогу	Наименование
1	1	1 118 253	Age B7-B9 160 Std (tube Lg:660 tend. moulees) Грядиль RB7 160 GB станд.
-	1	1 118 332	Age B4-B7-B9 150 Std (tube Lg:660 tend. moulee) Грядиль RB7 150 GB Станд.
-	1	1 118 334	Age B4-B7-B9 170 Std (tube Lg:660 tendilles moulees) Грядиль GB 170 стандарт. (труба дл.660 литые стяжки)
-	1	1 118 335	Age B4-B7-B9 180 Std (tube Lg:660 tend.moulees) Грядиль RB7 180 GB стандарт.
2	2	1 118 358	Vis H M24x240 - 10.9 ZNBL, filet /36 mm Болт H M24x240 - 10.9 ZNBL, резьба /36 mm
3	1	1 118 370	Axe pivot Av. demontable - Dia 45, lg. : 88 mm, M30, pas 2.00 Ось поворотная передняя съемная (M30 ?45 дл.88 мм)
4	1	1 118 394	Support d'age B9 (5 angles) Башмак грядиля SP-B9 5 углов
5	2	173 365	Vis H M18x 89 - 10.9 ZNBL, pas 150 Болт H M18x 89 - 10.9 ZNBL, Шаг 150
6	2	173 366	Vis H M18x 54 - 10.9 ZNBL, pas 150 Болт H M18x 54 - 10.9 ZNBL, Шаг 150
7	2	173 367	Vis H M22x 65 - 10.9 ZNBL, filet /40mm, pas150 Болт H M22x 65 - 10.9 ZNBL, резьба /40 mm,Шаг 150
8	4	173 368	Rondelle plate speciale 18.5x38x4 Прокладка плоская специальная 18.5x38x4
9	2	VI 31 06	Vis H M16x 50 - 8.8 ZNBL, filet /25 mm Болт H M16x 50 - 8.8 ZNBL, резьба /25 mm
10	1	VI 31 27	Vis H M16x 45 - 10.9 ZNBL, filet /25 mm Болт H M16x 45 - 10.9 Z , резьба /25 mm
11	3	VJ 324	Ecrou frein std H M 16 - pas 200 Гайка с нейлостопором std H M 16 шаг 200
12	4	VJ 326	Ecrou frein std H M 18 - pas 150 Гайка с нейлостопором std H M 18 шаг 150
13	2	VJ 330	Ecrou frein std H M 22 - pas 150 Гайка с нейлостопором std H M 22 шаг 150
14	2	VJ 331	Ecrou frein std H M 24 - pas 300 Гайка с нейлостопором std H M 24 шаг 300
15	1	VJ 335	Ecrou frein std H M 30 - pas 200 Гайка с нейлостопором std H M 30 шаг 200
16	2	VK 510	Rondelle plate moyenne MU24 Прокладка плоская средняя M 24 U

28-Sep-04

Revision : B
M a J :25-Sep-13

RC 32 31 (1/1)

RD 43 03 — Corps B2 EP+C Soc16" AR8HLM Gche / Корпус B2 EP+C Soc16" AR8HLM лв

Reference	Qté	Designation
172 421	1	Appui de versoir Опора отвала
172 423	1	Équerre 8HLN Gche Lg:370 Уголок задний 8HLN лв дл. 370
172 361 X	1	Écart de versoir Lg:500 Forge Распорка отвала 500 M22
173 385	1	Sep B2 3 trous Gche Полевая доска B2
173 427	1	Versoir Héli. N°8 AR8HLM Gche Отвал винтовой N°8 AR8HLM лв
173 461	1	Étrave plate E8HL-B Gche Грудь отвала плоская E8HL-B лв
173 613	1	Lame B2 renforcée 16" Gche Лемех AA B2 16" гальванообработанная сталь
173 323	1	Aileron coutre à lame Gche Нож плужный элерон
173 331	1	Pointe 3 trous Gche Долото съемное 3 отверстия
172 350	1	Tirant réglage de pic M22 Ep16 Тяга регулировочная отвеса M22 EP16
173 432	1	Bande de calage corps 82x45x2 Полоса резиновая подкладочная
173 429	1	Bande de calage corps 240x45x4 Наклейка на корпус 240x45x4
VI 11 03	1	Boulon conique 1/2 x 39 - 12.9 Болт конический 1/2x39 12.9 оцинков. НОЖ ПЛУЖНЫЙ ЭЛЕРОН
VI 11 05	1	Boulon conique 1/2 x 45 - 12.9 Болт конический 1/2 x 45 - 12.9, pour aileron Нож дисковый
VI 12 02	2	Boulon TFE 90° M11 x 30 Болт TFE M11x30 (гайка стандартная M11)
VI 14 17	4	Vis TFCC M14 x 40 Болт TFCC M14x40 Cl.класс 10.9 Шаг 150
VI 17 05	2	Vis TFE 90° M11 x 30 - 10.9 - 1,50 Z Болт TFE 90° M11 x 30 - класс 10.9 - 1,50 оцинков.
VI 17 03	2	Vis TFE M11 x 45 Болт TFE M11 x 45
VI 17 01	3	Vis TFE M11 x 35 - 10.9, pas 1.50 Z Болт TFE M11x35 Cl.класс 10.9 Шаг 150 оцинков.
VI 50 13	2	Vis Hc M14 x 60 bout plat Болт Hc M14 x 60 плоский конец
VJ 337	4	Ecrou frein M14 Гайка с нейлостопором. MH M 14 x 150

RD 43 04 — Corps B2 EP+C Soc16" AR8HLM Drt / Корпус B2 EP+C Soc16" AR8HLM пр

Reference	Qté	Designation
172 421	1	Appui de versoir Опора отвала
172 424	1	Équerre 8HLN Drt Lg: 370 Уголок задний 8HLN пр дл. 370
172 361 X	1	Écart de versoir Lg:500 Forge Распорка отвала 500 M22
173 386	1	Sep B2 3 trous Drt Полевая доска B2
173 428	1	Versoir Héli. N°8 AR8HLM Drt Отвал винтовой N°8 AR8HLM пр
173 462	1	Étrave plate E8HL-B Drt Грудь отвала плоска E8HL-B пр
173 614	1	Lame B2 renforcée 16" Drt Лемех AA B2 16" гальванообработанная сталь
173 324	1	Aileron coutre à lame Drt Нож плужный элерон
173 332	1	Pointe 3 trous Drt Долото съемное 3 отверстия
172 350	1	Tirant réglage de pic M22 Ep16 Тяга регулировочная отвеса M22 EP16
173 432	1	Bande de calage corps 82x45x2 Полоса резиновая подкладочная
173 429	1	Bande de calage corps 240x45x4 Наклейка на корпус 240x45x4
VI 11 03	1	Boulon conique 1/2 x 39 - 12.9 Болт конический 1/2x39 12.9 оцинков. НОЖ ПЛУЖНЫЙ ЭЛЕРОН
VI 11 05	1	Boulon conique 1/2 x 45 - 12.9 Болт конический 1/2 x 45 - 12.9, pour aileron Нож дисковый
VI 12 02	2	Boulon TFE 90° M11 x 30 Болт TFE M11x30 (гайка стандартная M11)
VI 14 17	4	Vis TFCC M14 x 40 Болт TFCC M14x40 Cl.класс 10.9 Шаг 150
VI 17 05	2	Vis TFE 90° M11 x 30 - 10.9 - 1,50 Z Болт TFE 90° M11 x 30 - класс 10.9 - 1,50 оцинков.
VI 17 03	2	Vis TFE M11 x 45 Болт TFE M11 x 45
VI 17 01	3	Vis TFE M11 x 35 - 10.9, pas 1.50 Z Болт TFE M11x35 Cl.класс 10.9 Шаг 150 оцинков.
VI 50 13	2	Vis Hc M14 x 60 bout plat Болт Hc M14 x 60 плоский конец
VJ 337	4	Ecrou frein M14 Гайка с нейлостопором. MH M 14 x 150

RD 43 03

Corps B2 EP+C Soc16" AR8HLM Gche
Корпус B2 EP+C Soc16" AR8HLM лв

Reference	Qté	Designation
VJ 338	9	Ecrou frein MH M11 x 150 Гайка с нейлостопором. MH M 11 x 150
VJ 403	2	Ecrou bas H MHB14 - ép. : 7mm, noir Гайка H M14
VJ 620	4	Ecrou Std. H M22 - Z Гаайка H M22 оцинкованная
173 388	1	Contre sep lame B2 N°3 traité Контрполевая доска оборотная №3 для лемеха неусиленного
177 349	1	Cale Ar de contre-sep B2 et TA Пластина задняя контрполевой доски B2 и TA
VI 10 08	1	Boulon TFCC M12 x 35 avec écrou standart Болт TFCC M12x35 (гайка стандартная)
VI 14 14	1	Vis TFCC M12 x 40 Cl. 10.9 Pas125 Болт TFCC M12 x 40
VI 14 15	1	Vis TFCC M12 x 45 Болт TFCC M12 x 45
VK 403	1	Rondelle plate large L 12 U #N/A
VJ 630	2	Ecrou H Standard M12x125 Zing. Гайка H станд. M12x125 оцинкованная
172 426	2	Bande de calage corps 150x45x2 Наклейка на корпус 150x45x2

RD 43 04

Corps B2 EP+C Soc16" AR8HLM Drt
Корпус B2 EP+C Soc16" AR8HLM пр

Reference	Qté	Designation
VJ 338	9	Ecrou frein MH M11 x 150 Гайка с нейлостопором. MH M 11 x 150
VJ 403	2	Ecrou bas H MHB14 - ép. : 7mm, noir Гайка H M14
VJ 620	4	Ecrou Std. H M22 - Z Гаайка H M22 оцинкованная
173 388	1	Contre sep lame B2 N°3 traité Контрполевая доска оборотная №3 для лемеха неусиленного
177 349	1	Cale Ar de contre-sep B2 et TA Пластина задняя контрполевой доски B2 и TA
VI 10 08	1	Boulon TFCC M12 x 35 avec écrou standart Болт TFCC M12x35 (гайка стандартная)
VI 14 14	1	Vis TFCC M12 x 40 Cl. 10.9 Pas125 Болт TFCC M12 x 40
VI 14 15	1	Vis TFCC M12 x 45 Болт TFCC M12 x 45
VK 403	1	Rondelle plate large L 12 U #N/A
VJ 630	2	Ecrou H Standard M12x125 Zing. Гайка H станд. M12x125 оцинкованная
172 426	2	Bande de calage corps 150x45x2 Наклейка на корпус 150x45x2

Кронштейн предплужника стандартный пара

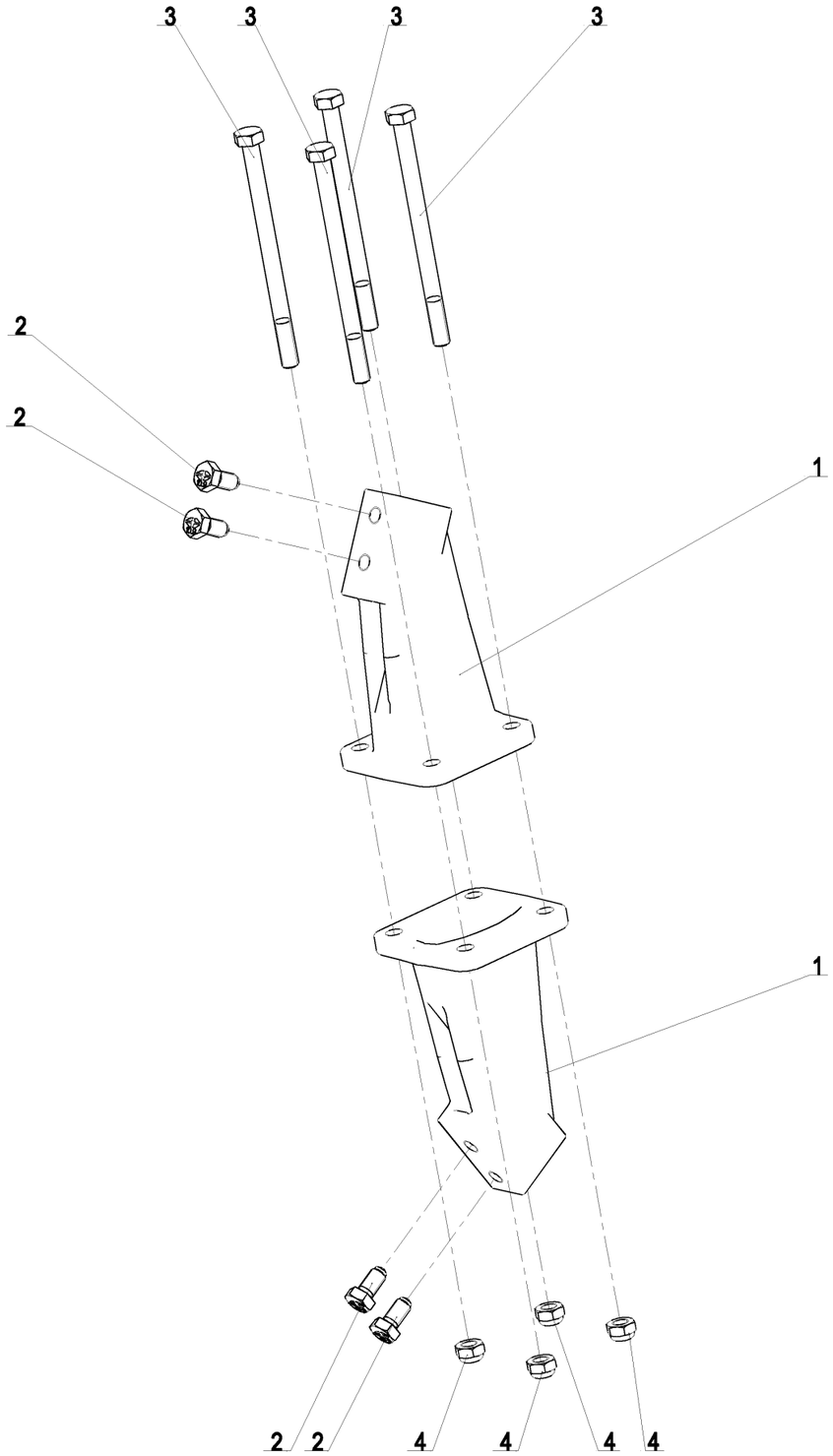

RE 12 01 (1/1)

22-Dec-05

Revision :
MaJ :

Кронштейн предплужника стандартный пара

Справка	Количество	N° по каталогу	Наименование
1	2	19 175	Support rasette 150 moule Опора предплужника 150
-	2	19 176	Support rasette 160 moule Опора предплужника 160
-	2	19 177	Support rasette 170 moule Опора предплужника 170
-	2	19 178	Support rasette 180 moule Опора предплужника 180
2	4	VI 24 01	Vis H M14x 30/30 - 10.9 ZNBL, bout pointu Болт H M14x 30/30 - 10.9 ZNBL, конец заостренный
3	4	VI 30 17	Vis H M14x200 - 8.8 ZNBL Болт H M14x200 - 8.8 ZNBL
4	4	VJ 323	Ecrou frein std H M 14 - pas 200 Гайка с нейлостопором std H M 14 шаг 200

22-Dec-05

Revision :
MaJ :

RE 12 01 (1/1)

PRODUCTION

Предплужник под кукурузу

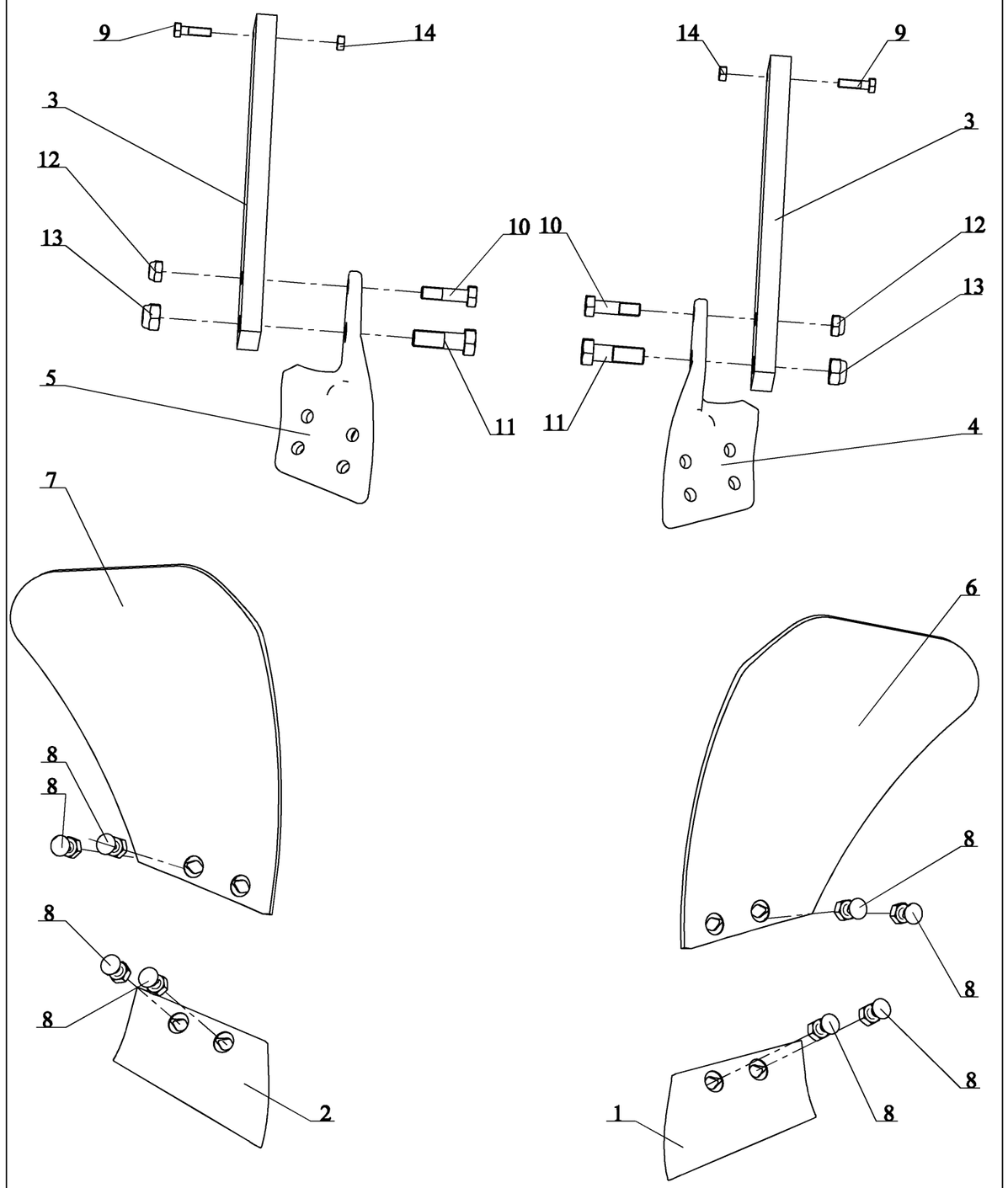

RE 54 01 (1/1)

12-Mar-07

Revision :
M a J :09-Nov-10

Предплужник под кукурузу

Справка	Количество	N° по каталогу	Наименование
1	1	19 113	Soc de rasette Traite, Gche Лемех предплужника усиленный лв
2	1	19 114	Soc de rasette Traite, Drt Лемех предплужника усиленный пр
3	2	19 179	Montant de rasette std - 40x20x345 mm Стойка предплужника 40x20x330
4	1	19 181	Assise de rasette mixte Gche Основание предплужника стандартное лв
5	1	19 182	Assise de rasette mixte Drte Основание предплужника стандартное пр
6	1	19 187	Versoir de rasette Maïs Лемех предплужника смешанного типа тв.сплав пр
7	1	19 188	Versoir de rasette Maïs Отвал предплужника под кукурузу
8	8	VI 12 02	Boulon TFE M11x30 (ecrou standard) Болт TFE M11x30 (гайка стандартная M11)
9	2	VI 27 06	Vis H M8x30 - 8.8 Z, filet / 22 mm Болт H M8x30 - 8.8 Z , резьба / 22 mm
10	2	VI 29 09	Vis H M12x45 - 10.9 Z, filet / 20 mm Болт H M12x45 - 10.9 Z , резьба / 20 mm
11	2	VI 31 07	Vis H M16x50 - 10.9 Z, filet / 30 mm Болт H M16x50 - 10.9 Z , резьба / 30 mm
12	2	VJ 322	Ecrou frein std H M 12 - pas 175 Гайка с нейлостопором std H M 12 шаг 175
13	2	VJ 324	Ecrou frein std H M 16 - pas 200 Гайка с нейлостопором std H M 16 шаг 200
14	2	VJ 605	Ecrou std H M8 - pas 125 Zingue Гайка станд. вороненная std H M8 - Zingue

12-Mar-07

Revision :
M a J :09-Nov-10

RE 54 01 (1/1)

Рампа для заднего фонаря для

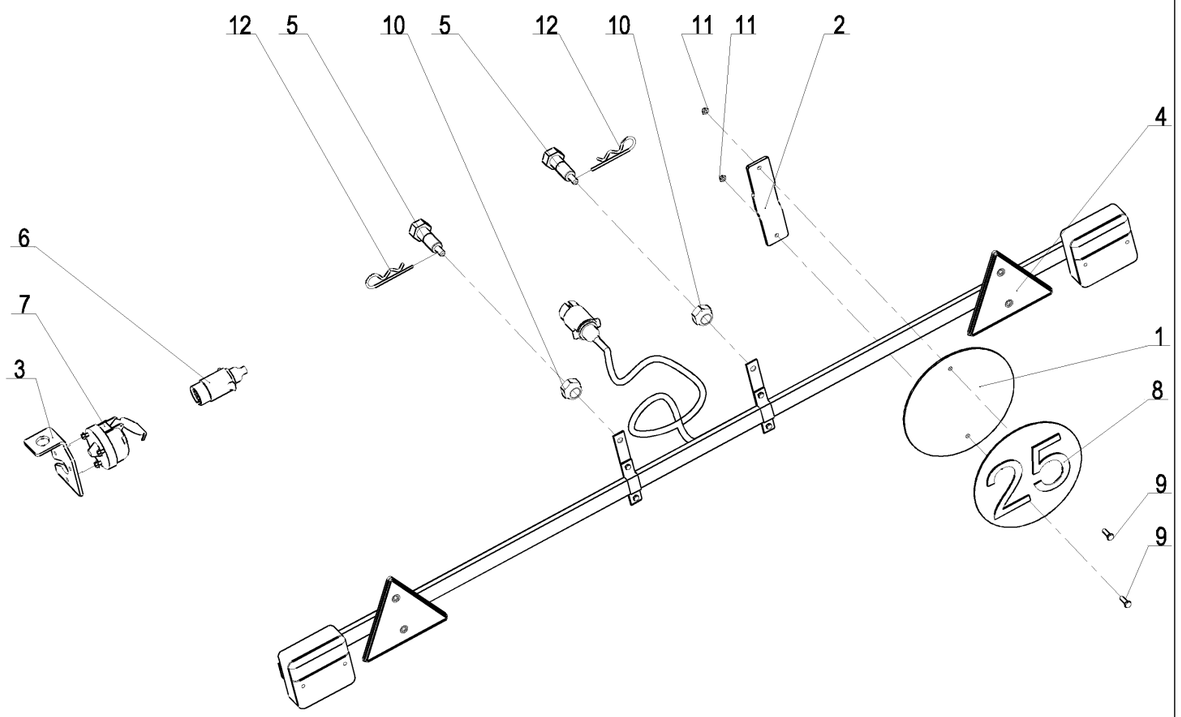

RF 90 58 (1/1)

23-Jun-14

Revision : A
M a J :

Рампа для заднего фонаря для

Справка	Количество	N° по каталогу	Наименование
1	1	1 214 186	Support adhesif 25 km
2	1	1 214 192	Bride fixation panneau
3	1	1 214 198	Support prise 7 broches
4	1	1 214 199	Rampe d'eclairage (fil 2 metres)
5	2	1 291 128	Vis de rampe d'eclairage Болт рампы освещения M20x70
6	1	850 100 385	Prise élec. 7 plots male Розетка задняя центральной рамы
7	1	850 101 785	Prise elec 7 plots femelle Розетка задняя центральной рамы
8	1	UI 141	Adhesif 25km/h, Dia 200mm Наклейка 25 Км/час круглая Dia 200 мм
9	2	VI 26 03	Vis H M6x 20 - 8.8 ZNBL Болт H M6x 20 - 8.8 ZNBL
10	2	VJ 327	Ecrou frein std H M 20 - pas 250 Гайка с нейлостопором std H M 20 шаг 250
11	2	VJ 340	Ecrou frein std H M 6 - pas 100 Гайка с нейлостопором std H M 6 шаг 100
12	2	VL 002	Goupille "Beta" - 4, Z Шплинт "Bêta" - 4, Z , оцинков.

23-Jun-14

Revision : A
M a J :

RF 90 58 (1/1)

Болтs de Защита класс 10.9 (2)

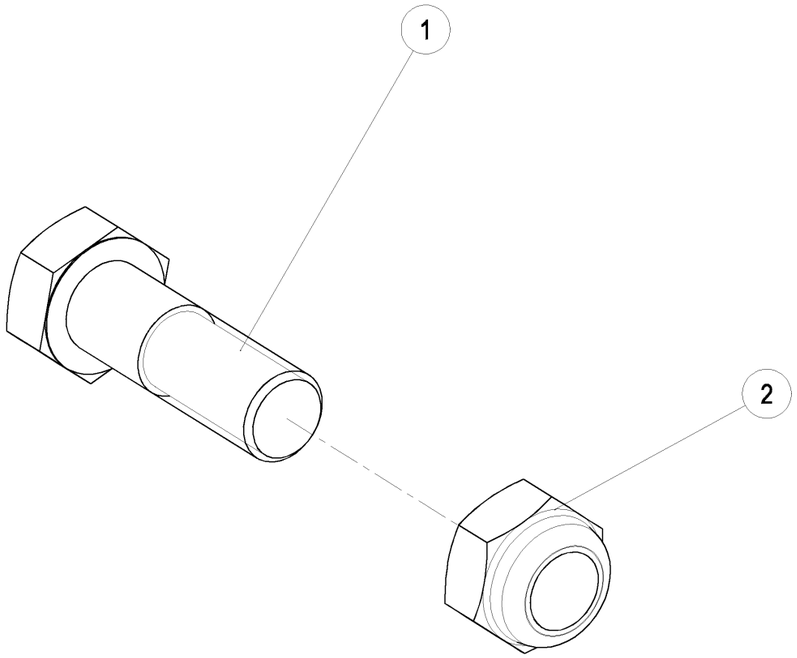

RF 92 012 (1/1)

03-Sep-07

Болтs de Защита класс 10.9 (2)

Справка	Количество	№ по каталогу	Наименование
1	2	VI 31 07	Vis H M16x50 - 10.9 Z, filet / 30 mm Болт H M16x50 класс 10.9 оцинков.
2	2	VJ 324	Ecrou frein std H M 16 - pas 200 Гайка с нейлостопором. H M16 шаг 200

03-Sep-07

RF 92 012 (1/1)

Kit sticker pour gamme SP9
Sticker kit for range SP9

UI131

UI1832

UI1857

UI1861

UI173

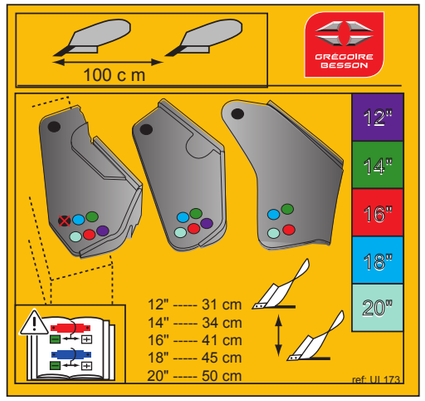

UI175

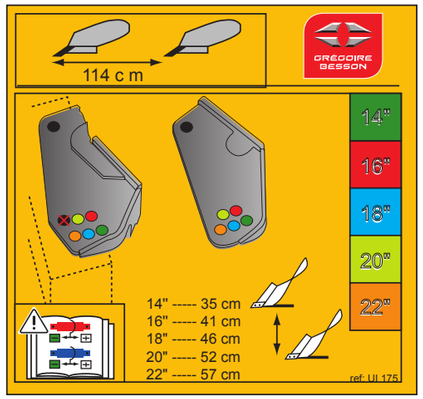

UI1828

UI1830

UI1833

UI1834

UI1841

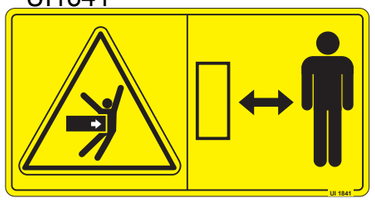

UI1845

UI1847

UI1851

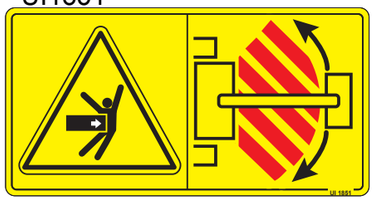

UI1858

UI1860

UI1863

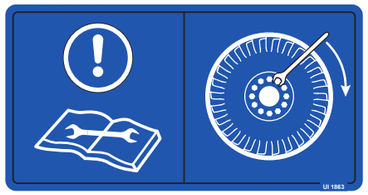

UI1852

UI 18 69

13-Fev-14
Rev : A

A l'épreuve du temps

GRÉGOIRE-BESSON FRANCE

49230 Montfaucon / Montigné-sur-Moine
FRANCE

Tél. (+33) 2 41 64 72 67
Fax : (+33) 2 41 64 67 73
contactfr@gregoirebesson.fr
fr.gregoire-besson.com

GRÉGOIRE-BESSON UK LIMITED

Spalding Road - Bourne - Lincs. PE10 0AU.
UNITED KINGDOM

Phone : +441778423787
Fax : +441778394431
enquiries@gregoire-besson.co.uk
gregoire-besson.co.uk

GRÉGOIRE-BESSON GMBH

Am Rabewerk 1 - 49152 Bad Essen
DEUTSCHLAND

Tel. (0 54 72) 771 - 0
Fax. (0 54 72) 771 - 195
contactfr@gregoirebesson.fr
fr.gregoire-besson.com/de

GRÉGOIRE-BESSON CANADA INC

4480, Rue Martineau - St Hyacinthe (P. Québec) - J2R 1V1
CANADA

Tel : (1) 450 799 56 15
Fax : (1) 450 799 56 29
info@gregoirebesson.ca
ca.gregoire-besson.com

GRÉGOIRE-BESSON POLSKA Sp.zo.o.

Kowanówko | ul. Obornicka 1a - 64-600 Oborniki
POLSKA

tel : 61 297 75 30
fax : 61 297 22 62
gbesson@poczta.onet.pl
pl.gregoire-besson.com

ООО «ГРЕГУАР-БЕССОН ВОСТОК»

308006, г.Белгород, ул. Корочанская 132 А,
RUSSIA

тел. : +7 (4722) 402-210
факс : +7 (4722) 402-210
info@gbvostok.ru
ru.gregoire-besson.com

ТОВ «ГРЕГУАР-БЕССОН УКРАЇНА»

18028, Україна, Черкаська обл., м. Черкаси, вул. Рози Люксембург, буд. 202.
UKRAINE

тел. : + 38 (0472) 71-28-23
факс: + 38 (0472) 71-28-23
gregoirebesson.ua@yandex.ua
ru.gregoire-besson.com

GRÉGOIRE-BESSON CHINE

法国格力格尔-贝松公司 北京代表处 | 100025北京市朝阳区延静里中街3号长信大厦220室
CHINA

电话 : 0086-10-65 08 06 40
传真 : 0086-10-65 08 06 41

cn.gregoire-besson.com

GB.LE.Couv/Notices.1307

gregoire-besson.com