CATALOGUE PIECES DE RECHANGE FR
КАТАЛОГ ЗАПАСНЫХ ЧАСТЕЙ RU

N	1	3	8	0	7	0

номер машины

0	8	/	2	0	1	5

версия

SPML 9

GRÉGOIRE BESSON

www.gregoire-besson.com

CATALOGUE PIECES DE RECHANGE
КАТАЛОГ ЗАПАСНЫХ ЧАСТЕЙ
N 138 070

SPML 9

Номер листа	Designation planche	Наименование листа	Гамма	Изменение	версия	N° стр.
AB-170	Charrue SPML-F9 (W9) Ht 170		AB . . . ;	29/01/2008	A	2
RA 72 02	Palonnier fixe 4N-D3 Std	Сцепка неподвижн. 4N D3 Std	RA 72 02;	08/10/2014	C	3
RF 900 016	Kit decompression retournement SP		RF 900 016;	12/03/2015	A	5
RA 90 025	Retournement semi-portée monoroue Std	Механизм переворота SPML9-SPMLW9 ST	RA 90 025;	07/04/2015	E	6
1212149	Kit Hyd. N°60 Retourn.+ Roue SP9	Гидр.комплект N°60 переворот+ Колесо SP9	1 212 149;	18/10/2012	C	10
Fut-piston	Fut + Piston retournement cremailliere		0	03/11/2014	B	11
RA 92	Valve PUSH-PULL 1/2" à clapet	Муфта разрывная 1/2" с клапаном	RA 92	9/05/2007	B	12
RB 420 901	Deport SPML9 Hyd. Indep.	Боковое смещение SPML9 гидравл. независим.	RB 420 901;	15/04/2014	B	13
1223437	Vérin dép. SPML-F9 (DE100x45 C290)		1 223 437;	14/04/2014	A	14
1223411	Kit hyd. deport direct SPML9	Ремкомплект для гидроцилиндра смещения SPML9	1 223 411;	16/07/2013	A	15
RB 533 103	Barre de stab. SPML9 1000 (1+6) 4557mm	Балка стабил. SPML9 100 (1+6)	RB 533 103;	4/04/2007	A	16
RF 29 151	Roue RAD-SPML9 700x12 160-170	Колесо RAD-SPHR8 700x12 160-170	RF 29 151;	21/01/2005	A	17
1291305	Moyeu 505A Lg:90 special SPL9-DRL20	Ступица в сборе сварная - квадр вал 50, 5 отверстий, lg. : 90 мм	1 291 305;	15/11/2013	A	18
RB 183 697	Caisson SPMLB9 7/1000 (Av + 6)	Кессон SPMLB9 7/1000 (Av + 6)	RB 183 697;	06/12/2011	B	19
RB 261 721	Rallonge Av-Ar SPMLB9 1000 5 angles	Переходник AV-AR SPMLB9 100 5ang	RB 261 721;	4/04/2007	A	20
RB 615 051	Roue 16.0/70-20 AS504 Semi-Portée monoroue		RB 615 051;	09/07/2015	B	21
1292306	Moyeu complet 8trs	Ступица колеса 8 отв	1 292 306;	24/02/2015	A	24
1292371	Verin SE 125 C125		1 292 371;	26/03/2015	B	25
1292342	Kit hyd. roue SPML9 (vérin SE 125 C125)	Ремкомплект для гидроцилиндра колеса SPML9	1 292 342;	08/10/2014	B	26
1 292 354_cata	Kit graissage de roue SPML9	Набор смазчик колеса SPML9	1 292 354;	1/04/2008	A	27
RC 32 31	Sécurité boulon dégageante B9 (5 angles)	Защита SPB9 GB 5 Уголs	RC 32 31;RC 32 32; RC 32 33;RC 32 34;	25/09/2013	B	28
RF 92 012	Boulon de securite 10.9 / B4-B7-B9	Болт защиты класс 10.9 (2)	RF 92 012;	3/09/2007	A	29
RD 77 37-38	Corps B3 EP+C B2-16" CV7	Корпус B3 EP+C B2-16" CV7	RD 77 37;RD 77 38;	21/10/2010	A	30
RE 12 01	Support Rasette Standard (Paire)	Кронштейн предплужника стандартный пара	RE 12 01;RE 12 03; RE 12 05;RE 12 07;	22/12/2005	A	31
RE 51 01	Rasette standard	Предплужник смешанного типа	RE 51 01 & RE 51 02	04/11/2010	B	32
RF 90 59	Rampe Signalisation Ar SPML/F9 SPL/F9 M22		RF 90 59;	16/04/2014	A	33
UI 18 70	Kit stickers pour gamme SPML/F (W)9		UI 18 70;	27/02/2014	A	34
Acces_Hyd	Accessoires hydraulique	гидравлические аксессуары	;	16/07/2015	A	35

ПЛУГ SPML9 (W9) Ht 170

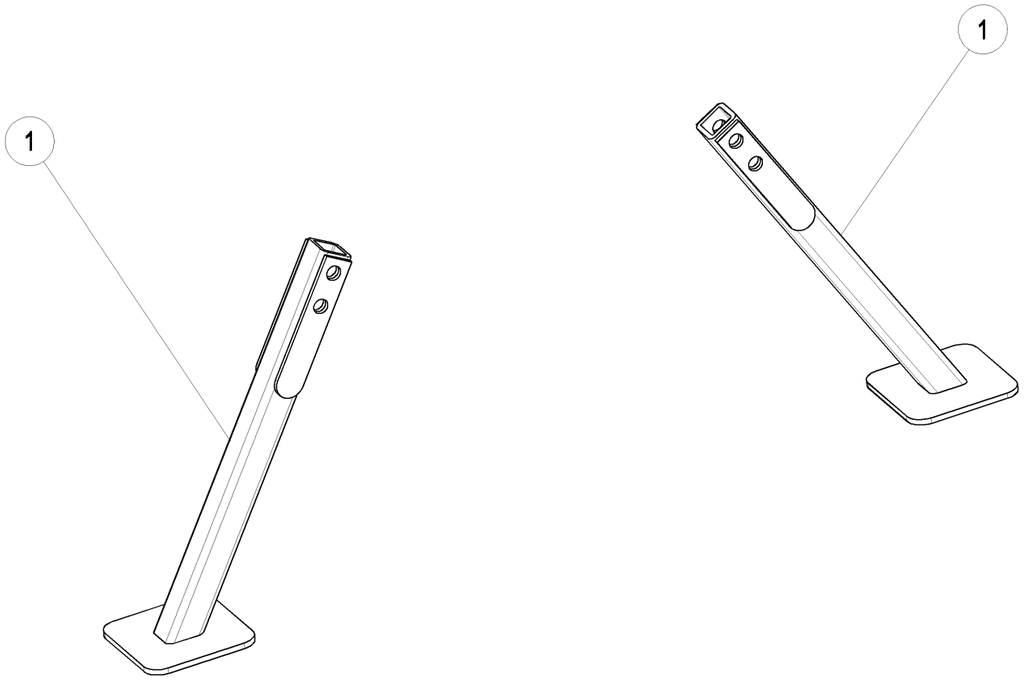

AB . . . (1/1)

29-Jan-08

ПЛУГ SPML9 (W9) Ht 170

Справка	Количество	№ по каталогу	Наименование
1	2	1 223 162	Bequille charrue SP9 NM (05/2000) courte Подставка плуга SP 1м60 (NM с 05/2000)

29-Jan-08

AB . . . (1/1)

Palonnier fixe 4N-D3 Std
Траверса сцепки Fixe 4N-D3- станд.

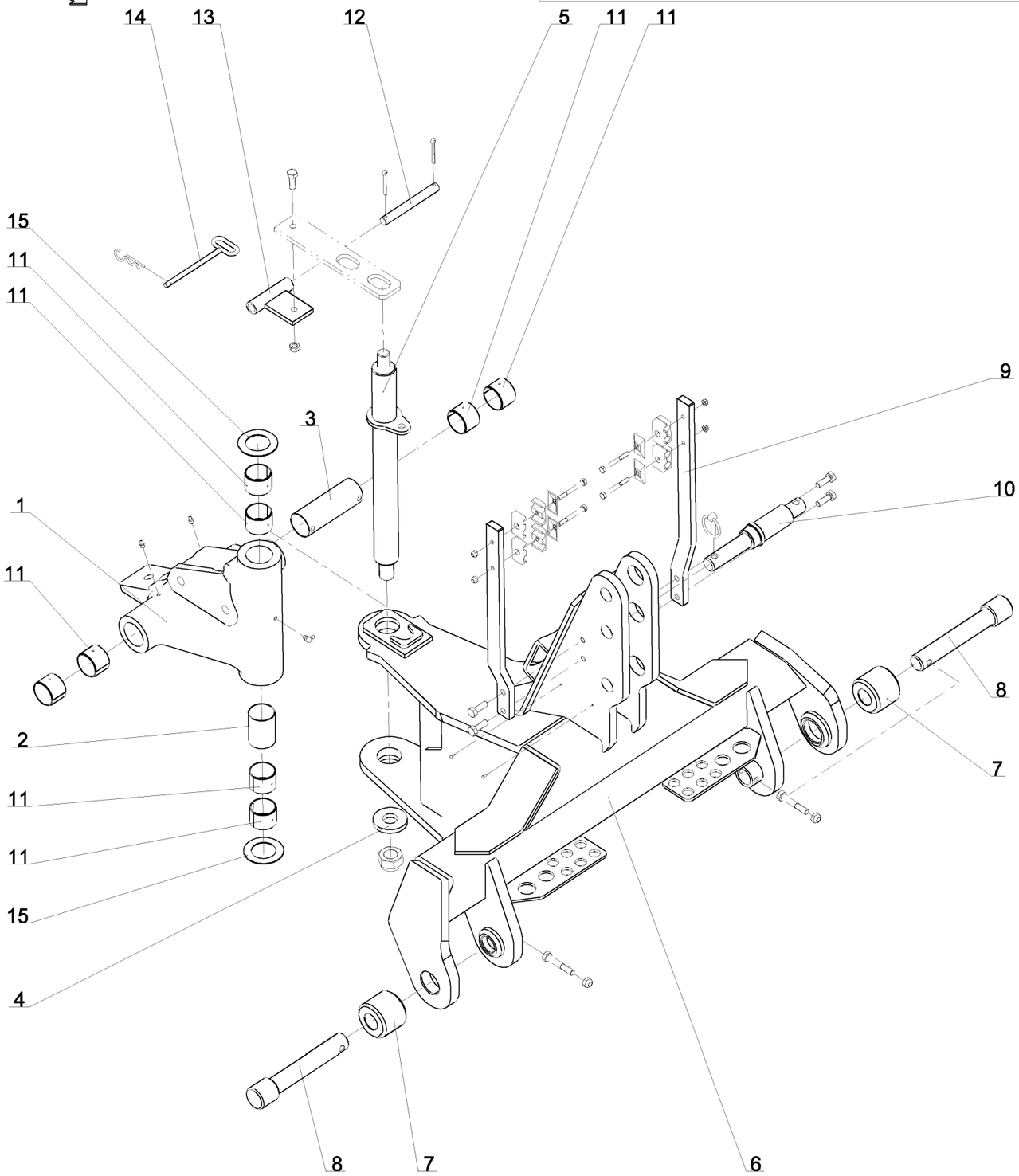

Справка	Количество	N° по каталогу	Наименование
1	1	1 223 210 U	Cardan 110° moule Кардан литой SP9 на 110°
2	1	1 223 221	Douille de graissage verticale sur cardan moule Втулка смазки кардана вертикальная
3	1	1 223 222	Douille de graissage horizontale sur cardan moule Втулка смазки кардана горизонтальная
4	1	122 106	Rondelle plate speciale - 30.5x70x10 Шайба плоская широкая - 30,5x70x10
5	1	122 128	Axe vertical cardan 110°- Dia 50, lg. : 605 mm, pas 2.00 Ось вертикальная кардана SP 110° диам.50 дл.605 шаг 2.00
6	1	122 191	Palonnier Fixe 3N / 4N Траверса неподвижная 3N/4N
7	2	122 193	Douille d'attelage Palonnier 3N/4N Муфта пальца усиленной сцепки
8	2	122 194	Broche d'att inf D3 / Palonnier fixe 3N/4N Палец усиленной сцепки
9	2	122 195	Support tuyaux / palonnier Кронштейн крепления шлангов
10	1	122 197	Broche d'attelage de 3eme point Cat. III / IV Палец сцепки 3-ей точки Quick
11	8	122 246	Bague bronze (BRM80) - Dia50x55, lg. : 40 mm Втулка бронзовая (BRM80) - Dia50x55, lg. : 40 mm
12	1	122 249	Axe Du18, Lu:140 Ось блокировочной скобы SP Dia18 дл. 155мм
13	1	122 273	Bride de blocage Ar. Скоба блокировки задняя, сварная SP
14	1	122 292	Broche de bride - Dia 10, lg. : 158 mm Палец скобы, сварной SP Dia 10 дл.150мм
15	2	122 295	Rondelle plate speciale - 50.5x82x2 Шайба плоская широкая - 50.5x82x2

RA 72 02 (1/2)

11-Jul-11

Revision : C
M a J : 08-Oct-14

Palonnier fixe 4N-D3 Std
Траверса сцепки Fixe 4N-D3- станд.

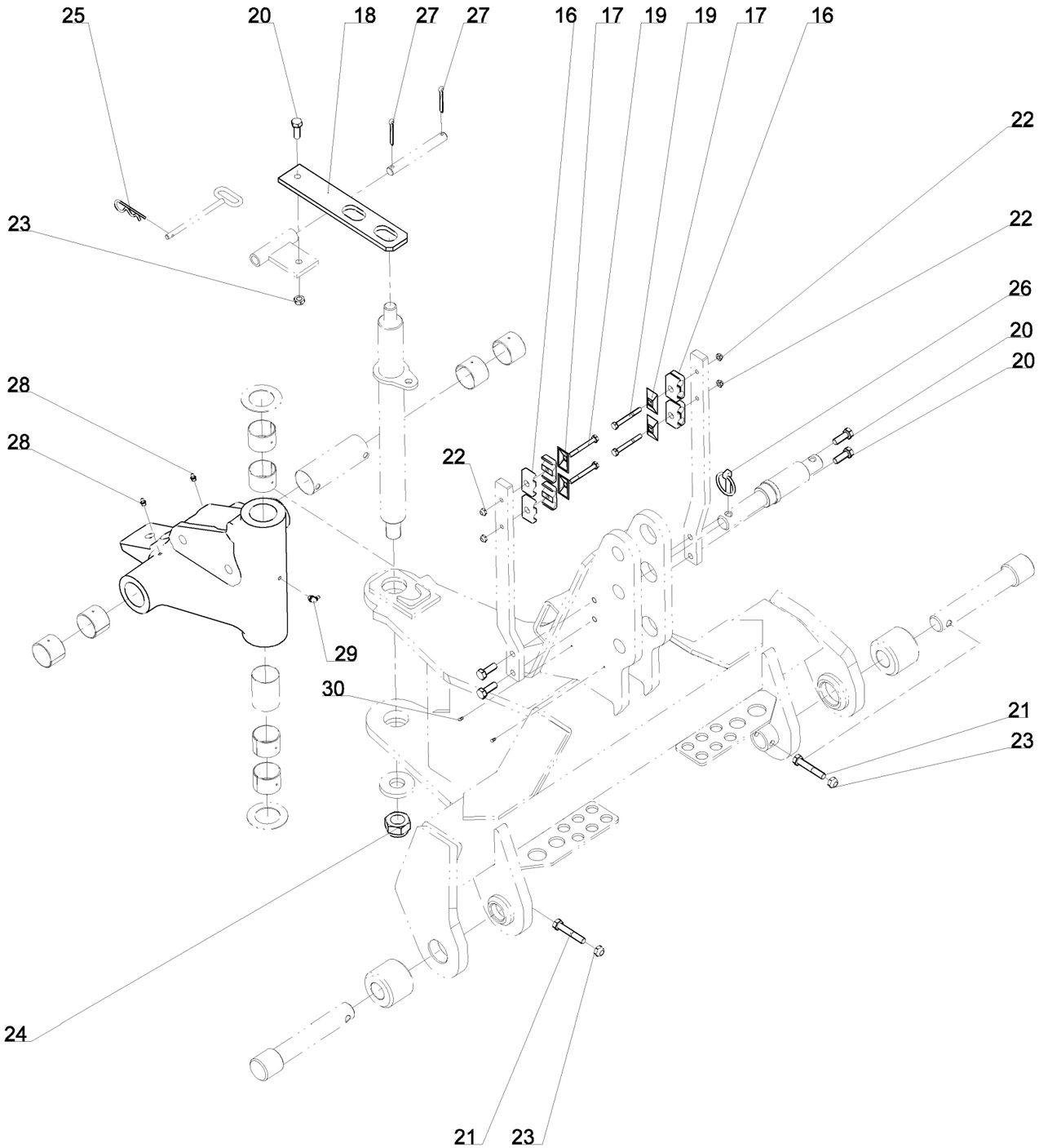

Справка	Количество	N° по каталогу	Наименование
16	8	122 360	Collier double 2x16 nu noir Зажимный хомут двойной 2x16 черный
17	4	122 361	Plaque Sup. bombee, collier 2x16 28x49 Пластина боковая выгнутая 2x16 28x49
18	1	122 373	Bride de blocage Av. - lg. : 315 mm Скоба блокировки передняя SP9 дл. 315мм
19	4	VI 27 12	Vis H M8x 70 - 8.8 ZNBL Болт H M8x 70 - 8.8 ZNBL DIN931
20	5	VI 29 05	Vis H M12x 35 - 8.8 ZNBL Болт H M12x 35 - 8.8 ZNBL DIN933
21	2	VI 29 16	Vis H M12x 70 - 8.8 ZNBL Болт H M12x 70 - 8.8 ZNBL DIN931
22	4	VJ 320	Ecrou frein std H M 8 - pas 125 Гайка с нейлостопором std H M 8 шаг 125
23	3	VJ 322	Ecrou frein std H M 12 - pas 175 Гайка с нейлостопором std H M 12 шаг 175
24	1	VJ 335	Ecrou frein std H M 30 - pas 200 Гайка с нейлостопором std H M 30 шаг 200
25	1	VL 002	Goupille "Beta" - 4, Z Шплинт "Бета" - 4, Z
26	1	VL 103	Goupille "Clips" Dia10 Z Шплинт с пружин.кольцом Dia 10 Z
27	2	VL 414	Goupille fendue V 6.3x50 Шплинт разводной V - 6.3x50
28	2	VM 201	Graisseur droit - M8, pas125 Смазчик прямой M8 шаг 125
29	1	VM 203	Graisseur coude 90° M8x125 Смазчик M8x125 угловой 90°
30	2	VM 410	Rivet tete ronde 4x9 Заклепка с круглой головкой4x9

RA 72 02 (2/2)

11-Jul-11

Revision : C
M a J :08-Oct-14

Kit decompression retournement

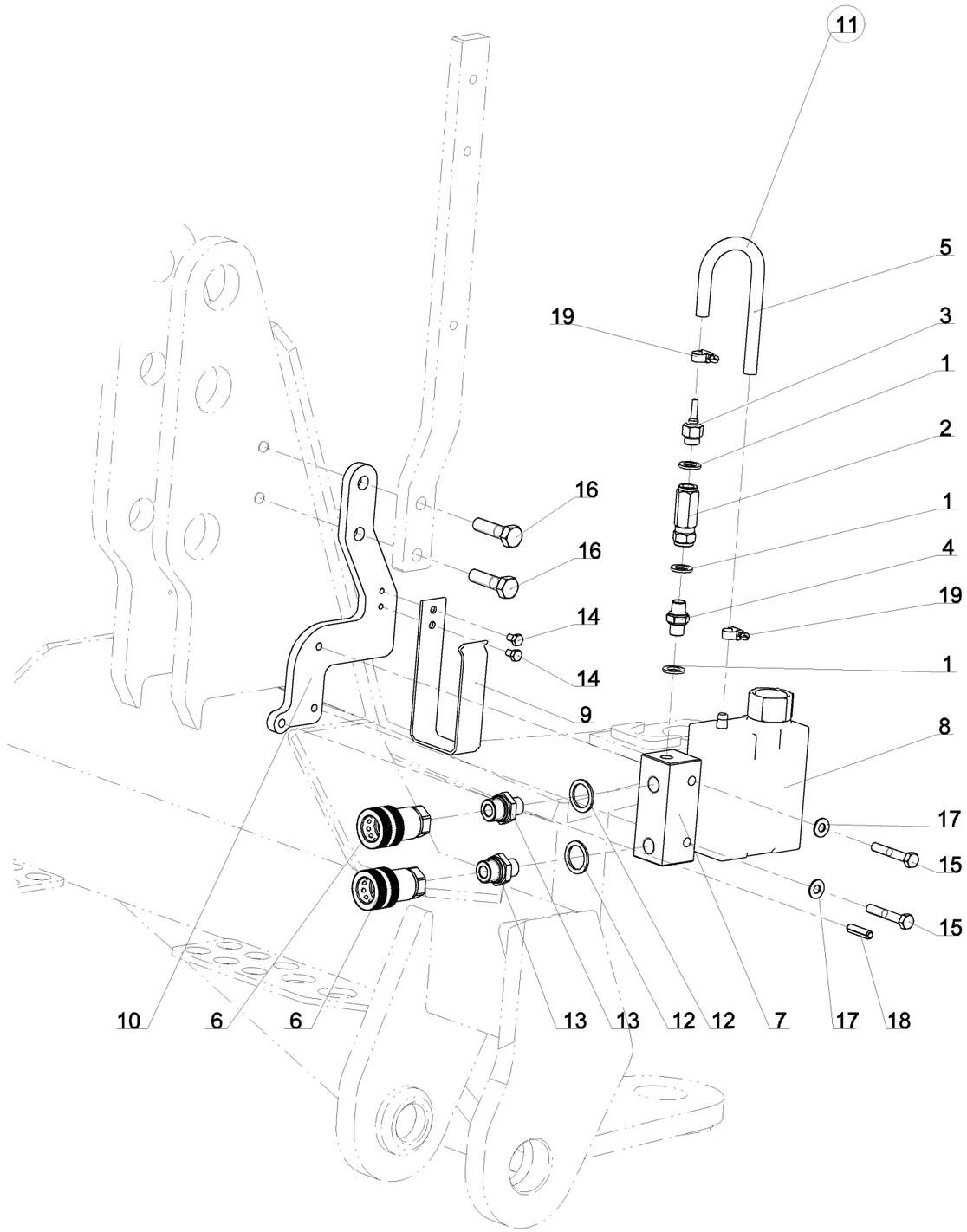

Справка	Количество	N° по каталогу	Наименование
1	3	1 114 639	Bague BS13 - Dia13x21 ep : 2 Втулка BS13 - Dia13x21 толщ. 2
2	1	1 115 321	Clapet anti-retour 1/4
3	1	1 116 553	Embout a sertir 6 male de 8 - Насадок на гидрошланг 6 M 8 - внешн.
4	1	1 116 588	Unions nu male 1/4 - male 1/4
5	1	1 116 589	Tuyaux
6	2	1 122 394	Coupleur femelle a clapet 1/4 ISO-A
7	1	1 122 396	Bloc pour prise push-pull 1/2
8	1	1 122 397	Bidon reserve d'huile
9	1	1 122 398	Support de bidon de recyclage
10	1	1 122 399	-- --
11	1	1 122 404	Kit de compression retournement
12	2	1 231 312	Bague BS23 - Dia23x31 ep : 2 Втулка BS23 - Dia23x31 толщ. 2
13	2	1 231 535	Union nu male 3/8 - male 1/2
14	2	VI 26 01	Vis H M6x 10 - 8.8 ZNBL Болт H M6x 10 - 8.8 ZNBL
15	2	VI 27 10	Vis H M8x 50 - 8.8 ZNBL Болт H M8x 50 - 8.8 ZNBL
16	2	VI 29 08	Vis H M12x 45 - 8.8 ZNBL Болт H M12x 45 - 8.8 ZNBL
17	2	VK 502	Rondelle plate MU8 ZNBL Прокладка плоская средняя M 8 U
18	1	VL 221	Goupille elastique epaisse - 8x30 mm Шплинт разводной толстый - 8x30 mm
19	2	VM 501	Collier Serflex 8mm Dia10 à D16 Хомут обжимной 8mm Dia10 - D16

RF 900 016 (1/1)

12-Mar-15

Revision : A
M a J :

Retournement semi-portée mono-roue hors-raie
Механизм переворота

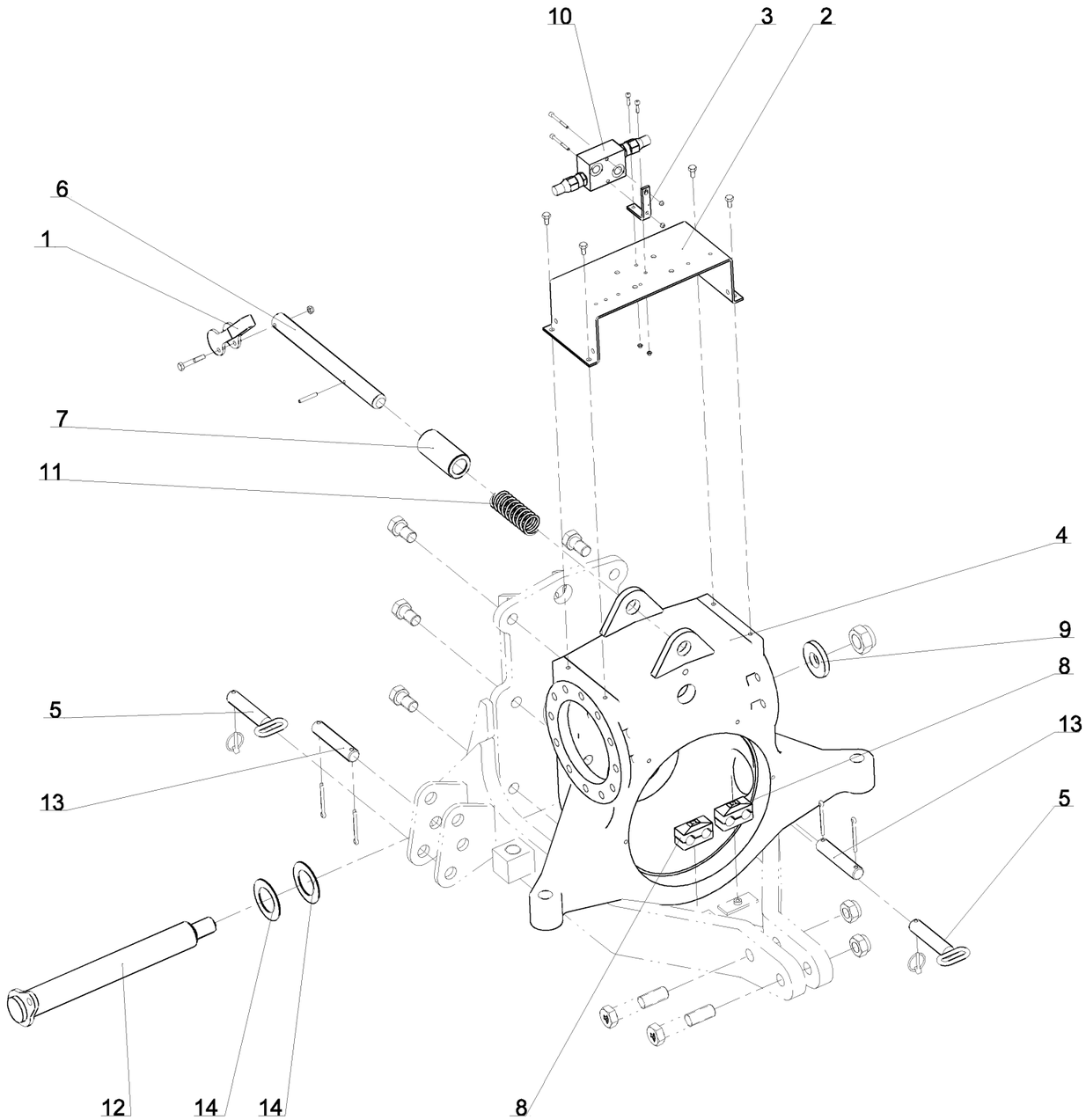

Справка	Количество	N° по каталогу	Наименование
1	1	1 123 115	Came de blocage en transport Кулак блокировки в транспортном положении
-	1	1 212 149	Kit Hyd. N°60, Retournement + Roue semi-portée monoroue Гидр.комплект N°60 переворот+ Колесо
2	1	1 223 112	Support distributeur --
3	1	1 223 115	Support limiteur de pression Кронштейн ограничителя давления
4	1	1 223 152 U	Boitier de retournement Коробка переворота
5	2	1 223 164	Broche de bequille Палец подставки
6	1	1 223 173	Axe blocage transport Ось блокировки в трансп. положении
7	1	1 223 211	Douille blocage transport Втулка блокировки в транспортном положении
8	2	1 235 106	Collier double 2x20 complet Хомут двойной - 2 x 20 мм в сборе
9	1	122 106	Rondelle plate speciale - 30.5x70x10 Шайба плоская широкая - 30,5x70x10
10	1	122 221	Limiteur de pression 3/8 Ограничитель давления VBQ 3/8
11	1	122 224	Ressort de blocage en transport - Dia 40, lg. : 110 mm Пружина бис блокировки в транспортном положении Dia 40 дл. 110мм
12	1	122 250	Axe Du50, Lu:378 Ось горизонтальная кардана Dia50
13	2	122 253	Axe Du25 Lu:100 Ось подставки SP Dia 25
14	2	122 295	Rondelle plate speciale - 50.5x82x2 Шайба плоская широкая - 50.5x82x2

RA 90 025 (1/4)

05-Apr-07

Revision : E
M a J : 07-Apr-15

Retournement semi-portée mono-roue hors-raie
Механизм переворота

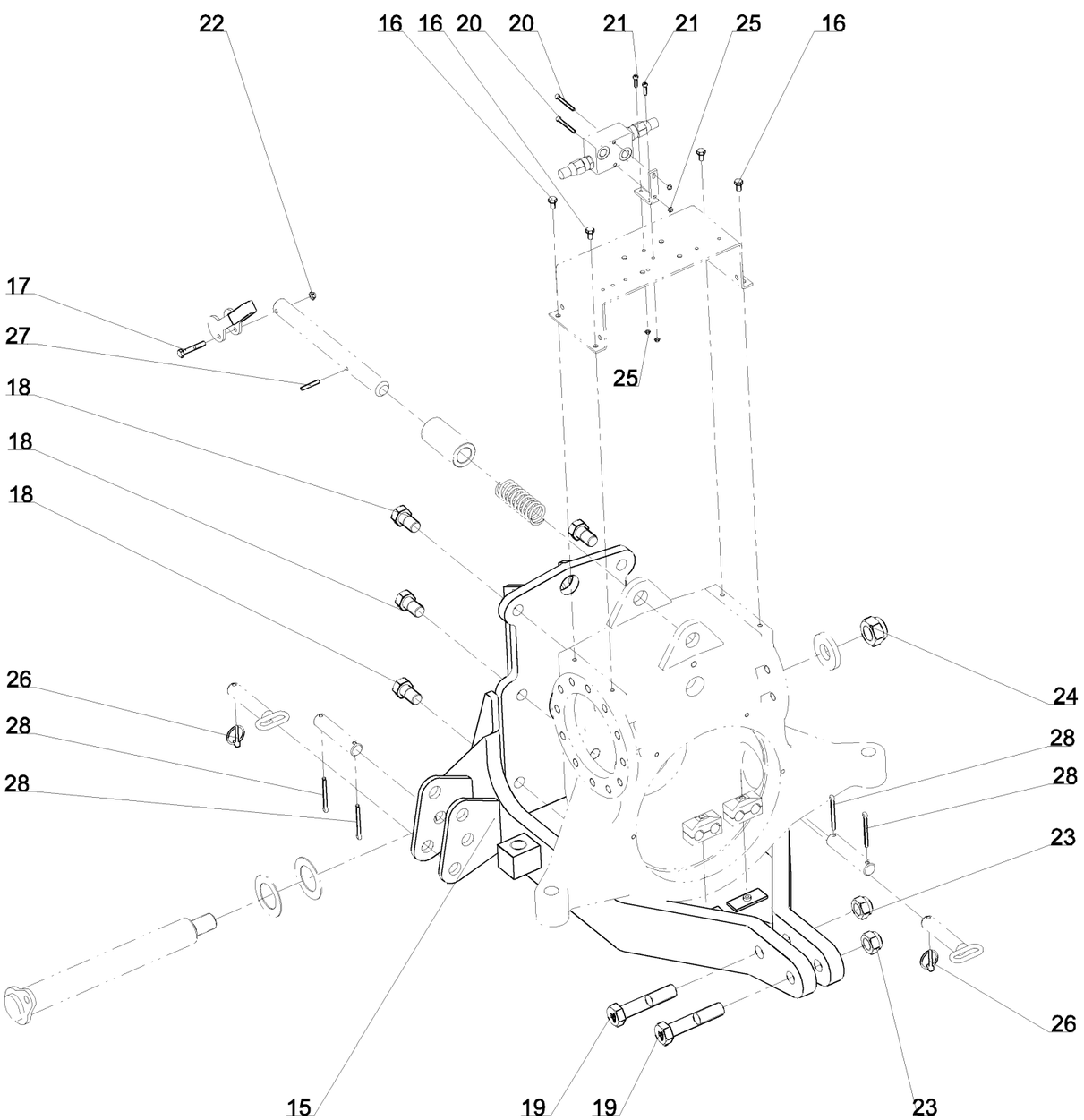

Справка	Количество	N° по каталогу	Наименование
15	1	122 375	Berceau Av. train Плита качающаяся передка
16	4	VI 27 03	Vis H M8x 16 - 8.8 ZNBL Болт H M8x 16 - 8.8 ZNBL
17	1	VI 27 10	Vis H M8x 50 - 8.8 ZNBL Болт H M8x 50 - 8.8 ZNBL
18	6	VI 34 01	Vis H M22x 40 - 8.8 ZNBL , filet /25 mm Болт H M22x 40 - 8.8 ZNBL , резьба /25 mm
19	2	VI 35 06	Vis H M24x120 - 8.8 ZNBL Болт H M24x120 - 8.8 ZNBL
20	2	VI 48 28	Vis CHc M5x 50 - 8.8 ZNBL Болт CHc M5x 50 - 8.8 ZNBL
21	2	VI 48 32	Vis CHc M5x 20 - 8.8 Brut Болт CHc M5x 20 - 8.8
22	1	VJ 320	Ecrou frein std H M 8 - 8 ZNBL Гайка с нейлостопором std H M 8 - 8 ZNBL
23	2	VJ 331	Ecrou frein std H M 24 - 8 ZNBL Гайка с нейлостопором std H M 24 - 8 ZNBL
24	1	VJ 335	Ecrou frein std H M 30 - 8 ZNBL - pas 200 Гайка с нейлостопором std H M 30 - 8 ZNBL - шаг 200
25	4	VJ 339	Ecrou frein std H M 5 - 8 ZNBL Гайка с нейлостопором std H M 5 - 8 ZNBL
26	2	VL 101	Goupille "Clips" Dia6 Z Шплинт с пружинным кольцом Dia 6 Z
27	1	VL 214	Goupille elastique epaisse - 6x40 mm Шплинт разводной толстый - 6x40 mm
28	4	VL 415	Goupille fendue V 6.3x60 Шплинт разводной V - 6.3x60

RA 90 025 (2/4)

05-Apr-07

Revision : E
M a J :07-Apr-15

Retournement semi-portée mono-roue hors-raie
Механизм переворота

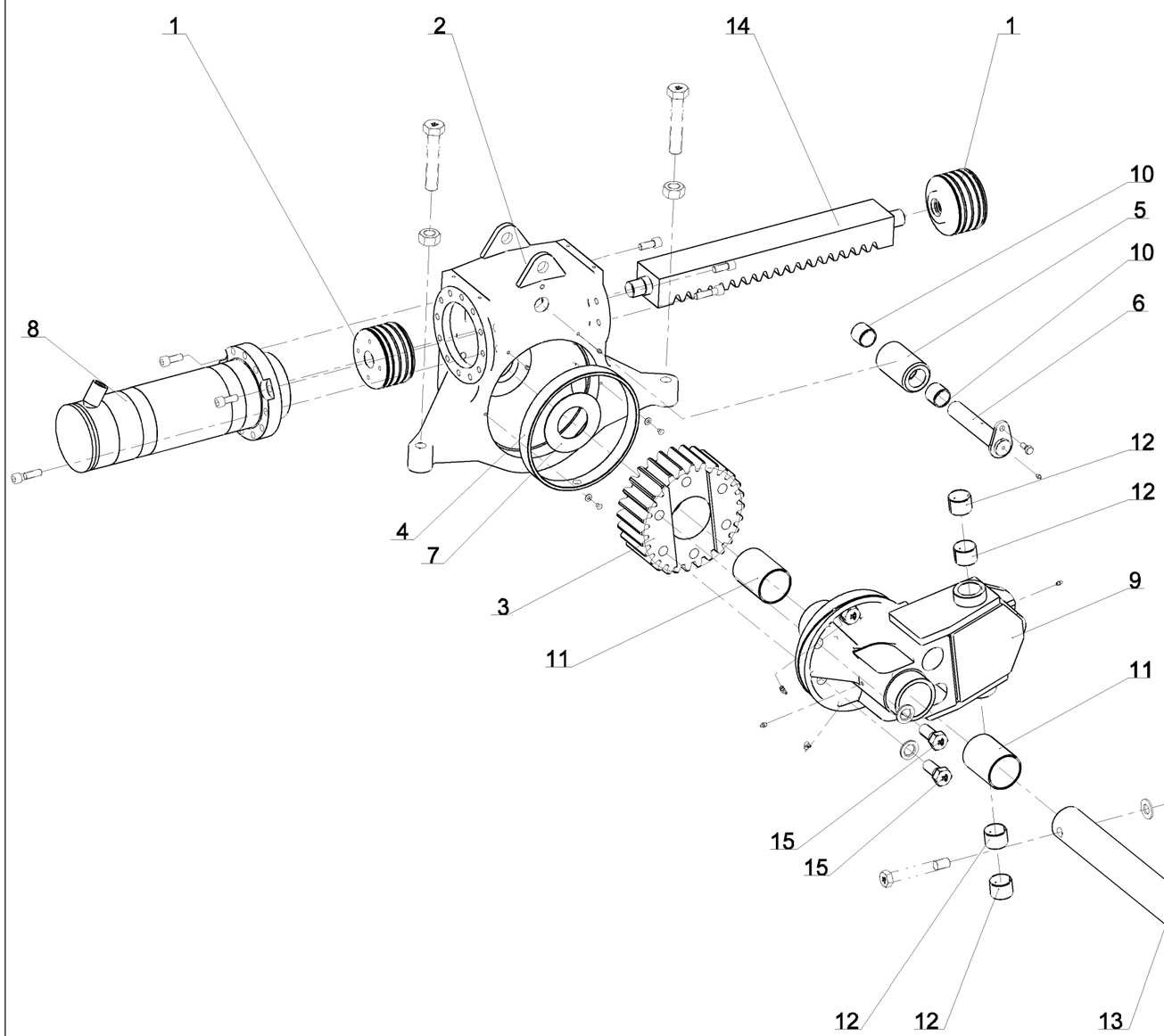

Справка	Количество	N° по каталогу	Наименование
1	2	1 223 117	Piston retournement - Larg:107 mm, Dia 150 mm Поршень ГЦ ширина 107 Dia 150
2	1	1 223 152 U	Boitier de retournement Коробка переворота
3	1	1 223 155	Pignon - larg. : 133 mm Шестерня Дл.133 мм
4	1	1 223 156	Bague plastique pignon Втулка пластмассовая шестерни
5	1	1 223 157	Galet de guidage de cremaillere Ролик направляющий рейки
6	1	1 223 158	Axe du galet Av. train Ось ролика /траверса сцепки
7	1	1 223 194	Rondelle speciale, Appui Int. du boitier, Dia 85.5x160 ep : 2 mm Прокладка специальная Dia 85,5x160x2 мм
8	2	1 223 236	Fut Retrounement semi-portée Dia150 Гидроцилиндр Dia 150
9	1	1 223 401	Support pignon Держатель шестерни
10	2	1 291 306	Bague composite Dia40x48 Lg=40 Втулка композит Dia 40x48 дл.40
11	2	122 231	Bague plastique - Dia 93 x 86, lg. : 120 mm Втулка пластмассовая D93x86 Дл.120 / держателя шестерни
12	4	122 246	Bague bronze - Dia50x55, lg. : 40 mm Втулка бронзовая - Dia50x55, lg. : 40 mm
13	1	122 251	Fusee Av. du berceau - Dia 85, lg. : 790 mm Цапфа передняя качающейся плиты Dia85 дл 790мм
14	1	122 256	Cremaillere - larg. : 100 mm Рейка ширина 100 мм
15	6	122 265	Vis H M27x 60 - 10.9 Brut, filet /45mm, pas200 Болт H M27x 60 - 10.9, Резьба /45mm,шаг200

RA 90 025 (3/4)

05-Apr-07

Revision : E
M a J :07-Apr-15

Retournement semi-portée mono-roue hors-raie
Механизм переворота

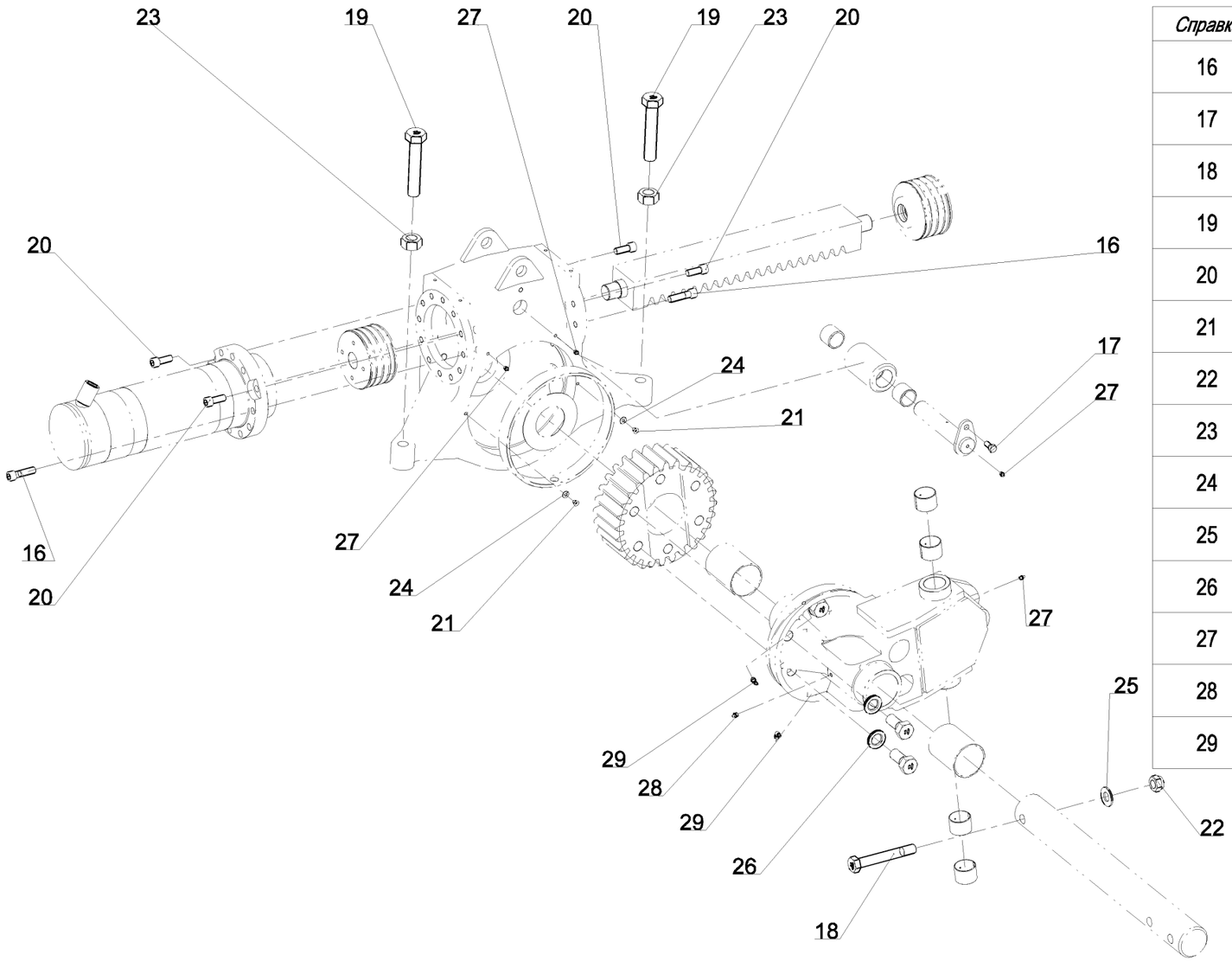

Справка	Количество	N° по каталогу	Наименование
16	20	802 503 000	Vis CHc M16x 60 - 8.8 Brut Болт CHc M16x 60 - 8.8
17	1	VI 24 33	Vis H conique M12x22 lg. : 36 classe 8.8 Болт H конический M12x22 дл. 36
18	1	VI 35 15	Vis H M24x170 - 10.9 ZNBL, filet /36 mm Болт H M24x170 - 10.9 ZNBL , резьба /36 mm
19	2	VI 47 01	Vis H M30x160 - 10.9 ZNBL Болт H M30x160 - 10.9 ZNBL
20	4	VI 48 24	Vis CHc M16x 40 - 8.8 Brut Болт CHc M16x 40 - 8.8
21	2	VI 49 02	Vis FHC M8x 12 - 10.9 Brut Болт FHC M8x 12 - 10.9 Brut
22	1	VJ 331	Ecrou frein std H M 24 - 8 ZNBL Гайка с нейлостопором std H M 24 - 8 ZNBL
23	2	VJ 626	Ecrou HU M30 - 8 ZNBL Гайка станд. вороненная HU M30 - 8 ZNBL
24	2	VK 502	Rondelle plate MU8 ZNBL Прокладка плоская средняя M 8 U
25	1	VK 510	Rondelle plate MU24 ZNBL Прокладка плоская средняя M 24 U
26	6	VK 522	Rondelle ZNBL NL27 Прокладка плоская "NordLock" ZNBL NL27
27	4	VM 201	Graisseur droit - M8, pas125 Смазчик прямой M8 шаг 125
28	1	VM 205	Graisseur droit - M10, pas150 Смазчик прямой M10, шаг 150
29	2	VM 207	Graisseur coude 90° M10x150 Смазчик угловой 90º - Dia 10 мм, шаг 1.50

RA 90 025 (4/4)

05-Apr-07

Revision : E
M a J :07-Apr-15

Гидр.комплект N°60 переворот+ Колесо SP9

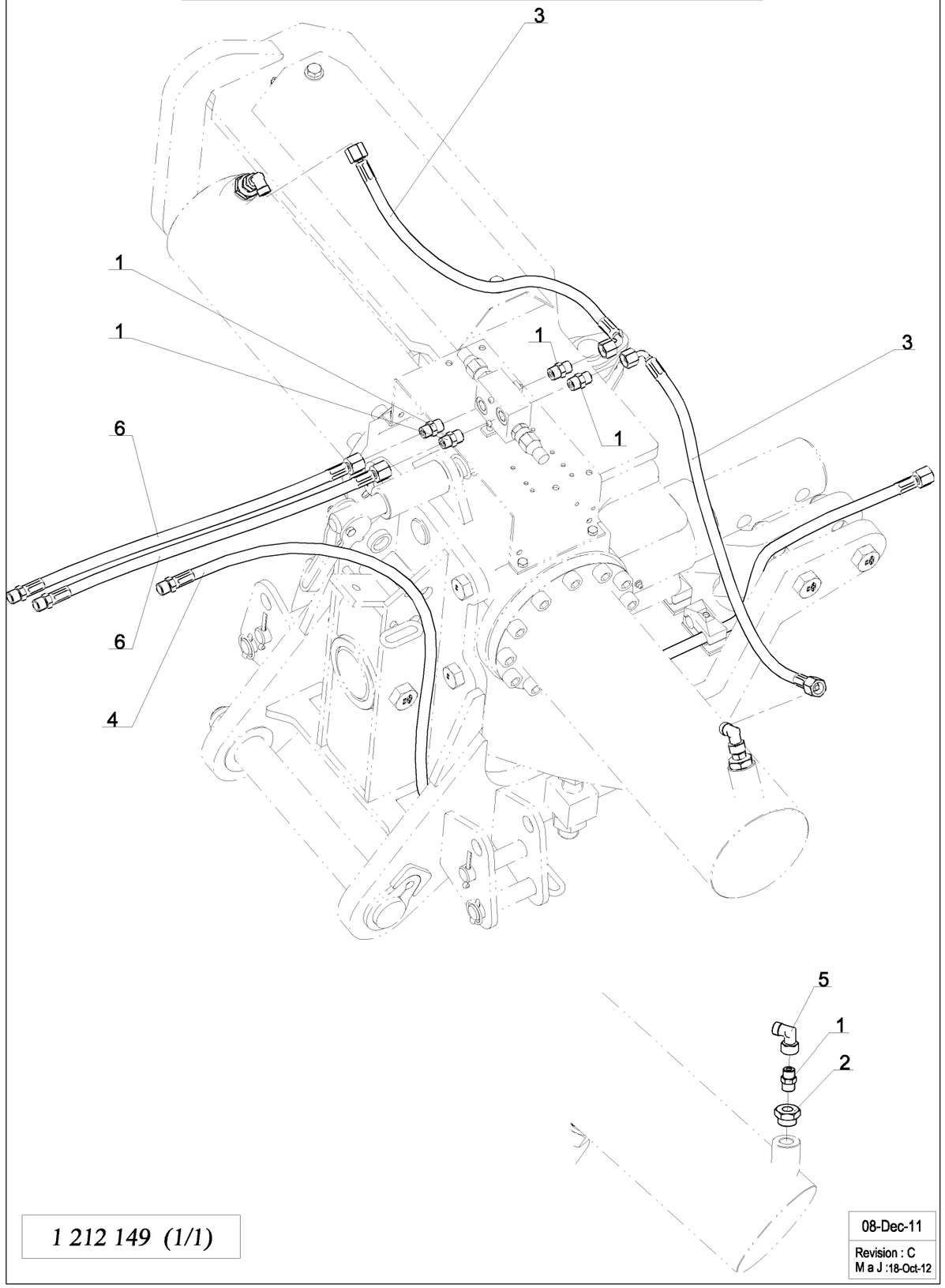

1 212 149 (1/1)

08-Dec-11

Revision : C
M a J :18-Oct-12

Гидр.комплект N°60 переворот+ Колесо SP9

Справка	Количество	N° по каталогу	Наименование
1	6	1 116 363	Union nu male12 + male3/8 Cyl Штуцер голый M12 + M3/8 Cyl
2	2	1 221 224	Reduction male 3/4 Cyl + femelle 3/8 Переходник M3/4 Cyl + внутр. 3/8
3	2	1 223 136	Flex. Hyd. 5/16" - Lg:750 E12-E12 à 90° Шланг гидравл. - Dia5/16 - дл. 750 M12внутр.-M12внутр. на 90°
4	1	1 292 169	Flex. Hyd. 5/16" - Lg:3830 E12-MVA18 Шланг гидравл. - Dia5/16" дл. 3830 E12-MVA18
5	2	122 315	Coude adaptable ecrou 12 + male 12 Адаптер изогн. гайка 12 + "папа" 12
6	2	122 338	Flex. Hyd. 5/16" - Lg:3000 E12-MVA18 Шланг гидравл. - Dia5/16" дл. 3000 E12-MVA18

08-Dec-11

Revision : C
M a J :18-Oct-12

1 212 149 (1/1)

Fut + Piston retournement cremailliere
Гидроцилиндр + Поршень Переворот

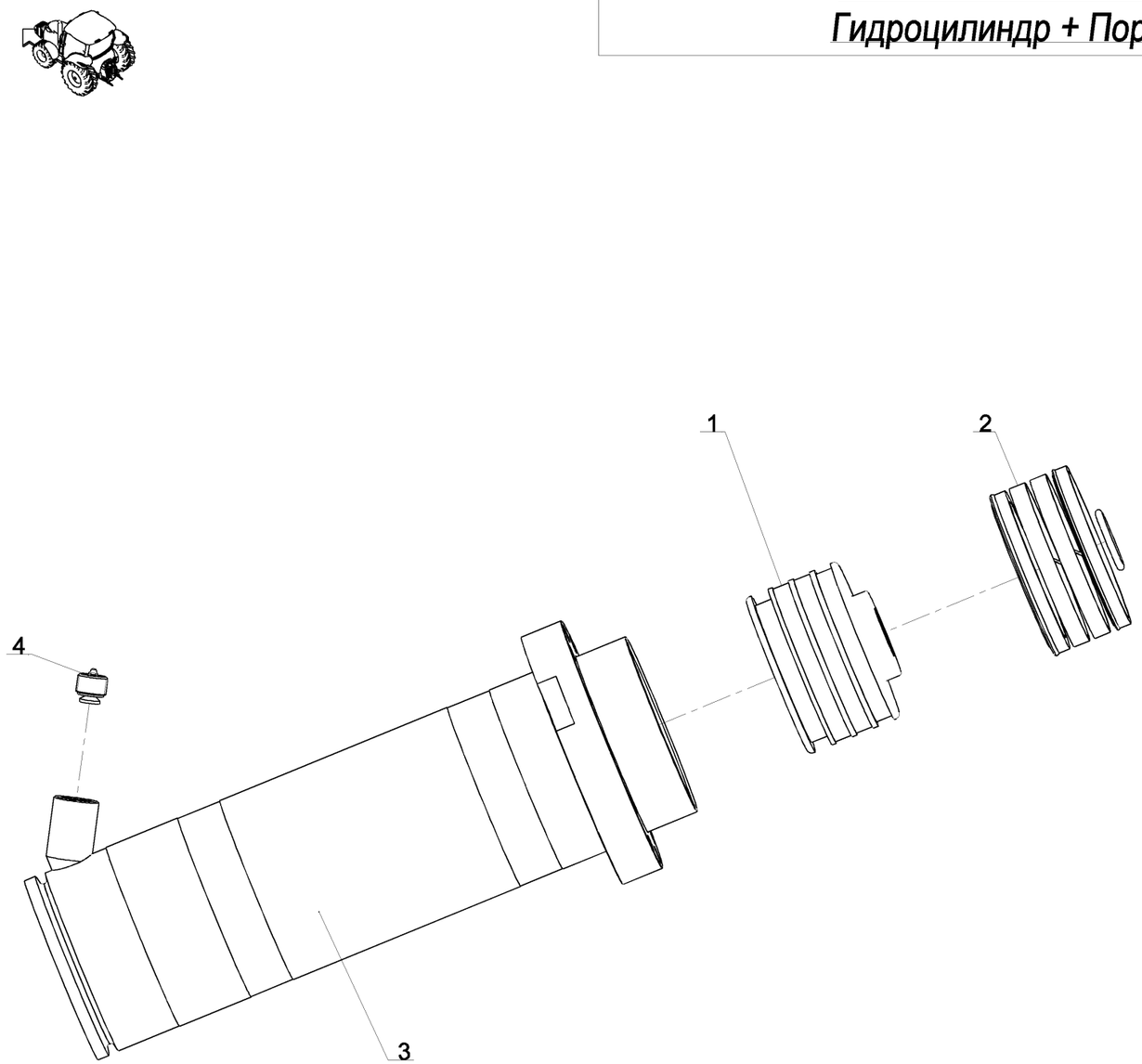

Справка	Количество	N° по каталогу	Наименование
1	1	1 223 117	Piston semi-portée largeur Поршень ГЦ ширина 107 Dia 150
2	1	1 223 118	Jeu de joints pour piston Ремкомплект колец для ГЦ Dia150 шир.107 мм
3	1	1 223 236	Fut Retrounement semi-portée Dia150 Гидроцилиндр Dia 150
4	1	122 364	Clapet parachute "hawe" 3/4 Клапан парашют "hawe" 3/4

(1/1)

12-Dec-11

Revision : B
M a J :03-Nov-14

Муфта разрывнювтычн.1/2" с клапаном

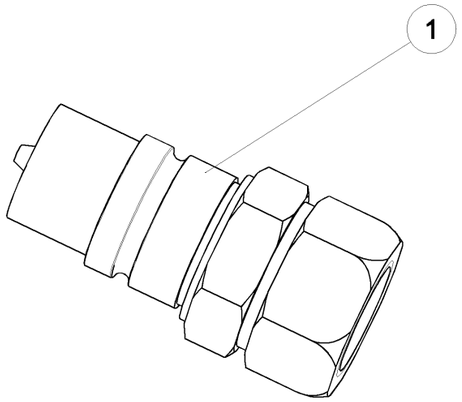

RA 92 (1/1)

20-Sep-04

Издание пересмотрен : 09-May-07

Муфта разрывнювтычн.1/2" с клапаном

Справка	Количество	№ по каталогу	Наименование
1	1	1 122 393	Valve a pousse M18 X 150 male Разрывная муфта втычная M18 X 150 шарик.

20-Sep-04

Издание пересмотрен : 09-May-07

RA 92 (1/1)

Боковое смещение гидравл. независим.

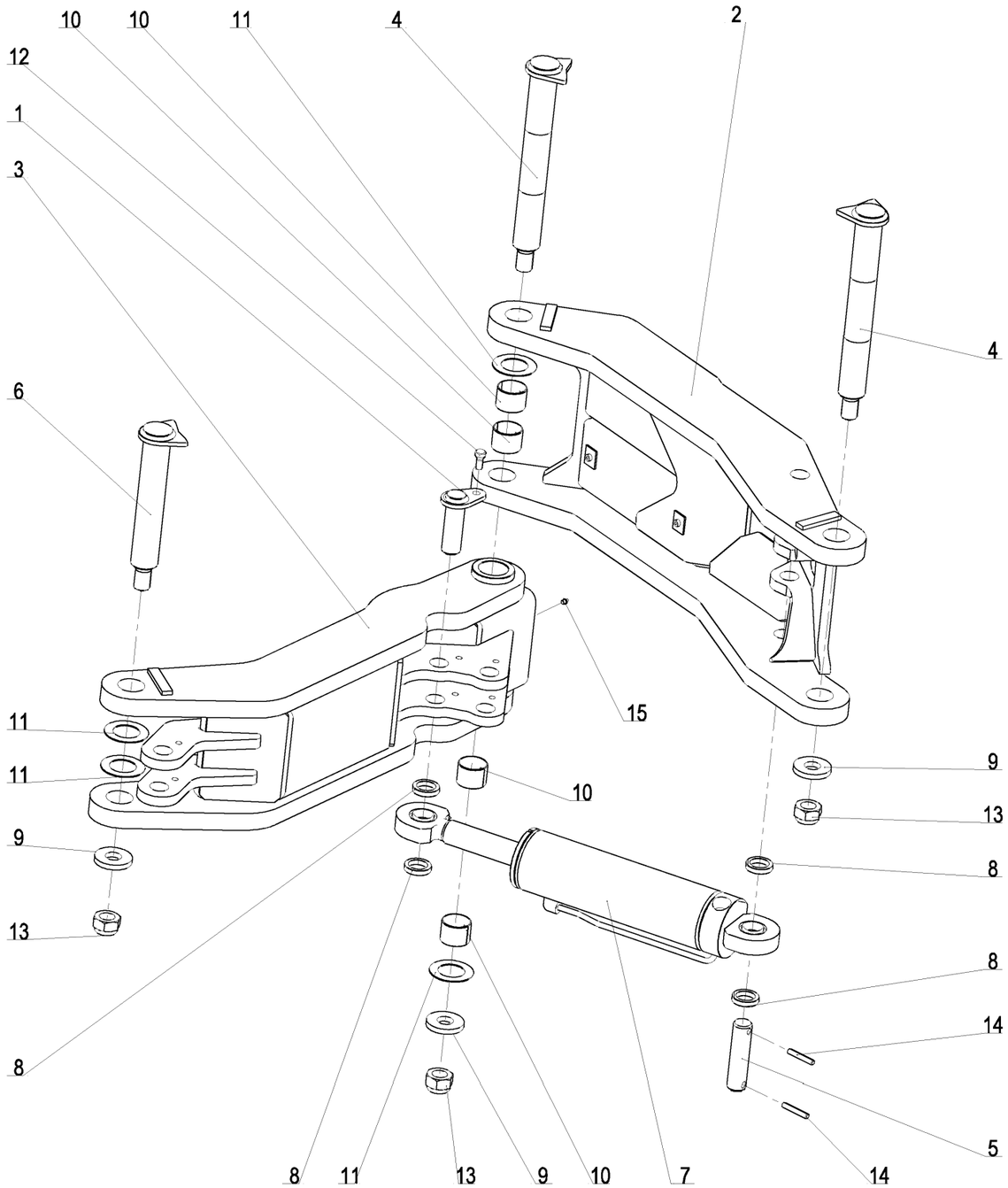

RB 420 901 (1/1)

02-Sep-13

Revision : B
M a J : 15-Apr-14

Боковое смещение гидравл. независим.

Справка	Количество	N° по каталогу	Наименование
1	1	1 122 732	Axe bras de devers R7 (Dia35 Lg:114) Палец тяги продольного выравнивания R7-R71
2	1	1 223 402	Bras de deport interieur / SPML9 Рычаг бокового смещения SPML9 сварной внутренний
3	1	1 223 403	Bras de deport exterieur / SPLM9 Рычаг бокового смещения SPML9 сварной внешний
4	2	1 223 405	Axe de bras Int. deport SPML9 Палец рычага бокового смещения SPML9
5	1	1 223 406	Axe Av de verin de deport SPML9 Палец передний гидроцилиндра бокового смещения SPML9
6	1	1 223 407	Axe de bras Ext. deport SPML9 Палец рычага бокового смещения SPML9 внешнего
-	1	1 223 411	Kit Hyd. deport direct SPML9 Ремкомплект для гидроцилиндра смещения
7	1	1 223 437	Vérin dép. SPML-F9 (DE100x45 C290)
8	4	1 234 112	Entretoise Dia 35.5 x 50 Lg : 10 Втулка промежуточная SPERW7-PSPW9 - Dia 50 x 35, толщ. : 10 мм
9	3	122 106	Rondelle plate speciale 30.5x70x10 Шайба плоская специальная 30.5 x 70 x 10
10	4	122 246	Bague bronze (BRM80) - Dia50x55, lg. : 40 mm Втулка бронзовая (BRM80) - Dia50x55, lg. : 40 mm
11	4	122 295	Rondelle plate speciale 50.5x82x2 Шайба плоская спец. 50.5 x 82 x 2
12	1	VI 24 33	Vis H conique M12x22 lg. : 36 classe 8.8 Болт Н конический M12x22 дл. 36
13	3	VJ 335	Ecrou frein std H M 30 - pas 200 Гайка с нейлостопором std H M 30 шаг 200
14	2	VL 225	Goupille elastique epaisse - 10x60 mm Шплинт разводной толстый - 10x60 mm
15	1	VM 201	Graisseur droit - M8, pas125 Смазчик прямой M8 шаг 125

02-Sep-13

Revision : B
M a J :15-Apr-14

RB 420 901 (1/1)

Vérin dép. SPML-F9 (DE100x45 C290)

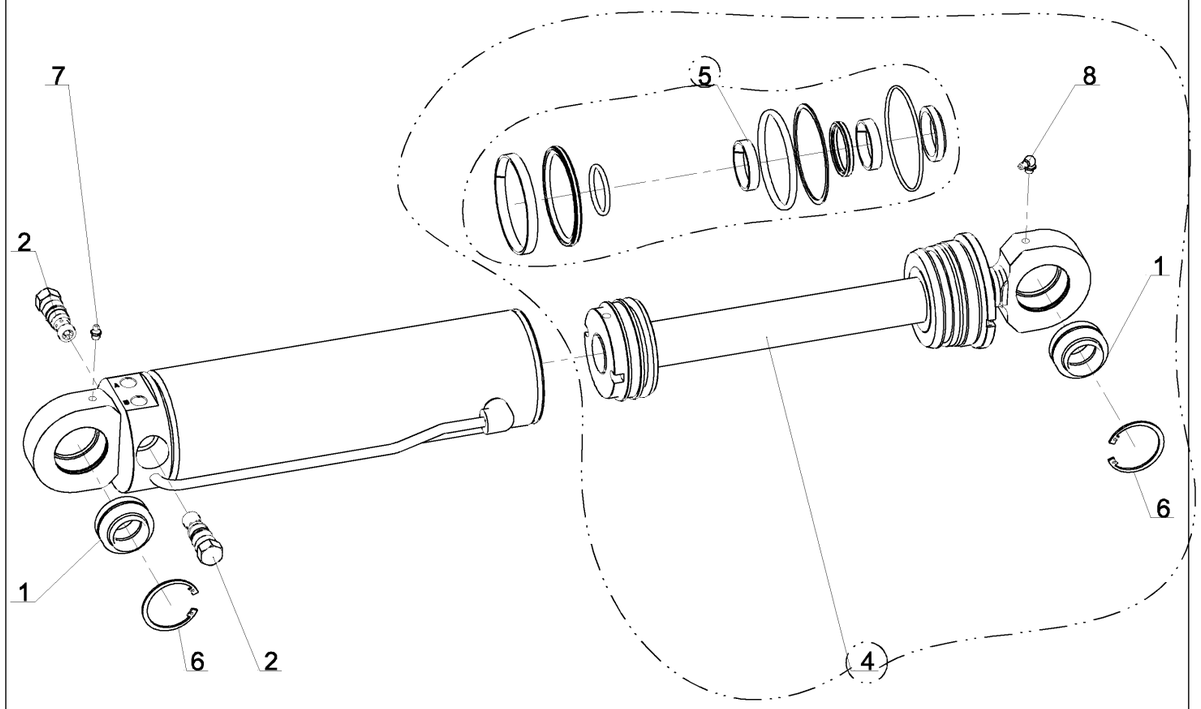

1 223 437 (1/1)

14-Apr-14

Revision : A
M a J :

Vérin dép. SPML-F9 (DE100x45 C290)

Справка	Количество	N° по каталогу	Наименование
1	2	1 116 241	Rotule lisse GE35HO 35x55x35 Шарнир гладкий GE35HO 35x55x35
2	2	1 122 467	Blocage pilote
3	1	1 223 437	Vérin dép. SPML-F9 (DE100x45 C290)
4	1	1 223 438	Kit tige / Vérin 1 223 437
5	1	1 223 439	Jeu de joints vérin DE 100x45
6	2	VM 104	Circlips pour alesage Dia 55 Стопорн.кольцо внутр.для внутр. Dia 55
7	1	VM 201	Graisseur droit - M8, pas125 Смазчик прямой M8 шаг 125
8	1	VM 203	Graisseur coude 90° M8x125 Смазчик M8x125 угловой 90°

14-Apr-14

Revision : A
M a J :

1 223 437 (1/1)

Ремкомплект для гидроцилиндра смещения SPML9

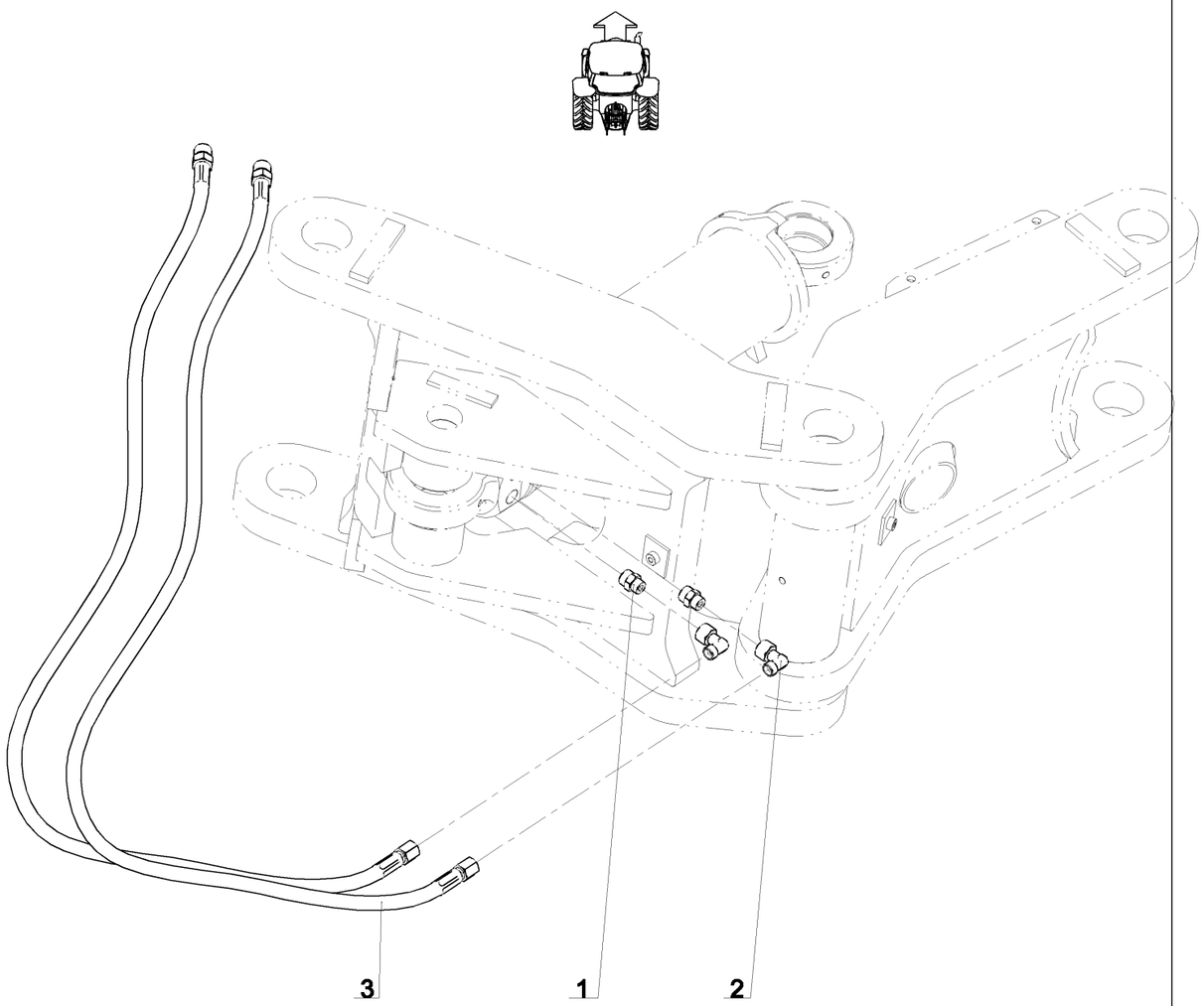

1 223 411 (1/1)

16-Jul-13

Revision : A
M a J :

Ремкомплект для гидроцилиндра смещения SPML9

Справка	Количество	N° по каталогу	Наименование
1	2	1 116 144	Union nu male8 + male3/8 Cyl Штуцер голый M8 + M3/8 Cyl
2	2	1 116 525	Coude adaptable ecrou 8 + male 8 Адаптер изогн. гайка 8 + "папа" 8
3	2	1 116 605	Flex hyd 1/4 Lg:4500 (E8-MVA18) Шланг гидравл. - Dia1/4" - дл. 4500 E8-MVA18

16-Jul-13

Revision : A
M a J :

1 223 411 (1/1)

Barre de stab. SPML9 1000 (1+6) 4557mm

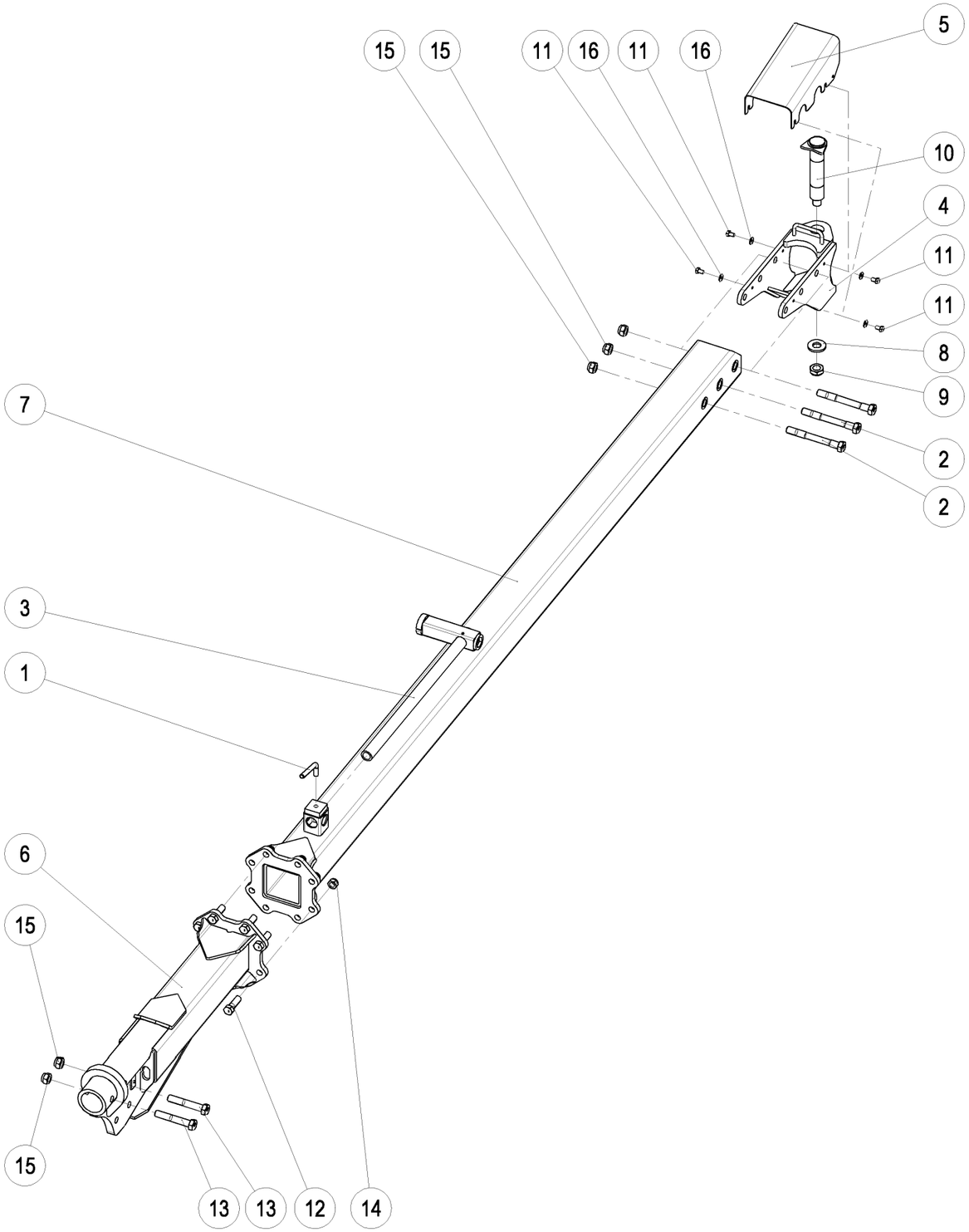

RB 533 103 (1/1)

04-Apr-07

Barre de stab. SPML9 1000 (1+6) 4557mm

Справка	Количество	№ по каталогу	Наименование
1	1	1 112 424	Poignee de blocage de bequille M16 Ручка блокировки ножки
2	3	1 118 357	Vis H M24x210 - 10.9 Z, filet / 36 mm Болт H M24x210 10.9 Z Резьба/36
3	1	1 212 166	Cle 36 - 46 pour Semi-Portee Ключ 36-46 для полунавесн.плугов
4	1	1 212 410	Articulation AR de barre de stab SPML9 Шарнирное соединение заднее SPML
5	1	1 212 411	Carter AR / Barre de stab SPML9 Картер задний/ стабилизационная балка SPML9
6	1	1 212 421	Barre de stab AV M22 (l = 1100) SPML9 Балка стабилизационная сварная передняя 1100
7	1	1 212 424	Barre de stab AR SPML9 M22 7 corps 100 (l = 3458) Балка стабилизационная сварная задняя 3458
8	1	1 233 264	Rondelle plate speciale - O30.5x65, ep. : 7 mm Шайба специальная плоская - O 30.5 x 65, толщ. : 7 мм
9	1	1 233 267	Ecrou frein usine H M30, pas 2.00 ep. : 20 mm Гайка с нейлостопором H M30, толщ. : 20 мм шаг 2.00, с мех.обр
10	1	1 292 308	Axe AR soude de bras de roue SPML9 Задний палец стоыйки колеса SPML9
11	4	VI 29 02	Vis H M12x20 - 8.8 Z, filet / 20 mm Болт H M12x20
12	8	VI 34 05	Vis H M22x70 - 8.8 Z, filet / 50 mm Болт H M22x70 8.8 Z
13	2	VI 35 08	Vis H M24x140 - 8.8 Z, filet / 60 mm Болт H M24x140 резьба/ 60 Z 8.8
14	8	VJ 329	Ecrou frein std H M 22 - pas 250 Гайка с нейлостопором H M22 шаг 250
15	5	VJ 331	Ecrou frein std H M 24 - pas 300 Гайка с нейлостопором H M24 шаг 300
16	4	VK 504	Rondelle plate moyenne MU12 Прокладка плоская средняя MU12

04-Apr-07

RB 533 103 (1/1)

Roue RAD-SPML9 700x12 160-170

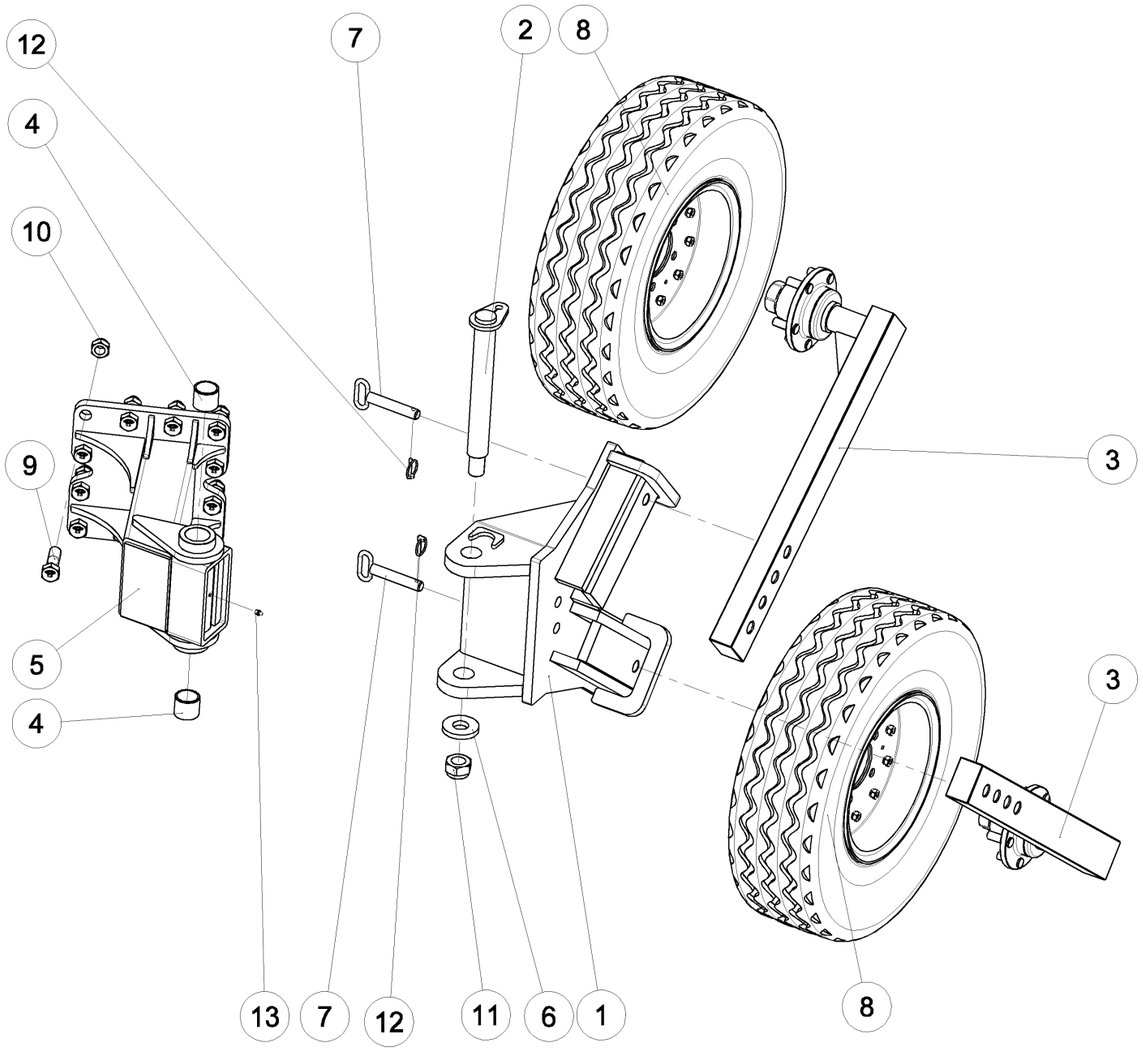

RF 29 151 (1/1)

21-Jan-05

Roue RAD-SPML9 700x12 160-170

Справка	Количество	№ по каталогу	Наименование
1	1	1 291 302	Chape pivotante roue Av. double SPL9 Поворотная обойма двойного колеса SPL9
2	1	1 291 303	Axe d'orientation roue Av. double - O40, lg. : 360 mm, pas 2.00 Ось поворота супорта двойного колеса - O 40, дл. : 360 мм, шаг 2.00
3	2	1 291 304	Montant de roue Av. double SPL9 Ht 160-170 Стойка колеса SPL9 Выс. 160-170
4	2	1 291 306	Bague composite O40X48 Lg=40 ВТУЛКА композит 40x48 дл.40
5	1	1 291 309	Support de roue RAD-VL SPHR8 Кронштейн колеса RAD-VL
6	1	122 106	Rondelle plate speciale 30.5X70x10 Шайба плоская специальная 30.5x70x10
7	2	122 156	Broche de reglage de roue de terrage - O20, lg. : 110 mm Регулировочный штифт колеса Quick SP
8	2	198 709	Roue complete - 700 x 12, 5 trous Колесо в сборе 700x12 5отв.
9	12	VI 34 13	Vis H M22x70 - 8.8 Z, filet / 34 mm Болт H M22 x 70 - 8.8 Z, Резьба / 34 мм
10	12	VJ 329	Ecrou frein std H M 22 - pas 250 Гайка с нейлостопором H M22 шаг 250
11	1	VJ 335	Ecrou frein std H M 30 - pas 200 Гайка с нейлостопором H M 30 шаг 200
12	2	VL 101	Goupille Clips O6 Шплинт с пружин.кольцом O 6
13	1	VM 201	Graisseur droit - M8, pas125 Смазчик прямой M8 шаг 125

21-Jan-05

RF 29 151 (1/1)

Ступица в сборе сварная - квадр вал 50, 5 отверстий, lg. : 90 мм

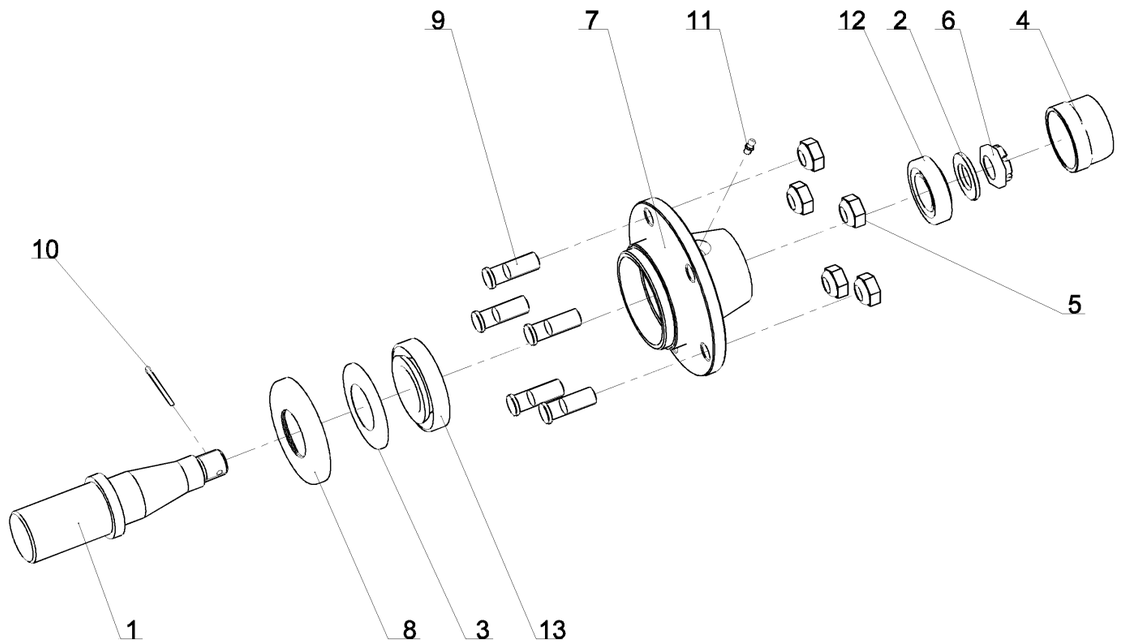

1 291 305 (1/1)

20-Jul-11

Revision : A
M a J :

Ступица в сборе сварная - квадр вал 50, 5 отверстий, lg. : 90 мм

Справка	Количество	N° по каталогу	Наименование
1	1	1 291 311	Fusée moyeu 5trs a souder Ступица в сборе 5отв. 50 дл. 90 SPSL9-DRL20
2	1	198 315	Rondelle d'arret Dia25x45x4 Шайба ступицы 25x45 толщ. 4
3	1	198 357	Joint Nylos Dia45x84 Шайба ступицы Nylos 45x84 для ступицы
4	1	198 369	Chapeau de moyeu M64 Крышка ступицы колеса M64
5	5	198 375	Ecrou de goujon - M16, pas 1,50 Гайка шпильки колеса M16 X 150
6	1	198 377	Ecrou à creneaux HK M24x200 Гайка для ступицы HK M24x200 толщ. 15
7	1	198 516	Moyeu nu 5 trs (505A) Ступица голая 5 отв. Сталь
8	1	198 524	Rondelle enveloppante Dia45x100x12 Шайба ступицы колеса 45x100 толщ. 12
9	5	198372	Goujon de roue M16, pas 1,50 Lg:45mm Шпилька колеса M16 X 150 дл. 45
10	1	VL 405	Goupille fendue V 4x40 Шплинт разводной V - 4x40
11	1	VM 211	Graisseur droit - M6, pas100 Смазчик саморез 6/100
12	1	VN 30 206	Roulement a rouleaux conique Подшипник конический
13	1	VN 30 209	Roulement a rouleaux conique Подшипник конический

20-Jul-11

Revision : A
M a J :

1 291 305 (1/1)

Рама 7/100 SPMLB9 (AV+6)

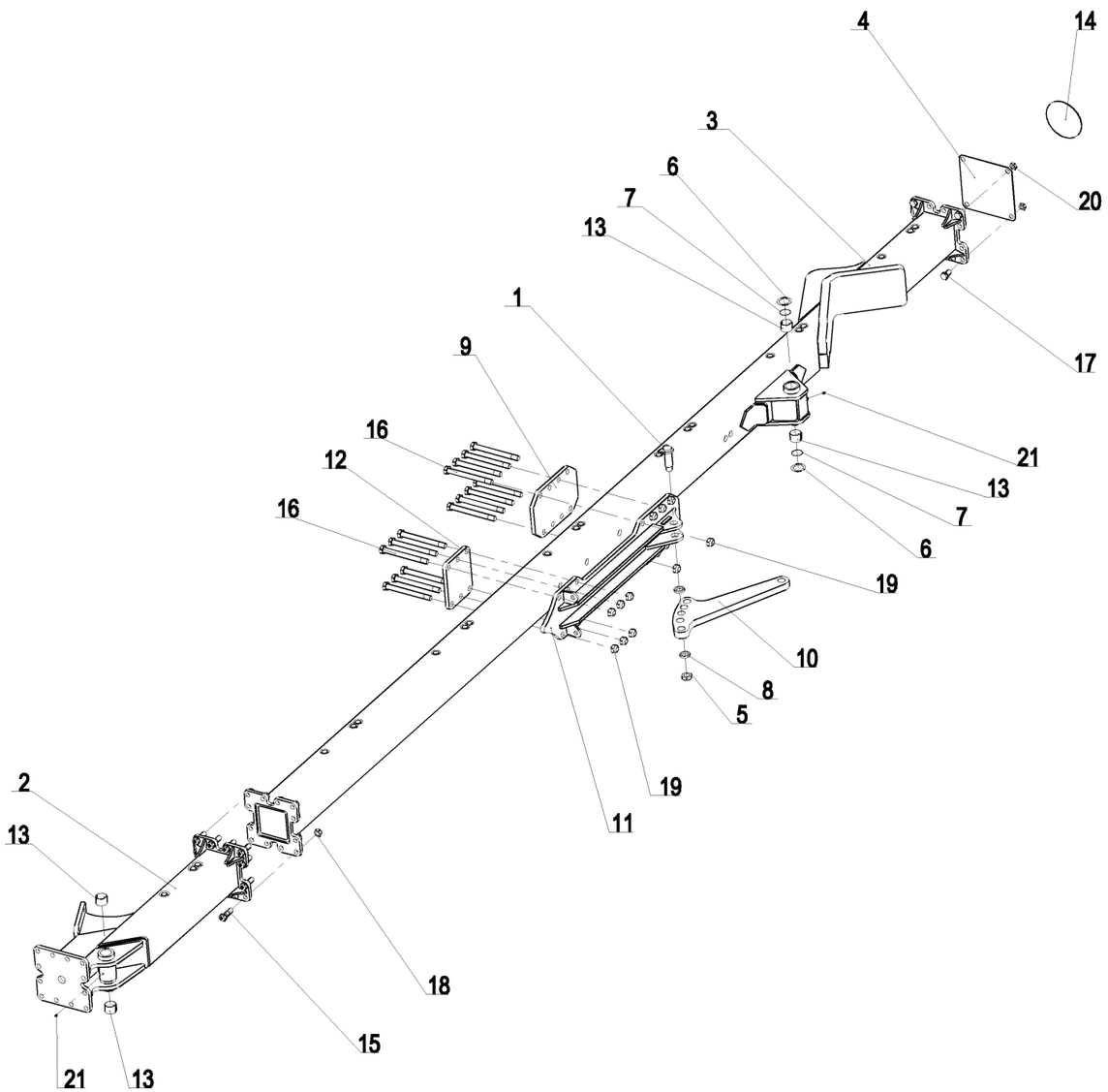

RB 183 697 (1/1)

15-Feb-10

Revision : B
M a J :06-Dec-11

Рама 7/100 SPMLB9 (AV+6)

Справка	Количество	N° по каталогу	Наименование
1	1	1 113 832	Axe Ar verin de largeur 900/1000 RW9 ER Палец задний гидроцилиндра RW9
2	1	1 212 401	Bloc Av. SPML9 (100/114) Передний Рама SPML9 сварной
3	1	1 212 404	Caisson AR soude SPML9 ; 6 corps 100 Рама задний SPML9 6/100 сварной
4	1	1 214 130	Plaque de fermeture Av. SPER8 Крышка рамы передняя SPER8
5	1	1 233 267	Ecrou frein usine H M30, pas 2.00 ep. : 20 mm Гайка с нейлостопором H M30, толщ. : 20 мм шаг 2.00, с мех.обр.
6	2	1 233 269	Rondelle plate speciale - Dia 50x70x1 Прокладка специальная 50x70x1 оцинкованая
7	2	1 233 271	Joint torique - Dia 50x2.5 Уплотнительное кольцо - Dia50x2,5 SPER8-VL
8	2	1 234 112	Entretoise Dia 35.5 x 50 Lg : 10 Втулка промежуточная SPERW7-PSPW9 - Dia 50 x 35, толщ. : 10 мм
9	1	1 292 360	Plaque de fixation du support Пластина крепления супорта гидроцилиндра
10	1	1 292 362	Bras de reglage d'angle de roue SPML-F9
11	1	1 292 364	Support bras d'angle de roue SPML9 100 Renf.
12	1	1 292 365	Contre plaque Av de sup. angle de roue SPML9 Renf.
13	6	122 246	Bague bronze (BRM80) - Dia50x55, lg. : 40 mm Втулка бронзовая (BRM80) - Dia50x55, lg. : 40 mm
14	1	UI 141	Adhesif 25km/h, Dia 200mm Наклейка 25 Км/час круглая Dia 200 мм
15	12	VI 34 13	Vis H M22x 70 - 8.8 ZNBL, filet /34mm Болт H M22x 70 - 8.8 ZNBL, резьба /34 mm
16	14	VI 35 33	Vis H M24x250 - 10.9 ZNBL, filet /36 mm Болт H M24x250 - 10.9 ZNBL , резьба /36 mm
17	4	VI 46 01	Vis H M22x 40 - 8.8 ZNBL Болт H M22x 40 - 8.8 ZNBL
18	12	VJ 329	Ecrou frein std H M 22 - pas 250 Гайка с нейлостопором std H M 22 шаг 250
19	14	VJ 331	Ecrou frein std H M 24 - pas 300 Гайка с нейлостопором std H M 24 шаг 300
20	4	VJ 407	Ecrou Hm M22 - pas 250 Гайка станд. вороненная Hm M22 -
21	2	VM 201	Graisseur droit - M8, pas125 Смазчик прямой M8 шаг 125

15-Feb-10

Revision : B
M a J :06-Dec-11

RB 183 697 (1/1)

Rallonge Av-Ar SPMLB9 1000 5angles

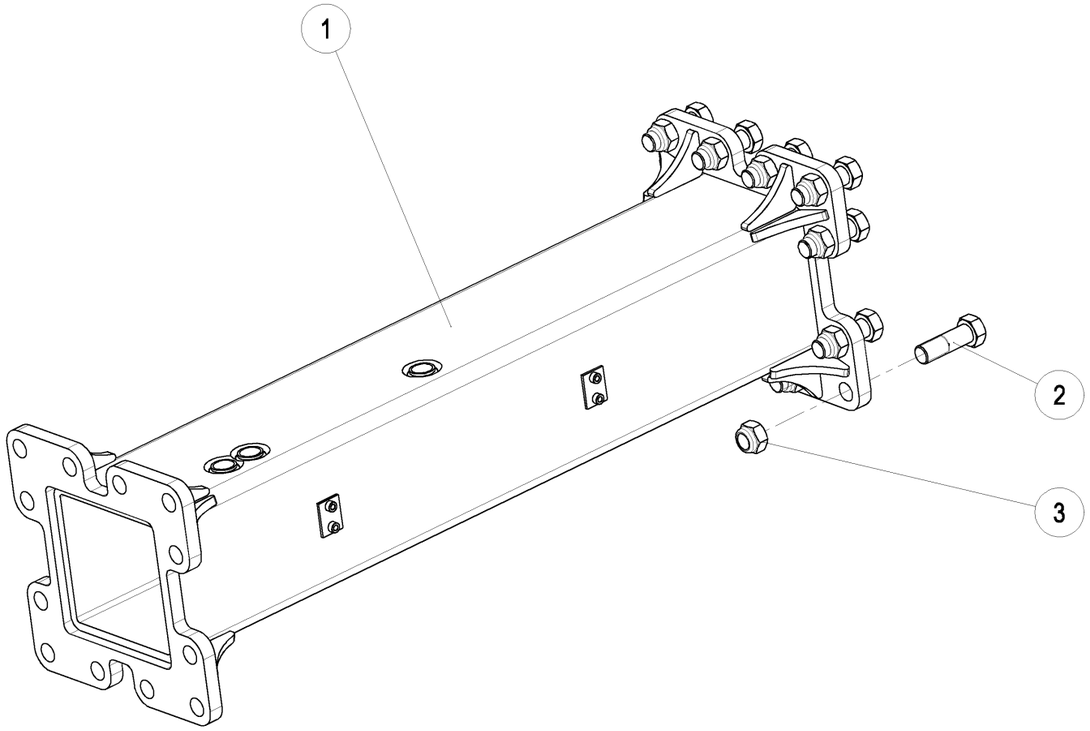

RB 261 721 (1/1)

04-Apr-07

Rallonge Av-Ar SPMLB9 1000 5angles

Справка	Количество	№ по каталогу	Наименование
1	1	1 212 405	Rallonge soudee SPML9 - 100 Дополнительная секция кессона рамы SPML 1000
2	12	VI 34 13	Vis H M22x70 - 8.8 Z, filet / 34 mm Болт H M22 x 70 - 8.8 Z, Резьба / 34 мм
3	12	VJ 329	Ecrou frein std H M 22 - pas 250 Гайка с нейлостопором H M22 шаг 250

04-Apr-07

RB 261 721 (1/1)

Roue 16.0/70-20 AS504 semi-portée mono-roue en raie et/ou hors-raie
Колесо 16.0/70-20 AS504

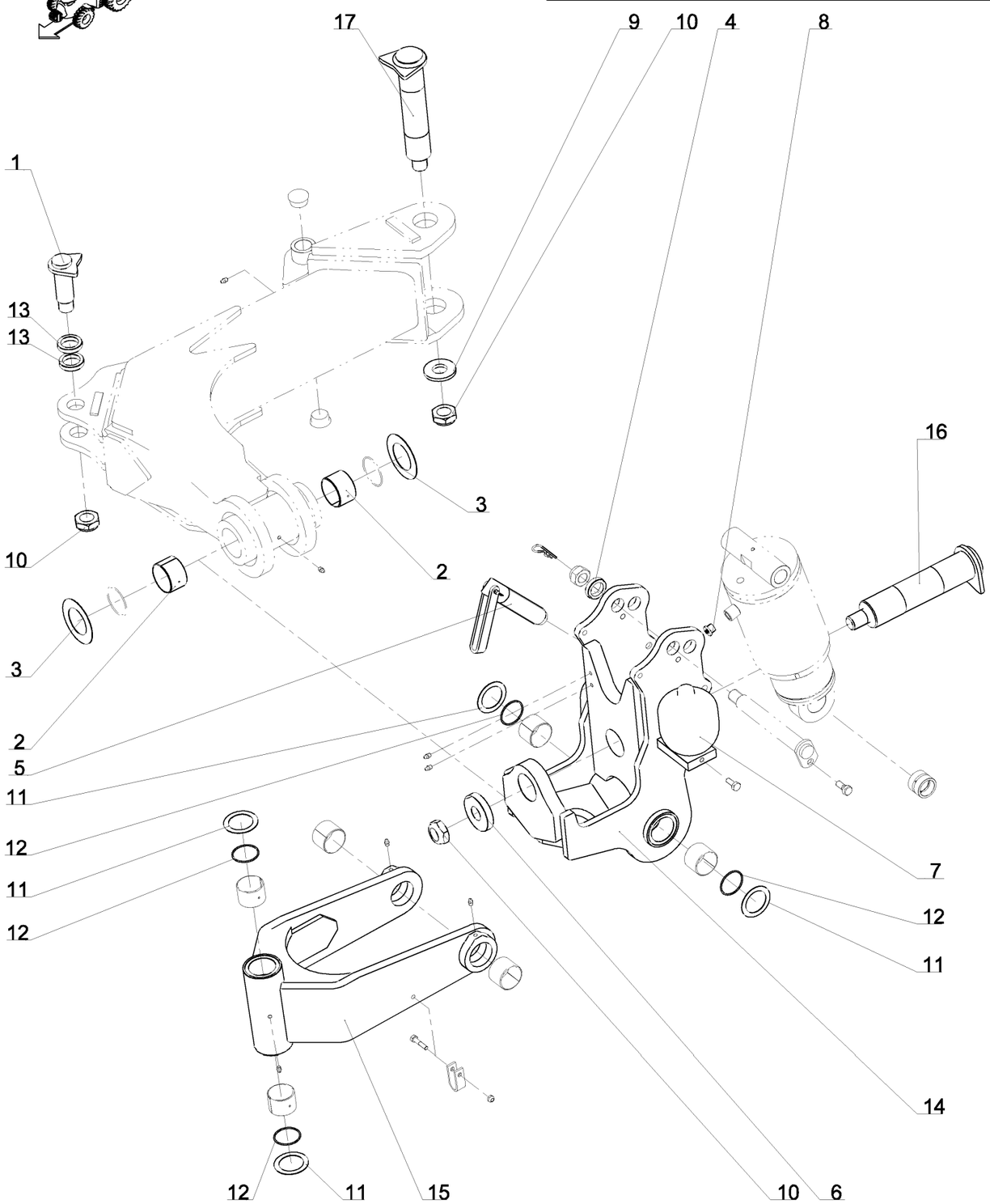

Справка	Количество	N° по каталогу	Наименование
1	1	1 113 832	Axe Ar verin de largeur Палец задний гидроцилиндра
2	2	1 116 224	Bague bronze - Dia60x65, lg. : 40 mm Втулка бронзовая - Dia60x65, lg. : 40 mm
3	2	1 116 261	Rondelle plate speciale - 60.2x100x1 Шайба плоская широкая - 60,2x100x1
4	1	1 116 624	Entretoise Dia 30.5 x 45 Lg : 10 Задняя втулка гидроцилиндра - дл. 10
5	1	1 122 868	Vis de reglage d'inclinaison M36 L = 190 Болт регулировки наклона M36x400 NM
6	1	1 231 149	Rondelle de cardan Dia30.5x80x15 Шайба кардана SPF9-SPL9 - Ø 30.5 x 80, толщ. : 15 мм
7	1	1 233 105	Accumulateur 0.75 l. tare 90 bars Гидропневмоаккумулятор 0.75 л. на 90 атм
8	1	1 233 216	Bouchon male 3/8 Co Пробка папа 3/8 Co
9	1	1 233 264	Rondelle plate speciale - 30.5x65, ep. : 7 mm Шайба специальная плоская - 30.5x65x7
10	3	1 233 267	Ecrou frein usine H M30, pas 2.00 ep. : 20 mm Гайка с нейлостопором H M30, толщ. : 20 мм шаг 2.00, с мех.обр.
11	4	1 233 269	Rondelle plate speciale - 50x70x1 Прокладка специальная 50x70x1 оцинкованая
12	4	1 233 271	Joint torique - Dia 50x2.5 Уплотнительное кольцо - Dia50x2,5
13	2	1 234 112	Entretoise Dia 35.5 x 50 Lg : 10 Втулка промежуточная - Dia 50 x 35,5 толщ. : 10 мм
14	1	1 292 302	Bati central / roue Рама центральная сварная/колесо
15	1	1 292 303	Berceau / Roue Плита колеса SPML9
16	1	1 292 307	Axe de pivot / Berceau Палец поворотный плиты SPML9
17	1	1 292 308	Axe Ar. de bras de roue Задний палец стойки колеса

RB 615 051 (1/3)

24-Sep-13
Revision : B
MaJ : 13-Jul-15

Roue 16.0/70-20 AS504 semi-portée mono-roue en raie et/ou hors-raie
Колесо 16.0/70-20 AS504

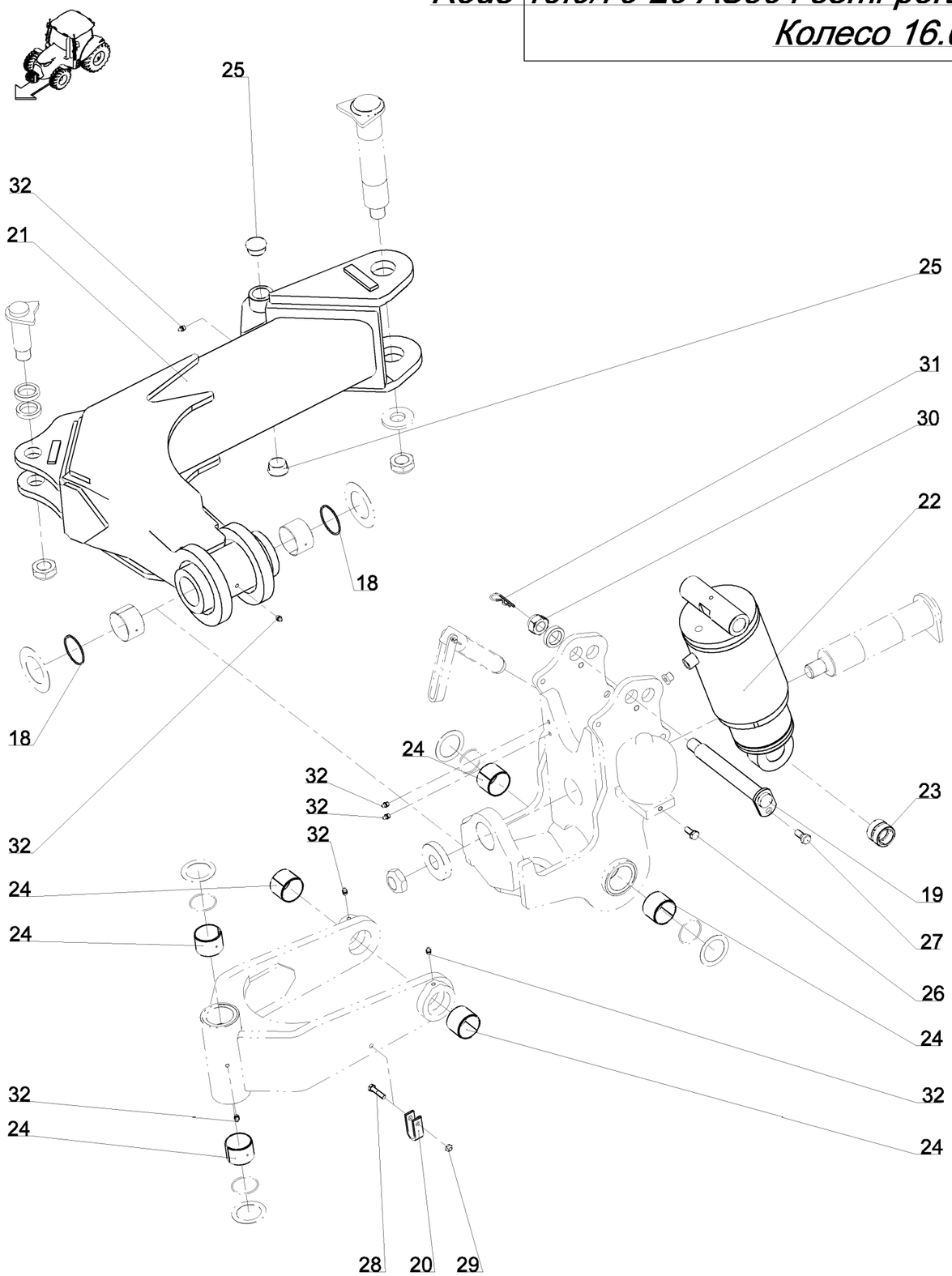

Справка	Количество	N° по каталогу	Наименование
18	2	1 292 310	Joint torique 60x2,5 Уплотнительное кольцо 60x2,5 SPML9
19	1	1 292 320	Axe sup du verin de relevage Палец верхний гидроцилиндра подъема
20	1	1 292 339	Cavalier de flexible roue Зажим шланга колеса SPML9
-	1	1 292 342	Kit Hyd. de roue semi-portée mono-roue Ремкомплект для гидроцилиндра колеса
-	1	1 292 354	Kit graissage roue semi-portée mono-roue Набор смазчик колеса SPML9
21	1	1 292 358	Bras de roue Стойка колеса SPML9 - 2010
22	1	1 292 371	Vérin SE 125 C125 Гидроцилиндр подъема колеса заднего SE 125 C125
23	1	1 292 372	Bague acier Dia35x45 Lg35 Втулка стальная 35-45-35
24	6	122 246	Bague bronze - Dia50x55, lg. : 40 mm Втулка бронзовая - Dia50x55, lg. : 40 mm
25	2	325 309	Bouchon plastique GPN 350 I 45 Заглушка пластиковая трубка 35
26	1	VI 21 05	Vis H M10x 25 - 8.8 ZNBL, Bout cuvette Болт H M10x 25 - 8.8 ZNBL, конец с выемкой
27	1	VI 24 33	Vis H conique M12x22 lg. : 36 classe 8.8 Болт H конический M12x22 дл. 36
28	1	VI 27 08	Vis H M8x 40 - 8.8 ZNBL Болт H M8x 40 - 8.8 ZNBL
29	1	VJ 320	Ecrou frein std H M 8 - 8 ZNBL Гайка с нейлостопором std H M 8 - 8 ZNBL
30	1	VJ 331	Ecrou frein std H M 24 - 8 ZNBL Гайка с нейлостопором std H M 24 - 8 ZNBL
31	1	VL 001	Goupille "Beta" - 3, Z Шплинт "Бета" - 3, Z
32	7	VM 201	Graisseur droit - M8, pas125 Смазчик прямой M8 шаг 125

RB 615 051 (2/3)

24-Sep-13
Revision : B
MaJ : 13-Jul-15

Roue 16.0/70-20 AS504 semi-portée mono-roue en raie et/ou hors-raie
Колесо 16.0/70-20 AS504

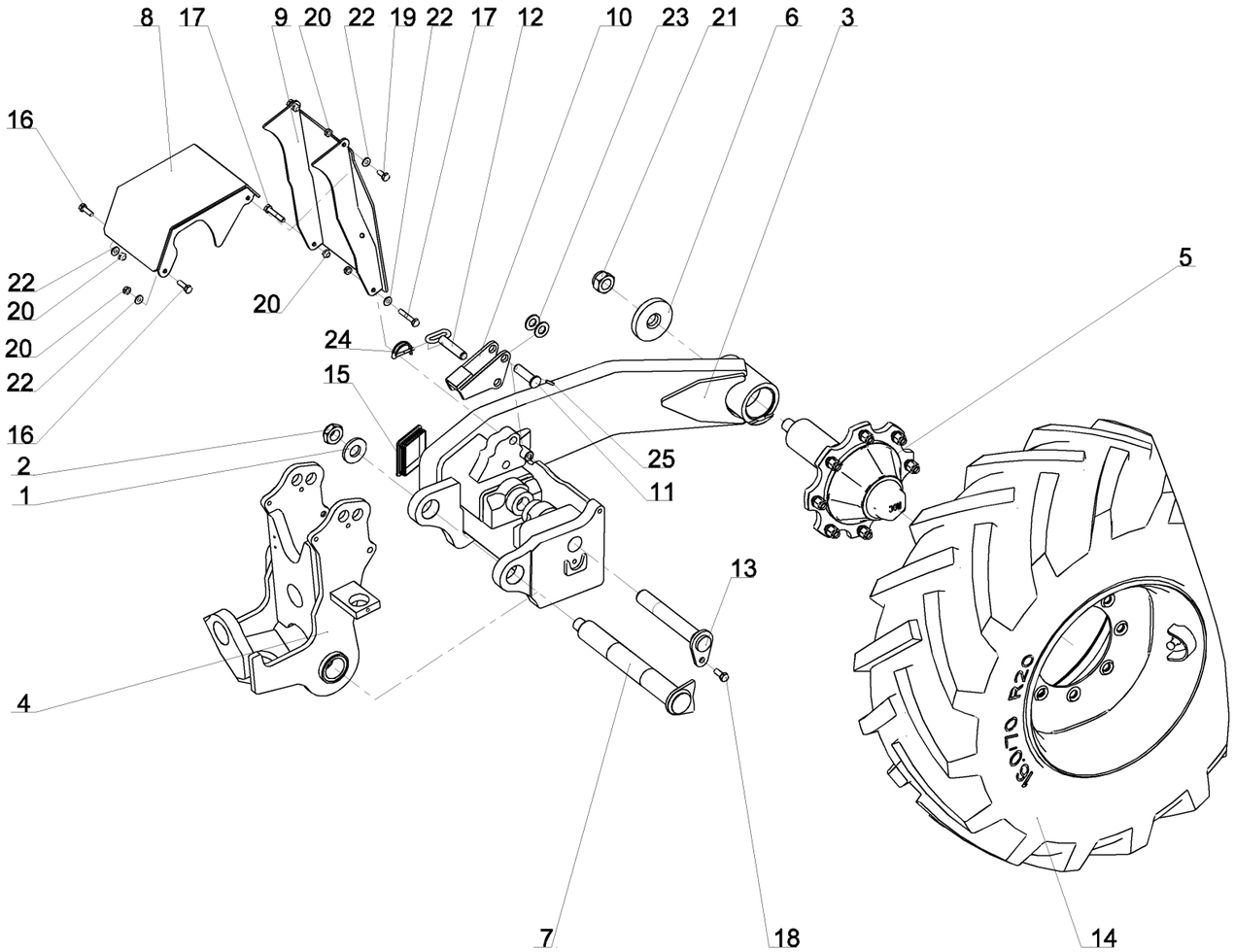

Справка	Количество	N° по каталогу	Наименование
1	1	1 233 264	Rondelle plate speciale - 30.5x65, ep. : 7 mm Шайба специальная плоская - 30.5x65x7
2	1	1 233 267	Ecrou frein usine H M30, pas 2.00 ep. : 20 mm Гайка с нейлостопором H M30, толщ. : 20 мм шаг 2.00, с мех.обр.
3	1	1 292 301	Montant de roue Стойка колеса сварная
4	1	1 292 302	Bati central / roue Рама центральная сварная/колесо
5	1	1 292 306	Moyeu complet 8 trous Ступица колеса 8 отв
6	1	1 292 309	Rondelle de serrage / Moyeu Фиксирующая шайба/ступица
7	1	1 292 312	Axe de montant de roue Палец стойки колеса
8	1	1 292 314	Carter de verin / Roue Защитный кожух гидроцилиндра/ колесо
9	1	1 292 315	Carter Ar. / Roue Кожух задний/колесо
10	1	1 292 336	Butee de transport / Roue Упор транспортный сварной
11	1	1 292 337	Axe de butee de transport / Roue Палец транспортного упора
12	1	1 292 338	Broche de transp soudee / Roue Транспортный штифт
13	1	1 292 374	Axe Inf. / Verin de relevage Палец нижний гидроцилиндра подъема
14	1	198 734 D	Roue complète 16.0/70-20 TL AS504, 8tr Drte Tracteur Колесо в сборе16.0/70-20 TL AS504 8отв., право трактора
15	1	325 312	Bouchon plastique Tube 100x100 ep5 Пробка пластиковая круглая 100x100
16	2	VI 28 05	Vis H M10x 35 - 8.8 ZNBL Болт H M10x3 5 - 8.8 ZNBL
17	2	VI 28 12	Vis H M10x 60 - 8.8 ZNBL Болт H M10x 60 - 8.8 ZNBL
18	1	VI 29 04	Vis H M12x 30 - 8.8 ZNBL Болт H M12x 30 - 8.8 ZNBL
19	2	VI 40 03	Vis H M10x 25 - 8.8 ZNBL Болт H M10x 25 - 8.8 ZNBL
20	6	VJ 321	Ecrou frein std H M 10 - 8 ZNBL Гайка с нейлостопором std H M 10 - 8 ZNBL
21	1	VJ 335	Ecrou frein std H M 30 - 8 ZNBL - pas 200 Гайка с нейлостопором std H M 30 - 8 ZNBL - шаг 200
22	5	VK 503	Rondelle plate MU10 ZNBL Прокладка плоская средняя M 10 U
23	2	VK 508	Rondelle plate MU20 ZNBL Прокладка плоская средняя M 20 U
24	1	VL 107	Goupille "Clips-Tube" - 6, Z Шплинт "Clips-Tube" - 6, оцинков.
25	1	VL 213	Goupille elastique epaisse - 6x30 mm Шплинт разводной толстый - 6x30 mm

RB 615 051 (3/3)

24-Sep-13
Revision : B
MaJ : 13-Jul-15

Moyeu complet 8 trous
Ступица колеса 8 отв

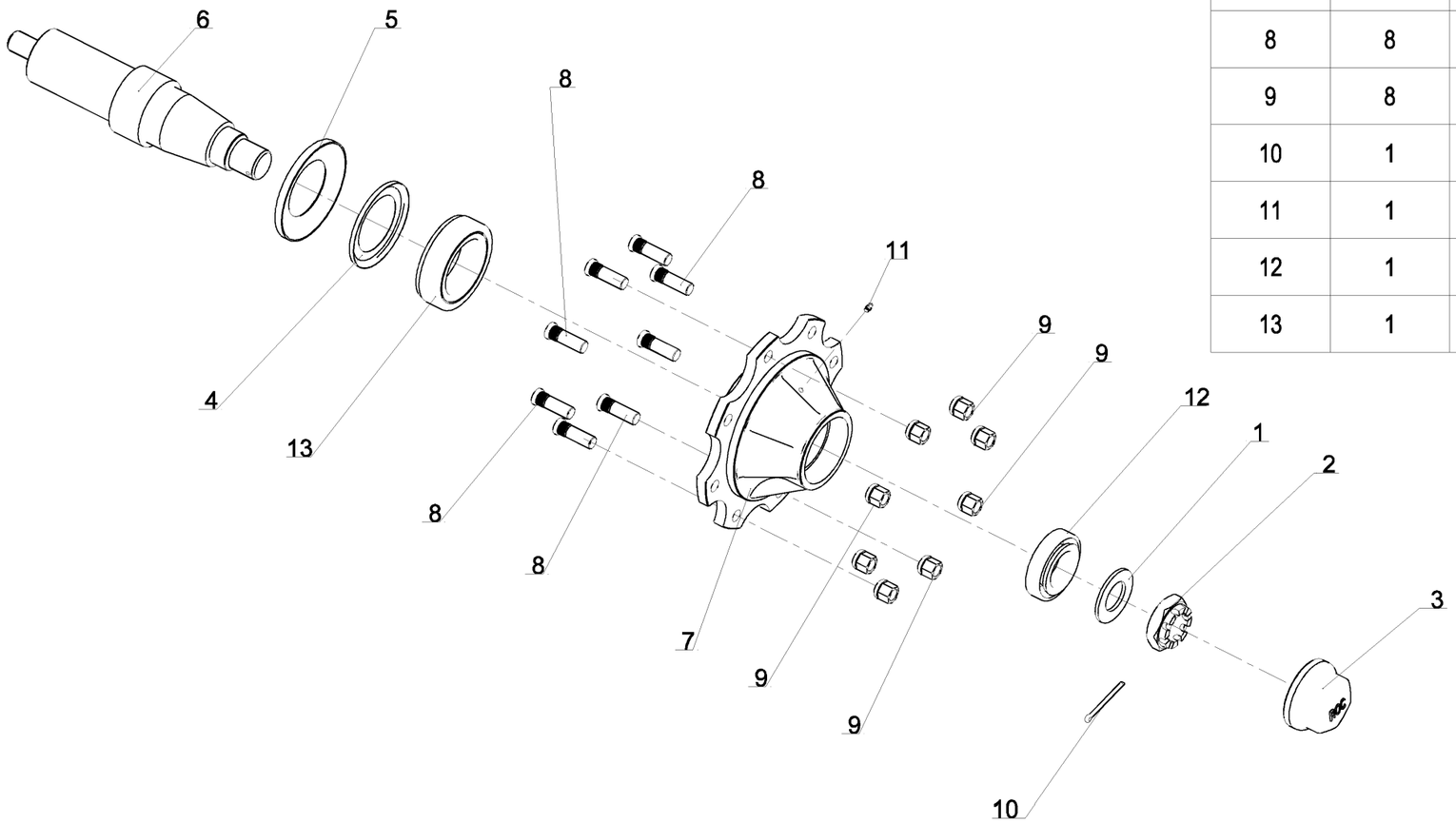

Справка	Количество	N° по каталогу	Наименование
1	1	1 235 146	Rondelle 45x80 Lg:5 Прокладка плоская средняя 45x80 lg:5
2	1	1 235 147	Ecrou HK M 45x 200 - 8 - ZNBL, Ht:28 Гайка HK M 45x 200 - 8 - ZNBL , Ht:28
3	1	1 235 148	Bouchon moyeu M101.5x1.5 Крышка ступицы M101.5x1.5
4	1	1 292 306 A	Joint metallique (908X) Прокладка Nylos для ступицы (908X)
5	1	1 292 306 B	Coupelle enveloppante (908X)
6	1	1 292 306 C	Fusee moyeu 8trous (908X)
7	1	1 292 378	Moyeu 8 trs usiné (908X) Ступица голая 8 отв (908X)
8	8	12 708	Goujon de roue M18x150 Lg : 54 Fil.40 Шпилька колеса M18 X 150 дл. 50мм
9	8	198 376	Ecrou de goujon - M18, pas 1,50 Гайка шпильки колеса M18x150 голая
10	1	VL 416	Goupille fendue V 6.3x70 Шплинт разводной V - 6.3x70
11	1	VM 211	Graisseur droit - M6, pas100 Смазчик саморез 6/100
12	1	VN 32 211	Roulement a rouleaux conique Подшипник конический
13	1	VN 33 017	Roulement a rouleaux conique Подшипник конический

1 292 306 (1/1)

24-Feb-15

Revision : A
M a J :

Vérin SE 125 C125
Гидроцилиндр подъема колеса заднего SE 125 C125

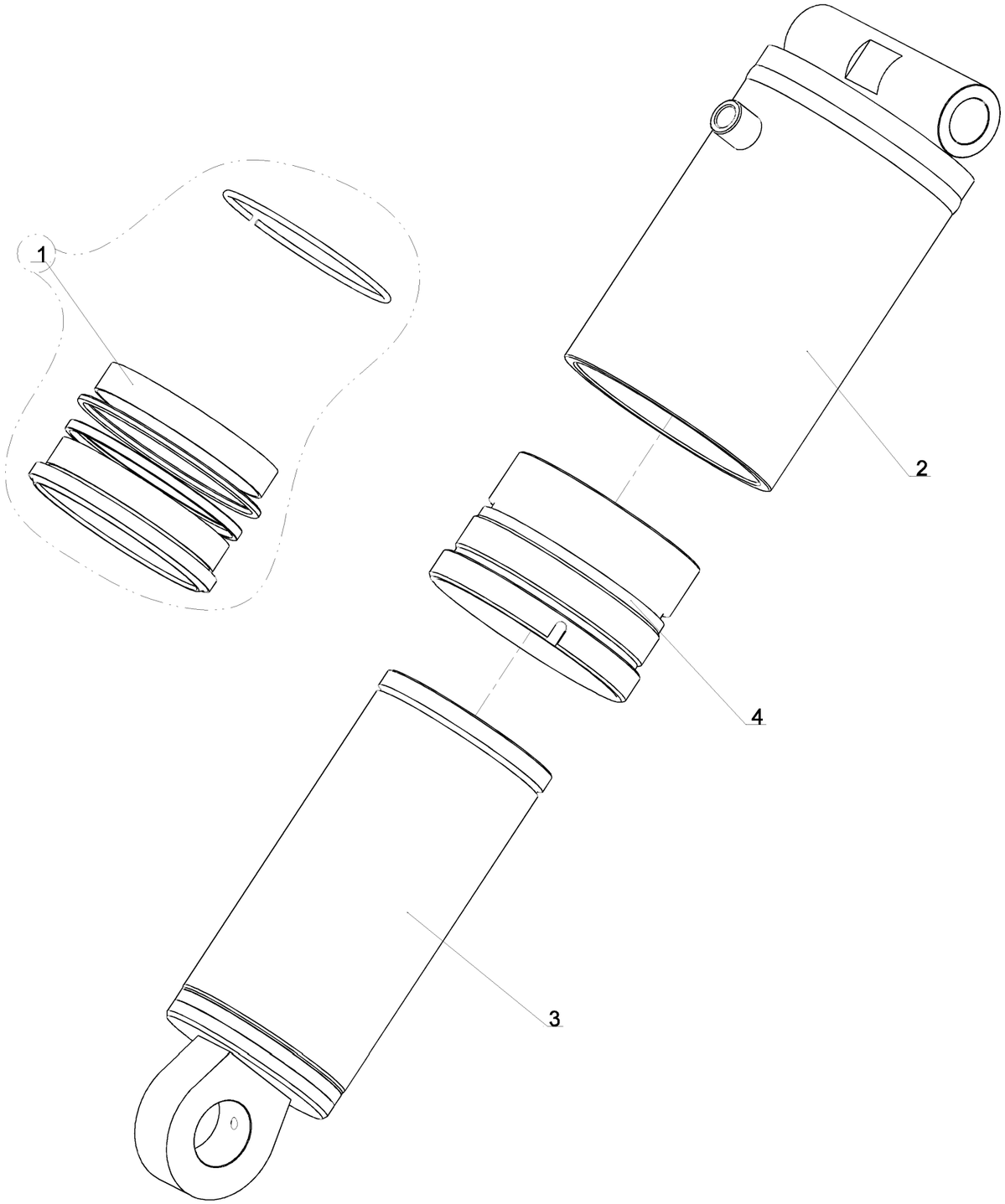

Справка	Количество	N° по каталогу	Наименование
1	1	1 233 208	Jeu de joints / 1 292 371 & 1 233 209 Ремкомплект колец для цилиндра / 1 292 371 & 1 233 209
2	1	1 292 371 A	Fut verin SE 125 C125 Корпус ГЦ - SE 125, C.125 мм
3	1	1 292 371 B	Tige verin SE 125 C125 Шток цилиндра - SE 125, C.125 мм
4	1	1 292 371 D	Guide verin SE 125 Направлящая штока цилиндра - SE 125

1 292 371 (1/1)

26-Mar-15

Revision : B
M a J :

Kit Hyd. de roue semi-portée mono-roue hors-raie
Ремкомплект для гидроцилиндра колеса

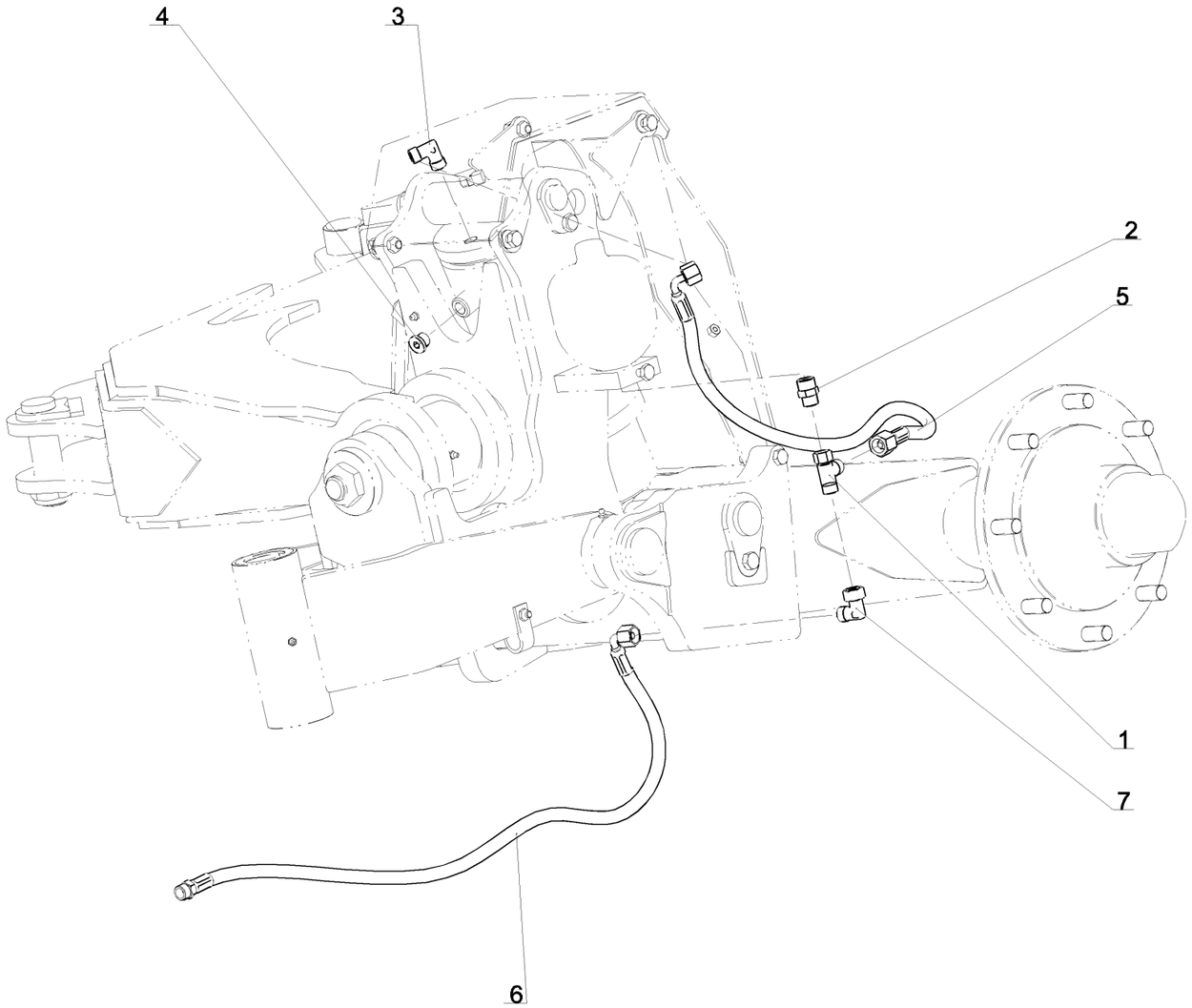

Справка	Количество	N° по каталогу	Наименование
1	1	1 112 972	Te adaptable renverse 2 M12 + F12 Т-образный штуцер 2 M12 наружн + F12 внутр
2	1	1 116 509	Union nu male12 + male1/2 Cyl Штуцер голый M12 + M1/2 Cyl
3	1	1 116 521	Coude nu M12 + M3/8 Co Колено голое M12 + M3/8 Co
4	1	1 122 756	Bouchon male 3/8 Cyl Пробка папа 3/8 Cyl
5	1	1 223 136	Flex Hyd 5/16 L750 E12-E12 90° Шланг гидравл. - Dia5/16" - дл. 750 F12внутр.-F12внутр. на 90°
6	1	1 292 343	Flex Hyd 5/16 L950 M12-E12 90° Шланг гидравл. - Dia5/16" - дл. 950 M12-F12 на 90°
7	1	122 315	Coude adaptable ecrou 12 + male 12 Адаптер изогн. гайка 12 + "папа" 12

1 292 342 (1/1)

17-Jul-13

Revision : B
M a J : 08-Oct-14

Kit graissage roue SPML9

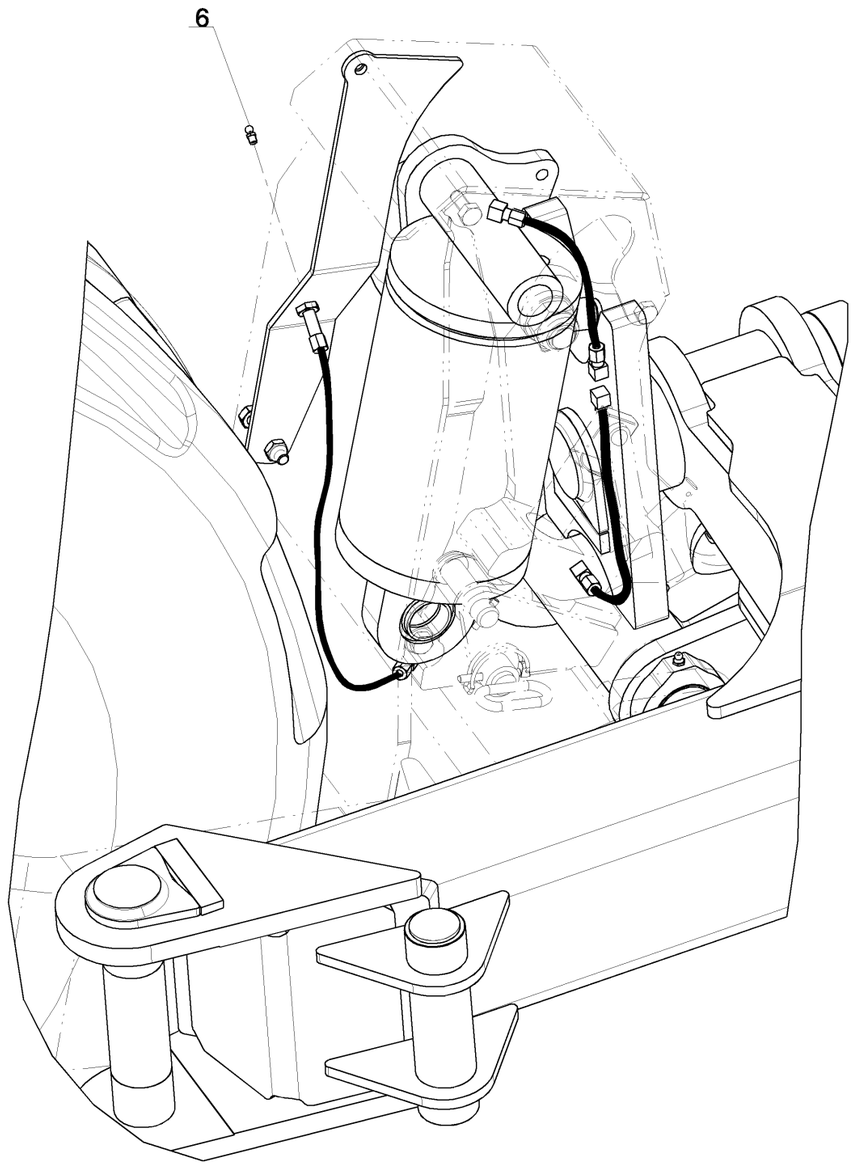

1 292 349

1 292 350

1 292 351

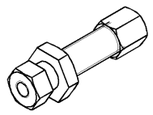

1 292 353

1 292 354 (1/1)

31-Mar-08

Revision : A
M a J :

Kit graissage roue SPML9

Справка	*Количество*	*№ по каталогу*	*Наименование*
1	5	1 292 349	Coude nu Male 6+ Male M8x1,25Co
2	5	1 292 350	Ecrou pour tuyau acier Dia6 Гайка Dia6 (для провода стального)
3	5	1 292 351	Bague a sertir pour tuyau de 6 Насадок на гидрошланг 6
4	3	1 292 352	Flexible de graissage Dia 3x6
5	1	1 292 353	Sup de graisseur passe cloison M10x100 tuyau 6 (complet)
6	1	VM 211	Graisseur droit - M8, pas125

31-Mar-08

Revision : A
M a J :

1 292 354 (1/1)

Защита SPB9 GB 5 Уголs

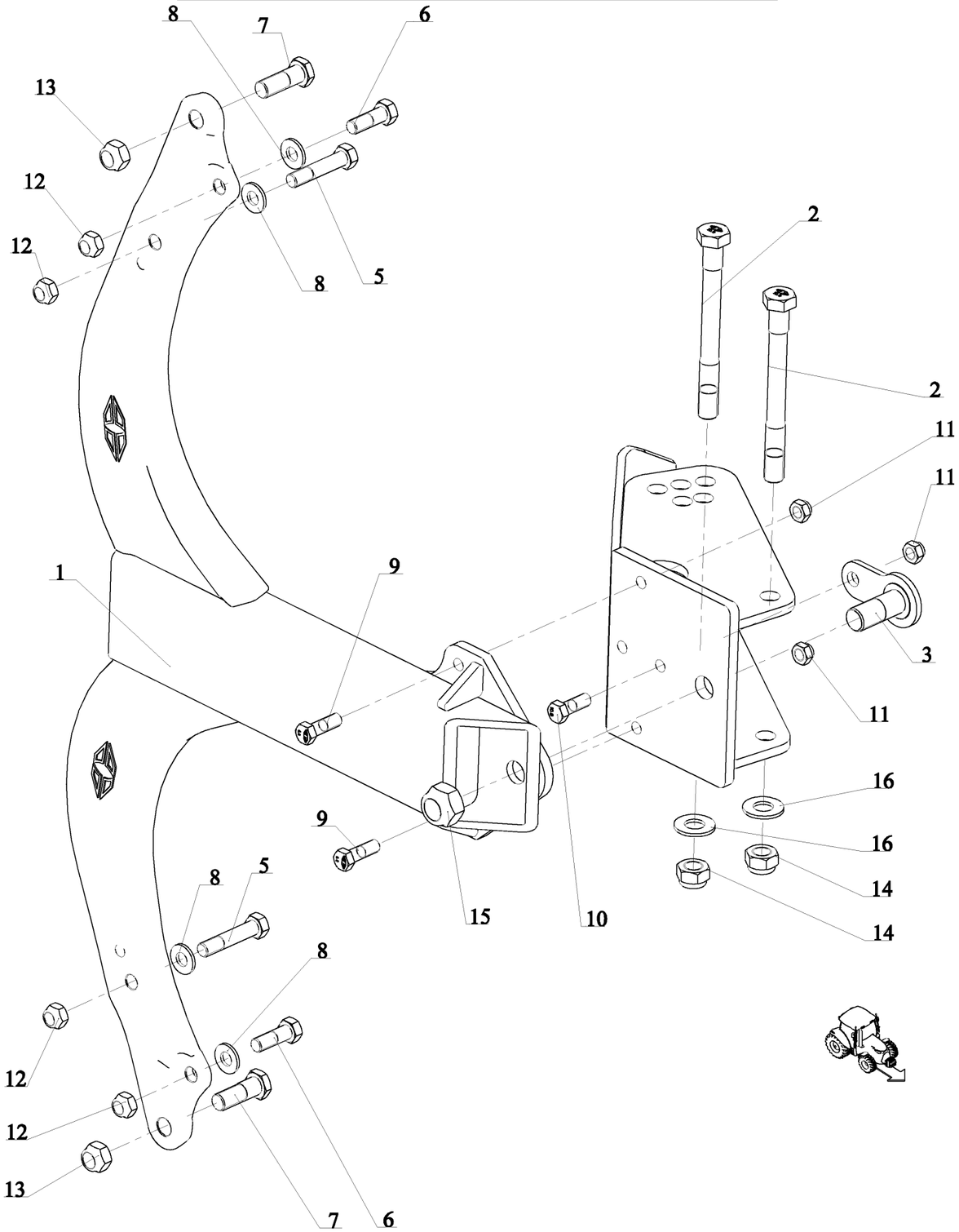

RC 32 31 (1/1)

28-Sep-04

Revision : B
M a J :25-Sep-13

Защита SPB9 GB 5 Уголs

Справка	Количество	N° по каталогу	Наименование
1	1	1 118 253	Age B7-B9 160 Std (tube Lg:660 tend. moulees) Грядиль RB7 160 GB станд.
-	1	1 118 332	Age B4-B7-B9 150 Std (tube Lg:660 tend. moulee) Грядиль RB7 150 GB Станд.
-	1	1 118 334	Age B4-B7-B9 170 Std (tube Lg:660 tendilles moulees) Грядиль GB 170 стандарт. (труба дл.660 литые стяжки)
-	1	1 118 335	Age B4-B7-B9 180 Std (tube Lg:660 tend.moulees) Грядиль RB7 180 GB стандарт.
2	2	1 118 358	Vis H M24x240 - 10.9 ZNBL, filet /36 mm Болт H M24x240 - 10.9 ZNBL, резьба /36 mm
3	1	1 118 370	Axe pivot Av. demontable - Dia 45, lg. : 88 mm, M30, pas 2.00 Ось поворотная передняя съемная (M30 ?45 дл.88 мм)
4	1	1 118 394	Support d'age B9 (5 angles) Башмак грядиля SP-B9 5 углов
5	2	173 365	Vis H M18x 89 - 10.9 ZNBL, pas 150 Болт H M18x 89 - 10.9 ZNBL, Шаг 150
6	2	173 366	Vis H M18x 54 - 10.9 ZNBL, pas 150 Болт H M18x 54 - 10.9 ZNBL, Шаг 150
7	2	173 367	Vis H M22x 65 - 10.9 ZNBL, filet /40mm, pas150 Болт H M22x 65 - 10.9 ZNBL, резьба /40 mm,Шаг 150
8	4	173 368	Rondelle plate speciale 18.5x38x4 Прокладка плоская специальная 18.5x38x4
9	2	VI 31 06	Vis H M16x 50 - 8.8 ZNBL, filet /25 mm Болт H M16x 50 - 8.8 ZNBL, резьба /25 mm
10	1	VI 31 27	Vis H M16x 45 - 10.9 ZNBL, filet /25 mm Болт H M16x 45 - 10.9 Z , резьба /25 mm
11	3	VJ 324	Ecrou frein std H M 16 - pas 200 Гайка с нейлостопором std H M 16 шаг 200
12	4	VJ 326	Ecrou frein std H M 18 - pas 150 Гайка с нейлостопором std H M 18 шаг 150
13	2	VJ 330	Ecrou frein std H M 22 - pas 150 Гайка с нейлостопором std H M 22 шаг 150
14	2	VJ 331	Ecrou frein std H M 24 - pas 300 Гайка с нейлостопором std H M 24 шаг 300
15	1	VJ 335	Ecrou frein std H M 30 - pas 200 Гайка с нейлостопором std H M 30 шаг 200
16	2	VK 510	Rondelle plate moyenne MU24 Прокладка плоская средняя M 24 U

28-Sep-04

Revision : B
M a J :25-Sep-13

RC 32 31 (1/1)

Болтs de Защита класс 10.9 (2)

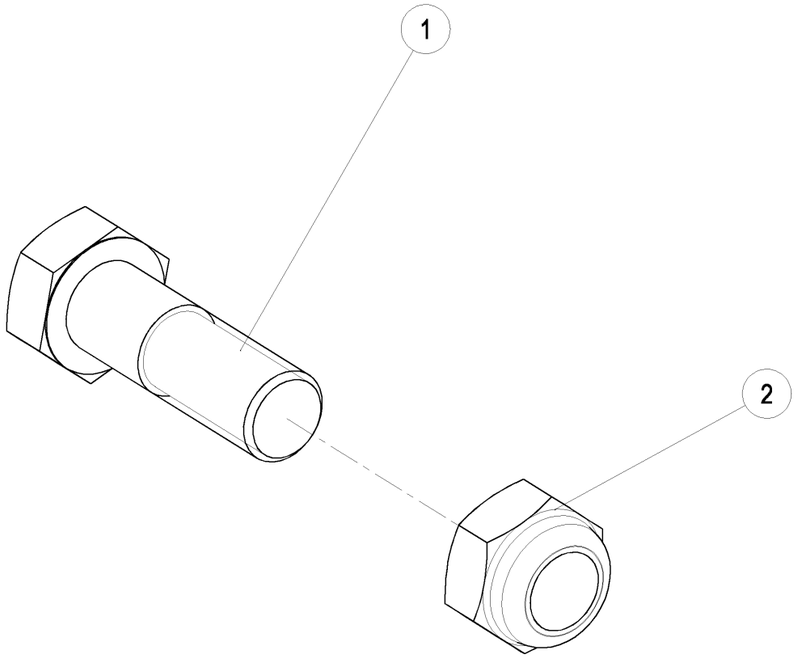

RF 92 012 (1/1)

03-Sep-07

Болтs de Защита класс 10.9 (2)

Справка	Количество	№ по каталогу	Наименование
1	2	VI 31 07	Vis H M16x50 - 10.9 Z, filet / 30 mm Болт H M16x50 класс 10.9 оцинков.
2	2	VJ 324	Ecrou frein std H M 16 - pas 200 Гайка с нейлостопором. H M16 шаг 200

03-Sep-07

RF 92 012 (1/1)

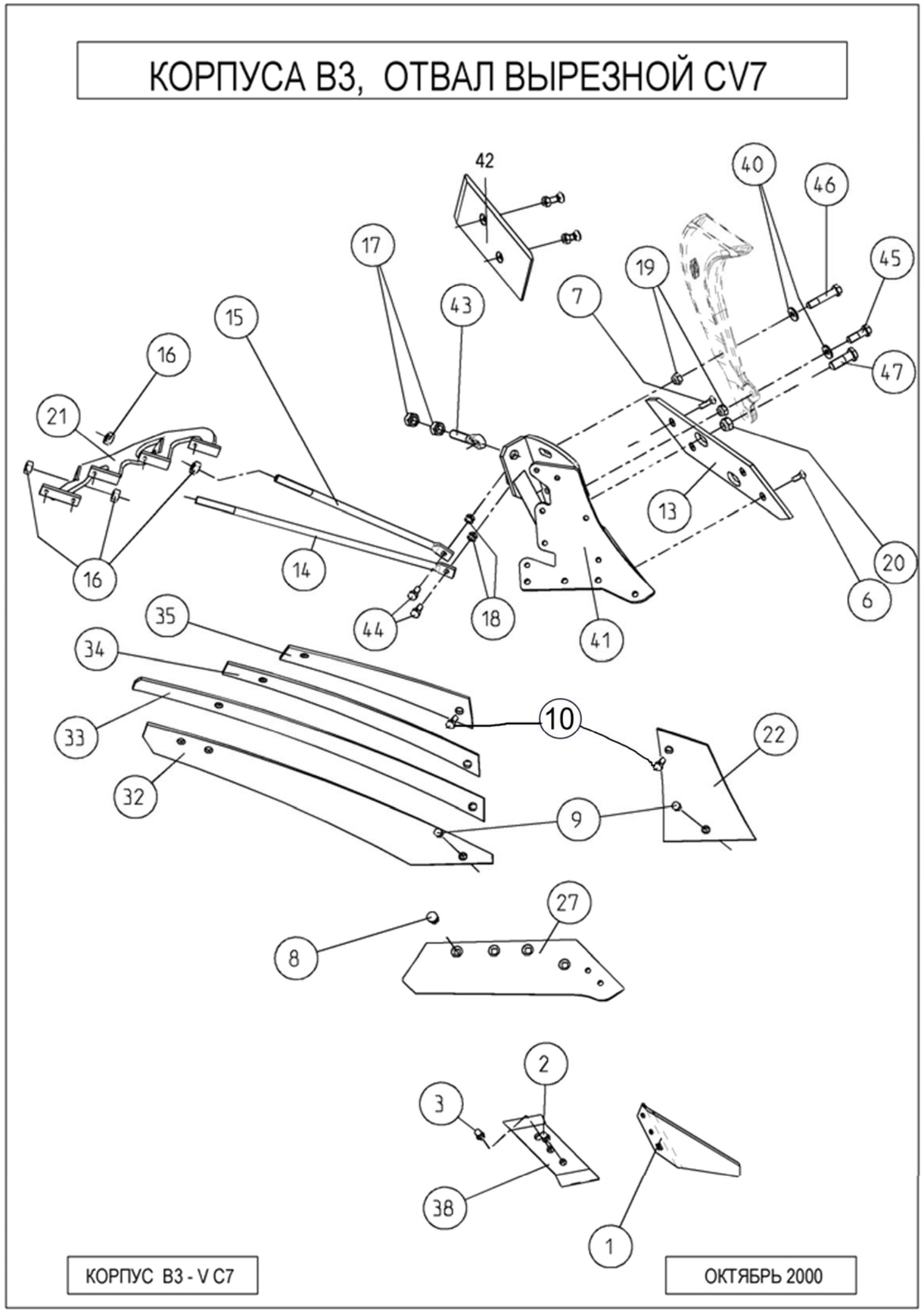

КОРПУСА В3, ОТВАЛ ВЫРЕЗНОЙ CV7

КОРПУС В3 - V C7 **ОКТЯБРЬ 2000**

Поз.	Обозначение	Номера каталога Левый	Правый
1	НОЖ ПЛУЖНЫЙ ЭЛЕРОН	173 323	173 324
2	БОЛТ КОНИЧЕСКИЙ 1/2x39	VI 11 03	
3	БОЛТ КОНИЧЕСКИЙ 1/2x35	VI 11 02	
4	БОЛТ КОНИЧЕСКИЙ M12x39	VI 11 07	
6	БОЛТ TFCC M12x35 (гайка стандартная)	VI 10 08	
7	БОЛТ TFCC M12x45 (гайка стандартная)	VI 10 10	
8	Болт TFCC M14x40	VI 14 17	
	Гайка стопор. MH 14x150	VJ 337	
9	Болт TFE M11x38	VI 17 08	
	Гайка стопор. HM11	VJ 338	
10	Болт TFE M11x43 Гайка стопор. HM11	VI 17 09 VJ 338	
13	КОНТРПОЛЕВАЯ ДОСКА оборотная №3 для усиленного лемеха	173 388	
14	РАСПОРКА ОТВАЛА H8-CV7; Дл.700 M20	177 321	
15	РАСПОРКА ОТВАЛА H8-H5-E7-CV7; Дл.520 M20	177 320	
16	ГАЙКА H M20 вороненная	VJ 617	
17	ГАЙКА H M22 оцинкованная	VJ 620	
18	Гайка стопор. MH M 14 x 200	VJ 323	
19	Гайка стопор. MH M 18 x 150	VJ 326	
20	Гайка стопор. MH M 22 x 150	VJ 330	
21	РАСПОРКА ОТВАЛА для корпуса CV7	178 121	178 122
22	ГРУДЬ ОТВАЛА плоская для корпуса CV7	178 113	178 114
27	ЛЕМЕХ B2 AA усиленный 16˝ гальванообработанная сталь	173 613	173 614
32	ЛЕМЕХ CV7 N°1	178 111	178 112
33	ЛЕМЕХ CV7 N°2	178 109	178 110
34	ЛЕМЕХ CV7 N°3	178 107	178 108
35	ЛЕМЕХ CV7 N°4	178 105	178 106
38	ДОЛОТО съемное 3 отверстия	173 331	173 332
40	Прокладка плоская специальная 18.5x38x4	173 368	
41	ПОЛЕВАЯ ДОСКА	178 115	178 116
42	НАКЛАДКА полевой доски оборотная	177 349	
43	ТЯГА РЕГУЛИРОВОЧНАЯ отвеса M22 EP16	172 350	
44	Болт H M14x35 Резьба / 34 Z 8.8	VI 30 03	
45	Болт H M18x54 мелкий шаг Z 10.9	173 366	
46	Болт H M18x89 мелкий шаг Z 10.9	173 365	
47	Болт H M22x65 мелкий шаг Z 10.9	173 367	

Кронштейн предплужника стандартный пара

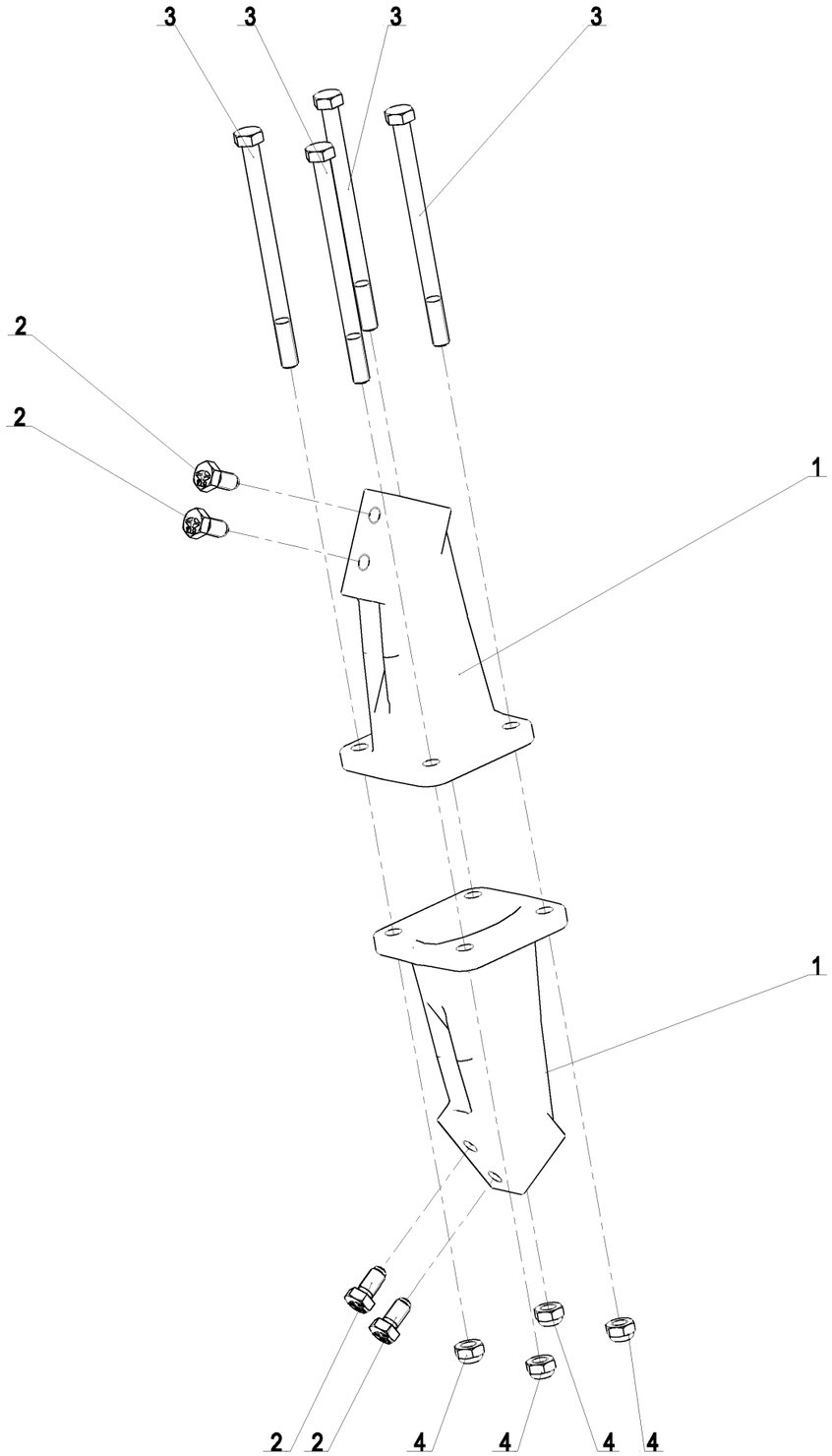

RE 12 01 (1/1)

22-Dec-05

Revision :
MaJ :

Кронштейн предплужника стандартный пара

Справка	Количество	N° по каталогу	Наименование
1	2	19 175	Support rasette 150 moule Опора предплужника 150
-	2	19 176	Support rasette 160 moule Опора предплужника 160
-	2	19 177	Support rasette 170 moule Опора предплужника 170
-	2	19 178	Support rasette 180 moule Опора предплужника 180
2	4	VI 24 01	Vis H M14x 30/30 - 10.9 ZNBL, bout pointu Болт H M14x 30/30 - 10.9 ZNBL, конец заостренный
3	4	VI 30 17	Vis H M14x200 - 8.8 ZNBL Болт H M14x200 - 8.8 ZNBL
4	4	VJ 323	Ecrou frein std H M 14 - pas 200 Гайка с нейлостопором std H M 14 шаг 200

22-Dec-05

Revision :
MaJ :

RE 12 01 (1/1)

PRODUCTION

Предплужник смешанного типа

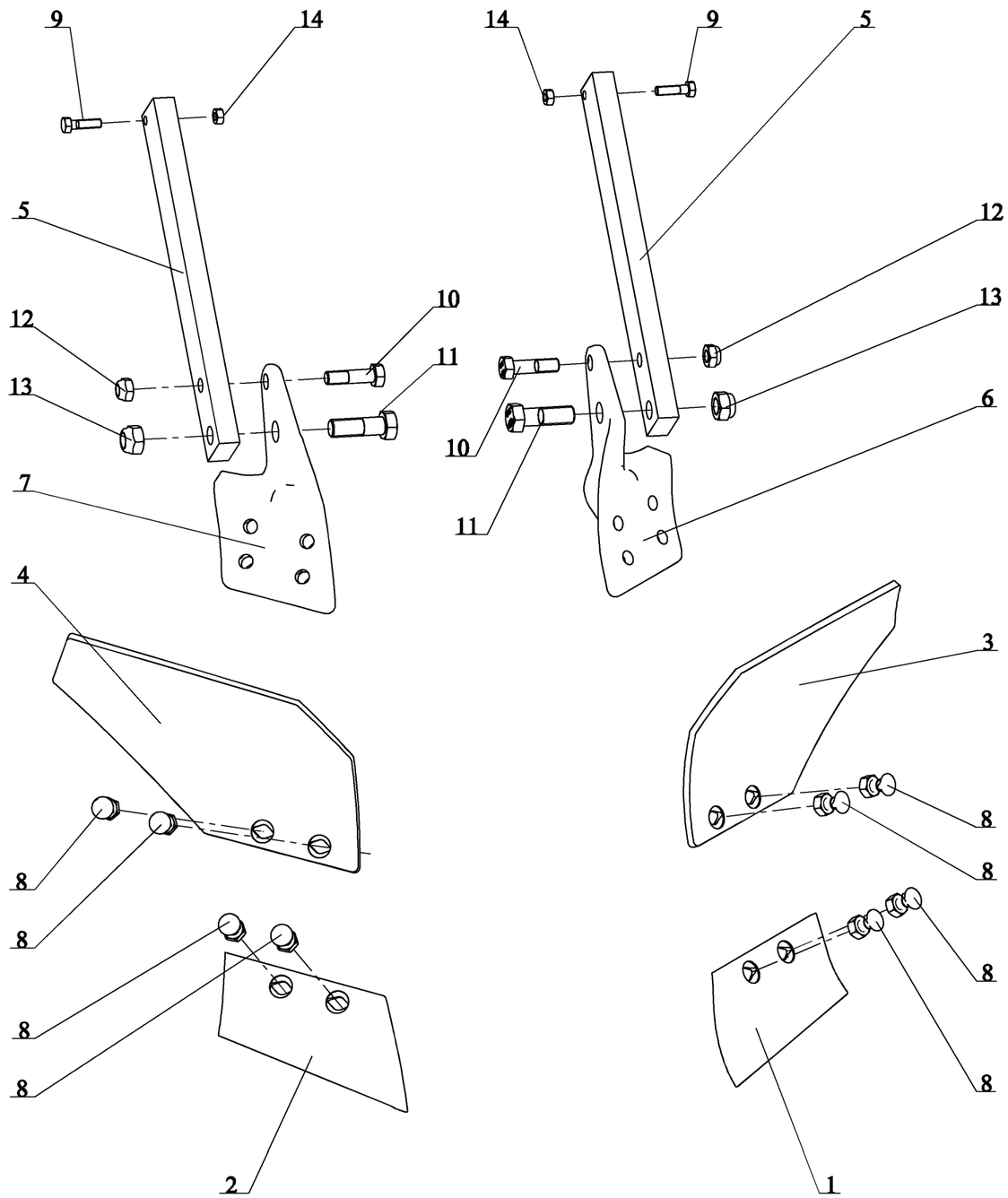

RE 5101 (1/1)

15-dec-04

Revision :
M a J :04-Nov-10

Предплужник смешанного типа

Справка	Количество	N° по каталогу	Наименование
1	1	19 113	Soc de rasette Traite, Gche Лемех предплужника усиленный лв
2	1	19 114	Soc de rasette Traite, Drt Лемех предплужника усиленный пр
3	1	19 171	Versoir de rasette mixte, Gche Отвал предплужника для разнородных работ лв
4	1	19 172	Versoir de rasette mixte Отвал предплужника для разнородных работ
5	2	19 179	Montant de rasette std - 40x20x345 mm Стойка предплужника 40x20x330
6	1	19 181	Assise de rasette mixte Gche Основание предплужника стандартное лв
7	1	19 182	Assise de rasette mixte Drte Основание предплужника стандартное пр
8	8	VI 12 02	Boulon TFE M11x30 (ecrou standard) Болт TFE M11x30 (гайка стандартная M11)
9	2	VI 27 06	Vis H M8x30 - 8.8 Z, filet / 22 mm Болт H M8x30 - 8.8 Z , резьба / 22 mm
10	2	VI 29 09	Vis H M12x45 - 10.9 Z, filet / 20 mm Болт H M12x45 - 10.9 Z , резьба / 20 mm
11	2	VI 31 07	Vis H M16x50 - 10.9 Z, filet / 30 mm Болт H M16x50 - 10.9 Z , резьба / 30 mm
12	2	VJ 322	Ecrou frein std H M 12 - pas 175 Гайка с нейлостопором std H M 12 шаг 175
13	2	VJ 324	Ecrou frein std H M 16 - pas 200 Гайка с нейлостопором std H M 16 шаг 200
14	2	VJ 605	Ecrou std H M8 - pas 125 Zingue Гайка станд. вороненная std H M8 - Zingue

15-dec-04

Revision :
M a J :04-Nov-10

RE 5101 (1/1)

Рампа для заднего фонаря для

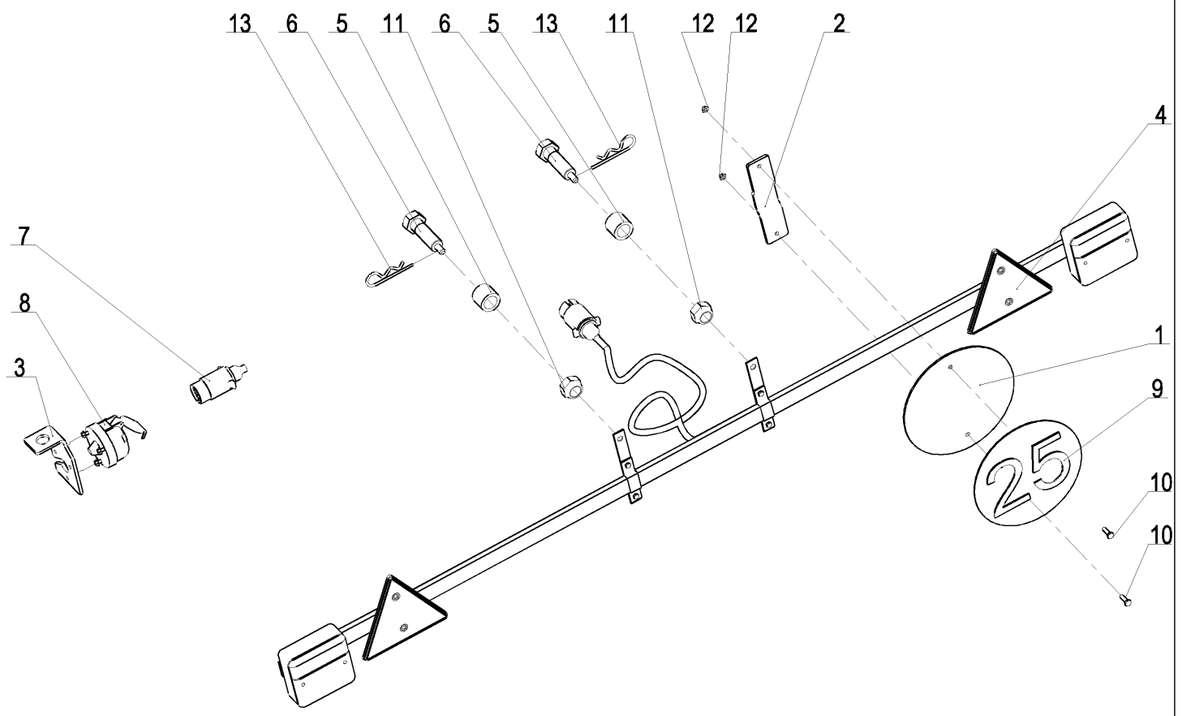

RF 90 59 (1/1)

16-Apr-14

Revision : A
M a J :

Рампа для заднего фонаря для

Справка	Количество	N° по каталогу	Наименование
1	1	1 214 186	Support adhesif 25 km
2	1	1 214 192	Bride fixation panneau
3	1	1 214 198	Support prise 7 broches
4	1	1 214 199	Rampe d'eclairage (fil 2 metres)
5	2	1 215 150	Douille de rallonge Av double Втулка дополнительной секции рамы передняя двойная
6	2	1 291 156	Vis de rampe d'eclairage Болт рампы освещения M22x90
7	1	850 100 385	Prise élec. 7 plots male Розетка задняя центральной рамы
8	1	850 101 785	Prise elec 7 plots femelle Розетка задняя центральной рамы
9	1	UI 141	Adhesif 25km/h, Dia 200mm Наклейка 25 Км/час круглая Dia 200 мм
10	2	VI 26 03	Vis H M6x 20 - 8.8 ZNBL Болт H M6x 20 - 8.8 ZNBL
11	2	VJ 329	Ecrou frein std H M 22 - pas 250 Гайка с нейлостопором std H M 22 шаг 250
12	2	VJ 340	Ecrou frein std H M 6 - pas 100 Гайка с нейлостопором std H M 6 шаг 100
13	2	VL 002	Goupille "Beta" - 4, Z Шплинт "Bêta" - 4, Z , оцинков.

16-Apr-14

Revision : A
M a J :

RF 90 59 (1/1)

Kit sticker pour gamme SPMF/L(W)9
Sticker kit for range SPMF/L(W)9

UI131

UI1832

UI1857

UI1861

UI1859

UI173

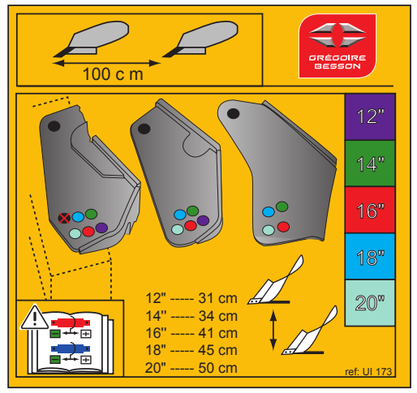

UI175

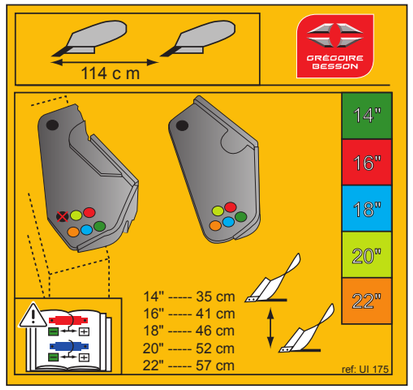

UI1828

UI1830

UI1833

UI1865

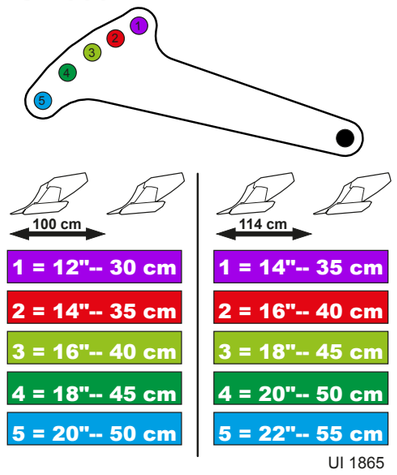

UI 1865

UI1834

UI1841

UI1845

UI1847

UI1851

UI1858

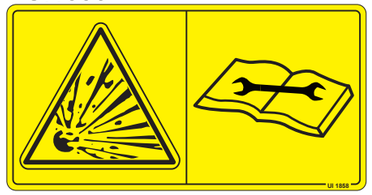

UI1860

UI1843

UI1863

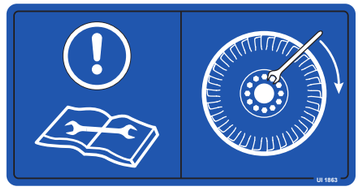

UI1852

UI 18 70

27-Fev-14

Rev : A

Accessoires Hydraulique
Гидравлические аксессуары

Справка	Количество	N° по каталогу	Наименование
1	1	1 118 929	Collier simple 1x16 complet Хомут простой 1x16 в сборе
2	1	1 118 994	Plaque 1x16, 2x M6 Пластина 1x16, 2отв M6
3	2	1 118 995	Collier simple 1x16 nu noir Кольцо простое 1x16 воронен.
4	2	1 118 996	Vis TRF M6x25 Болт TFR M6x25
5	1	1 235 102	Collier simple 1x20 complet Кольцо простое 1x20
6	1	1 235 103	Plaque 1x20, 2x M6 Пластина 1x20, 2отв M6
7	2	1 235 104	Collier simple 1x20 nu noir Кольцо простое 1x20 воронен.
8	2	1 235 105	Vis TRF M6x30 Болт TFR M6x30

ECHELLE 1/2

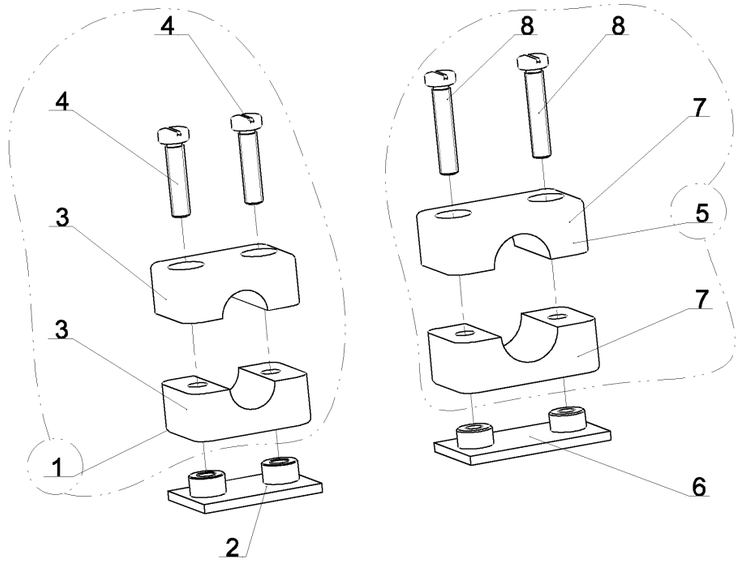

Справка	Количество	N° по каталогу	Наименование
-	au metre Meter	1 116 546	Ressort plat plastique Dia25-40, protection de tuyau Пружина плоская пластмассовая D:25-40mm
-	au metre Meter	1 116 580	Ressort plat plastique Dia 13, protection de tuyau Пружина плоская пластмассовая D:13mm
-	au metre Meter	1 116 581	Ressort plat plastique Dia 15, protection de tuyau Пружина плоская пластмассовая D:15mm
-	au metre Meter	1 116 582	Ressort plat plastique Dia 20, protection de tuyau Пружина плоская пластмассовая D:20mm

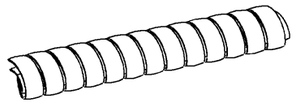

(1/1)

Справка	Количество	N° по каталогу	Наименование
1	1	1 116 233	Collier double 2x12 complet Хомут двойной 2x12 в сборе
2	1	1 116 257	Plaque 2x12, 1x M6 Пластина 2x12, 1отв M6
3	2	1 116 258	Collier double 2x12 Nu noir Зажимный хомут двойной 2x12 черный
4	1	1 116 259	Plaque Sup. bombee, collier 2x12 30x34 Пластина доп. выгнутая 2x12 30x34
5	1	1 116 260	Vis pour collier double 2x12 Vis pour collier double 2x12
6	1	1 235 106	Collier double 2x20 complet Хомут двойной - 2 x 20 мм в сборе
7	1	1 235 107	Plaque 2x20, 1x M6 Пластина 2x20, 1отв M6
8	2	1 235 108	Collier double 2x20 nu noir Зажимный хомут двойной 2x20 черный
9	1	1 235 109	Vis de collier Hyros Vis de collier Hyros
10	1	1 235 110	Plaque Sup. bombee, collier 2x20 30x65 Пластина доп. выгнутая 2x20 30x65
11	1	122 358	Collier double 2x16 complet Хомут двойной 2x16 в сборе
12	1	122 359	Plaque 2x16, 1x M6 Пластина 2x16, 1отв M6
13	2	122 360	Collier double 2x16 nu noir Зажимный хомут двойной 2x16 черный
14	1	122 361	Plaque Sup. bombee, collier 2x16 28x49 Пластина боковая выгнутая 2x16 28x49
15	1	122 362	Vis de collier 2x16 Болт H M8x35 - 8.8 Z , резьба / 22 mm

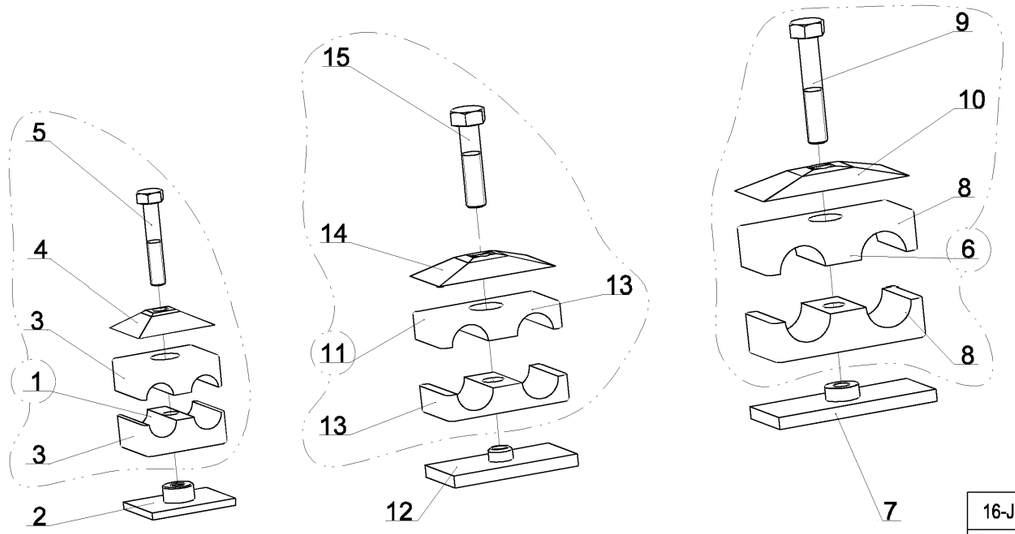

16-Jul-15
Revision : A
MaJ : 16-Jul-15

Notes / Notes / Anmerkung / Note / заметка

A l'épreuve du temps

gregoire-besson.com

GRÉGOIRE-BESSON FRANCE

49230 Montfaucon / Montigné-sur-Moine
FRANCE
(+33) 2 41 64 72 67
(+33) 2 41 64 67 73
contactfr@gregoirebesson.fr
fr.gregoire-besson.com

GRÉGOIRE-BESSON UK LIMITED

Spalding Road - Bourne - Lincs. PE10 0AU.
UNITED KINGDOM
+441778423787
+441778394431
enquiries@gregoire-besson.co.uk
gregoire-besson.co.uk

GRÉGOIRE-BESSON GMBH

Am Rabewerk 1 - 49152 Bad Essen
DEUTSCHLAND
(0 54 72) 771 - 0
(0 54 72) 771 - 195
contactfr@gregoirebesson.fr
fr.gregoire-besson.com/de

GRÉGOIRE-BESSON ITALIA

Via dell'industria, 9–9/A–9/B - Monte Roberto (AN)
ITALY
+39 0731-375970
+39 0731-375990
contact@agriway.it
agriway.it

GRÉGOIRE-BESSON CANADA INC

4480, Rue Martineau - St Hyacinthe (P. Québec) - J2R 1V1
CANADA
(1) 450 799 56 15
(1) 450 799 56 29
info@gregoirebesson.ca
ca.gregoire-besson.com

GRÉGOIRE-BESSON POLSKA Sp.zo.o.

Kowanówko | ul. Obornicka 1a - 64-600 Oborniki
POLSKA
61 297 75 30
61 297 22 62
gbesson@poczta.onet.pl
pl.gregoire-besson.com

ООО «ГРЕГУАР-БЕССОН ВОСТОК»

308006, г.Белгород, ул. Корочанская 132 А,
RUSSIA
+7 (4722) 402-210
+7 (4722) 402-210
info@gbvostok.ru
ru.gregoire-besson.com

ТОВ «ГРЕГУАР-БЕССОН УКРАЇНА»

18028, Україна, Черкаська обл., м. Черкаси, вул. Рози Люксембург, буд. 202.
UKRAINE
+ 38 (0472) 71-28-23
+ 38 (0472) 71-28-23
gregoirebesson.ua@yandex.ua
ru.gregoire-besson.com

GRÉGOIRE-BESSON CHINA

法国格力格尔-贝松公司 北京代表处 | 100025北京市朝阳区延静里中街3号长信大厦220室
CHINA
0086-10-65 08 06 40
0086-10-65 08 06 41
gregoirebessonchina@126.com
cn.gregoire-besson.com

Template_brand_GB_spare_parts_00 - 09/14