Sturmvogel 4500 L/6000 L Br.1, 7500 L/9000 L Br.4
Stormbird 4500 L/6000 L Ser.1, 7500 L/9000 L Ser.4
SB 4500 L/6000 L Série 1, 7500 L/9000 L Série 4

Maschinen-Nr. / Serial-No. / Numéro machine

DE: Ersatzteilliste
EN: Spare Parts List
FR: Liste des pièces de rechange

RABE

Wichtig bei Ersatzteilbestellungen

Bitte machen Sie bei jeder Bestellung folgende Angaben:

1. Gerätetype (auf Typenschild eingeschlagen).
2. Maschinennummer (auf Typenschild und Rahmen eingeschlagen).
3. Bestellnummer
4. Die gewünschte Stückzahl der zu liefernden Ersatzteile.

Vital Points For Ordering Spare Parts

Please give the following information whenever you order spare parts:

1. Indicate model (stamped on identification plate)
2. Serial number (stamped on identification plate and frame)
3. Part number or, if none is shown, the stock number together with the specifications.
   If a complete assembly is required please mention the underlined part number.
4. Don´t forget to specify the quantity required!

Important

Lors de chaque commande de pièces, veuillez nous communiquer les données suivantes:

1. Type d´appareils (gravé sur la plaquette).
2. Numéro de série de la machine (gravé sur la plaquette et le bâti).
3. Numéro de référence ou si le no de repère n´est pas suivi du no de référence, la position DIN ou les dimensions.
   Si vous désirez un ensemble de pièces, indiquez la référence soulignée.
4. La quantité exacte par référence.

Typenschild / Identification Plate / Plaquette

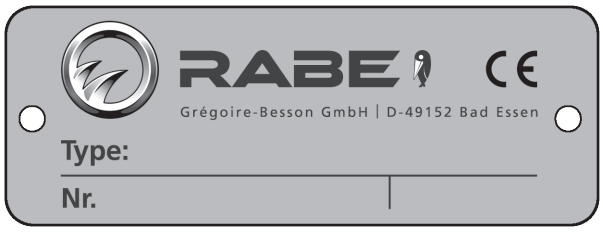

Inhaltsverzeichnis
Contents
Sommaire

Sturmvogel 4500L-6000L Br.1, 7500L-9000L Br.4

C	Rahmen 4500 L, 6000 L	Frame 4500 L, 6000 L	Bâti 4500 L, 6000 L
D	Rahmen 9000 L	Frame 9000 L	Bâti 9000 L
D1	Rahmen 7500 L	Frame 7500 L	Bâti 7500 L
D2	Hydraulik 7,5m + 9,0m	Hydraulic pipe 7,5m + 9,0m	Hydraulique 7,5m + 9,0m
4303_G	Hydraulik 4,5m-6,0m K, L	Hydraulic pipe 4,5m-6,0m K, L	Hydraulique 4,5m-6,0m K, L
E1	Gareeggenzinken	S-tine	Dent
E2	Doppelfederzinkensatz	Set of double spring tines	Jeu de dents renforcés
E3	Vibrazinken steilstehend	Vibra tine	Dent droite
E4	Langeggenfeld	Section with long tines	Elément avec dent de herse longue
F	Zinkenschleppe	Leveller	Tôle nevellement à crampons
F1	Zinkenschleppe hydr.	Leveller hydr.	Tôle nivel à crampons
F2	Hydraulik f. Zinkenschleppe 4,5m	Leveller hydr. 4,5m	Tôle nivel à crampons 4,5m
F3	Hydraulik f. Zinkenschleppe 6,0m	Leveller hydr. 6,0m	Tôle nivel à crampons 6,0m
F4	Hydraulik f. Zinkenschleppe 7,5m	Leveller hydr. 7,5m	Tôle nivel à crampons 7,5m
F5	Hydraulik f. Zinkenschleppe 9,0m	Leveller hydr. 9,0m	Tôle nivel à crampons 9,0m
4305_LA	Spitzzahnkrümler 4500 Br.3 (+12-2004)	Crumbler roller 4500 Ser.3 (+12-2004)	Rotoherse 4500 Série 3 (+12-2004)
4305_L1A	Spitzzahnkrümler 6000 Br.3 (+12-2004)	Crumbler roller 6000 Ser.3 (+12-2004)	Rotoherse 6000 Série 3 (+12-2004)
4305_L2A	Spitzzahnkrümler 7500 Br.3 (+02-2005)	Crumbler roller 7500 Ser.3 (+02-2005)	Rotoherse 7500 Série 3 (+02-2005)
4305_L3A	Spitzzahnkrümler 9000 Br.3 (+02-2005)	Crumbler roller 9000 Ser.3 (+02-2005)	Rotoherse 9000 Série 3 (+02-2005)
O	Crosskillwalze	Crosskill roller	Rouleau crosskill
P	Radspurlockerer	Eradicator	Effaceur de trace
Q	Steinschutz	Stone protection	Protection anti-pierre
4304_U	Beleuchtung	Rear light kit	Kit d'éclairage

Sturmvogel 4500L-6000L Br.1, 7500L-9000L Br.4

4303_V	Stützrad	Depth wheel	Roue de terrage
4303_X	Zustreichblech	Tool plate	Tôle déflectrice

4306_C	Rahmen 4500 L, 6000 L Frame 4500 L, 6000 L Bâti 4500 L, 6000 L	**Sturmvogel 4500L-6000L Br.1, 7500L-9000L Br.4**

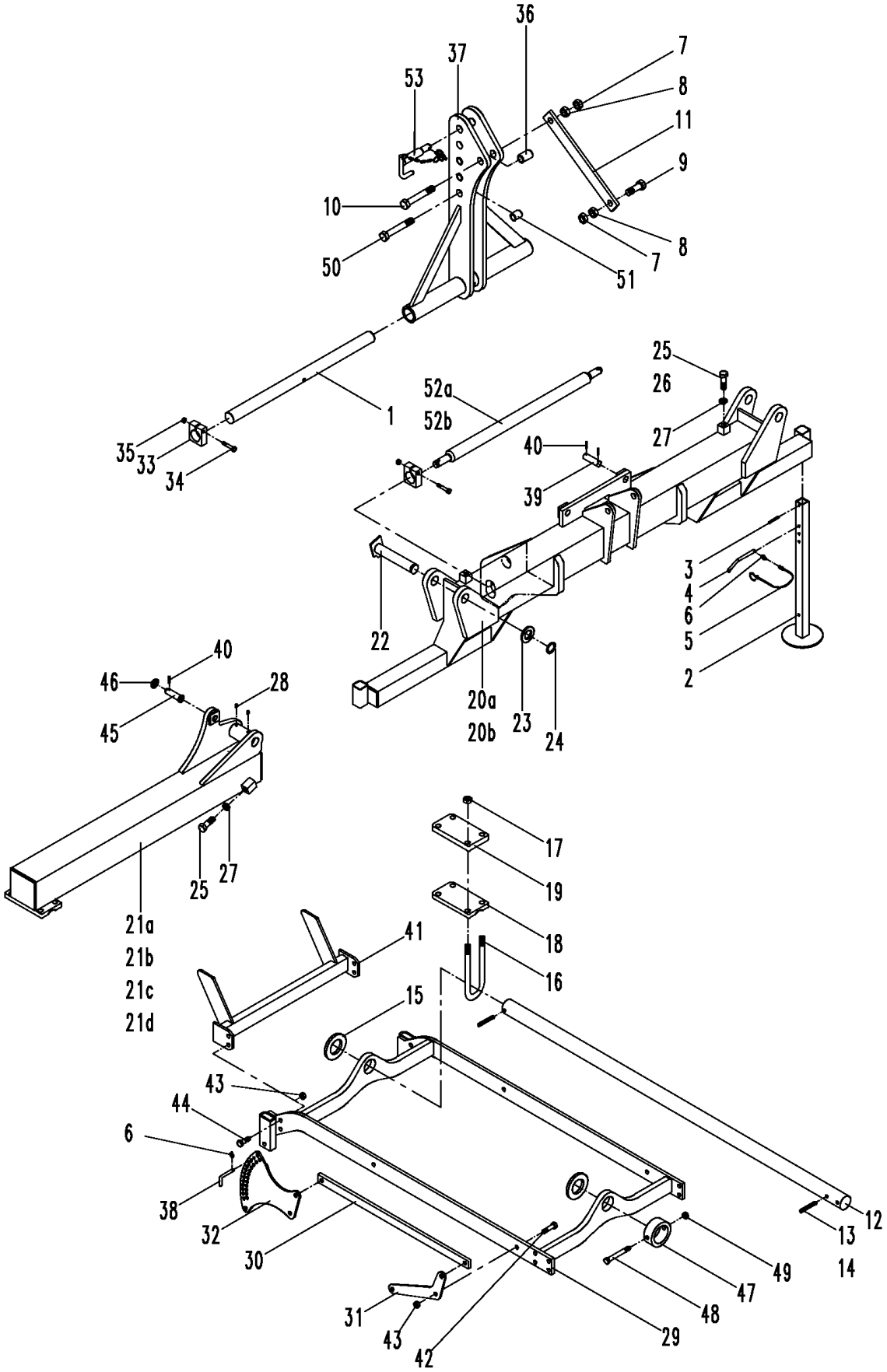

4306_C	Rahmen 4500 L, 6000 L Frame 4500 L, 6000 L Bâti 4500 L, 6000 L	**Sturmvogel 4500L-6000L Br.1, 7500L-9000L Br.4**

Bild Ref. Fig.	Bestellnr. Part-No. Rèférence	Stck. Qty. Qte.	**Bezeichnung**	Technische Angaben Technical data Données techniques	**Description**	**Désignation**
1	RS50X900	1	Rundstahl	schwarz	Round steel	Acier rond
2	6611.22.03	2	Abstellstütze		Stand	Bequille
3	1481D860A	2	Spannstift	8x60 DIN1481 vz.	Dowel Pin	Goupille serrage
4	9001.70.20	2	Steckbolzen	verz.	Pin	Axe
5	8163.07.01	2	Sicherungsband		Safety strap	Caotchouc
6	8405.12.09	14	Klappstecker	STB-4,5x340	Linch-pin	Goupille auto.
7	934D2415P	4	Sechskantmutter	M24x1,5 DIN934-8	Hex. nut	Ecrou 6 pans
8	936D2415P	4	Sechskantmutter	M24x1,5 DIN936-8	Hex. nut	Ecrou 6 pans
9	961D241570N	2	Sechskantschraube	M24x1,5x70 DIN961-10.9	Hex. bolt	Vis 6 pans
10	960D2415170P	1	Sechskantschraube	M24x1,5x170 DIN960-8.8	Hex. bolt	Vis 6 pans
11	6253.15.06	2	Turmstrebe		Strut	Support
12	6253.07.02	3	Tragachse	Ø 63	Axle	Axe
13	1481D13100	6	Spannstift	13x100 DIN1481	Dowel Pin	Goupille serrage
14	1481D8100	6	Spannstift	8x100 DIN1481	Dowel Pin	Goupille serrage
15	126D66	6	Scheibe	66 DIN126	Washer	Rondelle
16	6253.12.01	6	Schraubband	Ø63	Cross section	Bride
17	980DV20PA	12	Sicherungsmutter	VM20 ISO7042-8 vz.	Lock nut	Ecrou frein
18	6253.08.01	1	Spannbacke		Jaw	Mordache
19	6253.08.02	3	Platte		Plate	Plaquette
20a	6253.55.02	1	Mittelrahmen	4500	Central frame	Bâti central
20b	6253.55.01	1	Mittelrahmen	6000 L	Central frame	Bâti central
21a	6253.14.12	1	Seitenrahmen, rechts	4500	Extension r.h.	Bâti lateral droit
21b	6253.14.11	1	Seitenrahmen, links	4500	Extension l.h.	Bâti lateral gauche
21c	6253.14.10	1	Seitenrahmen, rechts	6000 L	Extension r.h.	Bâti lateral droit
21d	6253.14.09	1	Seitenrahmen, links	6000 L	Extension l.h.	Bâti lateral gauche
22	6253.19.01	2	Bolzen		Pin	Axe
23	1441D41	2	Scheibe	41 DIN1441	Washer	Rondelle
24	471D401.75	2	Sicherungsring	40x1,75 DIN471	Circlip	Circlip
25	933D2055P	4	Sechskantschraube	M20x55 DIN933-8.8	Hex. bolt	Vis 6 pans
26	933D2045P	2	Sechskantschraube	M20x45 ISO4017-8.8	Hex. bolt	Vis 6 pans
27	936D20P	6	Sechskantmutter	M20 DIN936-8	Hex. nut	Ecrou 6 pans
28	4716.38.00	4	Schmiernippel	H1 8x1 KX-1	Grease nippel	Graisseur
29	6253.60.06	3	Rahmen.		Frame	Bâti
30	6253.10.02	6	Strebe		Strut	Support
31	6253.06.01	12	Lenker		Link	Guide
32	6253.56.01	12	Verstellung		Adjuster	Réglage
33-35	6253.94.02	4	Klemmstück mont.	4,5m	Clamp plate assy.	Pièce de serrage assembler
33	6253.94.01	2	Klemmstück		Clamp plate	Pièce de serrage

4306_C	Rahmen 4500 L, 6000 L Frame 4500 L, 6000 L Bâti 4500 L, 6000 L	**Sturmvogel 4500L-6000L Br.1, 7500L-9000L Br.4**

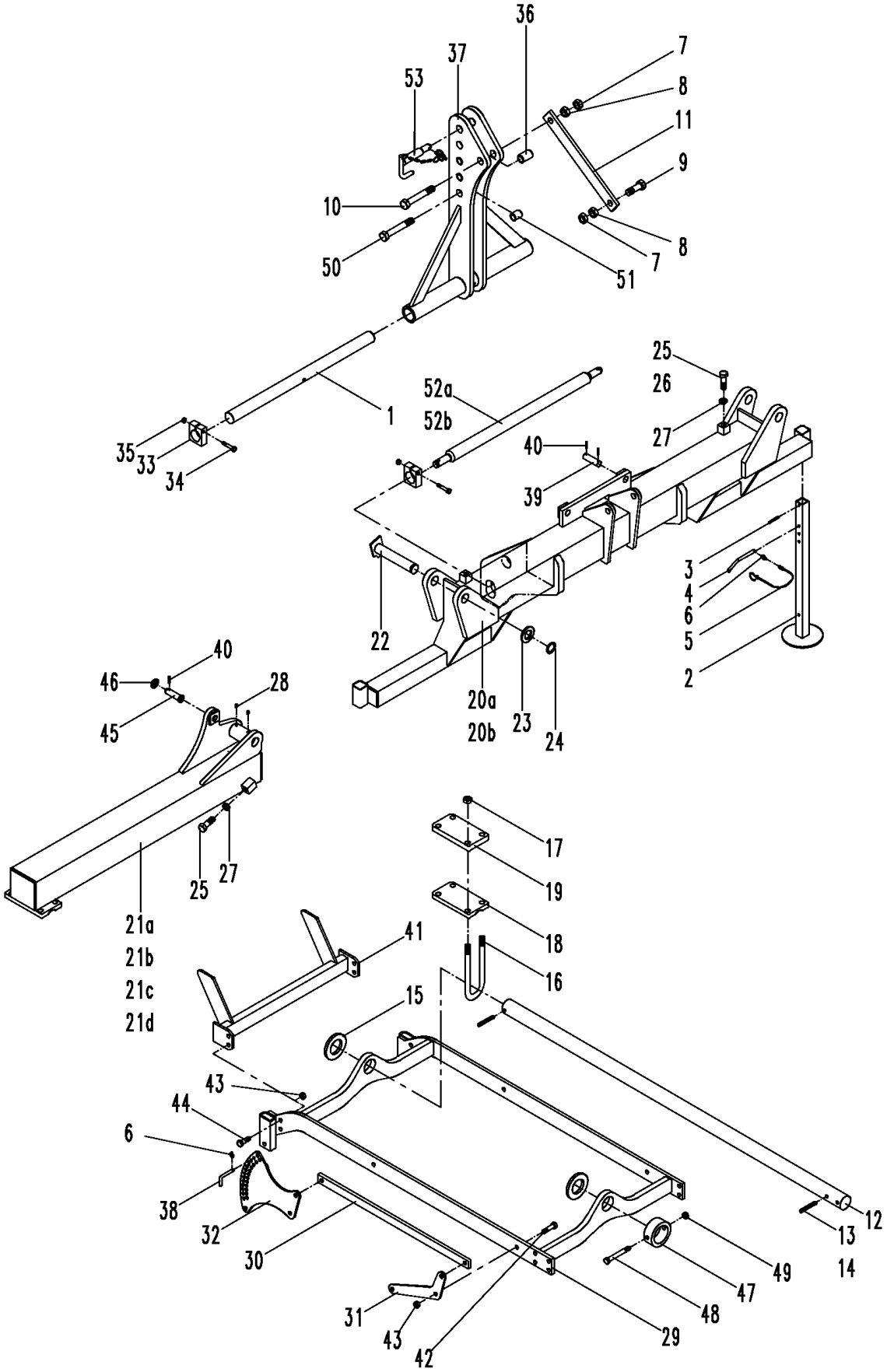

4306_C	Rahmen 4500 L, 6000 L Frame 4500 L, 6000 L Bâti 4500 L, 6000 L	**Sturmvogel 4500L-6000L Br.1, 7500L-9000L Br.4**

Bild Ref. Fig.	Bestellnr. Part-No. Rèférence	Stck. Qty. Qte.	**Bezeichnung**	Technische Angaben Technical data Données techniques	**Description**	**Désignation**
34	960D1615100N	2	Sechskantschraube	M16x1,5x100 ISO8765-10.9	Hex. bolt	Vis 6 pans
35	980DV1615N	2	Sicherungsmutter	VM16x1,5 ISO7042-10	Lock nut	Ecrou frein
36	6333.08.10	2	Halterohr		Spacer	Entretoise
37	6350.31.01	1	Turm		Head stock	Tête
38	6241.29.02	12	Steckstock	TB-12x50	Pin	Axe
39	4343.53.00	2	Bolzen	D25-65	Pin	Axe
40	1481D640A	6	Spannstift	6x40 ISO8752 vz.	Dowel Pin	Goupille serrage
41	6253.73.01	1	Abstützung	4,5m + 7,5m	Strut	Support
42	931D1655P	36	Sechskantschraube	M16x55 DIN931-8.8	Hex. bolt	Vis 6 pans
43	980DV16PA	36	Sicherungsmutter	VM16 ISO7042-8	Lock nut	Ecrou frein
44	933D1640P	4	Sechskantschraube	M16x40 DIN933-8.8	Hex. bolt	Vis 6 pans
45	6806.27.03	2	Drehbolzen	Ø25 mm	Pivot pin	Axe
46	1440D25	2	Scheibe	25 DIN1440	Washer	Rondelle
47	6255.06.01	3	Anschlagring		Limiter	Rondelle Large
48	931D12110P	3	Sechskantschraube	M12x110 DIN931-8.8	Hex. bolt	Vis 6 pans
49	980DV12PA	3	Sicherungsmutter	VM12 ISO7042-8 vz.	Lock nut	Ecrou frein
50	960D2415130P	1	Sechskantschraube	M 24x1,5x130 DIN960-8.8	Hex. bolt	Vis 6 pans
51	7346D3018	4	Spannstift	30x18 DIN7346	Dowel Pin	Goupille serrage
52a	8007.17.05	1	Dreipunktachse	Kat.3, DA-75	3-point shaft	Axe 3-points
52b	8406.28.00	1	Dreipunktachse	Kat.3 kurz (short/court)	3-point shaft	Axe 3-points
53	8413.58.00	1	OBERLENKERSTOCK	Kat.3	TOP LINK PIN	AXE 3 POINTS

4306_D	Rahmen 9000 L Frame 9000 L Bâti 9000 L	**Sturmvogel 4500L-6000L Br.1, 7500L-9000L Br.4**

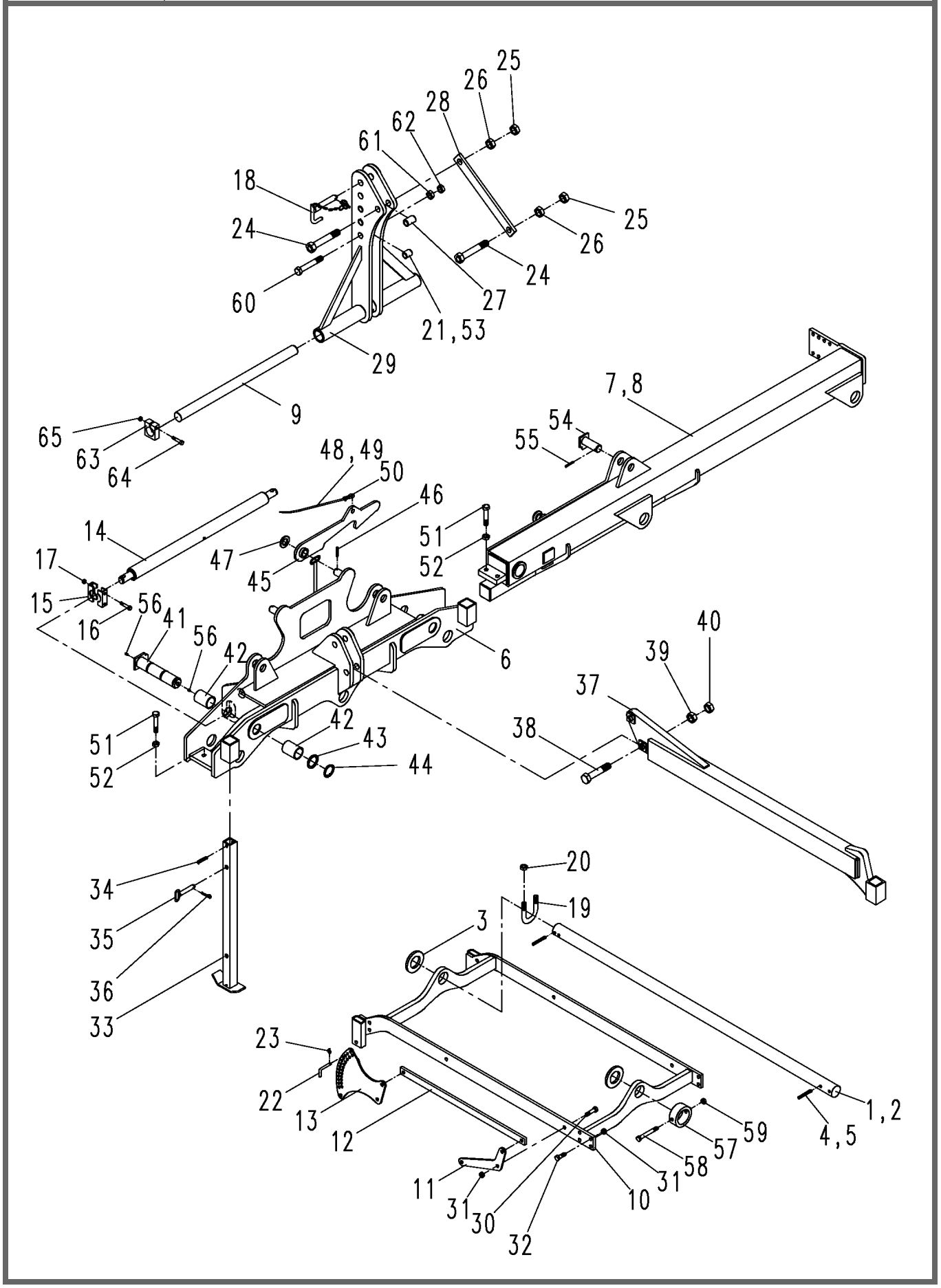

4306_D	Rahmen 9000 L Frame 9000 L Bâti 9000 L	**Sturmvogel 4500L-6000L Br.1, 7500L-9000L Br.4**

Bild Ref. Fig.	Bestellnr. Part-No. Rèférence	Stck. Qty. Qte.	**Bezeichnung**	Technische Angaben Technical data Données techniques	**Description**	**Désignation**
1	6253.07.08	2	Tragachse	Ø63	Axle	Axe
2	6253.07.09	4	Tragachse	Ø63	Axle	Axe
3	126D66	12	Scheibe	66 DIN126	Washer	Rondelle
4	1481D13100	18	Spannstift	13x100 DIN1481	Dowel Pin	Goupille serrage
5	1481D8100	18	Spannstift	8x100 DIN1481	Dowel Pin	Goupille serrage
6	6255.29.01	1	Grundrahmen 7500/9000		Frame 7500/9000	Bâti de base 7500/9000
7	6255.30.01	1	Seitenrahmen, rechts		Extension r.h.	Bâti lateral droit
8	6255.30.02	1	Seitenrahmen, links		Extension l.h.	Bâti lateral gauche
9	RS50X900	1	Rundstahl	schwarz	Round steel	Acier rond
10	6253.60.06	6	Rahmen.		Frame	Bâti
11	6253.06.01	24	Lenker		Link	Guide
12	6253.10.02	12	Strebe		Strut	Support
13	6253.56.04	24	Verstellung		Adjuster	Réglage
14	2607.26.01	1	Dreipunktachse	Kat.3	3-point shaft	Axe 3-points
15	6253.95.01	8	Klemmstück		Clamp plate	Pièce de serrage
16	960D1615110N	8	Sechskantschraube	M16x1,5x110 ISO8765-10.9	Hex. bolt	Vis 6 pans
17	980DV1615N	8	Sicherungsmutter	VM16x1,5 ISO7042-10	Lock nut	Ecrou frein
18	8434.50.03	1	OL-Stock	Kat.3	Top link pin	Axe 3 points
19	6253.12.03	6	Schraubband	Ø63	Cross section	Bride
20	980DV20PA	12	Sicherungsmutter	VM20 ISO7042-8 vz.	Lock nut	Ecrou frein
21	7346D3018	2	Spannstift	30x18 DIN7346	Dowel Pin	Goupille serrage
22	6241.29.02	24	Steckstock	TB-12x50	Pin	Axe
23	8405.12.09	24	Klappstecker	STB-4,5x340	Linch-pin	Goupille auto.
24	6253.63.01	2	Gewindebolzen		Pin	Axe
25	936D3015P	2	Sechskantmutter	M30x1,5 DIN936-8	Hex. nut	Ecrou 6 pans
26	934D3015P	2	Sechskantmutter	M30x1,5 DIN934-8	Hex. nut	Ecrou 6 pans
27	6333.08.11	1	Halterohr		Spacer	Entretoise
28	6253.15.07	2	Turmstrebe		Strut	Support
29	6350.31.01	1	Turm		Head stock	Tête
30	931D1655P	72	Sechskantschraube	M16x55 DIN931-8.8	Hex. bolt	Vis 6 pans
31	980DV16PA	120	Sicherungsmutter	VM16 ISO7042-8	Lock nut	Ecrou frein
32	933D1650P	48	Sechskantschraube	M16x50 ISO4017-8.8	Hex. bolt	Vis 6 pans
33	8431.31.03	3	Abstellstütze		Stand	Bequille
34	1481D1360	3	Spannstift	13x60 DIN1481	Dowel Pin	Goupille serrage
35	7212.05.00	3	Steckstock		Pin	Axe
36	4716.35.00	3	Federsteckstock	BTB-4	R-clip	Goupille beta
37	6253.70.01	1	Rahmenstütze	9,0m	Strut	Support
38	931D30140P	1	Sechskantschraube	M30x140 DIN931-8.8	Hex. bolt	Vis 6 pans

4306_D	Rahmen 9000 L Frame 9000 L Bâti 9000 L	**Sturmvogel 4500L-6000L Br.1, 7500L-9000L Br.4**

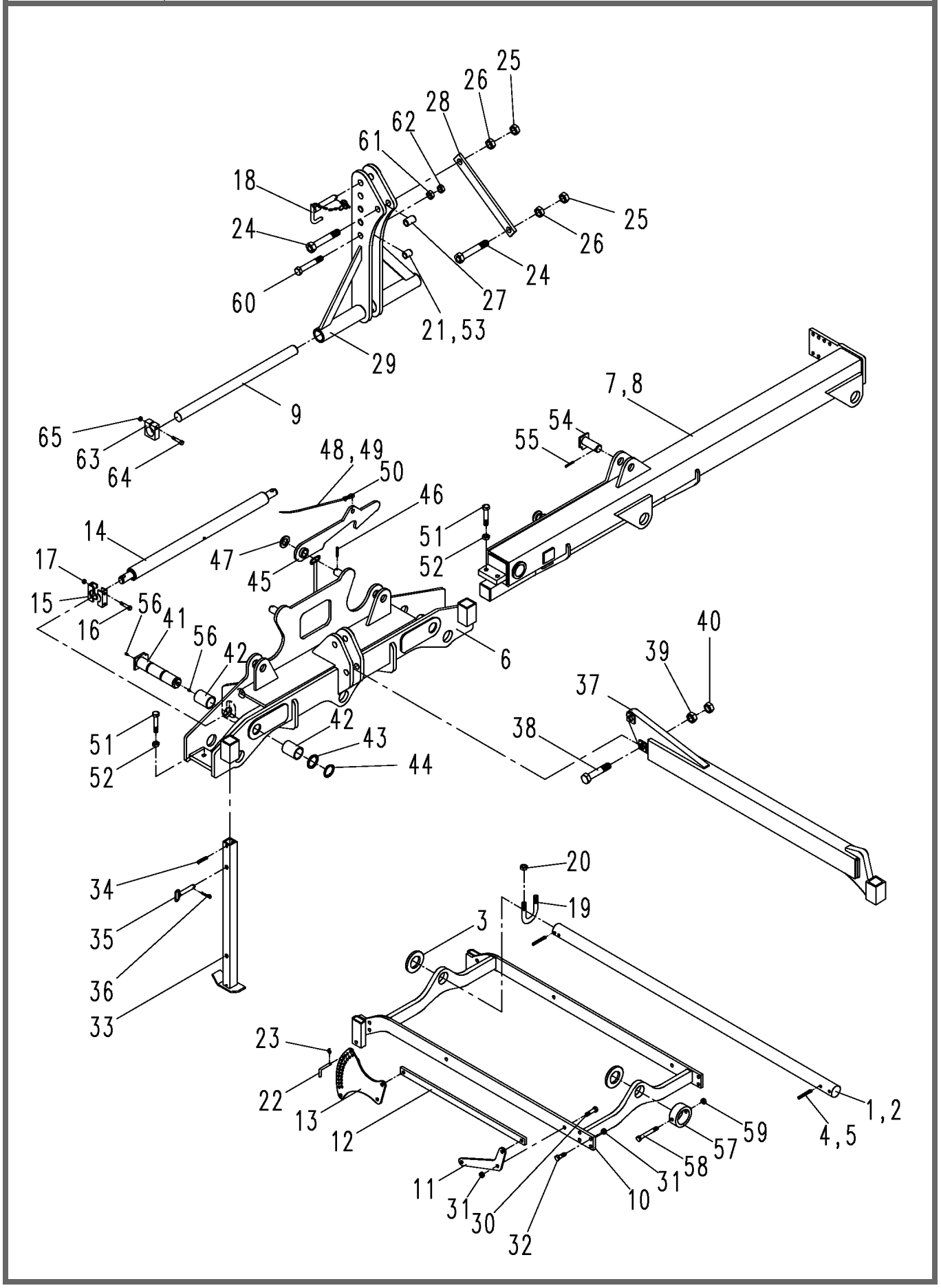

4306_D	Rahmen 9000 L Frame 9000 L Bâti 9000 L	Sturmvogel 4500L-6000L Br.1, 7500L-9000L Br.4

Bild Ref. Fig.	Bestellnr. Part-No. Rèférence	Stck. Qty. Qte.	**Bezeichnung**	Technische Angaben Technical data Données techniques	**Description**	**Désignation**
39	934D30P	1	Sechskantmutter	M30 DIN934-8	Hex. nut	Ecrou 6 pans
40	936D30P	1	Sechskantmutter	M30 DIN936-8	Hex. nut	Ecrou 6 pans
41	6253.71.01	2	Bolzen		Pin	Axe
42	4771.14.01	4	Stahleinspannbuchse	E 65x55x85 F3 spez.	Bush	Bague
43	988DS5672	2	Stützscheibe	S56x72 DIN988	Supporting washer	Rondelle pour bague
44	471D552	2	Sicherungsring	55x2 DIN471	Circlip	Circlip
45	8434.13.01	2	Klinke		Catch	Clique
46	1481D860A	2	Spannstift	8x60 DIN1481 vz.	Dowel Pin	Goupille serrage
47	126D36	2	Scheibe	36 DIN126	Washer	Rondelle
48	8434.16.02	1	Polypropylen-Seil rot	Ø8x900	Rope	Corde
49	8434.16.03	1	Polypropylen-Seil rot	Ø8x3000	Rope	Corde
50	741D8	3	Drahtseilklemme	8 DIN741	Rope clamp	Serre cable
51	933D2080P	8	Sechskantschraube	M20x80 ISO4017-8.8	Hex. bolt	Vis 6 pans
52	936D20P	8	Sechskantmutter	M20 DIN936-8	Hex. nut	Ecrou 6 pans
53	6333.08.10	1	Halterohr		Spacer	Entretoise
54	6448.67.03	4	Bolzen	L=104 mm	Pin	Axe
55	1481D870A	4	Spannstift	8x70 DIN1481 vz.	Dowel Pin	Goupille serrage
56	4716.38.00	4	Schmiernippel	H1 8x1 KX-1	Grease nippel	Graisseur
57	6255.06.01	6	Anschlagring		Limiter	Rondelle Large
58	931D12110P	6	Sechskantschraube	M12x110 DIN931-8.8	Hex. bolt	Vis 6 pans
59	980DV12PA	6	Sicherungsmutter	VM12 ISO7042-8 vz.	Lock nut	Ecrou frein
60	960D2415130P	1	Sechskantschraube	M 24x1,5x130 DIN960-8.8	Hex. bolt	Vis 6 pans
61	934D2415P	1	Sechskantmutter	M24x1,5 DIN934-8	Hex. nut	Ecrou 6 pans
62	936D2415P	1	Sechskantmutter	M24x1,5 DIN936-8	Hex. nut	Ecrou 6 pans
63	6253.94.01	4	Klemmstück		Clamp plate	Pièce de serrage
64	960D1615100N	4	Sechskantschraube	M16x1,5x100 ISO8765-10.9	Hex. bolt	Vis 6 pans
65	980DV1615N	4	Sicherungsmutter	VM16x1,5 ISO7042-10	Lock nut	Ecrou frein

4306_D1	Rahmen 7500 L Frame 7500 L Bâti 7500 L	**Sturmvogel 4500L-6000L Br.1, 7500L-9000L Br.4**

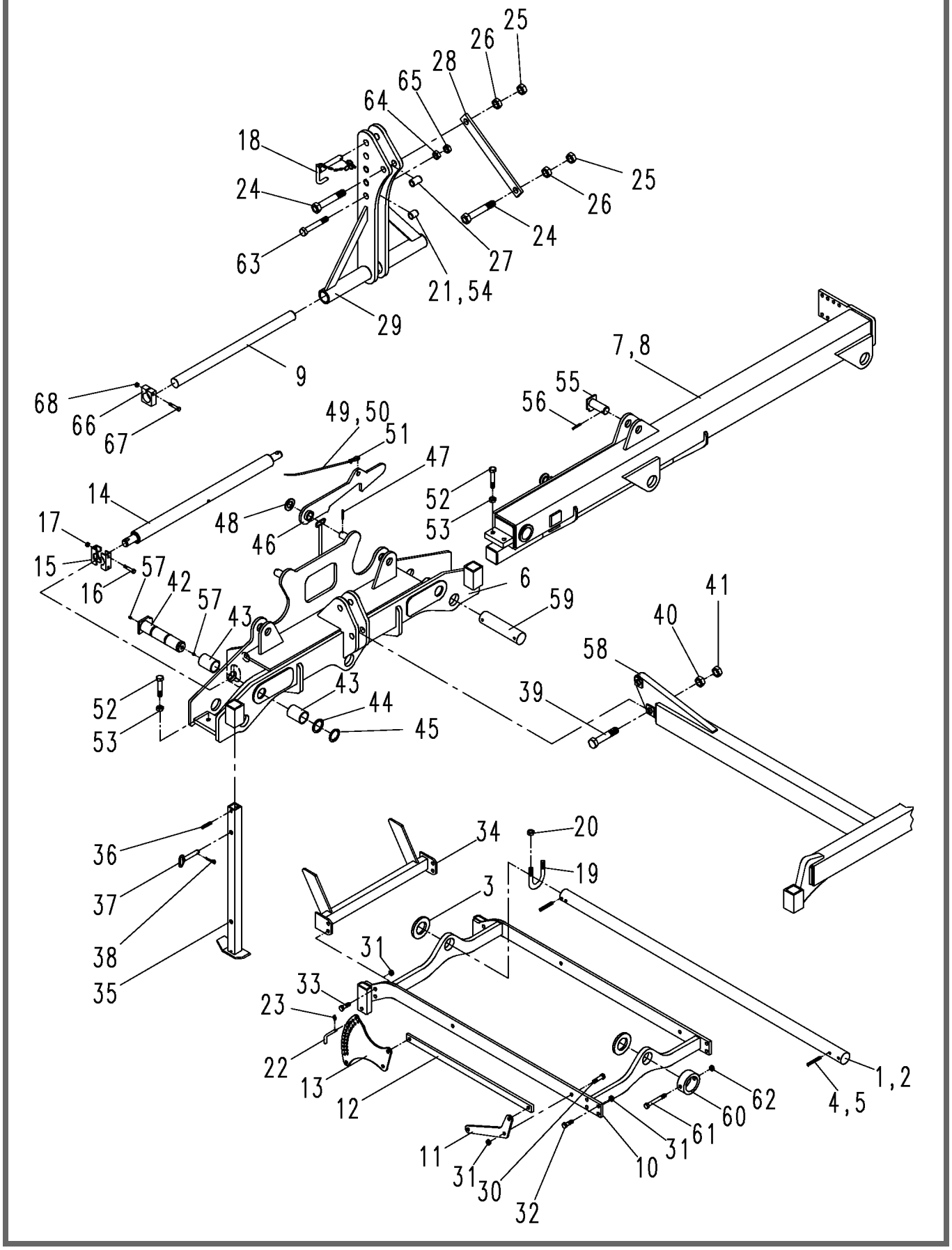

4306_D1	Rahmen 7500 L Frame 7500 L Bâti 7500 L	**Sturmvogel 4500L-6000L Br.1, 7500L-9000L Br.4**

Bild Ref. Fig.	Bestellnr. Part-No. Rèférence	Stck. Qty. Qte.	**Bezeichnung**	Technische Angaben Technical data Données techniques	**Description**	**Désignation**
1	6253.07.08	1	Tragachse	Ø63	Axle	Axe
2	6253.07.09	4	Tragachse	Ø63	Axle	Axe
3	126D66	10	Scheibe	66 DIN126	Washer	Rondelle
4	1481D13100	15	Spannstift	13x100 DIN1481	Dowel Pin	Goupille serrage
5	1481D8100	15	Spannstift	8x100 DIN1481	Dowel Pin	Goupille serrage
6	6255.29.01	1	Grundrahmen 7500/9000		Frame 7500/9000	Bâti de base 7500/9000
7	6255.31.01	1	Seitenrahmen, rechts		Extension r.h.	Bâti lateral droit
8	6255.31.02	1	Seitenrahmen, links		Extension l.h.	Bâti lateral gauche
9	RS50X900	1	Rundstahl	schwarz	Round steel	Acier rond
10	6253.60.06	5	Rahmen.		Frame	Bâti
11	6253.06.01	20	Lenker		Link	Guide
12	6253.10.02	10	Strebe		Strut	Support
13	6253.56.04	20	Verstellung		Adjuster	Réglage
14	2607.26.01	1	Dreipunktachse	Kat.3	3-point shaft	Axe 3-points
15	6253.95.01	8	Klemmstück		Clamp plate	Pièce de serrage
16	960D1615110N	8	Sechskantschraube	M16x1,5x110 ISO8765-10.9	Hex. bolt	Vis 6 pans
17	980DV1615N	8	Sicherungsmutter	VM16x1,5 ISO7042-10	Lock nut	Ecrou frein
18	8434.50.03	1	OL-Stock	Kat.3	Top link pin	Axe 3 points
19	6253.12.03	7	Schraubband	Ø63	Cross section	Bride
20	980DV20PA	14	Sicherungsmutter	VM20 ISO7042-8 vz.	Lock nut	Ecrou frein
21	7346D3018	2	Spannstift	30x18 DIN7346	Dowel Pin	Goupille serrage
22	6241.29.02	20	Steckstock	TB-12x50	Pin	Axe
23	8405.12.09	20	Klappstecker	STB-4,5x340	Linch-pin	Goupille auto.
24	6253.63.01	2	Gewindebolzen		Pin	Axe
25	936D3015P	2	Sechskantmutter	M30x1,5 DIN936-8	Hex. nut	Ecrou 6 pans
26	934D3015P	2	Sechskantmutter	M30x1,5 DIN934-8	Hex. nut	Ecrou 6 pans
27	6333.08.11	1	Halterohr		Spacer	Entretoise
28	6253.15.07	2	Turmstrebe		Strut	Support
29	6350.31.01	1	Turm		Head stock	Tête
30	931D1655P	60	Sechskantschraube	M16x55 DIN931-8.8	Hex. bolt	Vis 6 pans
31	980DV16PA	104	Sicherungsmutter	VM16 ISO7042-8	Lock nut	Ecrou frein
32	933D1650P	40	Sechskantschraube	M16x50 ISO4017-8.8	Hex. bolt	Vis 6 pans
33	933D1640P	4	Sechskantschraube	M16x40 DIN933-8.8	Hex. bolt	Vis 6 pans
34	6253.73.01	1	Abstützung	4,5m + 7,5m	Strut	Support
35	8431.31.03	4	Abstellstütze		Stand	Bequille
36	1481D1360	4	Spannstift	13x60 DIN1481	Dowel Pin	Goupille serrage
37	7212.05.00	4	Steckstock		Pin	Axe
38	4716.35.00	4	Federsteckstock	BTB-4	R-clip	Goupille beta

4306_D1	Rahmen 7500 L Frame 7500 L Bâti 7500 L	**Sturmvogel 4500L-6000L Br.1, 7500L-9000L Br.4**

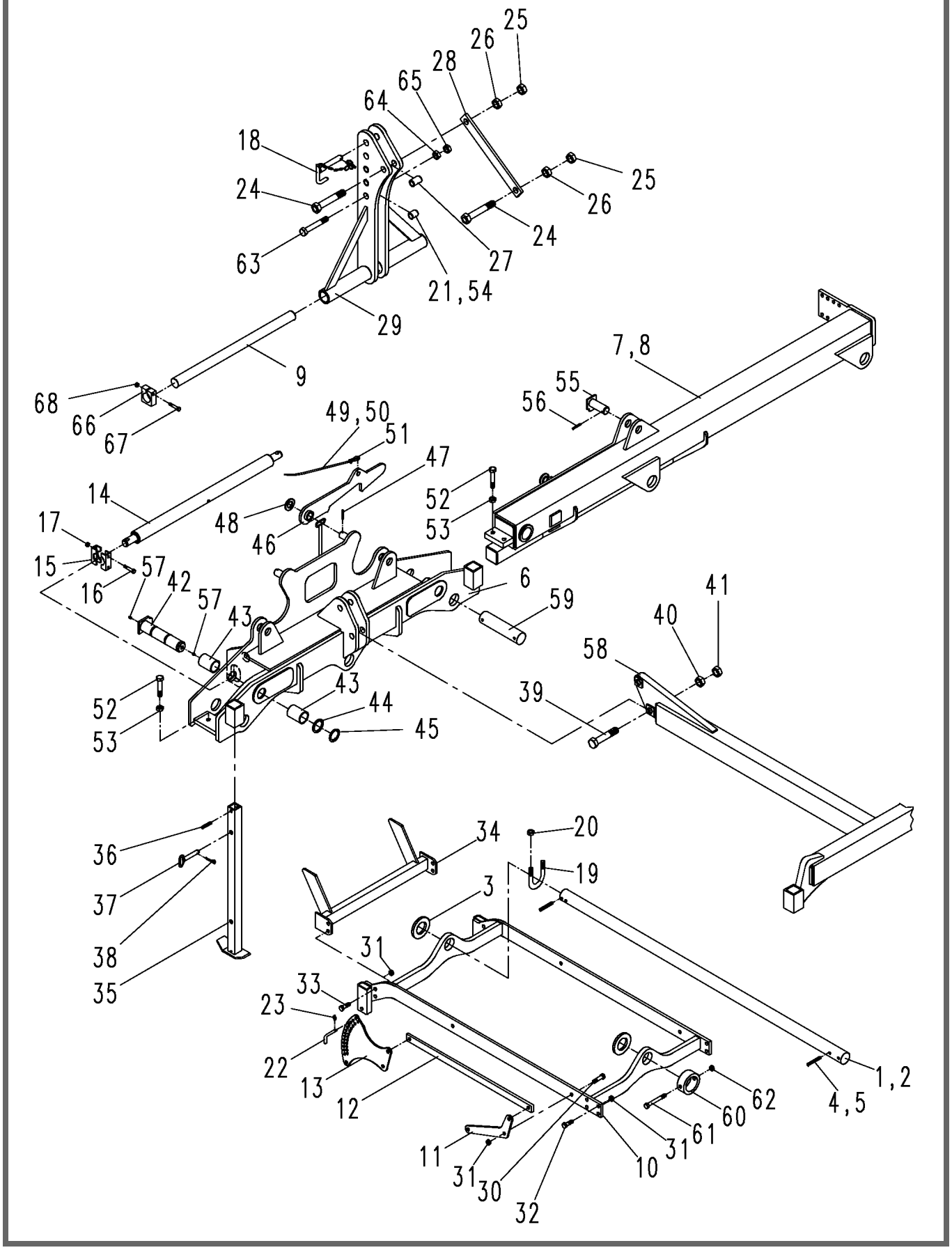

4306_D1	Rahmen 7500 L Frame 7500 L Bâti 7500 L	Sturmvogel 4500L-6000L Br.1, 7500L-9000L Br.4				
Bild Ref. Fig.	Bestellnr. Part-No. Rèférence	Stck. Qty. Qte.	**Bezeichnung**	Technische Angaben Technical data Données techniques	**Description**	**Désignation**
39	931D30140P	1	Sechskantschraube	M30x140 DIN931-8.8	Hex. bolt	Vis 6 pans
40	934D30P	1	Sechskantmutter	M30 DIN934-8	Hex. nut	Ecrou 6 pans
41	936D30P	1	Sechskantmutter	M30 DIN936-8	Hex. nut	Ecrou 6 pans
42	6253.71.01	2	Bolzen		Pin	Axe
43	4771.14.01	4	Stahleinspannbuchse	E 65x55x85 F3 spez.	Bush	Bague
44	988DS5672	2	Stützscheibe	S56x72 DIN988	Supporting washer	Rondelle pour bague
45	471D552	2	Sicherungsring	55x2 DIN471	Circlip	Circlip
46	8434.13.01	2	Klinke		Catch	Clique
47	1481D860A	2	Spannstift	8x60 DIN1481 vz.	Dowel Pin	Goupille serrage
48	126D36	2	Scheibe	36 DIN126	Washer	Rondelle
49	8434.16.02	1	Polypropylen-Seil rot	Ø8x900	Rope	Corde
50	8434.16.03	1	Polypropylen-Seil rot	Ø8x3000	Rope	Corde
51	741D8	3	Drahtseilklemme	8 DIN741	Rope clamp	Serre cable
52	933D2080P	8	Sechskantschraube	M20x80 ISO4017-8.8	Hex. bolt	Vis 6 pans
53	936D20P	8	Sechskantmutter	M20 DIN936-8	Hex. nut	Ecrou 6 pans
54	6333.08.10	1	Halterohr		Spacer	Entretoise
55	6448.67.03	4	Bolzen	L=104 mm	Pin	Axe
56	1481D870A	4	Spannstift	8x70 DIN1481 vz.	Dowel Pin	Goupille serrage
57	4716.38.00	4	Schmiernippel	H1 8x1 KX-1	Grease nippel	Graisseur
58	6253.70.05	1	Rahmenstütze	7,5m	Strut	Support
59	6253.07.10	2	Bolzen	Ø63-300	Pin	Axe
60	6255.06.01	5	Anschlagring		Limiter	Rondelle Large
61	931D12110P	5	Sechskantschraube	M12x110 DIN931-8.8	Hex. bolt	Vis 6 pans
62	980DV12PA	5	Sicherungsmutter	VM12 ISO7042-8 vz.	Lock nut	Ecrou frein
63	960D2415130P	1	Sechskantschraube	M 24x1,5x130 DIN960-8.8	Hex. bolt	Vis 6 pans
64	934D2415P	1	Sechskantmutter	M24x1,5 DIN934-8	Hex. nut	Ecrou 6 pans
65	936D2415P	1	Sechskantmutter	M24x1,5 DIN936-8	Hex. nut	Ecrou 6 pans
66	6253.94.01	4	Klemmstück		Clamp plate	Pièce de serrage
67	960D1615100N	4	Sechskantschraube	M16x1,5x100 ISO8765-10.9	Hex. bolt	Vis 6 pans
68	980DV1615N	4	Sicherungsmutter	VM16x1,5 ISO7042-10	Lock nut	Ecrou frein

4306_D2	Hydraulik 7,5m + 9,0m Hydraulic pipe 7,5m + 9,0m Hydraulique 7,5m + 9,0m	**Sturmvogel 4500L-6000L Br.1, 7500L-9000L Br.4**

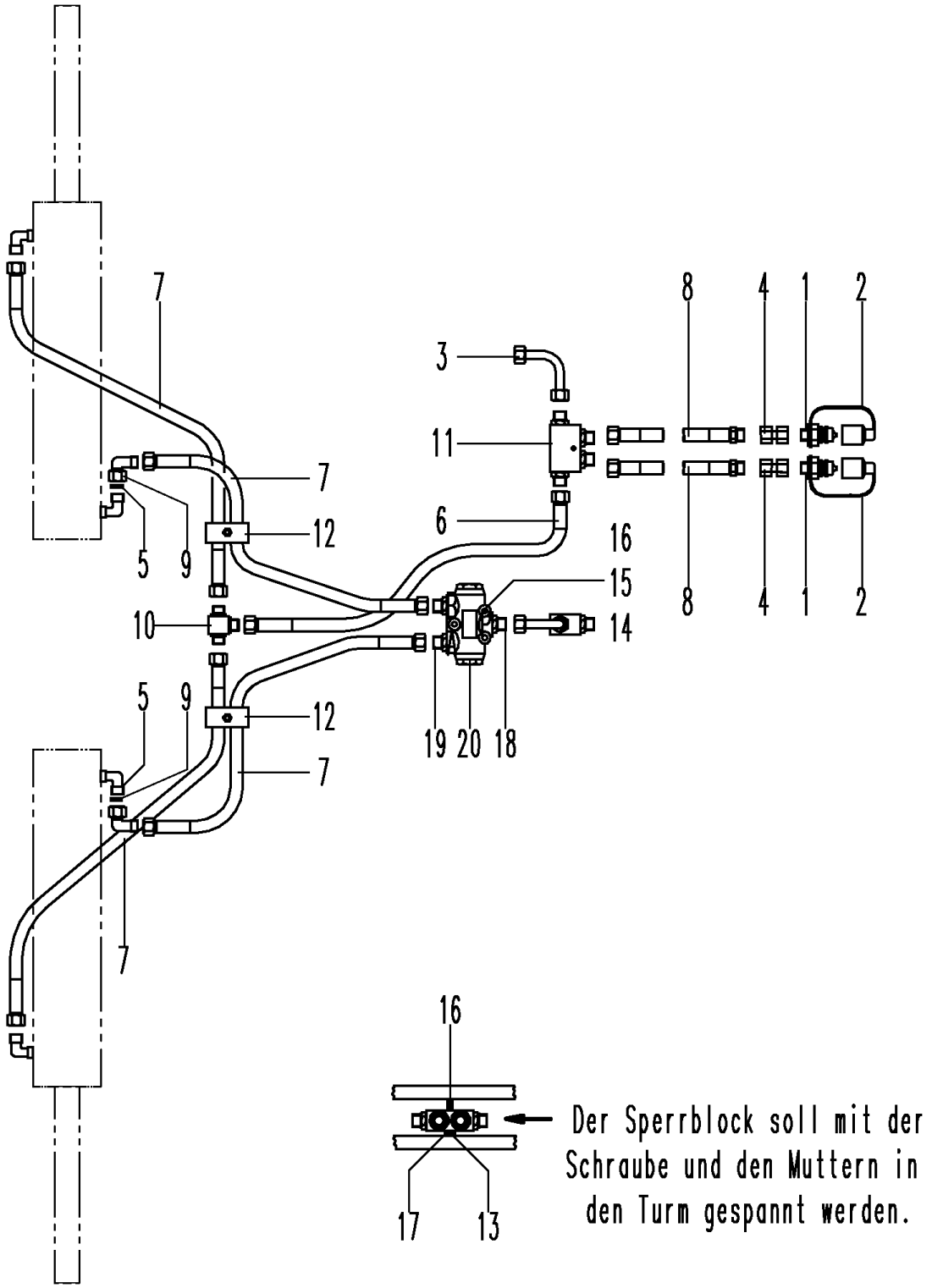

4306_D2	Hydraulik 7,5m + 9,0m Hydraulic pipe 7,5m + 9,0m Hydraulique 7,5m + 9,0m	**Sturmvogel 4500L-6000L Br.1, 7500L-9000L Br.4**

Bild Ref. Fig.	Bestellnr. Part-No. Rèférence	Stck. Qty. Qte.	**Bezeichnung**	Technische Angaben Technical data Données techniques	**Description**	**Désignation**
1	8132.01.00	2	Kupplungsstecker	ISO 5675	Coupling	Raccord
2	8132.05.01	2	Staubschutzkappe, rot		Dust cap red	Cache rouge
3	6253.77.01	1	Hydraulikrohr montiert	L=122 mm	Hydr. pipe	Tube
4	4716.53.05	2	Hydraulikrohr kpl.	L=40 mm	Hydr.pipe cpl.	Tube cpl.
5	8132.06.01	2	Drosselscheibe	Ø2	Restrictive washer	Etranglement
6	4722.36.03	1	Höchstdruckschlauch	L=500 mm	Hose	Conduite flexible
7	4716.46.06	4	Höchstdruckschlauch	L=1000 mm	Hose	Conduite flexible
8	6436.07.05	2	Höchstdruckschlauch	L=1200 mm	Hose	Conduite flexible
9	4716.52.11	2	Einstellb. Winkelverschraub.	EVW-12 L	Elbow coupling	Raccord
10	6436.07.02	1	T-Verschraubung	T 12-L	T-coupling	Raccord
11	8154.24.02	1	Doppelrückschlagventil		Valve	Limiteur
12	4753.57.01	2	Doppelschelle		Double clip	Collier double
13	931D650P	1	Sechskantschraube	M6x50 DIN931-8.8	Hex. bolt	Vis 6 pans
14	931D670P	3	Sechskantschraube	M6x70 DIN931-8.8	Hex. bolt	Vis 6 pans
15	934D6PA	6	Sechskantmutter	M6 ISO4032-8 vz.	Hex. nut	Ecrou 6 pans
16	127DA6A	3	Federring	A6 DIN127 verz.	Springwasher	Rondelle grower
17	125DA6.4A	2	Scheibe	A6.4 ISO7089 vz.	Washer	Rondelle
18	6432.58.29	1	Gerade Einschraubverschr.	GE 12LM/SA63	Male stud coupling	Raccord
19	4726.38.03	2	Gerade Einschraubverschr.	GE12LM/SA96	Male stud coupling	Raccord
20	8165.16.10	1	Mengenteiler		Flow devider	Diviseur de circuit
21			Zinkenträger, lang rechts	3,0m	Harrow bar long r.h.	Support de dente long droit

4303_G	Hydraulik 4,5m-6,0m K, L Hydraulic pipe 4,5m-6,0m K, L Hydraulique 4,5m-6,0m K, L	**Sturmvogel 4500L-6000L Br.1, 7500L-9000L Br.4**

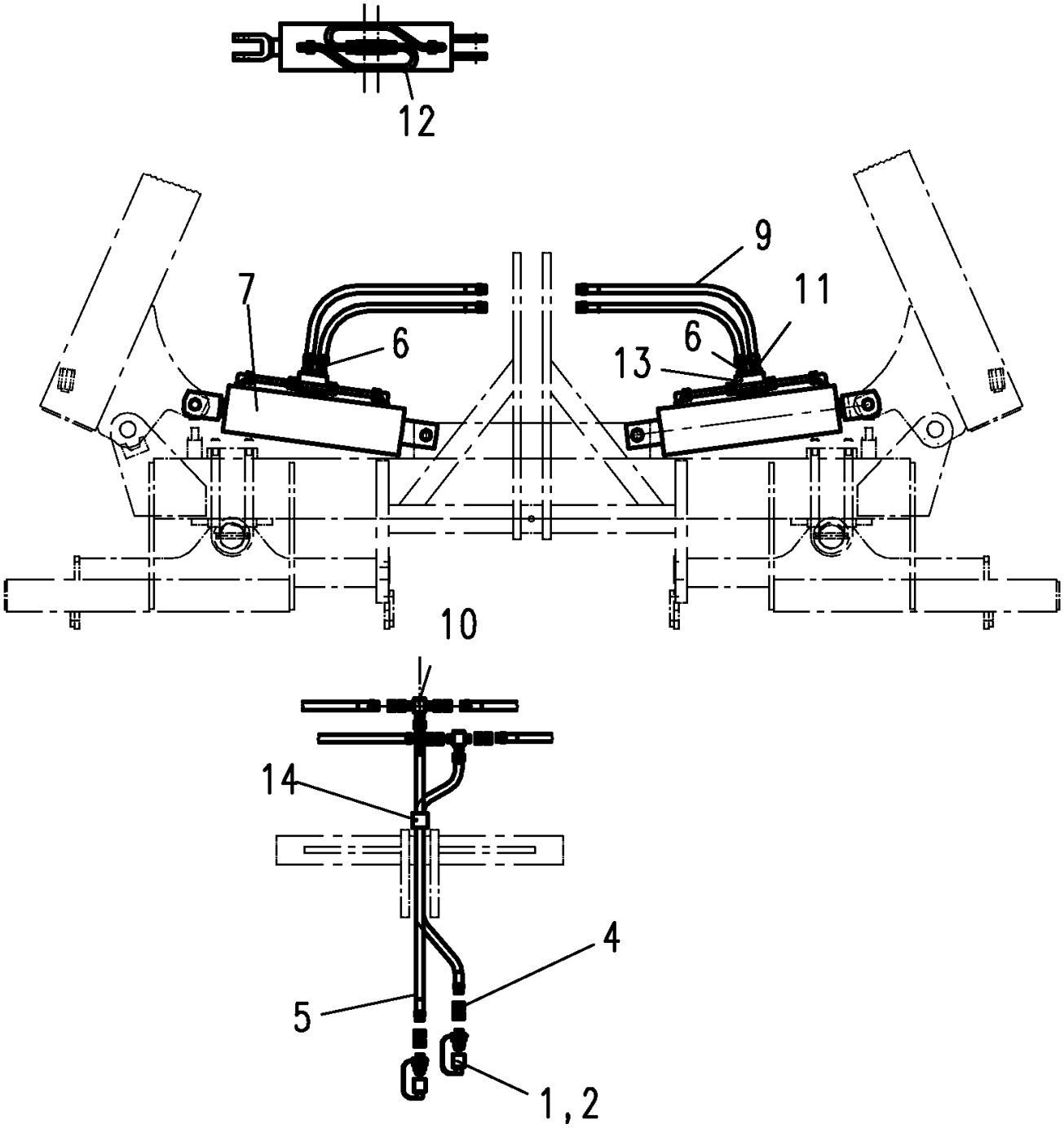

4303_G	Hydraulik 4,5m-6,0m K, L Hydraulic pipe 4,5m-6,0m K, L Hydraulique 4,5m-6,0m K, L	**Sturmvogel 4500L-6000L Br.1, 7500L-9000L Br.4**

Bild Ref. Fig.	Bestellnr. Part-No. Rèférence	Stck. Qty. Qte.	**Bezeichnung**	Technische Angaben Technical data Données techniques	**Description**	**Désignation**
	6253.51.02	1	HYDRAULIK MONT.		HYDRAULIC PIPE	HYDRAULIQUE CPL.
1	8132.01.00	2	Kupplungsstecker	ISO 5675	Coupling	Raccord
2	8132.05.01	2	Staubschutzkappe, rot		Dust cap red	Cache rouge
4	4716.53.05	6	Hydraulikrohr kpl.	L=40 mm	Hydr.pipe cpl.	Tube cpl.
5	6436.07.05	2	Höchstdruckschlauch	L=1200 mm	Hose	Conduite flexible
6	8132.06.03	2	Drosselscheibe	Ø2	Restrictive washer	Etranglement
7	8169.06.01	2	Zylinder	100/40/300/575	Cylinder	Verin
	8169.01.04	2	Dichtungssatz		Seal kit	Jeu de joints
9	6436.07.04	4	Höchstdruckschlauch	L=700 mm	Hose	Conduite flexible
10	6436.07.02	2	T-Verschraubung	T 12-L	T-coupling	Raccord
11	4723.02.03	4	Gerade Einschraubverschr.	GE12-L/R ED	Male stud coupling	Raccord
12	6253.72.01	4	Hydraulikrohr montiert	L=371 mm	Hydr. pipe	Tube
13	8154.24.02	2	Doppelrückschlagventil		Valve	Limiteur
14	4753.57.01	1	Doppelschelle		Double clip	Collier double

4306_E1	Gareeggenzinken S-tine Dent	**Sturmvogel 4500L-6000L Br.1, 7500L-9000L Br.4**

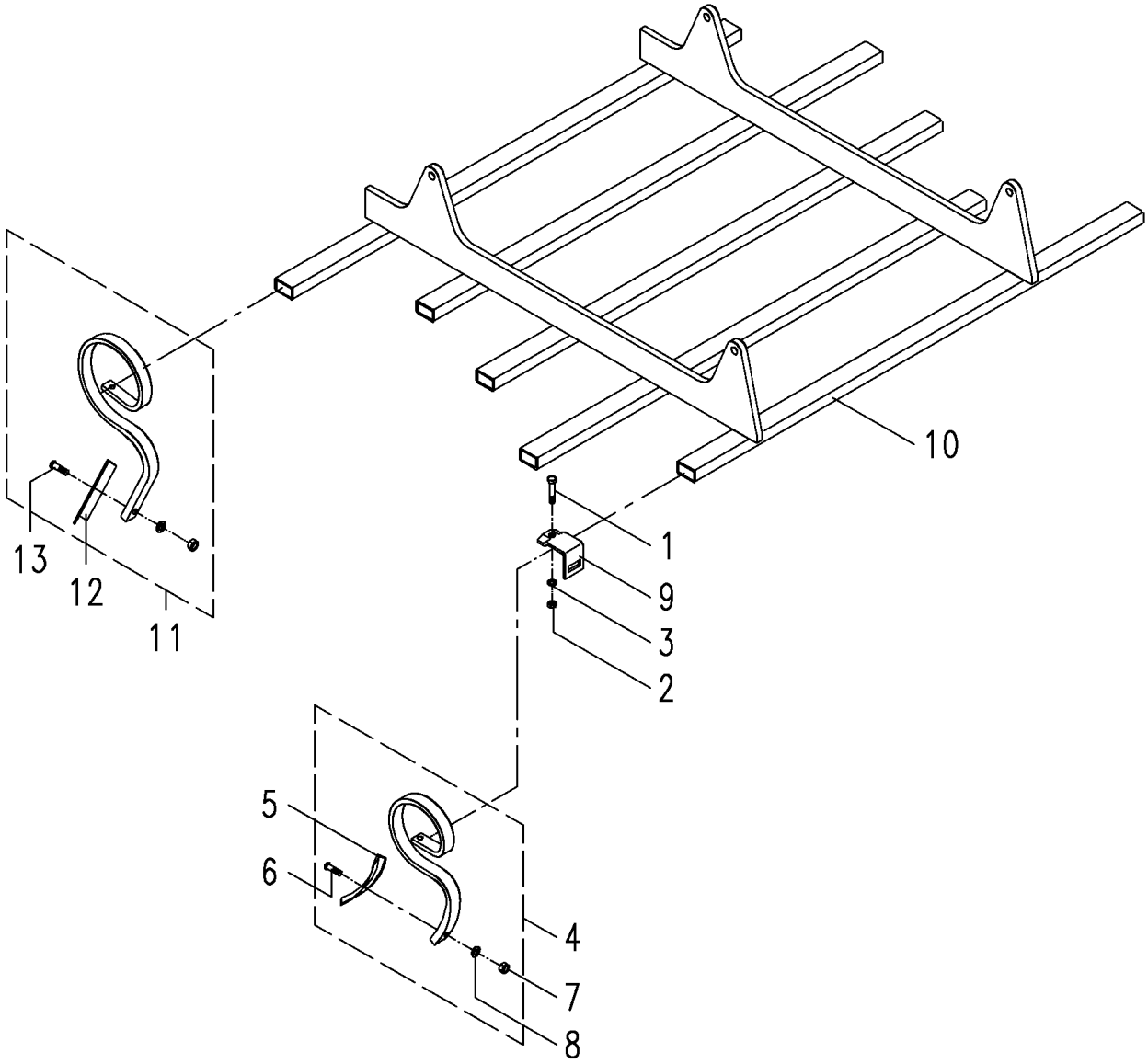

4306_E1	Gareeggenzinken S-tine Dent	Sturmvogel 4500L-6000L Br.1, 7500L-9000L Br.4

Bild Ref. Fig.	Bestellnr. Part-No. Rèférence	Stck. Qty. Qte.	**Bezeichnung**	Technische Angaben Technical data Données techniques	**Description**	**Désignation**
1	931D1260P	25	Sechskantschraube	M12x60 DIN931-8.8	Hex. bolt	Vis 6 pans
2	934D12PA	25	Sechskantmutter	M12 ISO4032-8 vz.	Hex. nut	Ecrou 6 pans
3	127DA12A	25	Federring	A12 DIN127 vz.	Springwasher	Rondelle grower
4	6242.17.01	25	GAREZINKEN MONT.	VEG-18	S-TINE CPL.	DENT SUPER "S" CPL.
5	6242.08.02	25	Schar	GG-12	Share	Soc
6	6242.08.04	25	Scharschraube + Mutter + Scheibe	SSS-10x33	Bolt + nut + washer	Vis + ecrou + rondelle
7	934D10PA	25	Sechskantmutter	M10 ISO4032-8 vz.	Hex. nut	Ecrou 6 pans
8	125DA10.5A	25	Scheibe	A10,5 ISO7089 vz.	Washer	Rondelle
9	6251.01.03	25	Zinkenhalter		Tine bracket	Support de dent
10	6253.59.01	1	Zinkenfeld		Harrow section	Elément de herse
11	8007.63.00	25	GAREZINKEN STEIL.	32 X 10	S-TINE CPL.	DENT SUPER CPL.
12	8007.63.02	25	Schar	40x6	Share	Soc
13	6242.08.04	25	Scharschraube + Mutter + Scheibe	SSS-10x33	Bolt + nut + washer	Vis + ecrou + rondelle

4306_E2	Doppelfederzinkensatz Set of double spring tines Jeu de dents renforcés	**Sturmvogel 4500L-6000L Br.1, 7500L-9000L Br.4**

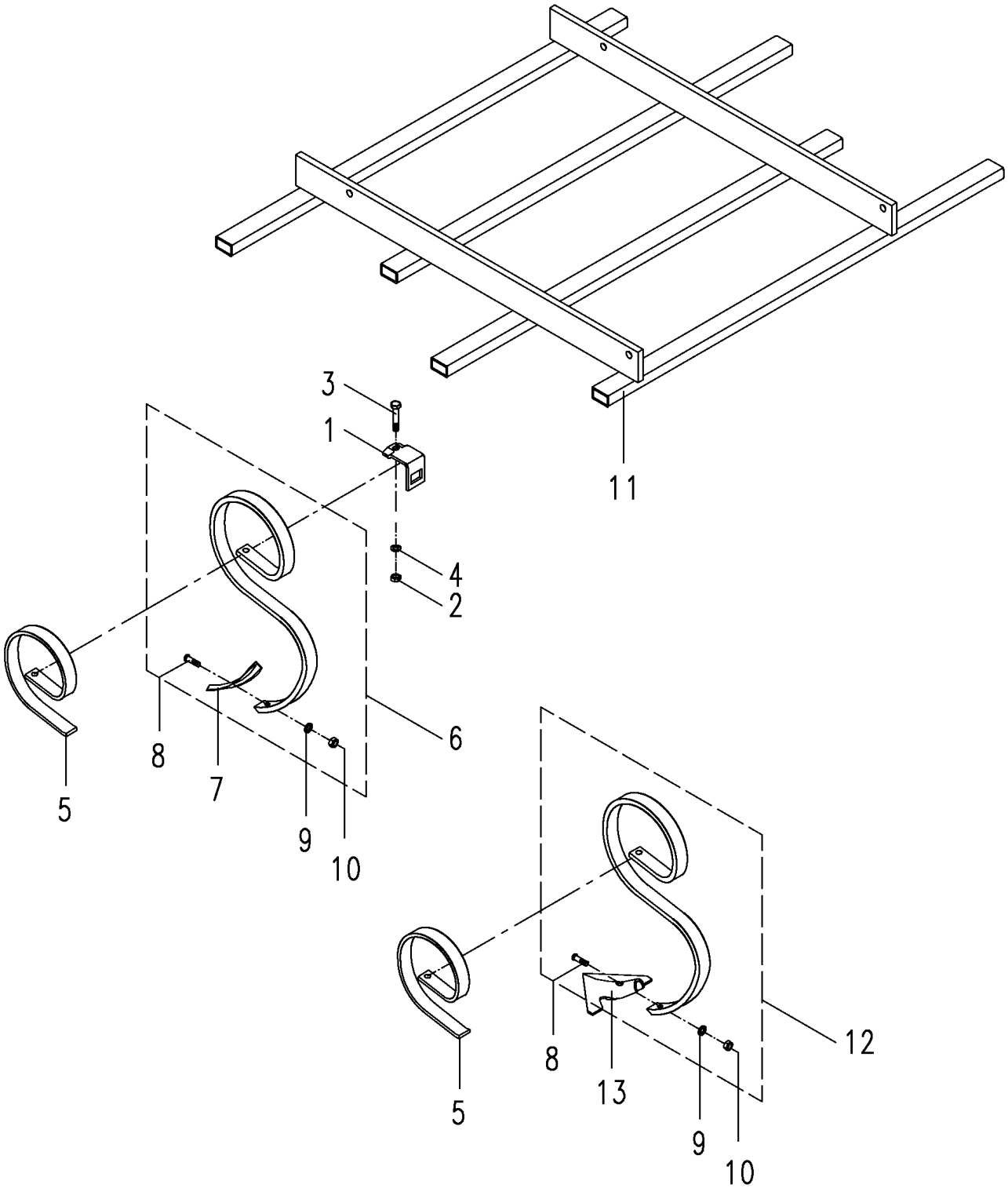

4306_E2	Doppelfederzinkensatz Set of double spring tines Jeu de dents renforcés	**Sturmvogel 4500L-6000L Br.1, 7500L-9000L Br.4**

Bild Ref. Fig.	Bestellnr. Part-No. Rèférence	Stck. Qty. Qte.	**Bezeichnung**	Technische Angaben Technical data Données techniques	**Description**	**Désignation**
1	8007.43.03	16	Befestigungsplatte		Plate	Plaquette
2	934D12M	16	Sechskantmutter	M12 ISO4032-12	Hex. nut	Ecrou 6 pans
3	931D1275N	16	Sechskantschraube	M12x75 DIN931-10.9	Hex. bolt	Vis 6 pans
4	127DA12A	16	Federring	A12 DIN127 vz.	Springwasher	Rondelle grower
5	8007.33.02	16	Verstärkungsfeder	VEG-14	Reinforcement	Renfort VEG-14
6	8007.42.02	16	ZINKEN KPL.	VEG-16	TINE CPL.	DENT CPL.
7	8007.18.03	16	Schar	40x5, GG-503	Share	Soc
8	8007.18.04	16	Sondersenkschraube	SSS-10x38	C sunk screw	Vis tête noyee
9	126D11A	16	Scheibe	11 ISO7091 vz.	Washer	Rondelle
10	934D10PA	16	Sechskantmutter	M10 ISO4032-8 vz.	Hex. nut	Ecrou 6 pans
11	6253.58.01	1	Zinkenfeld		Harrow section	Elément de herse
12	8007.42.03	16	VEG-16 MIT GÄNSEFUß SCHAR MONT.		TINE VEG-16+DUCK FOOT	DENT VEG-16+PATTE DOIE
13	2204.41.05	16	Gänsefußschar		Duck foot share	Soc patte doie

4306_E3	Vibrazinken steilstehend Vibra tine Dent droite	**Sturmvogel 4500L-6000L Br.1, 7500L-9000L Br.4**

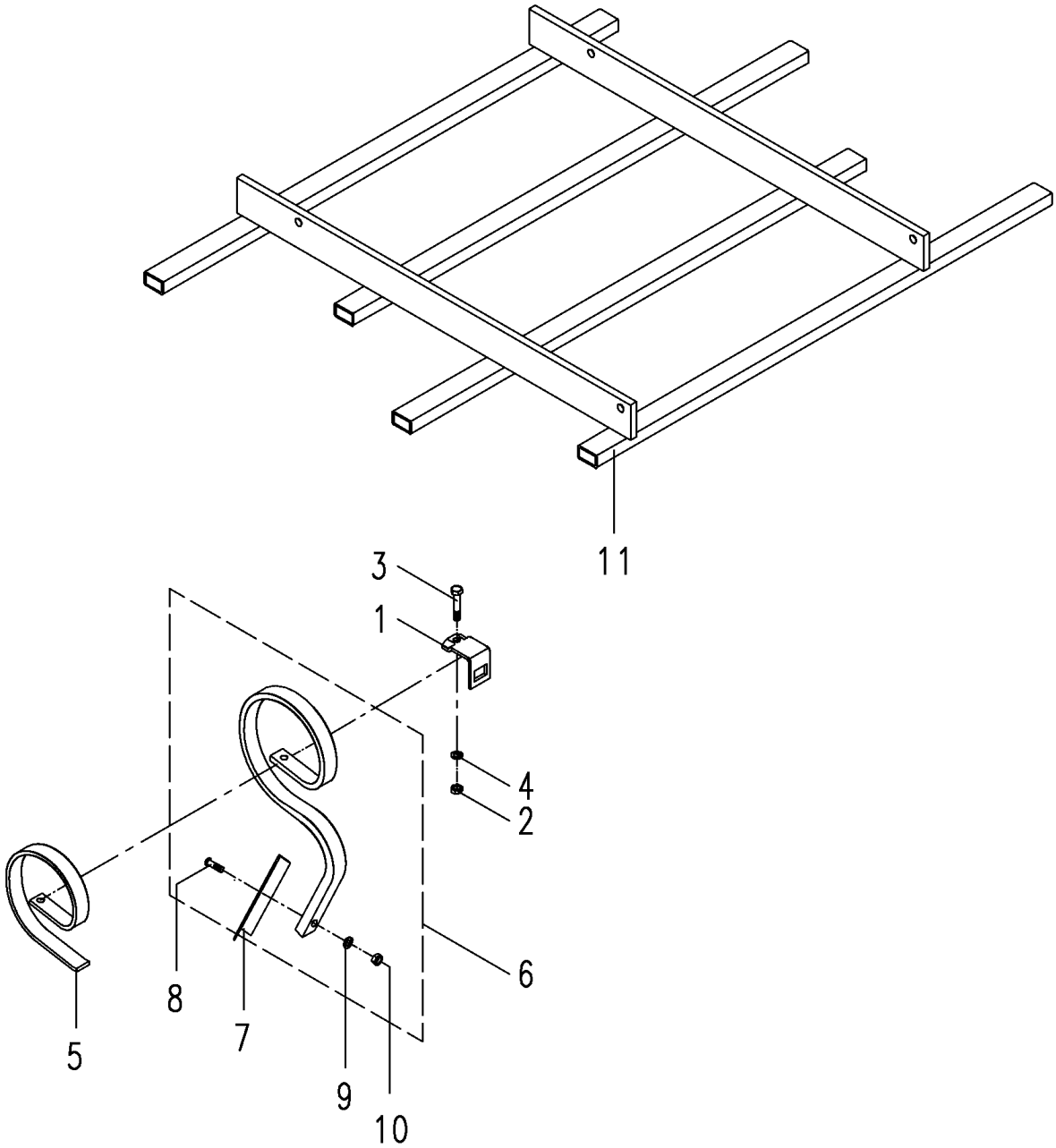

4306_E3	Vibrazinken steilstehend Vibra tine Dent droite	**Sturmvogel 4500L-6000L Br.1, 7500L-9000L Br.4**

Bild Ref. Fig.	Bestellnr. Part-No. Rèférence	Stck. Qty. Qte.	**Bezeichnung**	Technische Angaben Technical data Données techniques	**Description**	**Désignation**
1	8007.43.03	16	Befestigungsplatte		Plate	Plaquette
2	934D12M	16	Sechskantmutter	M12 ISO4032-12	Hex. nut	Ecrou 6 pans
3	931D1275N	16	Sechskantschraube	M12x75 DIN931-10.9	Hex. bolt	Vis 6 pans
4	127DA12A	16	Federring	A12 DIN127 vz.	Springwasher	Rondelle grower
5	8007.33.02	16	Verstärkungsfeder	VEG-14	Reinforcement	Renfort VEG-14
6	6251.77.01	16	VIBRAZINKEN STEILST. KPL.		VIBRA TINE ASSEMBL.	DENT DROITE MONT.
7	6251.77.03	16	Schar		Share	Soc
8	8007.18.04	16	Sondersenkschraube	SSS-10x38	C sunk screw	Vis tête noyee
9	126D11A	16	Scheibe	11 ISO7091 vz.	Washer	Rondelle
10	934D10PA	16	Sechskantmutter	M10 ISO4032-8 vz.	Hex. nut	Ecrou 6 pans
11	6253.58.01	1	Zinkenfeld		Harrow section	Elément de herse

4306_E4	Langeggenfeld Section with long tines Elément avec dent de herse longue	**Sturmvogel 4500L-6000L Br.1, 7500L-9000L Br.4**

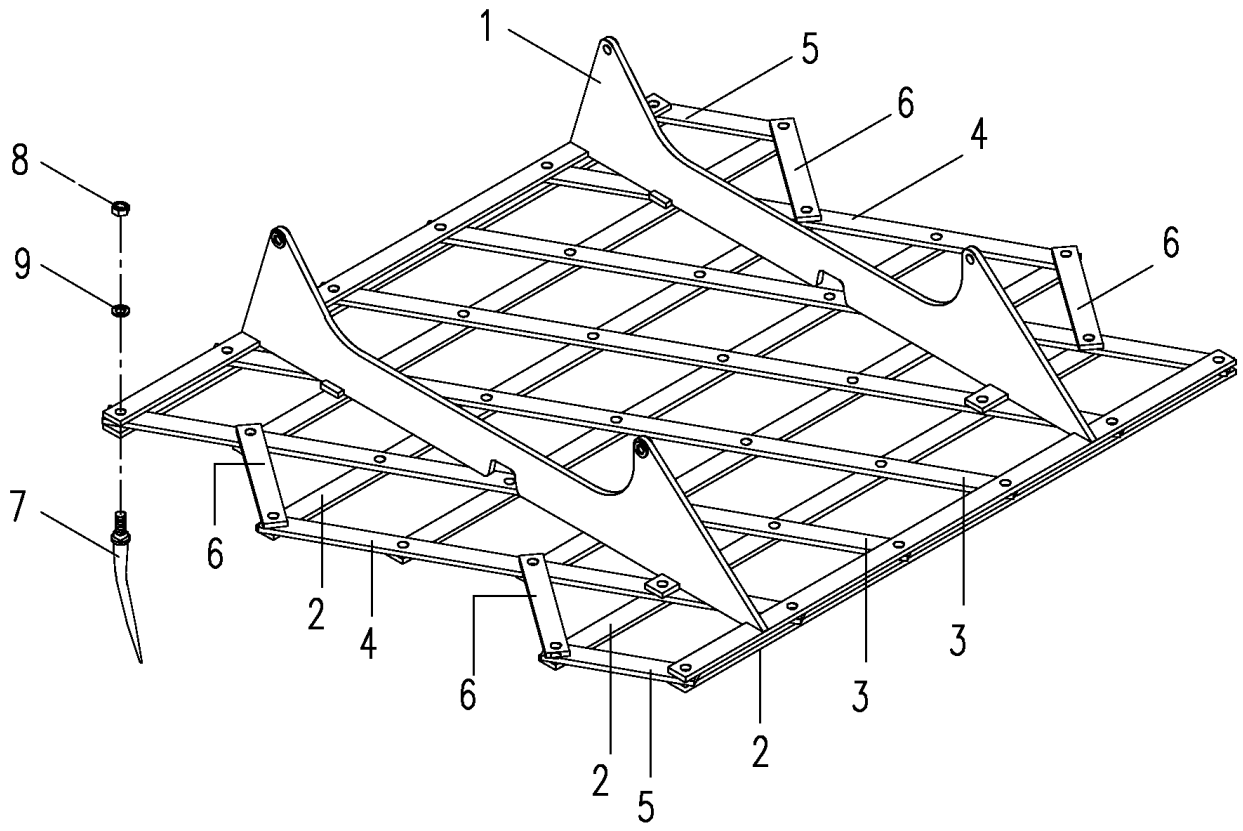

4306_E4	Langeggenfeld Section with long tines Elément avec dent de herse longue	Sturmvogel 4500L-6000L Br.1, 7500L-9000L Br.4

Bild Ref. Fig.	Bestellnr. Part-No. Rèférence	Stck. Qty. Qte.	**Bezeichnung**	Technische Angaben Technical data Données techniques	**Description**	**Désignation**
1	6253.82.10	1	Anbaurahmen		Mounting frame	Bâti
2	6253.81.02	7	Vierkantschiene		Rail	Porte
3	6253.82.02	4	Lochschiene	L=1372 mm	Adjusting plate	Bras à trous
4	6253.82.03	2	Lochschiene	L=928 mm	Adjusting plate	Bras à trous
5	6253.82.04	2	Lochschiene	L=262 mm	Adjusting plate	Bras à trous
6	6253.82.05	4	Lochschiene	L=281 mm	Adjusting plate	Bras à trous
7	6243.12.11	42	Konuszinken	CEG-18x220	Tine	Dent de herse longue
8	934D16PA	42	Sechskantmutter	M16 ISO4032-8 verz.	Hex. nut	Ecrou 6 pans
9	1441D17A	42	Scheibe	17 DIN1441 vz.	Washer	Rondelle

4306_F	Zinkenschleppe Leveller Tôle nevellement à crampons	**Sturmvogel 4500L-6000L Br.1, 7500L-9000L Br.4**

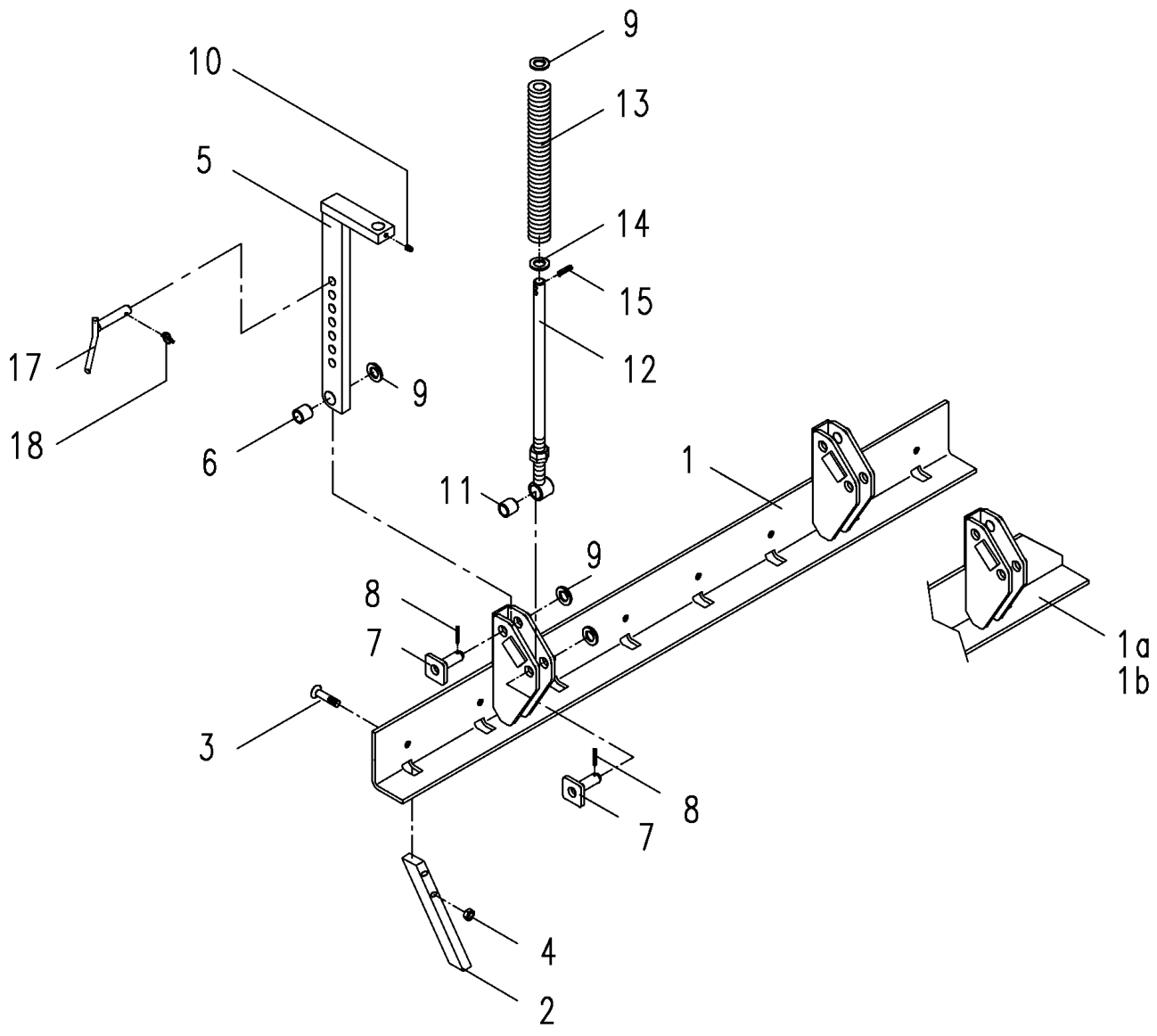

4306_F	Zinkenschleppe Leveller Tôle nevellement à crampons	Sturmvogel 4500L-6000L Br.1, 7500L-9000L Br.4

Bild Ref. Fig.	Bestellnr. Part-No. Rèférence	Stck. Qty. Qte.	**Bezeichnung**	Technische Angaben Technical data Données techniques	**Description**	**Désignation**
1	6253.47.01		Schleppbalken, mittig		Lev. bar centre	Plat niveleur milieu
1a	6253.47.10		Schleppbalken, li.		Lev. bar l.h.	Plat niveleur gauche
1a	6253.47.11		Schleppbalken, re.		Lev. bar r.h.	Plat niveleur droite
2	6253.48.01		Zinken		Tine	Dent
3	7991D1250P		Senkschraube	M12x50 DIN7991-8.8	C sunk screw	Vis tête noyee
4	934D12PA		Sechskantmutter	M12 ISO4032-8 vz.	Hex. nut	Ecrou 6 pans
5	6337.43.06		Stiel		Stalk	Tige
6	1498D202624		Buchse	EG 20/26x24 DIN1498	Bush	Douille
7	6337.45.03		Sicherungsbolzen	Ø20 mm	Safety pin	Axe securité
8	1481D530A		Spannstift	5x30 ISO8752	Dowel Pin	Goupille serrage
9	1441D21A		Scheibe	21 DIN1441 vz.	Washer	Rondelle
10	4716.38.00		Schmiernippel	H1 8x1 KX-1	Grease nippel	Graisseur
11	6241.47.01		Polypenco-Buchse	26,15x20,25x24	Bush	Bague
12	6337.81.01		Druckstange		Compr. rod	Bras de levier
13	6337.48.15		Druckfeder	DF-269,5	Compression spring	Ressort
14	125DA21A		Scheibe	A21 DIN125 vz.	Washer	Rondelle
15	1481D830		Spannstift	8x30 DIN1481	Dowel Pin	Goupille serrage
17	8409.55.00		Steckstock	TB-16x80 A	Pin	Axe
18	8405.12.09		Klappstecker	STB-4,5x340	Linch-pin	Goupille auto.

4306_F1	Zinkenschleppe hydr. Leveller hydr. Tôle nivel à crampons	**Sturmvogel 4500L-6000L Br.1, 7500L-9000L Br.4**

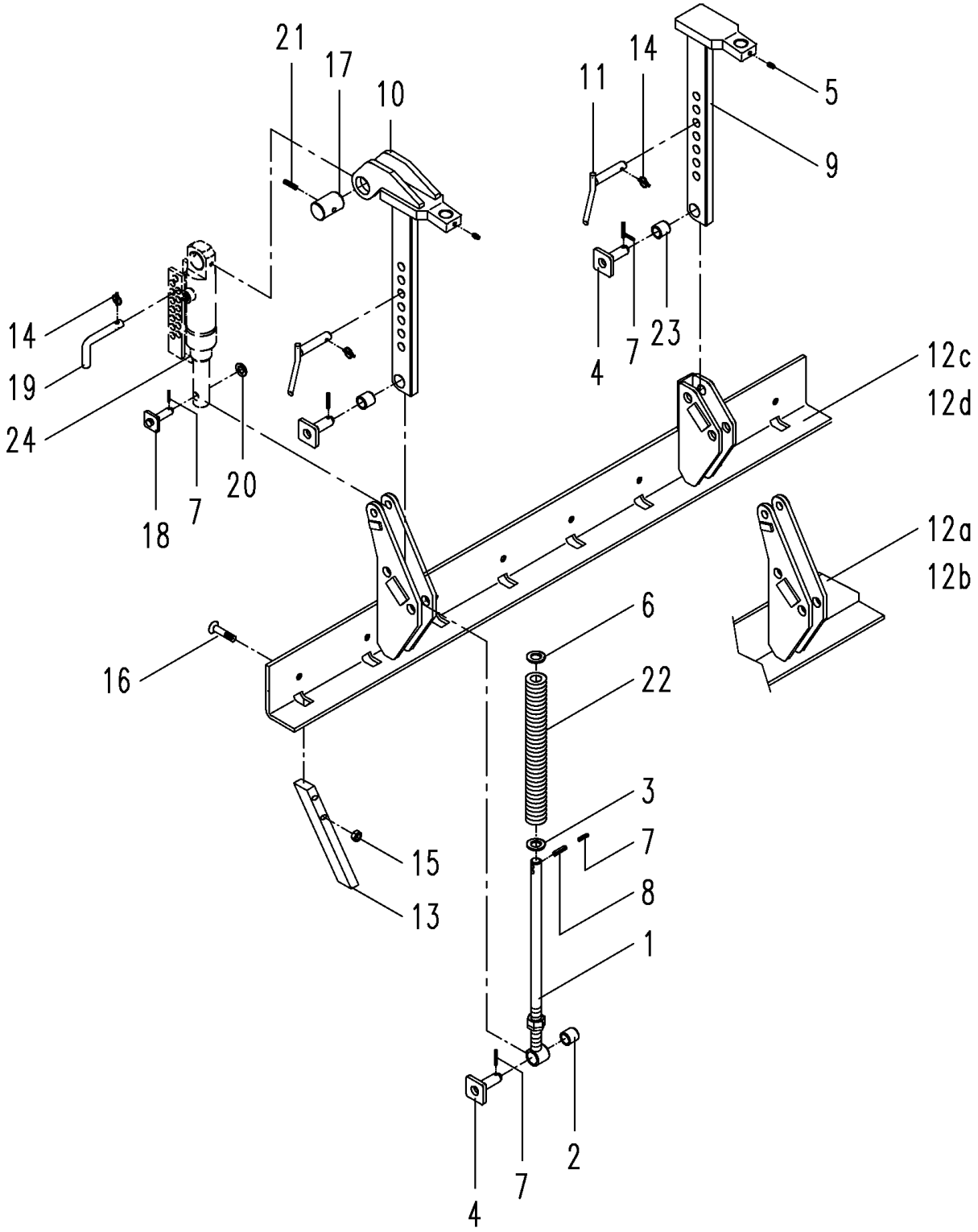

4306_F1	Zinkenschleppe hydr. Leveller hydr. Tôle nivel à crampons	**Sturmvogel 4500L-6000L Br.1, 7500L-9000L Br.4**

Bild Ref. Fig.	Bestellnr. Part-No. Rèférence	Stck. Qty. Qte.	**Bezeichnung**	Technische Angaben Technical data Données techniques	**Description**	**Désignation**
1	6337.81.01		Druckstange		Compr. rod	Bras de levier
2	6241.47.01		Polypenco-Buchse	26,15x20,25x24	Bush	Bague
3	125DA21A		Scheibe	A21 DIN125 vz.	Washer	Rondelle
4	6337.45.03		Sicherungsbolzen	Ø20 mm	Safety pin	Axe securité
5	4716.38.00		Schmiernippel	H1 8x1 KX-1	Grease nippel	Graisseur
6	1441D21A		Scheibe	21 DIN1441 vz.	Washer	Rondelle
7	1481D530A		Spannstift	5x30 ISO8752	Dowel Pin	Goupille serrage
8	1481D830		Spannstift	8x30 DIN1481	Dowel Pin	Goupille serrage
9	6337.43.12		Stiel		Stalk	Tige
10	6337.43.13		Stiel		Stalk	Tige
11	8409.55.00		Steckstock	TB-16x80 A	Pin	Axe
12b	6253.83.02		Schleppbalken, li.		Lev. bar l.h.	Plat niveleur gauche
12a	6253.83.01		Schleppbalken, re.		Lev. bar r.h.	Plat niveleur droite
12c	6253.83.03		Schleppbalken, mittig li.		Lev. bar centre l.h.	Plat niveleur milieu gauche
12d	6253.83.04		Schleppbalken, mittig re.		Lev. bar centre r.h.	Plat niveleur milieu droit
13	6253.48.01		Zinken		Tine	Dent
14	8405.12.09		Klappstecker	STB-4,5x340	Linch-pin	Goupille auto.
15	934D12PA		Sechskantmutter	M12 ISO4032-8 vz.	Hex. nut	Ecrou 6 pans
16	7991D1250P		Senkschraube	M12x50 DIN7991-8.8	C sunk screw	Vis tête noyee
17	8163.01.01		Haltestück		Guide	Axe
18	6349.16.01		Bolzen	Ø16 mm	Pin	Axe
19	6241.29.02		Steckstock	TB-12x50	Pin	Axe
20	1441D17A		Scheibe	17 DIN1441 vz.	Washer	Rondelle
21	1481D860A		Spannstift	8x60 DIN1481 vz.	Dowel Pin	Goupille serrage
22	6337.48.15		Druckfeder	DF-269,5	Compression spring	Ressort
23	1498D202624		Buchse	EG 20/26x24 DIN1498	Bush	Douille
24	8171.06.01		ZYLINDER KPL.	40/96/310	CYL.+VALVE HOUS.	VERIN+CLAPET FS
	8171.05.02		Dichtungssatz		Seal kit	Jeu de joints

4306_F2	Hydraulik f. Zinkenschleppe 4,5m Leveller hydr. 4,5m Tôle nivel à crampons 4,5m	**Sturmvogel 4500L-6000L Br.1, 7500L-9000L Br.4**

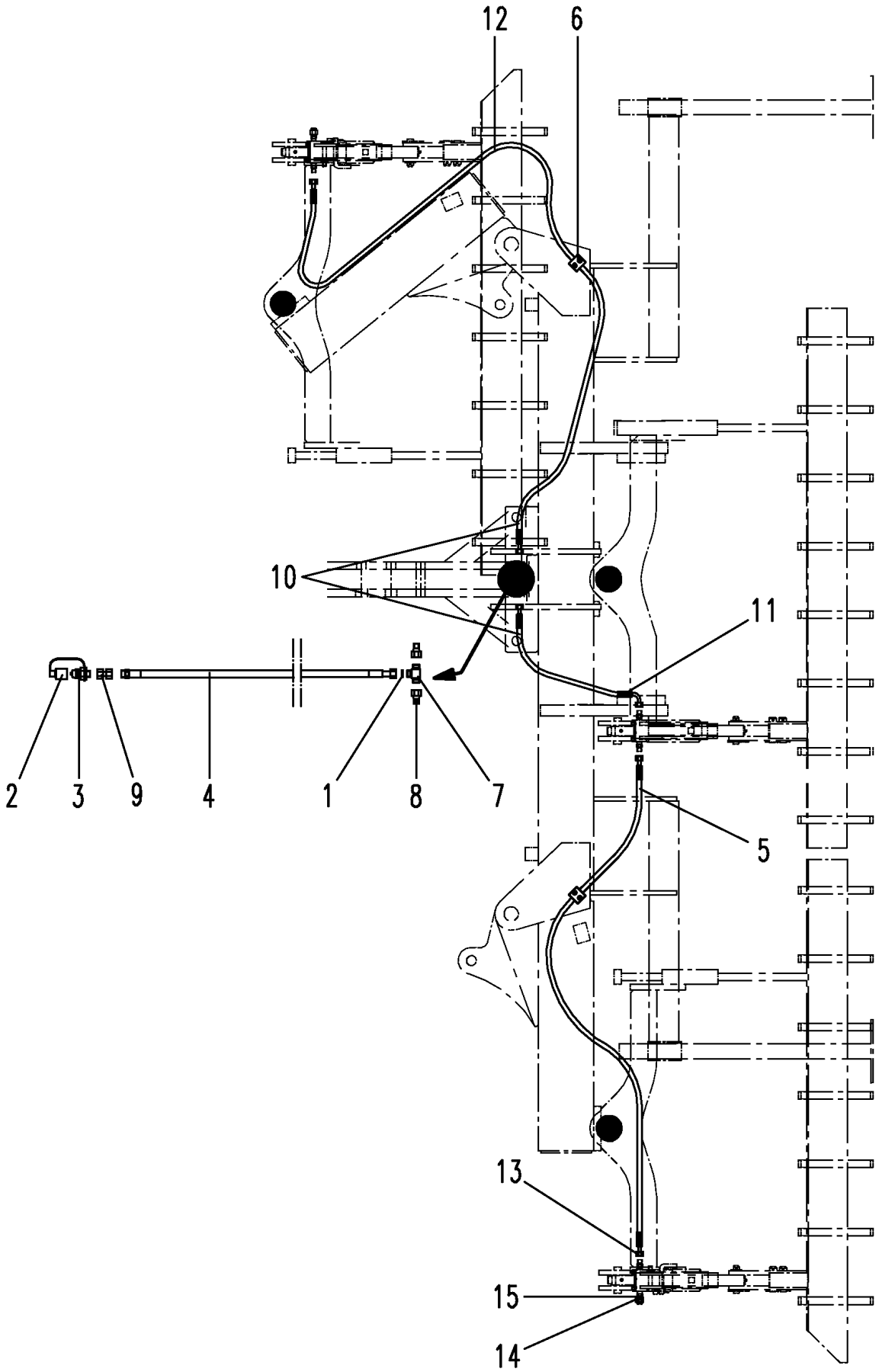

4306_F2	Hydraulik f. Zinkenschleppe 4,5m Leveller hydr. 4,5m Tôle nivel à crampons 4,5m	**Sturmvogel 4500L-6000L Br.1, 7500L-9000L Br.4**

Bild Ref. Fig.	Bestellnr. Part-No. Rèférence	Stck. Qty. Qte.	**Bezeichnung**	Technische Angaben Technical data Données techniques	**Description**	**Désignation**
1	8132.06.01	1	Drosselscheibe	Ø2	Restrictive washer	Etranglement
2	8132.05.01	1	Staubschutzkappe, rot		Dust cap red	Cache rouge
3	8132.01.00	1	Kupplungsstecker	ISO 5675	Coupling	Raccord
4	6436.07.05	1	Höchstdruckschlauch	L=1200 mm	Hose	Conduite flexible
5	9001.60.22	1	Hydraulikschlauch	DN6, L=1600mm	Hydr. hose	Conduite flexible
6	4753.56.03	4	Rohrschelle kpl.		Pipe clamp cpl.	Collier cpl.
7	6436.07.02	1	T-Verschraubung	T 12-L	T-coupling	Raccord
8	7406.39.01	2	Konus-Reduzieranschl.	KOR 12/8-PL	Hydr. fitting	Raccord
9	4716.53.05	1	Hydraulikrohr kpl.	L=40 mm	Hydr.pipe cpl.	Tube cpl.
10	9006.70.04	2	Kabelbinder	7,8x300	Cable connector	Collier
11	9109.51.02	1	Hydraulikschlauch	A0/A3 1106 K-DN6 L=750 mm	Hydr. hose	Conduite flexible
12	9001.60.34	1	Hydraulikschlauch	DN6, L=2150	Hydr. hose	Conduite flexible
13	8165.32.01	4	Einschraubverschraubung	Ø 14, 3/8"	Straight screwed coupling	Raccord
14	8165.32.02	2	Verschlußschraube	3/8"	Hexagon head plug	Bouchon fileté
15	7603DA172115 CU	2	Dichtring	A17x21x1,5 DIN7603-CU	Seal ring	Joint

4306_F3	Hydraulik f. Zinkenschleppe 6,0m Leveller hydr. 6,0m Tôle nivel à crampons 6,0m	**Sturmvogel 4500L-6000L Br.1, 7500L-9000L Br.4**

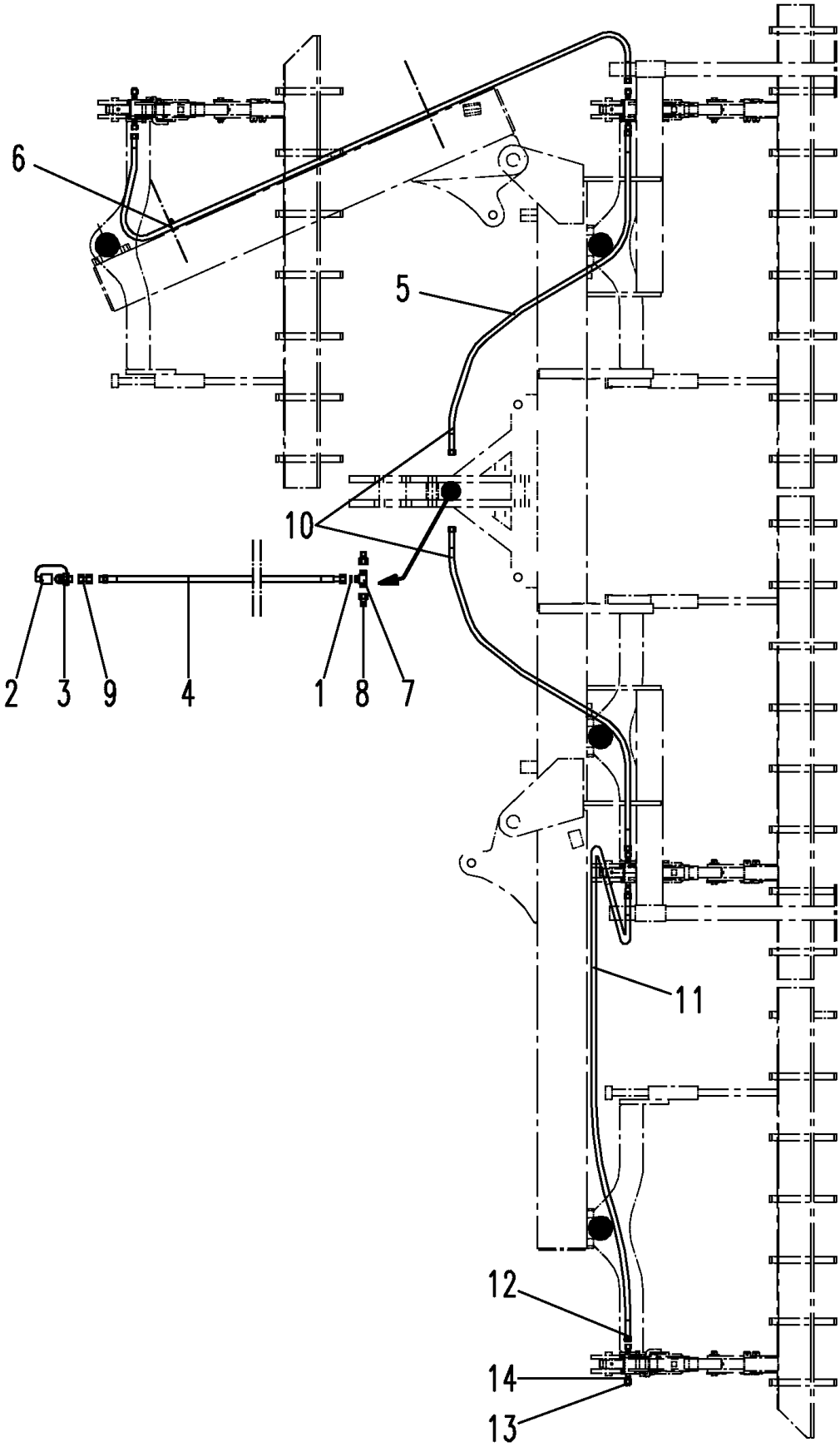

4306_F3	Hydraulik f. Zinkenschleppe 6,0m Leveller hydr. 6,0m Tôle nivel à crampons 6,0m	**Sturmvogel 4500L-6000L Br.1, 7500L-9000L Br.4**

Bild Ref. Fig.	Bestellnr. Part-No. Rèférence	Stck. Qty. Qte.	**Bezeichnung**	Technische Angaben Technical data Données techniques	**Description**	**Désignation**
1	8132.06.01	1	Drosselscheibe	Ø2	Restrictive washer	Etranglement
2	8132.05.01	1	Staubschutzkappe, rot		Dust cap red	Cache rouge
3	8132.01.00	1	Kupplungsstecker	ISO 5675	Coupling	Raccord
4	6436.07.05	1	Höchstdruckschlauch	L=1200 mm	Hose	Conduite flexible
5	9001.60.22	2	Hydraulikschlauch	DN6, L=1600mm	Hydr. hose	Conduite flexible
6	4753.56.03	4	Rohrschelle kpl.		Pipe clamp cpl.	Collier cpl.
7	6436.07.02	1	T-Verschraubung	T 12-L	T-coupling	Raccord
8	7406.39.01	2	Konus-Reduzieranschl.	KOR 12/8-PL	Hydr. fitting	Raccord
9	4716.53.05	1	Hydraulikrohr kpl.	L=40 mm	Hydr.pipe cpl.	Tube cpl.
10	9006.70.04	2	Kabelbinder	7,8x300	Cable connector	Collier
11	8172.13.05	2	Hydraulikschlauch	DN6, L=2200 A0L/A0L	Hydr. hose	Conduite flexible
12	8165.32.01	6	Einschraubverschraubung	Ø 14, 3/8"	Straight screwed coupling	Raccord
13	8165.32.02	2	Verschlußschraube	3/8"	Hexagon head plug	Bouchon fileté
14	7603DA172115 CU	2	Dichtring	A17x21x1,5 DIN7603-CU	Seal ring	Joint

4306_F4	Hydraulik f. Zinkenschleppe 7,5m Leveller hydr. 7,5m Tôle nivel à crampons 7,5m	**Sturmvogel 4500L-6000L Br.1, 7500L-9000L Br.4**

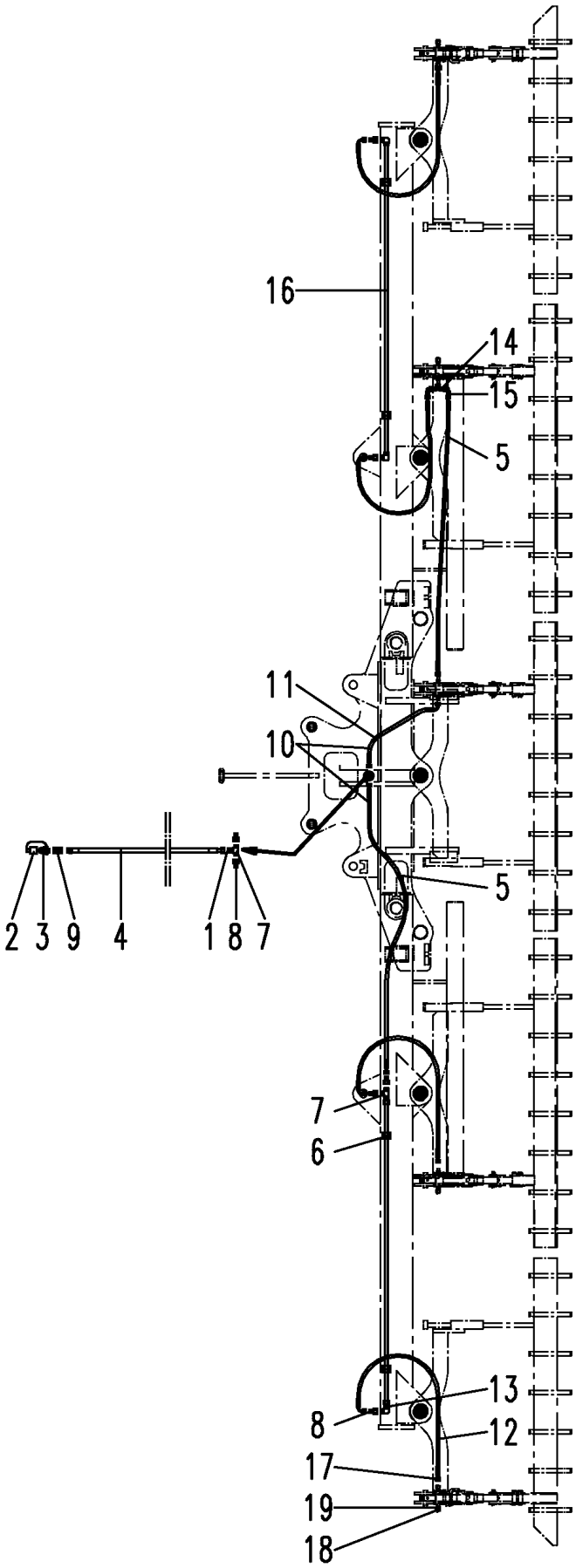

4306_F4	Hydraulik f. Zinkenschleppe 7,5m Leveller hydr. 7,5m Tôle nivel à crampons 7,5m	**Sturmvogel 4500L-6000L Br.1, 7500L-9000L Br.4**

Bild Ref. Fig.	Bestellnr. Part-No. Rèférence	Stck. Qty. Qte.	**Bezeichnung**	Technische Angaben Technical data Données techniques	**Description**	**Désignation**
1	8132.06.01	1	Drosselscheibe	Ø2	Restrictive washer	Etranglement
2	8132.05.01	1	Staubschutzkappe, rot		Dust cap red	Cache rouge
3	8132.01.00	1	Kupplungsstecker	ISO 5675	Coupling	Raccord
4	6436.07.05	1	Höchstdruckschlauch	L=1200 mm	Hose	Conduite flexible
5	9001.60.22	2	Hydraulikschlauch	DN6, L=1600mm	Hydr. hose	Conduite flexible
6	4753.56.03	4	Rohrschelle kpl.		Pipe clamp cpl.	Collier cpl.
7	6436.07.02	2	T-Verschraubung	T 12-L	T-coupling	Raccord
8	7406.39.01	7	Konus-Reduzieranschl.	KOR 12/8-PL	Hydr. fitting	Raccord
9	4716.53.05	1	Hydraulikrohr kpl.	L=40 mm	Hydr.pipe cpl.	Tube cpl.
10	9006.70.04	2	Kabelbinder	7,8x300	Cable connector	Collier
11	9109.51.02	1	Hydraulikschlauch	A0/A3 1106 K-DN6 L=750 mm	Hydr. hose	Conduite flexible
12	9108.79.01	4	Hydraulikschlauch	DN6, L=1100mm, A0/A3	Hydr. hose	Conduite flexible
13	4723.02.06	3	Winkelverschraubung	W12-L	Elbow coupling	Raccord coude
14	9109.51.01	1	T-Verschraubung		T-coupling	Raccord
15	9004.17.08	2	Winkelanschlußstutzen		Elbow coupling	Raccord coude
16	4767.12.23	2	Hydraulikrohr	L=1470 mm	Hydr. pipe	Tube
17	8165.32.01	7	Einschraubverschraubung	Ø 14, 3/8"	Straight screwed coupling	Raccord
18	8165.32.02	4	Verschlußschraube	3/8"	Hexagon head plug	Bouchon fileté
19	7603DA172115 CU	4	Dichtring	A17x21x1,5 DIN7603-CU	Seal ring	Joint

4306_F5	Hydraulik f. Zinkenschleppe 9,0m Leveller hydr. 9,0m Tôle nivel à crampons 9,0m	**Sturmvogel 4500L-6000L Br.1, 7500L-9000L Br.4**

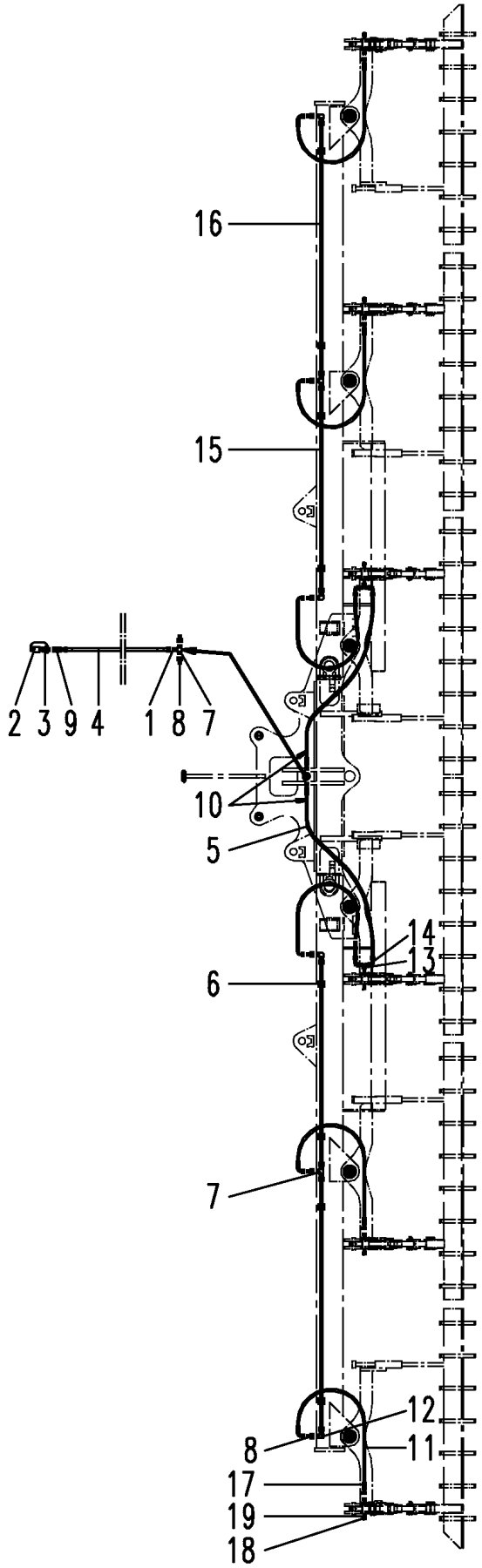

4306_F5	Hydraulik f. Zinkenschleppe 9,0m Leveller hydr. 9,0m Tôle nivel à crampons 9,0m	**Sturmvogel 4500L-6000L Br.1, 7500L-9000L Br.4**

Bild Ref. Fig.	Bestellnr. Part-No. Rèférence	Stck. Qty. Qte.	**Bezeichnung**	Technische Angaben Technical data Données techniques	**Description**	**Désignation**
1	8132.06.01	1	Drosselscheibe	Ø2	Restrictive washer	Etranglement
2	8132.05.01	1	Staubschutzkappe, rot		Dust cap red	Cache rouge
3	8132.01.00	1	Kupplungsstecker	ISO 5675	Coupling	Raccord
4	6436.07.05	1	Höchstdruckschlauch	L=1200 mm	Hose	Conduite flexible
5	9001.60.22	2	Hydraulikschlauch	DN6, L=1600mm	Hydr. hose	Conduite flexible
6	4753.56.03	8	Rohrschelle kpl.		Pipe clamp cpl.	Collier cpl.
7	6436.07.02	3	T-Verschraubung	T 12-L	T-coupling	Raccord
8	7406.39.01	8	Konus-Reduzieranschl.	KOR 12/8-PL	Hydr. fitting	Raccord
9	4716.53.05	1	Hydraulikrohr kpl.	L=40 mm	Hydr.pipe cpl.	Tube cpl.
10	9006.70.04	1	Kabelbinder	7,8x300	Cable connector	Collier
11	9108.79.01	6	Hydraulikschlauch	DN6, L=1100mm, A0/A3	Hydr. hose	Conduite flexible
12	4723.02.06	4	Winkelverschraubung	W12-L	Elbow coupling	Raccord coude
13	9109.51.01	2	T-Verschraubung		T-coupling	Raccord
14	9004.17.08	4	Winkelanschlußstutzen		Elbow coupling	Raccord coude
15	4767.12.22	2	Hydraulikrohr	L=1200 mm	Hydr. pipe	Tube
16	4767.12.23	2	Hydraulikrohr	L=1470 mm	Hydr. pipe	Tube
17	8165.32.01	8	Einschraubverschraubung	Ø 14, 3/8"	Straight screwed coupling	Raccord
18	8165.32.02	6	Verschlußschraube	3/8"	Hexagon head plug	Bouchon fileté
19	7603DA172115 CU	6	Dichtring	A17x21x1,5 DIN7603-CU	Seal ring	Joint

4305_LA	Spitzzahnkrümler 4500 Br.3 (+12-2004) Crumbler roller 4500 Ser.3 (+12-2004) Rotoherse 4500 Série 3 (+12-2004)	**Sturmvogel 4500L-6000L Br.1, 7500L-9000L Br.4**

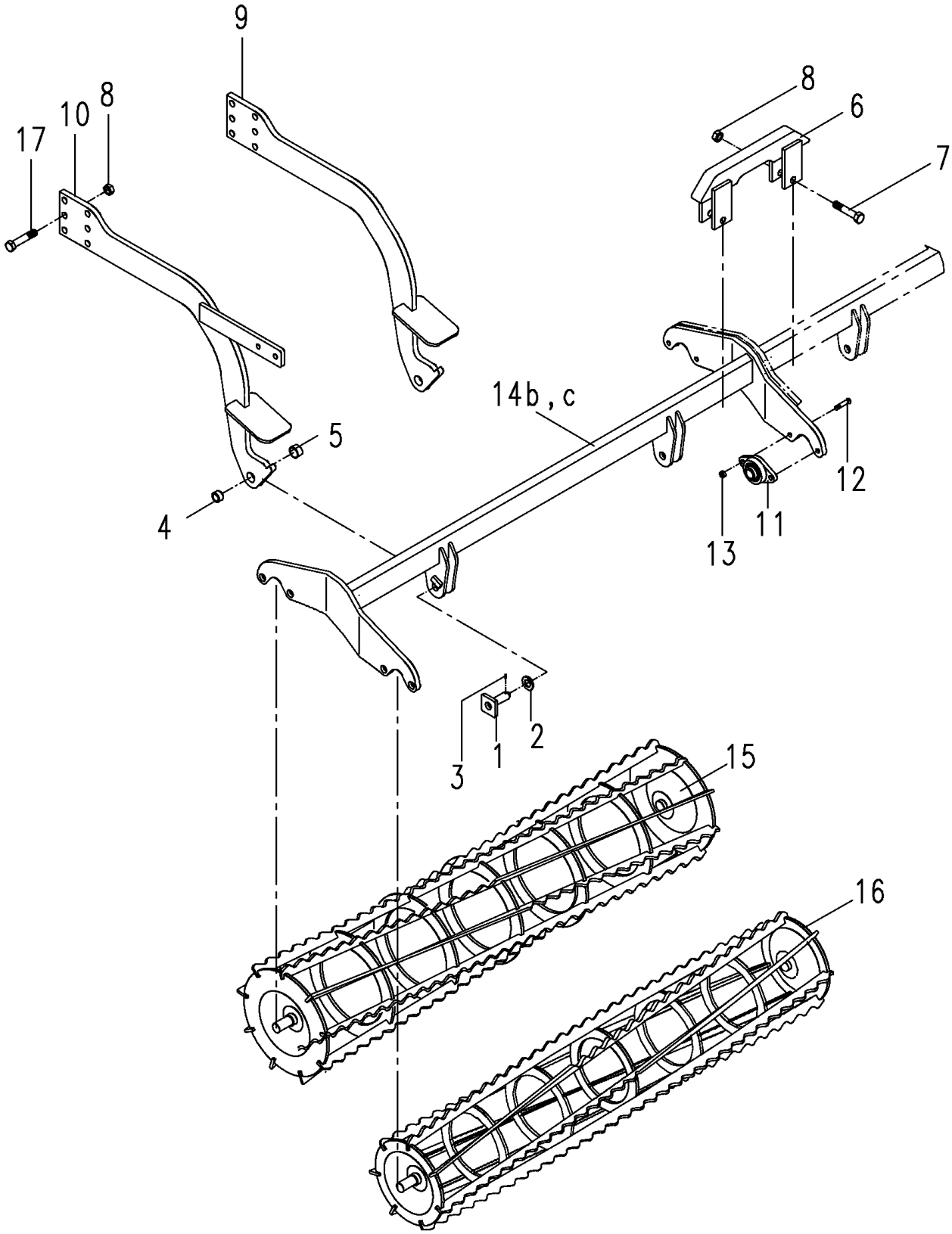

4305_LA	Spitzzahnkrümler 4500 Br.3 (+12-2004) Crumbler roller 4500 Ser.3 (+12-2004) Rotoherse 4500 Série 3 (+12-2004)	**Sturmvogel 4500L-6000L Br.1, 7500L-9000L Br.4**

Bild Ref. Fig.	Bestellnr. Part-No. Rèférence	Stck. Qty. Qte.	**Bezeichnung**	Technische Angaben Technical data Données techniques	**Description**	**Désignation**
1	6337.45.03	16	Sicherungsbolzen	Ø20 mm	Safety pin	Axe securité
2	125DA21A	6	Scheibe	A21 DIN125 vz.	Washer	Rondelle
3	1481D530A	6	Spannstift	5x30 ISO8752	Dowel Pin	Goupille serrage
4	1498D202614	6	Buchse	EG 20/26x14 DIN1498	Bush	Douille
5	NR3045X16	6	Rohr		Pipe	Tube
9	6812.16.01	4	Walzenarm		Lever	Levier
10	6812.16.04	2	Walzenarm	mit Beleuchtungshalter	Lever	Levier
11	6812.08.01	12	FLANSCHLAGER KPL.		BEARING CPL.	PALIER CPL.
12	933D1030P	24	Sechskantschraube	M10x30 DIN933-8.8	Hex. bolt	Vis 6 pans
13	980DV10PA	24	Sicherungsmutter	VM10 DIN980-8 vz.	Lock nut	Ecrou frein
14a	6812.15.01	1	Walzenrahmen	mit 2 Leitblechen	Carrier	Bâti
14b	6812.15.05	1	Walzenrahmen	mit 1 Leitblech links	Carrier	Bâti
14c	6812.15.06	1	Walzenrahmen	mit 1 Leitblech rechts	Carrier	Bâti
15	6812.02.20	3	Spitzzahnwalze	Ø330 mm	Crumbler roller	Rotoherse
16	6812.02.21	3	Spitzzahnwalze	Ø270 mm	Crumbler roller	Rotoherse
17	933D1650P	24	Sechskantschraube	M16x50 ISO4017-8.8	Hex. bolt	Vis 6 pans
8	980DV16PA	24	Sicherungsmutter	VM16 ISO7042-8	Lock nut	Ecrou frein

4305_L1A	Spitzzahnkrümler 6000 Br.3 (+12-2004) Crumbler roller 6000 Ser.3 (+12-2004) Rotoherse 6000 Série 3 (+12-2004)	**Sturmvogel 4500L-6000L Br.1, 7500L-9000L Br.4**

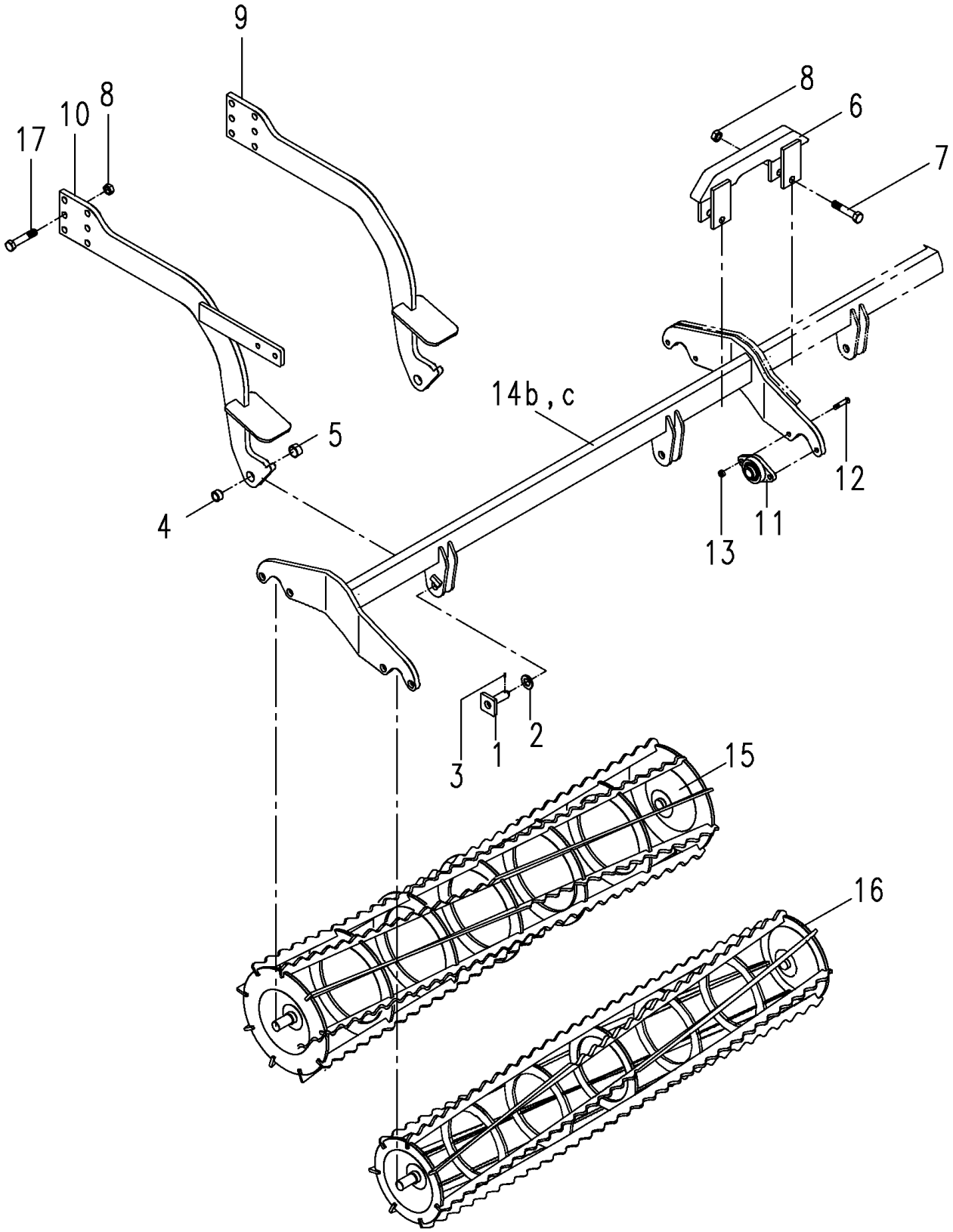

4305_L1A	Spitzzahnkrümler 6000 Br.3 (+12-2004) Crumbler roller 6000 Ser.3 (+12-2004) Rotoherse 6000 Série 3 (+12-2004)	**Sturmvogel 4500L-6000L Br.1, 7500L-9000L Br.4**

Bild Ref. Fig.	Bestellnr. Part-No. Rèférence	Stck. Qty. Qte.	**Bezeichnung**	Technische Angaben Technical data Données techniques	**Description**	**Désignation**
1	6337.45.03	8	Sicherungsbolzen	Ø20 mm	Safety pin	Axe securité
2	125DA21A	8	Scheibe	A21 DIN125 vz.	Washer	Rondelle
3	1481D530A	8	Spannstift	5x30 ISO8752	Dowel Pin	Goupille serrage
4	1498D202614	8	Buchse	EG 20/26x14 DIN1498	Bush	Douille
5	NR3045X16	8	Rohr		Pipe	Tube
6	6812.06.01	1	Walzenverbindung		Connecter	Assemblage
7	931D1675P	2	Sechskantschraube	M16x75 DIN931-8.8	Hex. bolt	Vis 6 pans
8	980DV16PA	34	Sicherungsmutter	VM16 ISO7042-8	Lock nut	Ecrou frein
9	6812.16.01	6	Walzenarm		Lever	Levier
10	6812.16.04	2	Walzenarm	mit Beleuchtungshalter	Lever	Levier
11	6812.08.01	16	FLANSCHLAGER KPL.		BEARING CPL.	PALIER CPL.
12	933D1030P	32	Sechskantschraube	M10x30 DIN933-8.8	Hex. bolt	Vis 6 pans
13	980DV10PA	32	Sicherungsmutter	VM10 DIN980-8 vz.	Lock nut	Ecrou frein
14b	6812.15.05	2	Walzenrahmen	mit 1 Leitblech links	Carrier	Bâti
14c	6812.15.06	2	Walzenrahmen	mit 1 Leitblech rechts	Carrier	Bâti
15	6812.02.20	4	Spitzzahnwalze	Ø330 mm	Crumbler roller	Rotoherse
16	6812.02.21	4	Spitzzahnwalze	Ø270 mm	Crumbler roller	Rotoherse
17	933D1650P	32	Sechskantschraube	M16x50 ISO4017-8.8	Hex. bolt	Vis 6 pans

4305_L2A	Spitzzahnkrümler 7500 Br.3 (+02-2005) Crumbler roller 7500 Ser.3 (+02-2005) Rotoherse 7500 Série 3 (+02-2005)	**Sturmvogel 4500L-6000L Br.1, 7500L-9000L Br.4**

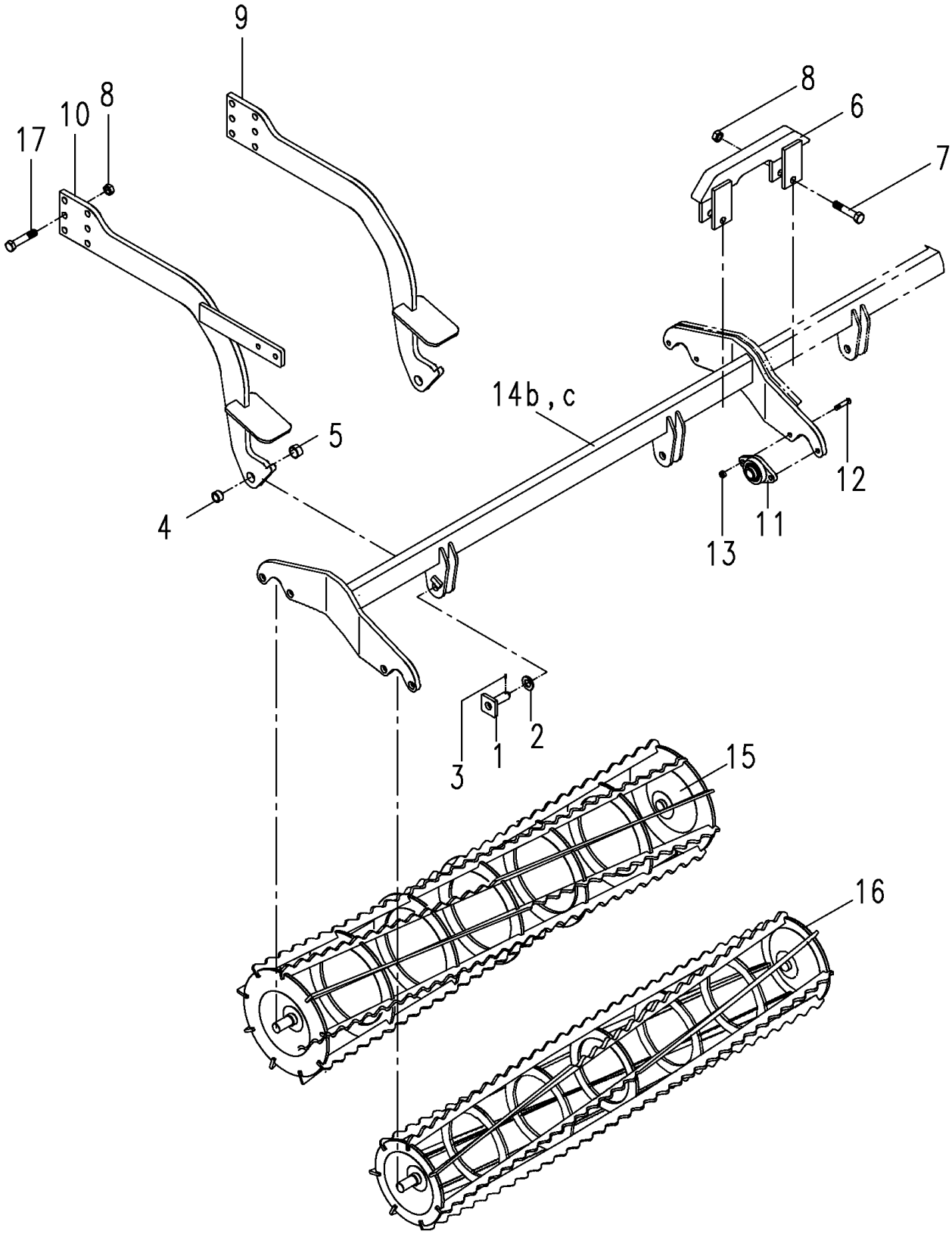

4305_L2A	Spitzzahnkrümler 7500 Br.3 (+02-2005) Crumbler roller 7500 Ser.3 (+02-2005) Rotoherse 7500 Série 3 (+02-2005)	**Sturmvogel 4500L-6000L Br.1, 7500L-9000L Br.4**

Bild Ref. Fig.	Bestellnr. Part-No. Rèférence	Stck. Qty. Qte.	**Bezeichnung**	Technische Angaben Technical data Données techniques	**Description**	**Désignation**
1	6337.45.03	10	Sicherungsbolzen	Ø20 mm	Safety pin	Axe securité
2	125DA21A	10	Scheibe	A21 DIN125 vz.	Washer	Rondelle
3	1481D530A	10	Spannstift	5x30 ISO8752	Dowel Pin	Goupille serrage
4	1498D202614	10	Buchse	EG 20/26x14 DIN1498	Bush	Douille
5	NR3045X16	10	Rohr		Pipe	Tube
9	6812.16.01	8	Walzenarm		Lever	Levier
10	6812.16.04	2	Walzenarm	mit Beleuchtungshalter	Lever	Levier
11	6812.08.01	20	FLANSCHLAGER KPL.		BEARING CPL.	PALIER CPL.
12	933D1030P	40	Sechskantschraube	M10x30 DIN933-8.8	Hex. bolt	Vis 6 pans
13	980DV10PA	40	Sicherungsmutter	VM10 DIN980-8 vz.	Lock nut	Ecrou frein
14a	6812.15.01	3	Walzenrahmen	mit 2 Leitblechen	Carrier	Bâti
14b	6812.15.05	1	Walzenrahmen	mit 1 Leitblech links	Carrier	Bâti
14c	6812.15.06	1	Walzenrahmen	mit 1 Leitblech rechts	Carrier	Bâti
15	6812.02.20	5	Spitzzahnwalze	Ø330 mm	Crumbler roller	Rotoherse
16	6812.02.21	5	Spitzzahnwalze	Ø270 mm	Crumbler roller	Rotoherse
17	933D1650P	40	Sechskantschraube	M16x50 ISO4017-8.8	Hex. bolt	Vis 6 pans
8	980DV16PA	40	Sicherungsmutter	VM16 ISO7042-8	Lock nut	Ecrou frein

4305_L3A	Spitzzahnkrümler 9000 Br.3 (+02-2005) Crumbler roller 9000 Ser.3 (+02-2005) Rotoherse 9000 Série 3 (+02-2005)	**Sturmvogel 4500L-6000L Br.1, 7500L-9000L Br.4**

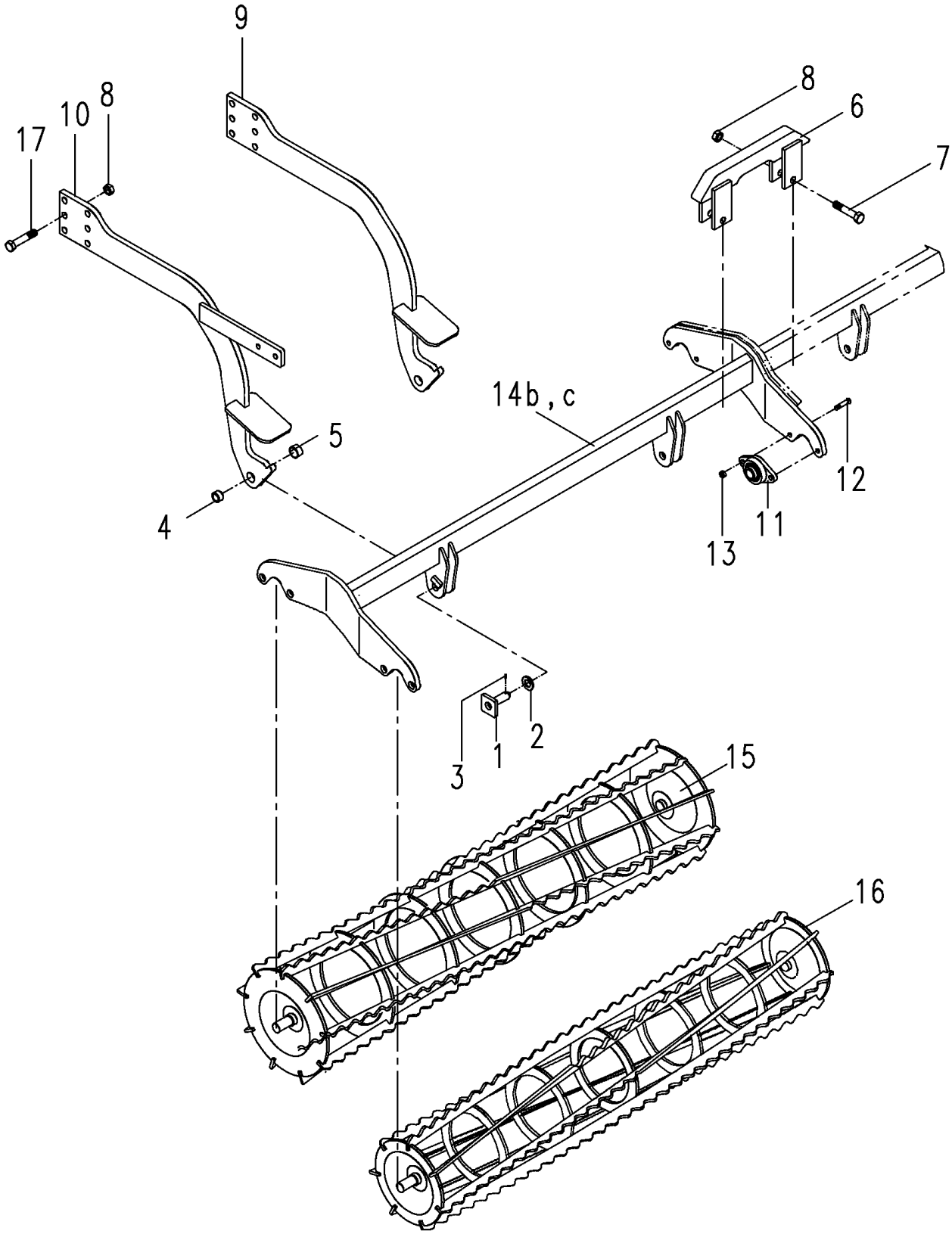

4305_L3A	Spitzzahnkrümler 9000 Br.3 (+02-2005) Crumbler roller 9000 Ser.3 (+02-2005) Rotoherse 9000 Série 3 (+02-2005)	**Sturmvogel 4500L-6000L Br.1, 7500L-9000L Br.4**

Bild Ref. Fig.	Bestellnr. Part-No. Rèférence	Stck. Qty. Qte.	**Bezeichnung**	Technische Angaben Technical data Données techniques	**Description**	**Désignation**
1	6337.45.03	12	Sicherungsbolzen	Ø20 mm	Safety pin	Axe securité
2	125DA21A	12	Scheibe	A21 DIN125 vz.	Washer	Rondelle
3	1481D530A	12	Spannstift	5x30 ISO8752	Dowel Pin	Goupille serrage
4	1498D202614	12	Buchse	EG 20/26x14 DIN1498	Bush	Douille
5	NR3045X16	12	Rohr		Pipe	Tube
6	6812.06.01	1	Walzenverbindung		Connecter	Assemblage
7	931D1675P	2	Sechskantschraube	M16x75 DIN931-8.8	Hex. bolt	Vis 6 pans
8	980DV16PA	50	Sicherungsmutter	VM16 ISO7042-8	Lock nut	Ecrou frein
9	6812.16.01	10	Walzenarm		Lever	Levier
10	6812.16.04	2	Walzenarm	mit Beleuchtungshalter	Lever	Levier
11	6812.08.01	24	FLANSCHLAGER KPL.		BEARING CPL.	PALIER CPL.
12	933D1030P	48	Sechskantschraube	M10x30 DIN933-8.8	Hex. bolt	Vis 6 pans
13	980DV10PA	48	Sicherungsmutter	VM10 DIN980-8 vz.	Lock nut	Ecrou frein
14a	6812.15.01	2	Walzenrahmen	mit 2 Leitblechen	Carrier	Bâti
14b	6812.15.05	2	Walzenrahmen	mit 1 Leitblech links	Carrier	Bâti
14c	6812.15.06	2	Walzenrahmen	mit 1 Leitblech rechts	Carrier	Bâti
15	6812.02.20	6	Spitzzahnwalze	Ø330 mm	Crumbler roller	Rotoherse
16	6812.02.21	6	Spitzzahnwalze	Ø270 mm	Crumbler roller	Rotoherse
17	933D1650P	50	Sechskantschraube	M16x50 ISO4017-8.8	Hex. bolt	Vis 6 pans

4306_O	Crosskillwalze Crosskill roller Rouleau crosskill	**Sturmvogel 4500L-6000L Br.1, 7500L-9000L Br.4**

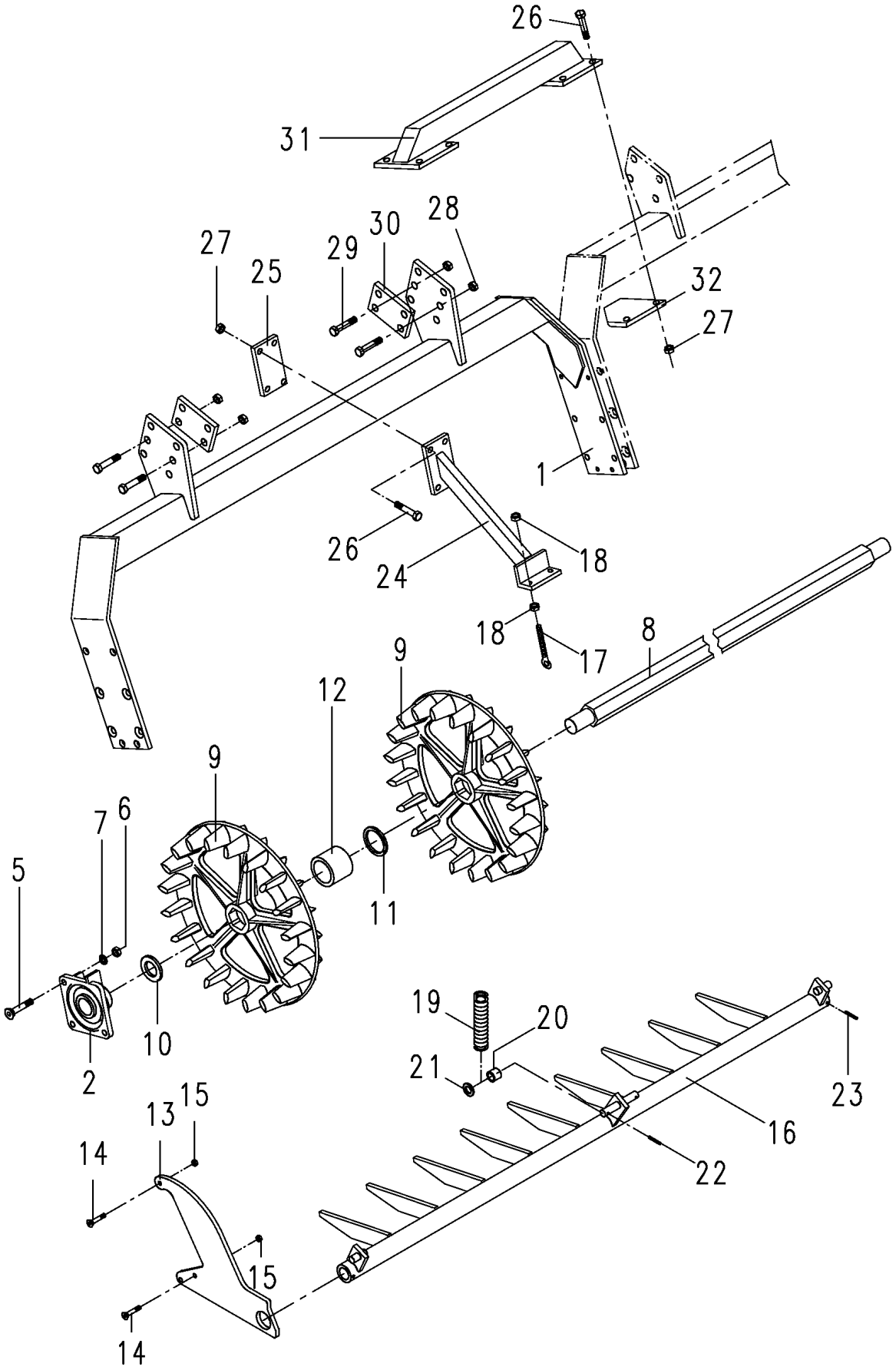

4306_O	Crosskillwalze Crosskill roller Rouleau crosskill	**Sturmvogel 4500L-6000L Br.1, 7500L-9000L Br.4**

Bild Ref. Fig.	Bestellnr. Part-No. Rèférence	Stck. Qty. Qte.	**Bezeichnung**	Technische Angaben Technical data Données techniques	**Description**	**Désignation**
	6808.17.02	1	CROSSKILLWALZE+ABS TREIFER	4,5 M	CROSSKILL ROLLER	ROULEAU CROSSKILL
1	6808.15.01	3	Walzenrahmen	1,5 m	Carrier	Bâti
2	6809.23.04	6	Flanschlager Kpl.	Ø35mm	Bearing Cpl.	Palier Cpl.
3	8020.81.02	8,6	Lager		Bearing	Palier
4	71412DA81	8,6	Schmiernippel	AM8x1 DIN71412	Grease nippel	Graisseur
5	7991D1240P	24	Senkschraube	M12x40 DIN7991-8.8	C sunk screw	Vis tête noyee
6	934D12PA	24	Sechskantmutter	M12 ISO4032-8 vz.	Hex. nut	Ecrou 6 pans
7	127DA12A	24	Federring	A12 DIN127 vz.	Springwasher	Rondelle grower
8	6809.55.01	3	Sechskantachse	L=1448 mm	Hexagon axle	Axe à six pans
9	6808.06.02	30	Crosskillring mit Sechskant		Crosskill ring	Disc crosskill
10	126D36	6	Scheibe	36 DIN126	Washer	Rondelle
11	988DS5568	3	Stützscheibe	S 55x68 DIN988	Supporting washer	Rondelle pour bague
12	6808.10.03	24	Rohr	L=54 mm	Pipe	Tube
13	6808.10.06	6	Seitenarm		Side arm	Bras
14	7991D830N	18	Senkschraube	M8x30 DIN7991-10.9	C sunk screw	Vis tête noyee
15	980DV8N	18	Sicherungsmutter	VM8 DIN980-10	Lock nut	Ecrou frein
16	6808.08.01	3	Abstreifer	1,5 m	Scraper	Décrottoir
17	6241.41.11	6	Ösenschraube	OS-10x80 verz.	Eyebolt	Piton
18	934D10PA	12	Sechskantmutter	M10 ISO4032-8 vz.	Hex. nut	Ecrou 6 pans
19	7406.02.03	6	Zugfeder	CF-246,9	Tension spring	Ressort
20	NR254X20	6	Rohr, nahtlos		Pipe	Tube
21	9021DA17	6	Scheibe	A17 DIN9021	Washer	Rondelle
22	1481D530A	6	Spannstift	5x30 ISO8752	Dowel Pin	Goupille serrage
23	1481D660	6	Spannstift	6x60 DIN1481	Dowel Pin	Goupille serrage
24	6808.16.01	3	Halter		Bracket	Support
25	6808.12.03	3	Flansch	D13-45-92	Flange	Bride
26	931D12120P	12	Sechskantschraube	M12x120 ISO4014-8.8	Hex. bolt	Vis 6 pans
27	980DV12PA	12	Sicherungsmutter	VM12 ISO7042-8 vz.	Lock nut	Ecrou frein
28	980DV16PA	24	Sicherungsmutter	VM16 ISO7042-8	Lock nut	Ecrou frein
29	931D1665P	24	Sechskantschraube	M16x65 DIN931-8.8	Hex. bolt	Vis 6 pans
30	6255.26.01	6	Flansch		Flange	Bride
31	6808.12.08	1	Verbindung		Connecter	Assemblage
32	6808.12.09	2	Flansch		Flange	Bride

4306_P	Radspurlockerer Eradicator Effaceur de trace	**Sturmvogel 4500L-6000L Br.1, 7500L-9000L Br.4**

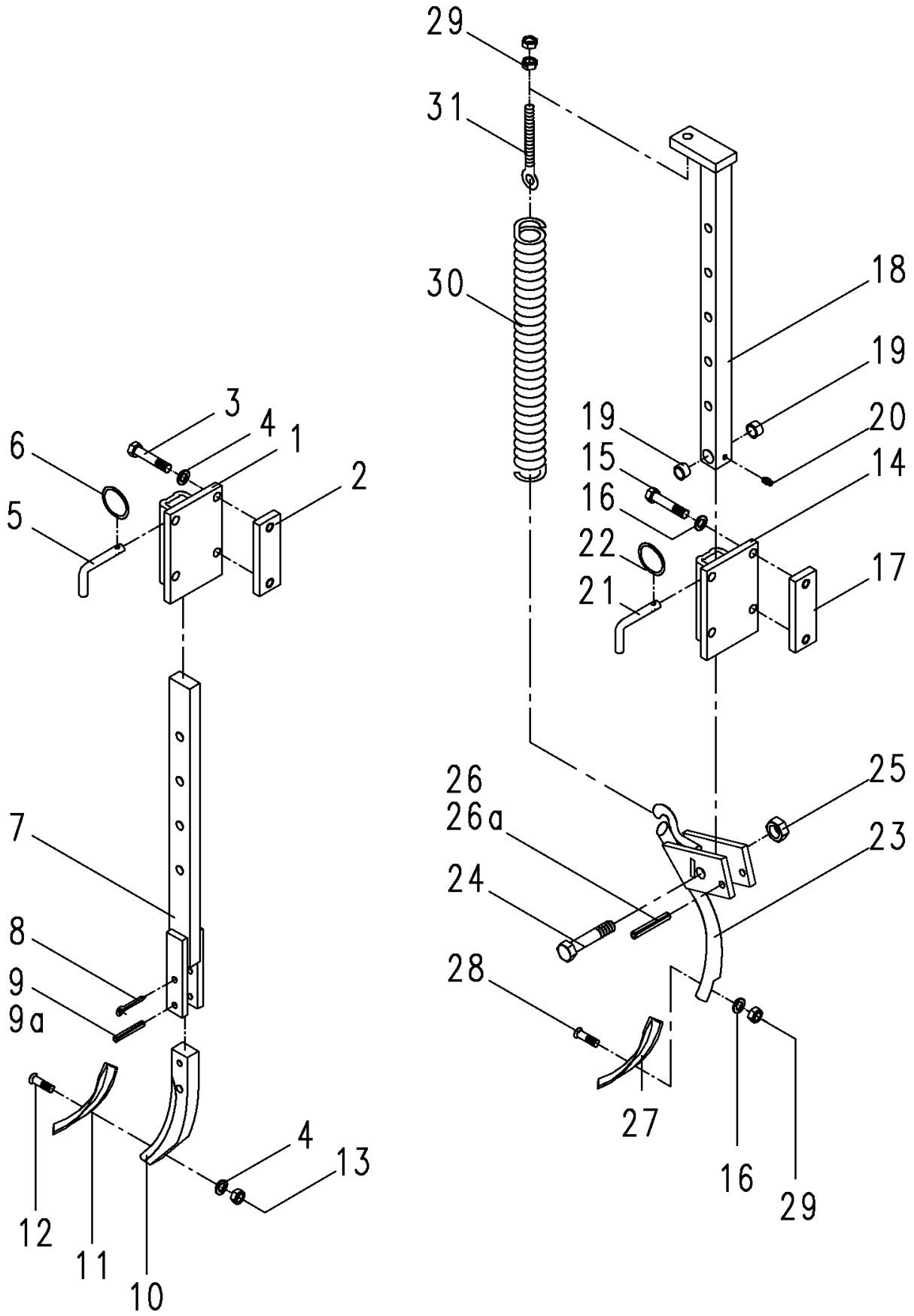

4306_P	Radspurlockerer Eradicator Effaceur de trace	Sturmvogel 4500L-6000L Br.1, 7500L-9000L Br.4

Bild Ref. Fig.	Bestellnr. Part-No. Rèférence	Stck. Qty. Qte.	**Bezeichnung**	Technische Angaben Technical data Données techniques	**Description**	**Désignation**
	6241.29.00		RADSPURL. STARR		ERADICATOR CPL.	EFFACEUR CPL.
1	6241.39.00	1	Halter		Bracket	Support
2	6241.94.02	2	Gewindelasche		Latch	Plat
3	931D12110P	4	Sechskantschraube	M12x110 DIN931-8.8	Hex. bolt	Vis 6 pans
4	127DA12A	5	Federring	A12 DIN127 vz.	Springwasher	Rondelle grower
5	6241.29.02	1	Steckstock	TB-12x50	Pin	Axe
6	6608.12.07	1	Sicherungsring	3A D2076C vz.	Circlip	Circlip
7	6241.31.00	1	Stiel		Stalk	Tige
8	94D850	1	Splint	8x50 DIN94	Splint pin	Goupille fendue
9	1481D1045	1	Spannstift	10x45 DIN1481	Dowel Pin	Goupille serrage
9a	1481D645	1	Spannstift	6x45 DIN1481	Dowel Pin	Goupille serrage
10	8007.24.04	1	Zinkenvorderteil		Tine	Support de soc
11	8007.30.01	1	Schar	GG-5	Share	Soc
12	8007.30.02	1	Scharschraube	SSS-12x40	Bolt	Vis
13	934D12PA	1	Sechskantmutter	M12 ISO4032-8 vz.	Hex. nut	Ecrou 6 pans
	6241.94.00		RADSPURL. GEFED.	f. 80er Rohr kpl.	ERADICATOR CPL.	EFFACEUR CPL.
14	6241.95.00	1	Tasche		Clamp plate	Console
15	931D12110P	4	Sechskantschraube	M12x110 DIN931-8.8	Hex. bolt	Vis 6 pans
16	127DA12A	5	Federring	A12 DIN127 vz.	Springwasher	Rondelle grower
17	6241.94.02	2	Gewindelasche		Latch	Plat
18	6241.96.00	1	Stiel		Stalk	Tige
19	1498D162012	2	Buchse	EG 16/20x12 DIN1498	Bush	Douille
20	6805.00.05	1	Schmiernippel	H3 8x1 KX-3	Grease nippel	Graisseur
21	6241.29.02	1	Steckstock	TB-12x50	Pin	Axe
22	6608.12.07	1	Sicherungsring	3A D2076C vz.	Circlip	Circlip
23	6241.97.00	1	Zinken		Tine	Dent
24	960D161565P	1	Sechskantschraube	M16x1,5x65 DIN960-8.8	Hex. bolt	Vis 6 pans
25	980DV1615PA	1	Sicherungsmutter	VM16x1,5 DIN980-8 verz.	Lock nut	Ecrou frein
26	1481D1050	1	Spannstift	10x50 DIN1481	Dowel Pin	Goupille serrage
26a	1481D650	1	Spannstift	6x50 DIN1481	Dowel Pin	Goupille serrage
27	8007.30.01	1	Schar	GG-5	Share	Soc
28	8007.30.02	1	Scharschraube	SSS-12x40	Bolt	Vis
29	934D12PA	3	Sechskantmutter	M12 ISO4032-8 vz.	Hex. nut	Ecrou 6 pans
30	6241.94.01	1	Zugfeder	CF-287	Tension spring	Ressort
31	6241.94.04	1	Augenschraube	OS-12x90	Eyebolt	Vis à oeil

4306_Q	Steinschutz Stone protection Protection anti-pierre	**Sturmvogel 4500L-6000L Br.1, 7500L-9000L Br.4**

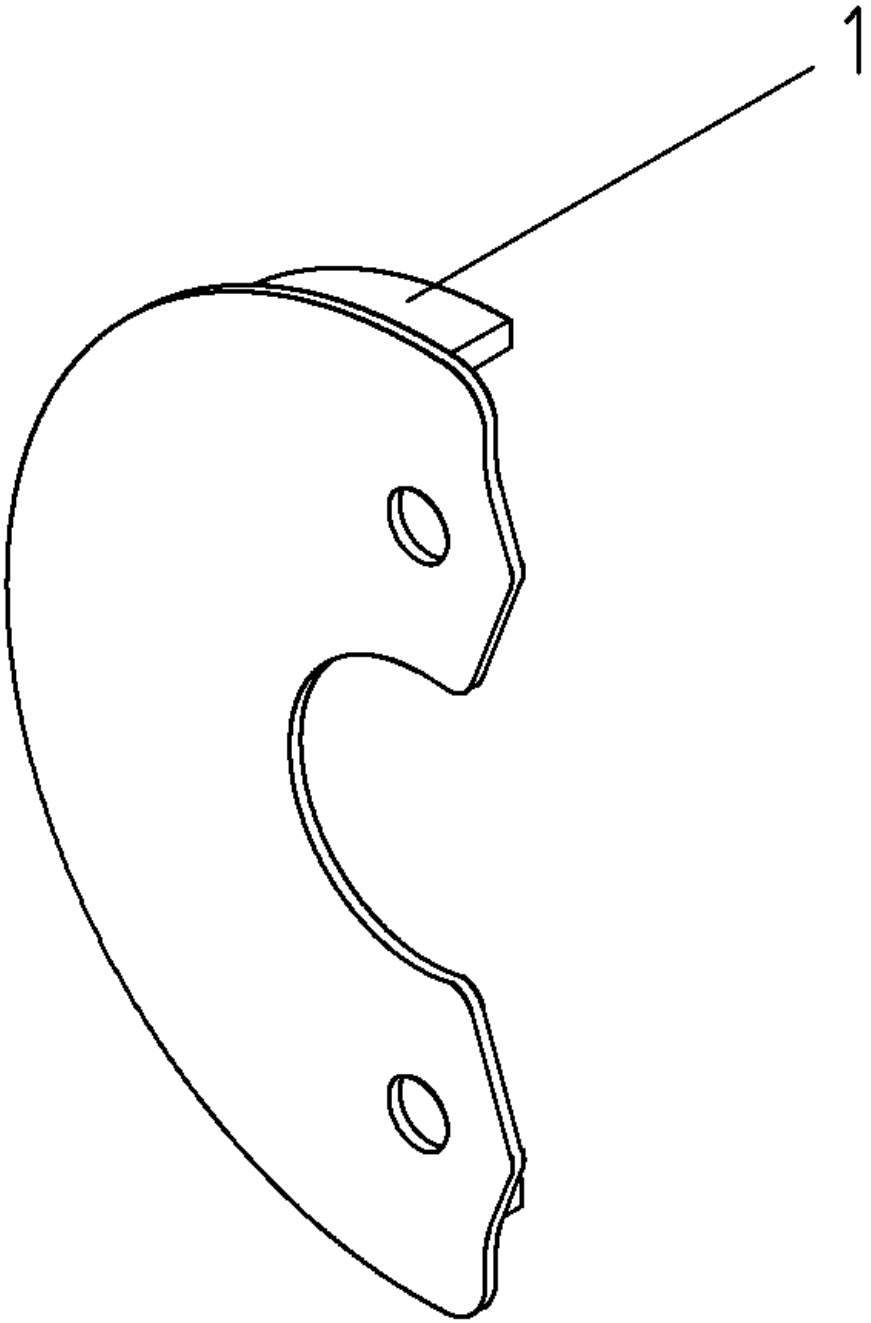

4306_Q	Steinschutz Stone protection Protection anti-pierre	Sturmvogel 4500L-6000L Br.1, 7500L-9000L Br.4

Bild Ref. Fig.	Bestellnr. Part-No. Rèférence	Stck. Qty. Qte.	**Bezeichnung**	Technische Angaben Technical data Données techniques	**Description**	**Désignation**
1	6812.22.01		Steinschutz		Stone protection	Protection anti-pierre

4304_U	Beleuchtung Rear light kit Kit d'éclairage	**Sturmvogel 4500L-6000L Br.1, 7500L-9000L Br.4**

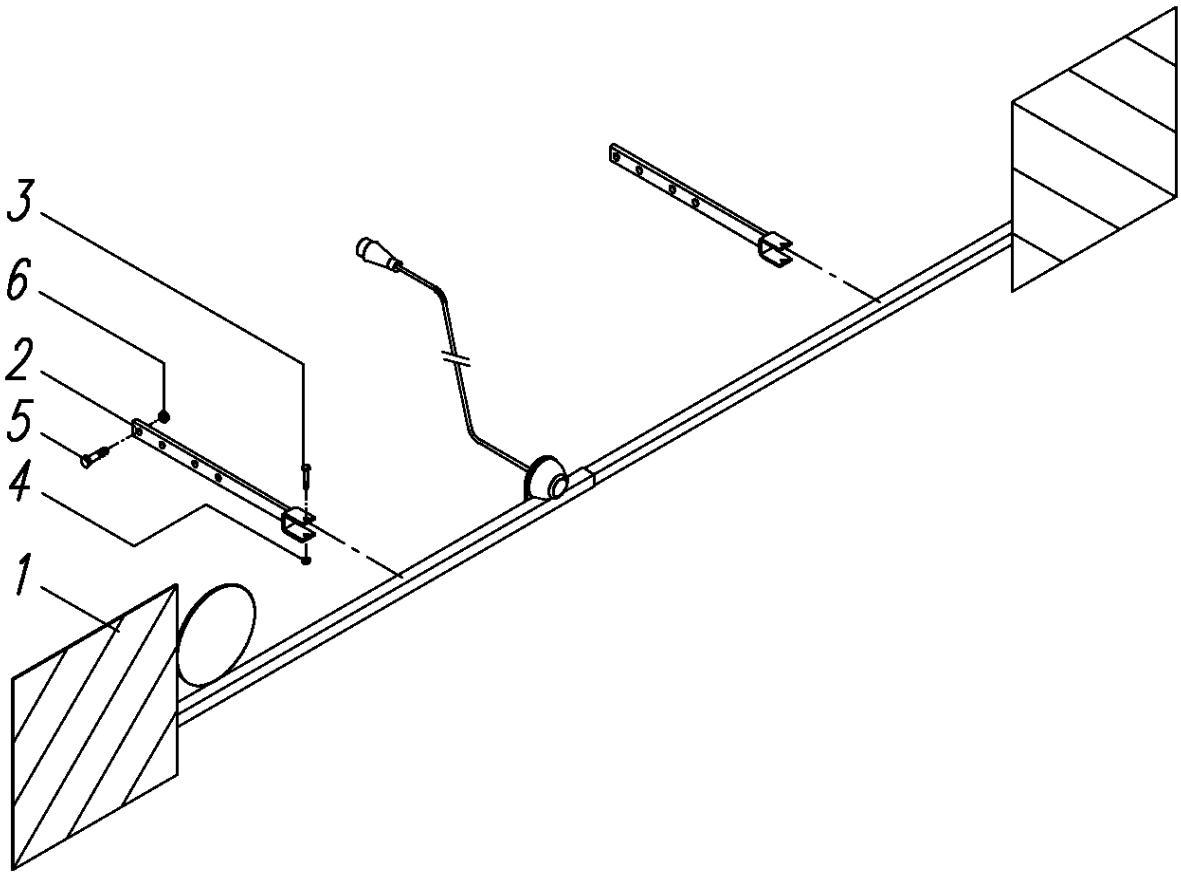

4304_U	Beleuchtung Rear light kit Kit d'éclairage	Sturmvogel 4500L-6000L Br.1, 7500L-9000L Br.4

Bild Ref. Fig.	Bestellnr. Part-No. Rèférence	Stck. Qty. Qte.	**Bezeichnung**	Technische Angaben Technical data Données techniques	**Description**	**Désignation**
1	6456.60.00	1	Stangenrückleuchte		Rear lights	Barre d'éclairage
2	6251.24.01	2	Halter für Stangenrü ckleuchte		Bracket	Support
3	931D855PA	2	Sechskantschraube	M8x55 ISO4014-8.8 vz.	Hex. bolt	Vis 6 pans
4	315D8RA	2	Flügelmutter	M8 DIN315-5 vz.	Wing nut	Ecrou à aillettes
5	933D1245PA	4	Sechskantschraube	M12x45 DIN933-8.8 vz.	Hex. bolt	Vis 6 pans
6	980DV12PA	4	Sicherungsmutter	VM12 ISO7042-8 vz.	Lock nut	Ecrou frein

4303_V	Stützrad Depth wheel Roue de terrage	**Sturmvogel 4500L-6000L Br.1, 7500L-9000L Br.4**

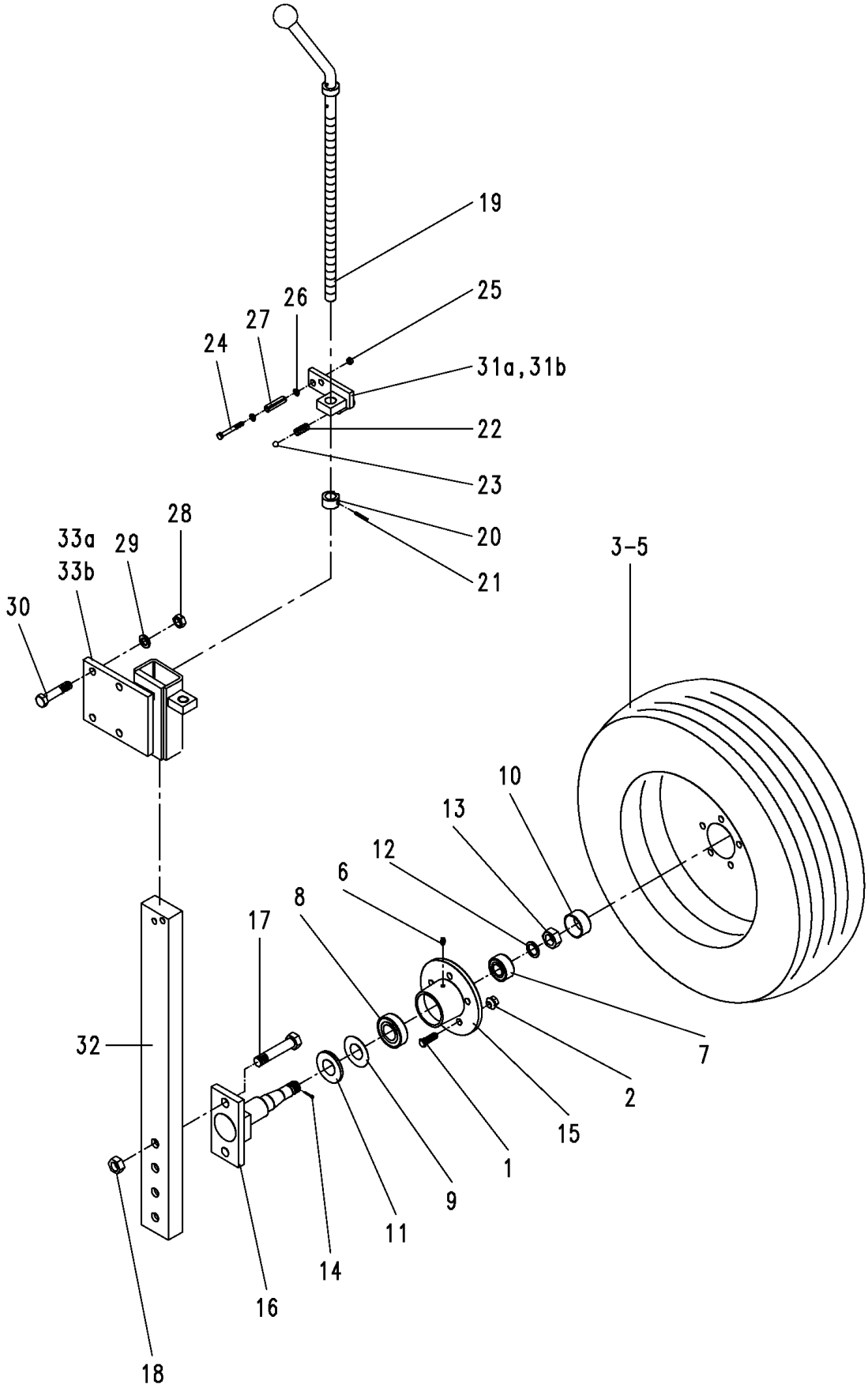

4303_V	Stützrad Depth wheel Roue de terrage	Sturmvogel 4500L-6000L Br.1, 7500L-9000L Br.4

Bild Ref. Fig.	Bestellnr. Part-No. Rèférence	Stck. Qty. Qte.	**Bezeichnung**	Technische Angaben Technical data Données techniques	**Description**	**Désignation**
1	6330.00.04	10	Riffelbolzen	M12x1,5x36	Wheel stud	Boulon cannelé
2	6330.00.05	10	Kugelbundmutter	M12x1,5	Wheel nut	Ecrou de roue
	7523.38.01	2	RAD KPL.	185 R14 C ET 30	WHEEL CPL.	ROUE CPL.
3	7523.38.03	1	Reifen	185 R14 C 8 PR	Tyre	Pneu
4	7523.38.04	1	Schlauch	185 R14 C	Tube	Chambre à air
5	7523.38.05	1	Felge	5 1/2 J x 14 H2 ET 30	Rim	Jante
	7522.11.04	2	LAGERUNG KOMPL.	185 R14 C	BEARING CPL.	PALIER CPL.
6	71412DB81	1	Schmiernippel	BM8x1 DIN71412	Grease nippel	Graisseur
7	720D33205	1	Kegelrollenlager	33205 DIN720	Taper roller bearing	Roulement à rouleaux
8	720D30207	1	Kegelrollenlager	30207 DIN720	Taper roller bearing	Roulement à rouleaux
9	6330.00.07	1	Nilosring	30207 AV	Nilosring	Rondelle
10	6330.00.06	1	Radkappe		Wheel cap	Chapeau de roue
11	6330.00.02	1	Scheibe		Washer	Rondelle
12	988DS2535	1	Stützscheibe	S25x35 DIN988	Supporting washer	Rondelle pour bague
13	937D2415P	1	Kronenmutter	M24x1,5 DIN937-8	Castellated nut	Ecrou crènelé
14	94D536	1	Splint	5x36 DIN94	Splint pin	Goupille fendue
15	7523.01.01	1	Radnabe		Hub	Moyeu
16	7522.18.05	2	Achse		Axle	Axe
17	960D201580N	4	Sechskantschraube	M20x1,5x80 DIN960-10.9	Hex. bolt	Vis 6 pans
18	934D2015N	4	Sechskantmutter	M20x1,5 DIN934-10	Hex. nut	Ecrou 6 pans
19	7518.06.00	1	Tiefenstellspindel		Adjusting crank	Vis de réglage
20	7509.00.04	1	Stossring		Impact ring	Bague
21	1481D536A	1	Spannstift	5x36 ISO8752	Dowel Pin	Goupille serrage
22	4716.12.00	1	Druckfeder	DF-80	Compression spring	Ressort
23	4716.36.00	1	Kugel	RB-14/III D14 ID-3	Ball	Bille
24	931D865P	2	Sechskantschraube	M8x65 ISO4014-8.8	Hex. bolt	Vis 6 pans
25	980DV8PA	2	Sicherungsmutter	VM8 ISO7042-8 vz.	Lock nut	Ecrou frein
26	125DA8.4A	4	Scheibe	A8,4 ISO7089 verz.	Washer	Rondelle
27	1481D1350	2	Spannstift	13x50 DIN1481	Dowel Pin	Goupille serrage
28	934D16PA	8	Sechskantmutter	M16 ISO4032-8 verz.	Hex. nut	Ecrou 6 pans
29	127DB16A	8	Federring	B16 DIN127 vz.	Springwasher	Rondelle grower
30	933D1655PA	8	Sechskantschraube	M16X55 DIN933-8.8 verz.	Hex. bolt	Vis 6 pans
31a	7518.10.00	1	Anschraubplatte links		Connecting plate l.h.	Plaque à visser gauche
31b	7518.05.00	1	Anschraubplatte rechts		Connecting plate r.h.	Plaque à visser droit
32	6330.47.02	2	Stützradstiel		Wheel stalk	Tige de roue
33a	6330.70.04	1	Stützradkonsole links		Wheelbracket l.h.	Support de roue gauche
33b	6330.70.05	2	Stützradkonsole rechts		Wheelbracket r.h.	Support de roue droit

4303_X	Zustreichblech Tool plate Tôle déflectrice	**Sturmvogel 4500L-6000L Br.1, 7500L-9000L Br.4**

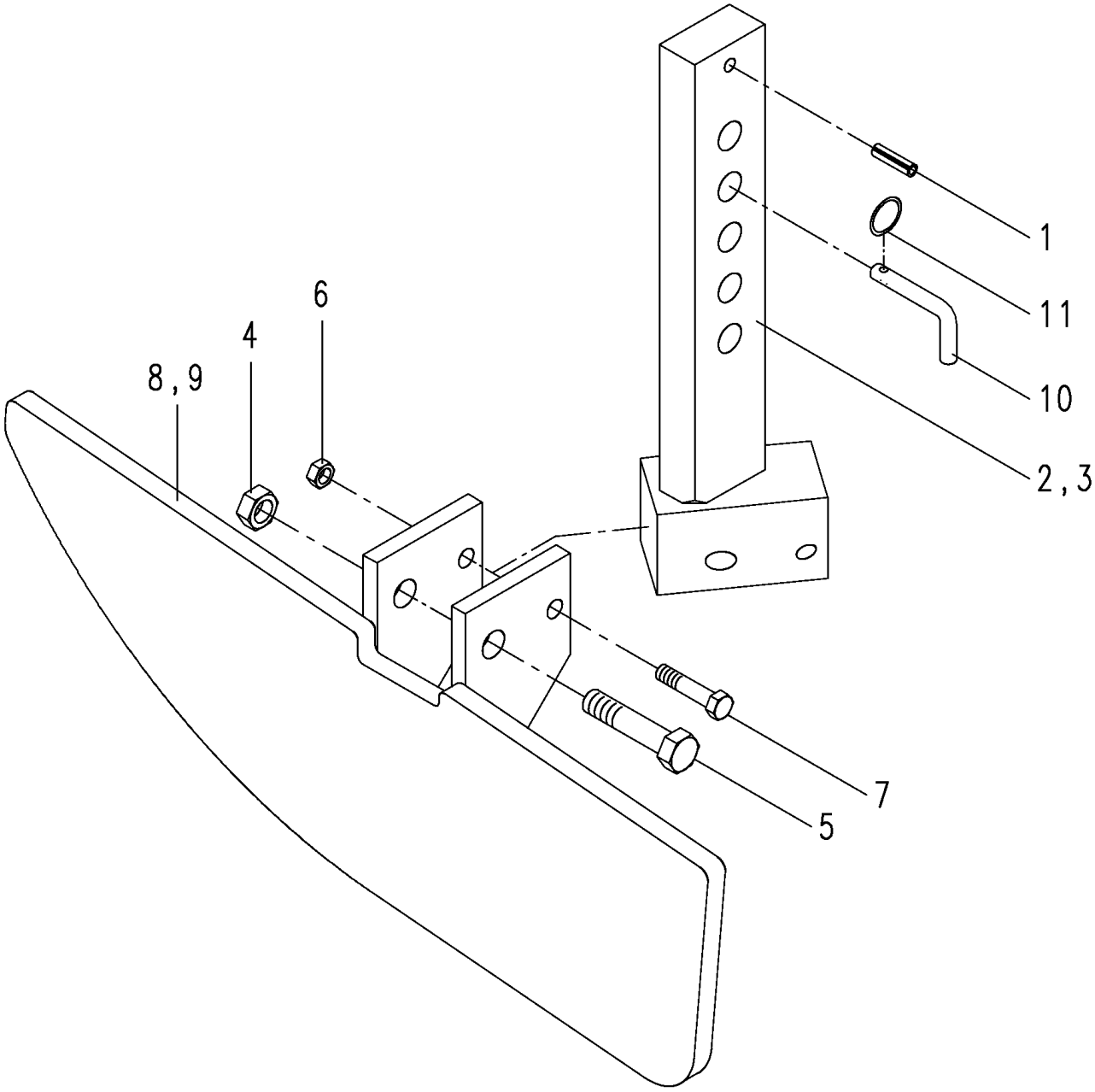

4303_X	Zustreichblech Tool plate Tôle déflectrice	Sturmvogel 4500L-6000L Br.1, 7500L-9000L Br.4

Bild Ref. Fig.	Bestellnr. Part-No. Rèférence	Stck. Qty. Qte.	**Bezeichnung**	Technische Angaben Technical data Données techniques	**Description**	**Désignation**
1	1481D650	2	Spannstift	6x50 DIN1481	Dowel Pin	Goupille serrage
2	6251.09.09	1	Stiel links		Stalk l.h.	Tige gauche
3	6251.09.10	1	Stiel rechts		Stalk r.h.	Tige droit
4	980DV8PA	2	Sicherungsmutter	VM8 ISO7042-8 vz.	Lock nut	Ecrou frein
5	601D860	2	Sechskantschraube	M8x60 DIN601	Hex. bolt	Vis 6 pans
6	980DV12PA	2	Sicherungsmutter	VM12 ISO7042-8 vz.	Lock nut	Ecrou frein
7	931D1260P	2	Sechskantschraube	M12x60 DIN931-8.8	Hex. bolt	Vis 6 pans
8	6251.08.06	1	Zustreichsegment, links		Levelling element l.h.	Element de dé flectr.gauche
9	6251.08.07	1	Zustreichsegment, rechts		Levelling element r.h.	Element de dé flectr.droit
10	6241.29.02	2	Steckstock	TB-12x50	Pin	Axe
11	6608.12.07	2	Sicherungsring	3A D2076C vz.	Circlip	Circlip

Bestell-Nr. / Order-No. / Référence:

ET4306

Rabe Agri GmbH

Am Rabewerk 1

49152 Bad Essen

Germany

Phone: +49(0) 5472-7710

Fax: +49(0) 5472-771100

info@rabe-agri.eu

www.rabe-agri.eu